Лексика Полесья

АКАДЕМИЯ НАУК СССР
ИНСТИТУТ СЛАВЯНОВЕДЕНИЯ

ЛЕКСИКА ПОЛЕСЬЯ

Материалы для полесского диалектного словаря

ИЗДАТЕЛЬСТВО «НАУКА»
Москва 1968

В книге собран ряд тематических словарей, в которых дается сравнительный анализ лексики полесских диалектов, отражающей материальную культуру полешуков. Словари охватывают земледельческую, пчеловодческую, ткаческую, ботаническую и другую терминологию, названия одежды, обуви, пищи и др. Материалы сборника важны для изучения истории восточнославянских языков, а также славянского и восточнославянского этногенеза.

ОТВЕТСТВЕННЫЙ РЕДАКТОР

Н. И. ТОЛСТОЙ

7-1-5
176—67 (II)

Н. И. ТОЛСТОЙ

ОБ ИЗУЧЕНИИ ПОЛЕССКОЙ ЛЕКСИКИ

(Предисловие редактора)

Современный славянский диалектный континуум изучен неравномерно. Эта неравномерность сказывается не только в том, что одни диалектные зоны описаны лучше и подробнее, а другие еще сохраняют ряд «белых пятен», но и в том, что до сих пор мы более осведомлены о фонетических и морфологических изоглоссах, разграничивающих славянский диалектный мир, и менее — об изоглоссах лексических и словообразовательных. Наше представление о дифференциации славянской лексики опирается в значительной мере на материал славянских литературных языков, что в несколько схематизированном, обобщенном плане дает верную картину, хотя и игнорирует ряд существенных деталей. Тем не менее эти детали часто становятся релевантными, когда рассмотрение переносится из современного синхронного плана в план диахронический, связанный с проблемами глотто- и этногенеза, древнейшей диалектной дифференциации славянского мира и т. п.

В последнее время при постановке вопроса о диалектном членении праславянского языка все чаще вводятся в научный обиход новые лексические данные. На основе значительного числа восточно- западнославянских изолекс некоторые ученые выделяют так называемую «севернославянскую зону»; некоторое число балтийско-южнославянских соответствий позволило другим ученым высказать предположение о возможном древнем контакте праюжнославян и балтийцев, так же как отдельные нижнелужицко-украинско-белорусские и лужицко-сербскохорватские изолексы породили гипотезу о древней близости пралужицких диалектов к южнославянским, с одной стороны, и восточнославянским — с другой.

Внутриславянские соответствия на основе индексов отдельных лексем можно выявить и по другим линиям. Не так давно было вновь отмечено, что южнославянскую диалектную область в отношении ряда лексем можно разделить на латеральную (западная, юго-западная, юго-восточная и восточная окраины) и центральную зоны, и был рассмотрен круг вопросов, связанный с так называемыми «карпатско»-южнославянскими изоглоссами

(здесь под термином «карпатский» понимается зона как восточно- и западнославянских Карпат, так и прилегающих к ним областей). Серьезного внимания заслуживают также еще почти не изученные чакавско-русские лексические параллели, западноукраинско-полесско-псковские, западноукраинско-севернорусские, словенско-словацкие, кашубско-восточнославянские и мн. др. Проблема лексических соответствий внутри современного славянского диалектного мира еще не поставлена во всей своей полноте и многоаспектности и потому, вероятно, были бы преждевременны наши предположения о древнеславянской диалектной дифференциации на основании отдельных, пусть даже довольно многочисленных списков лексем. На подступах к этой проблеме слависту следует считаться с многими факторами, из коих можно упомянуть хотя бы действие позднейших инновационных процессов в области лексики и семантики и связанную с ним необходимость интерпретировать некоторые соответствия в качестве реликтов, сохраняющихся в окраинных или относительно изолированных архаических зонах, реликтов, занимавших некогда более обширную или сплошную территорию и потому не обязательно свидетельствующих о древних контактах праговоров, наследниками которых выступают говоры современных диалектных зон.

Существенную помощь в решении всех этих проблем может оказать лингвистическая география. Но она наряду с диалектной лексикографией не накопила еще материалов достаточного объема, который бы мог гарантировать точность и полноту исследования. В славистической литературе уже неоднократно указывалось на то, что можно говорить со значительной степенью достоверности лишь о наличии той или иной лексемы в конкретном славянском диалекте или группе диалектов, об отсутствии же лексемы с полной уверенностью можно говорить лишь в редких случаях. Тем не менее отрицательный показатель (показатель отсутствия) часто оказывается релевантным для решения ряда важных проблем. Не менее существенна и фиксация «общенародных», т. е. фактически общих с литературным языком слов, так как, вероятно, только в рамках отдельных микросистем можно с достаточной точностью определить значение диалектного слова. Дифференциальный подход к диалектной лексике, утвердившийся еще в те далекие времена, когда существовало представление о диалекте, как об «испорченном» литературном языке, не дает возможности рассматривать диалектную лексику в системном плане и затрудняет, а иногда и делает невозможным ее исследование в сравнительно-типологическом плане[1].

---

[1] См.: Н. И. Толстой. Из опытов типологического исследования славянского словарного состава, II. — ВЯ, 1966, № 5.

* * *

Вопрос о важности изучения диалектной лексики, развития диалектной лексикографии и создания лексических, региональных и национальных атласов для исторического изучения отдельных славянских языков и славянского языкового мира в целом, для решения ряда проблем праславянского языка, славянской прародины и древнейших контактов с неславянским населением не вызывает ни у кого сомнения и не является дискуссионным. Наиболее спорным в современной славянской лексикографии оказывается вопрос о типах диалектных словарей, а в лингвогеографии — о типах лексических атласов.

Диалектологи-лексикографы горячо обсуждают вопрос — полным или дифференциальным должен быть диалектный словарь. Исходя из чисто теоретических предпосылок, диалектный словарь должен быть полным, т. е. он должен стремиться дать инвентарь лексической системы говора без оглядки на литературный язык. Примеры таких трудов уже имеются в славянской лексикографии, прежде всего у поляков, за которыми в настоящее время следует безусловно признать первое место в области изучения диалектной лексики. Таков, например, словарь говора села Доманевек Ленчицкого повета, составленный М. Шимчаком[2]. Однако полный словарь в принципе возможен при описании одного говора, а при описании нескольких даже близкородственных говоров возникает проблема создания сравнительного словаря, каким является, к примеру, словарь трех малопольских сел М. Куцалы[3] и т. п. В принципе возможны и нужны и полные, и дифференциальные словари, притом, вероятно, наиболее удачным их сочетанием оказался бы словарь, в котором был бы дан полностью словарный состав одного говора, а материал других говоров приводился по отношению к «опорному» диалекту, а не литературному языку. Тем не менее, прежде всего ряд чисто технических и практических трудностей, связанных с собиранием материала, его обработкой и особенно изданием, по-прежнему делают актуальной и нужной публикацию дифференциальных по отношению к литературному языку словарей. Нужда в новом лексическом диалектном материале в наше время еще столь велика, что мы с благодарностью принимаем даже небольшие списки диалектных слов, в том числе и уже зафиксированных на другой территории. Во многом это объясняется и тем обстоятельством, что современные лексикографические и семантические исследования все чаще обращаются к проблеме географии слов.

---

[2] M. Szymczak. Słownik gwary Domaniewka, cz. I, A—E—1962; cz. II, F—J—1964; cz. III, K—Ł—1964. Wrocław—Warszawa—Kraków.

[3] См.: M. Kucała. Porównawczy słownik trzech wsi małopolskich. Wrocław, 1957.

География слова, в том числе и география его семантики, а тем более география отдельных микрополей может прояснить многое и в этимологии и в типологии. Поэтому все острее ощущается необходимость постановки общих задач и объединения региональной лингвогеографии и лексикографии. В этом направлении уже успешно работают польские лингвисты и начали работу украинские и отчасти русские лингвисты. Украинские диалектологи, определяя перспективные задачи своей науки, разделили территорию Украины на ряд зон, для которых в будущем предполагается создать региональные атласы и областные словари. Работа над областными словарями ведется во многих зонах великорусской диалектной территории (псковский, карельский, архангельский, печорский, уральский, ярославский, обский, смоленский, брянский, воронежский и др. словари). По строгому и продуманному плану организована работа польских диалектологов. Примером планомерного труда может служить обследование территории Вармии и Мазур, для которой подготовлен областной словарь и издана чрезвычайно ценная серия лексических монографий, выполненных по замыслу и под руководством проф. В. Дорошевского. Описание словарного состава Вармийско-Мазурской зоны велось по различным тематическим группам лексики, связанным прежде всего с духовной и материальной культурой вармийцев и мазуров. Вышли в свет монографии, посвященные строительству и обработке дерева, транспорту и коммуникациям, животноводству, выращиванию и обработке льна, терминам родства, народной астрономии и метеорологии, верованиям и обрядам, земледелию и рыболовству[4]. Материал в монографиях излагается в виде кратких статей, посвященных отдельным тематически сгруппированным словам, к которым прилагается индекс и, что особенно ценно, значительное количество лексических карт. Таким образом, вся серия в целом оказывается одновременно очень информативным и объемным лексическим атласом, с весьма густой, хотя и не всегда одинаковой сеткой пунктов. Труды по вармийско-мазурской лексике во многом можно считать образцовыми. Из недостатков этого серийного издания можно отметить то, что при подаче материала в отдельных статьях

---

[4] См. издающуюся во Вроцлаве серию «Słownictwo Warmii i Mazur» под ред. проф. В. Дорошевского. № 1. J. Siatkowski. Budownictwo i obróbka drewna, 1958; № 2. J. Symoni-Sułkowska. Transport i komunikacja, 1958; № 3. H. Horodyska. Hodowla, 1958; № 4. B. Mocarska-Falińska. Uprawa i obróbka lnu, 1959; № 5. E. Jurkowski, I. Łapiński, M. Szymczak. Stopnie pokrewieństwa. Życie społeczne i zawody, 1959; № 6. W. Kupiszewski. Z. Węgielek-Januszewska. Astronomia ludowa. Miary czasu i meteorologia, 1959; № 8. H. Bień-Biekska. Wierzenia i obrzędy, 1959; № 9. I. Judycka. Słownictwo z zakresu uprawy roli w gwarach Pomorza Mazowieckiego, 1961; № 10. A. Mocarska-Kowalska. Rybołówstwo, 1963.

слова приводятся с отсылкой на разные пункты и трудно определить, если для данного слова не составлена карта, имеется оно в других говорах или отсутствует, и потому трудно выявить из общего описания отдельные семантические поля в конкретных диалектах [5].

* * *

При изучении лексики Полесья участниками полесской лингвистической экспедиции были поставлены следующие задачи. Была отклонена идея составления общего дифференциального словаря, так как, во-первых, было неясно, по отношению к какому из литературных языков — белорусскому, украинскому или русскому — составлять такой словарь и, во-вторых, при этом был бы нарушен принцип полноты, необходимый для системного подхода к лексике. Была также отведена задача составления «полного» словаря ввиду диалектной разнородности Полесья, а также по той причине, что «полный» областной словарь, примером которого пока что в славянской лексикографии может служить только Псковский словарь, дает в лучшем случае представление о совокупном лексемном максимуме избранного диалектного континуума (что в принципе важно!), но не о наборе лексем в каждой конкретной системе (конкретном диалекте), а тем более о их дистрибуции в семантическом пространстве. Был принят проект составления отдельных тематических словарей и изучения лексики по образцу серии «Słownictwo Warmii i Mazur». Предполагалось, что, помимо ряда тематических словарей, будет создана и серия кратких монографий, посвященных соответственно тем же сюжетам. С этой целью были составлены лексические вопросники, которые затем во время работы экспедиции дополнялись, видоизменялись и служили в основном в качестве ориентирующих и контролирующих работу пособий, а не программ, заранее определяющих и тем самым ограничивающих объем собираемого материала. Лексика собиралась по следующим темам: рельеф местности и растительность, метеорология, строительство, земледелие, животноводство, бортничество, рыболовство, ткачество, обработка льна и конопли, гончарное дело, транспорт и коммуникации, пища, одежда, обувь, посуда, растительный мир, животный мир (звери и птицы), верования и обряды.

Следует отметить, что обширность территории Полесья, ее относительная диалектная дробность и малая исследованность затрудняли задачу планомерного изучения полесской

[5] С подобной трудностью мне пришлось столкнуться, например, при попытке выявить хотя бы в одном вармийско-мазурском пункте (при общем числе более 300) набор лексем для семантического поля *дождь—погода—время—год—час* по монографии В. Купишевского и Зд. Венгелек-Янушевской.

лексики. Выбор типа словаря (resp. словарей) и лексикологических разысканий диктовался не только и даже, может быть, не столько чисто теоретическими соображениями их составителей, сколько оценкой реальных научных, материальных и физических возможностей участников Полесской лингвистической экспедиции. Работа экспедиции в 1962—1965 гг. рассматривалась в известной своей части как разведывательный и предварительный этап более систематического, углубленного и широкого исследования полесской лексики, ставящего своей конечной задачей определение места полесского словарного состава по отношению к словарному составу других славянских языков и праславянскому языку.

Лишь предварительным характером всей работы можно в принципе оправдать сравнительно малое число обследованных пунктов[6], в которых к тому же часто работа велась не по всем программам. Отрицательно сказалась и некоторая текучесть состава экспедиции, что, к сожалению, почти неизбежно при работах по координационному плану[7]. При искреннем стремлении дать полноту лексического состава в ограниченных рамках определенной тематической группы у составителей словарей нет уверенности, что она всегда и для всех пунктов достигнута.

Тем не менее материал тематических словарей изложен по единому плану. Наиболее полно представлена специальная лексика в словарях, посвященных терминам одежды, обуви, пищи и ткачества, хотя в последнем отсутствует материал из центрального Полесья (Пинщина, Столинский и Лунинецкий р-ны). Полесские термины одежды и обуви были изучены и в сравнительно-статистическом плане. Краткие результаты этого изучения изложены в статье А. С. Соколовской «Опыт определения лексической близости диалектов», помещенной в сборнике «Полесье». В словаре А. С. Соколовской не даются пояснительные рисунки, так как таковые потребовались бы почти к каждой словарной статье. Этот недостаток может быть в известной мере устранен, если читатель обратится к обстоятельной монографии Г. С. Масловой «Народная одежда русских, украинцев и белорусов в XIX — начале XX вв.»[8] Материал по пограничной с Полесьем западнославянской польской зоне можно найти в фундаментальном «Атласе польского народного костюма»[9]. То же самое можно сказать относительно словаря Н. Г. Владимирской «Полесская терминология ткачества», этнографические комментарии к которой следует искать в труде

---

[6] *См. карту и список населенных пунктов.*

[7] См. хронику полесских лингвистических экспедиций в кн.: «Полесье». М., 1968.

[8] См.: «Восточнославянский этнографический сборник». М., 1956.

[9] См. многотомный «Atlas polskich strojów ludowych». Wrocław, 1949 и сл.

Н. И. Лебедевой «Прядение и ткачество восточных славян»[10], а этимологическое толкование отдельных лексем — в превосходном исследовании О. Н. Трубачева «Ремесленная терминология в славянских языках» (М., 1966). Отметим также, что известный польский диалектолог Барбара Фалинская закончила работу по польской терминологии ткачества и собрала обширный материал по ткачеству южных и западных славян, который, вероятно, будет опубликован в скором будущем. Не очень полный, но интересный по материалу словарь Н. Д. Корень и М. С. Шушкевича следует читать параллельно с этнографическим описанием построек Восточного Полесья, выполненным той же Н. И. Лебедевой («Жилище и хозяйственные постройки Белорусской ССР». М., 1929), и с трудами Е. Э. Бломквиста «Крестьянские постройки русских, украинцев и белорусов (поселения, жилища и хозяйственные постройки)»[11] и А. Харузина «Славянское жилище в Северо-Западном крае» (Вильна, 1907)[12]. География ряда строительных полесских терминов представлена в полесском атласе Ю. Тарнацкого[13], где также довольно широко отражены термины, относящиеся к одежде, орудиям труда, земледелию, транспорту и коммуникациям, животному и растительному миру. Соседний польский материал отлично изложен в монографии Яна Басары «Терминология сельского строительства в польских диалектах»[14].

Полесская земледельческая терминология представлена в словаре Л. Т. Выгонной, где дается лексика, связанная с обработкой земли, интерпретированная в семантическом плане в статье того же автора «К системному описанию полесских названий земельных угодий» (см. «Полесье». М., 1968) и лексика, относящаяся к земледельческим орудиям, этнографическое описание которых было дано ранее А. К. Сержпутовским в статье «Земледельческие орудия белорусского Полесья»[15].

Словарь В. В. Анохиной и Н. В. Никончука «Полесская терминология пчеловодства» содержит не только термины, относящиеся к архаическому, полностью и широко сохранившемуся только в Полесье способу разведения пчел — бортничеству, но и к современному способу содержания пчел — культурному пчеловодству, использующему рамочные ульи.

---

10 См. «Восточнославянский этнографический сборник».

11 См. там же.

12 Несомненный интерес представляет также альбом «Беларуская народная архітэктурная разьба» (Мінск, 1958), где дано немало снимков и зарисовок из Белорусского Полесья.

13 См.: J. Tarnacki. Studia porównawcze nad geografią wyrazów (Polesie—Mazowsze). Warszawa, 1939.

14 См.: J. Basara. Terminologia budownictwa wiejskiego w dialektach polskich, cz. I. Dom mieszkalny, 1964; cz. II. Pomieszczenia gospodarcze, ogrodzenia, zamknięcia, 1965. Wrocław—Warszawa—Kraków.

15 См. сб. «Материалы по этнографии России», т. I. СПб., 1910.

Это дает возможность проследить применение старых бортнических терминов в новой пчеловодческой технике. Этнографическое описание см. в статье А. К. Сержпутовского «Бортничество в Белоруссии»[16].

Полесская терминология, связанная с архаическими видами наземного и водного транспорта, изложена в словаре Л. И. Масленниковой. Ей принадлежит также оставшийся в рукописи словарь по полесским терминам коммуникаций, который будет опубликован отдельно. К сожалению, в словаре Л. И. Масленниковой так же, как и в словаре Д. А. Бейлиной, не представлен с достаточной полнотой материал западного Полесья. В словаре Д. А. Бейлиной ботаническая терминология дана фрагментарно. Вообще, создание полесского ботанического словаря — дело, требующее многолетнего и систематического труда, едва ли выполнимого в близком будущем.

Словарь Н. В. Никончука, содержащий полесские названия птиц, — единственный словарь, наряду со словарем по пчеловодству, где обильно представлена лексика из восточной части украинского Полесья. По полноте материала его можно считать первым в своем роде областным орнитологическим словарем. Достойно сожаления, что ценная картотека по полесским названиям диких животных, составленная Р. В. Булатовой, не была подготовлена и обработана в виде словаря. Существенным недостатком настоящего сборника следует считать также отсутствие словаря по животноводческой терминологии, которая собиралась во время работы Полесской лингвистической экспедиции, но оказалась представленной неполной картотекой, требующей дополнений и уточнений.

Принцип изучения лексики по отдельным тематическим группам, тесно связанным с этнографическими особенностями и реалиями, при целом ряде преимуществ обладает тем существенным недостатком, что оставляет за своими пределами значительную часть абстрактной и предметно-бытовой лексики. Для того, чтобы в некоторой мере восполнить этот пробел и дать читателю более общее представление о полесском словаре в целом, в сборнике публикуются два словаря, отражающие специфическую областную лексику. Словарь Ф. Д. Климчука представляет собой выборку из словарных записей и материалов, которые собирал автор в течение многих лет в своем родном селе Симоновичи, находящемся в Западном Полесье в 10 *км* к северу от г. Дрогичин. Строгий лимит сборника вынудил его составителя, вопреки его теоретическим взглядам на характер диалектного словаря, пойти на очень значительное сокращение материала Климчука. Выборку лексем и редактирование словаря произвела С. М. Толстая, которую

---

[16] См. сб. «Материалы по этнографии России», т. II. Пг., 1914.

в известной мере можно считать соавтором Ф. Д. Климчука, разделяющим с ним ответственность за научную ценность словаря.

Еще более фрагментарным является словарь Н. В. Никончука, который по той же причине был подвергнут составителем сборника сокращению более чем на три четверти. Н. В. Никончук готовит большой сравнительный лексикон трех населенных пунктов Житомирского Полесья по типу малопольского диалектного словаря М. Куцалы. Материалы для публикуемого в этом томе словаря Н. В. Никончука были собраны в с. Листвин, расположенном немного южнее г. Словечно, в северо-восточном украинском Полесье недалеко от границы с БССР. Они служат дополнением к двум опубликованным дифференциально-выборочным словарям П. С. Лысенко по восточному и среднему украинскому Полесью — «Словник діалектної лексики середнього і східного Полісся» и «Материалы для словаря диалектной лексики северной Житомирщины» [17].

В целом тематические и краткие дифференциальные словари, помещенные в настоящем сборнике, вводят в научный оборот новый материал, представляющий несомненную ценность для сравнительной славянской лексикологии и семасиологии. И если в большинстве случаев они не предлагают неизвестных по другим словарям лексем, словообразовательных моделей и значений, то они дают нужные сведения по географии слов, позволяющие наметить ряд предварительных изоглосс, определить место полесской лексики по отношению к словарному фонду других славянских диалектов, в первую очередь соседних.

Чтобы ориентировать читателя в этом направлении, авторы ряда словарей приводят в конце словарных статей сравнительный материал, почерпнутый из полесского атласа Ю. Тарнацкого и монографии К. Мошинского о Восточном Полесье, из рукописного словаря И. К. Белькевича [18], содержащего восточнобелорусскую лексику могилевских диалектов (преимущественно Мстиславщины и Оршанщины), словаря И. И. Носовича, у которого основная часть материала собрана также на Могилевщине, словаря центральнобелорусских диалектов Червенщины (юго-восточнее Минска) М. В. Шатерника, словарного материала Т. Ф. Стешкович из Волковыского р-на Гродненской обл. и П. В. Стецко из Зельвенского р-на той же Гродненской обл., словаря польских диалектов Яна Карловича и других,

(Стэцко, 1962)

[17] Более полные библиографические данные о словарях, упоминаемых в предисловии кратко, см. в рубрике «Источники» списка сокращений.

[18] Словарь И. К. Белькевича общим объемом более 60 печатных листов создавался автором более 30 лет, начиная с 20-х годов нашего века. Безусловно, это — наиболее полный и ценный из всех существующих областных словарей белорусского языка.

в том числе специальных словарей и этнографических исследований[19].

Территориально более отдаленные лексические соответствия, представляющие, несомненно, в целом ряде случаев еще больший интерес для славистов, в тематические словари включены не были. Можно было бы отметить не только ближайшие полесско-подляссские, полесско-мазовецкие, но и более отдаленные полесско-кашубские, полесско-псковские и полесско-севернорусские, наконец, иные полесско-западнославянские и полесско-южнославянские (в основном через карпатскую зону) соответствия. Все они требуют специальных исследований.

Для примера можно привести некоторые полесско-карпатско-южнославянские параллели по списку, предложенному «Программой собирания материалов для „Карпатского диалектологического атласа“» (М., 1964). Естественно, что эти примеры далеко не охватывают всей общей карпатско-полесско-южнославянской лексики, хотя бы потому, что они основываются главным образом на материале одного полесского пункта — с. Симоновичи[20].

полесск. *полóн'а* 'открытое пространство, не поросшее деревьями и кустарником' (Лх. Гр. Смн.), карпат. *полонина* 'горное пастбище' (№ 19)[21]; южнослав. *планина* 'гора; горное пастбище, луг';

полесск. *сýткы*, *сýточкы* 'тесный проход, очень узкая улица' (Смн.)[22]; карпат. *сутісок* 'тесный проход, узкая улица' (№ 20); серб.-хорв. *сȕтјеска* 'узкое горное ущелье';

полесск. *вір* 'водоворот, омут' (Хр. Вл. Зс. Кч. Кн.); карпат. *вір* то же (№ 27), южнослав. *вир* то же;

полесск. *подзнок* 'настил под стог, скирду' (Смн.); карпат. *подина* 'застеленное хворостом, соломой место для копны сена, стога' (№ 33); сербск. *пòдина* 'настил под стог, нижняя часть стога; грубо сложенный пол; подстилка';

полесск. *бéрва* 'кладка' (Гр. Ом. Дк. Гл. Вт. Вл.); карпат. *бервь* то же (№ 39); южнослав. серб. *бр̂в* то же, болг. *бръв* то же;

полесск. *годúна* 'погода' (Смн. Зд.), 'хорошая погода' (Зд.); карпат. *година* 'погода, хорошая погода' (№ 40); серб.-хорв. кайкавск. *година* то же.

---

19 См. рубрику «Источники» списка сокращений.

20 Приношу благодарность Ф. Д. Климчуку за предоставленные в мое распоряжение диалектные записи из с. Симоновичи (сокр. Смн).

21 Карпатские лексемы и их значения даны в той форме и толковании, в какой они представлены в Карпатской программе. В скобках после толкования дается номер вопроса программы.

22 Ср. также *сутки* 'узкий проход между сараями' в Забужье, в Ломазском говоре (бывш. Бельский уезд); см.: И. В. Бессараба. Материалы для этнографии Седлецкой губернии. «Сб. ОРЯС», т. XXV, № 7. СПб., 1903, стр. 314.

полесск. *полój* 'подснежная вода' (Дк.); *полýj* 'вода на льду' (Кн. Дрн. Дв.); карпат. *полой* 'пойма, мелководье' (№ 28); серб.-хорв. *пòлоj* 'пойма, мелководье';

полесск. *óкыд'* 'снег, выпадающий ранней весной, после того, как зимний снег сошел' (Смн.); *óкит'* 'весенний снег, выпадающий на короткий срок и обычно быстро тающий' (Дк.); *пошлá óкит'*, *óкит' идé* (Дк.); карпат. *окидь* 'иней', 'лёд на ветвях деревьев, снег на ветвях деревьев', 'весенний заморозок' (№ 43); серб.-хорв. *китúна* 'хлопья снега на ветвях деревьев'; *ѐкитити* 'украсить';

полесск. *тýча* 'дождь с ветром, буран' (Хр.); карпат. *туча* 'град', 'гроза, грозовые облака' (№ 51); серб.-хорв. *тȕча* 'градобитие';

полесск. *кы́снуты* 'мокнуть, размокать' (Смн.); *кы́слаjа погóда* 'мокрая погода' (Дк.); карпат. *кúснути* 'мокнуть' (№ 52); серб.-хорв. *кȉснути* 'мокнуть'; болг. *кúсна* 'мочить';

полесск. *кал* 'грязь', 'ил' (Смн.), *вы́кал'ати* 'измазать грязью, илом' (Смн.); карпат. *кал* 'грязь', *закалити* 'помазать грязью' (53); болг. *кал* 'грязь', серб.-хорв. *кȁљав* 'грязный';

полесск. *блы́скавыц'а* 'молния с громом', 'молния без грома' (Смн.); карпат. *блискавиця*, *блискавка* 'молния с громом', 'молния без грома' (№ 54); болг. *бля́скам* 'блистать, сверкать';

полесск. *сúдало* 'насест' (Смн.), карпат. *сідало* 'насест' (№ 68); болг. диал. *седáло* 'гнездо'; макед. *сéдело* 'гнездо';

полесск. *крылó*, мн. *крылá* 'крылья', 'плавники рыбы' (Смн.); карпат. *крила* 'крылья птицы', 'плавники рыбы' (№ 74), серб.-хорв. чакавск. *krila* 'плавники рыбы'.

полесск. *лускá* 'чешуя рыбы', 'очистки проса, гречихи, ячменя' (Смн.); карпат. *луспа* 'чешуя рыбы', 'скорлупа', 'очистки' (№ 75), серб.-хорв. *љу̏ска* 'шелуха', 'чешуя'; болг. *лю́спа* 'шелуха, чешуя';

полесск. *лыскы́* 'заросли лесного ореха' (Св.); карпат. *ліска* 'лесной орех', 'лесной орешник' (№ 92); серб.-хорв. *лѣ̏шник* 'лесной орех'; болг. *лéшник* 'лесной орех';

полесск. *ж'абор'úн'н'е* 'лягушачья икра' (Смн.); карпат. *жаборина*, *жабуриння* 'тина, ряска, водоросли'; 'лягушачья икра' (№ 102); болг. *жабуня́к* 'ряска, нитчатка'; серб.-хорв. *жȁбњāк* 'лягушачья икра'; *жабдкрек* 'ряска, нитчатка, тина';

полесск. *пычýрка* 'шампиньон' (Смн.); карпат. *печурка*, *печерица*, *печарка* 'шампиньон', 'гриб' (№ 105); болг. *печýрка* 'шампиньон'; серб.-хорв. *пѐчȕрка* 'гриб';

полесск. *сынбвэц'* 'племянник' (Смн.); карпат. *синовець* 'сын' (№ 118); серб.-хорв. *синбвац* 'племянник, сын брата';

полесск. *прывыд'úнэц* (*прывыд'úнка*) 'неродной ребенок для одного из супругов, пасынок (падчерица)' (Смн.); карпат. *приведеник* (*приведеница*) то же (№ 126); болг. *приведеник* (*приведеница*) 'пасынок (падчерица)';

полесск, *ба́бын*, *ба́бына*, *д'і́дув*, *д'и́дова*, *ма́мын*, *ма́мына*, *та́тув*, *та́това* — ласкательно-уменьшительное обращение бабушки resp. деда, матери, отца к внуку, resp. внучке, сыну, дочери (Смн.); карпат. *бабин* и т. п. то же (№ 129); серб.-хорв., макед. *бабино*, *мамино* то же;

полесск. *вы́льц'и* мн. 'рот, пасть' (Смн.); карпат. *вилиця* 'челюсть, челюстная кость' (№ 133); серб.-хорв. *вȉлица* 'челюсть';

полесск. *пл'и́чка* 'часть одежды выше лопаток' (Смн.); карпат. *пліче* 'вид женской одежды', 'часть рубахи' (№ 172); серб.-хорв. *плѣ̏ћка* 'лопатка';

полесск. *колбшва* 'штанина' (Смн. Лк. Св. Зд. Сп.); карпат. *колошни*, *холошни* 'вид штанов' (№ 176); серб.-хорв. *хла̏че* 'штаны, брюки', словенск. *hlače* то же;

полесск. *ды́jка* 'коровий сосок' (Смн.); карпат. *дойка* 'дойная корова'; 'коровий сосок' (№ 180); серб.-хорв. *до̑jка* 'вымя', 'женская грудь';

полесск. *пух'и́р* 'волдырь' (Смн.); карпат. *михур*, *міхирь* 'волдырь', 'пузырь' (№ 184); серб.-хорв. *мѐхур* 'волдырь', 'пузырь';

полесск. *по́шэс'ц'* 'напасть, что-либо вредное, злое' (Смн.); карпат. *пошесть* 'болезнь, эпидемия' (№ 188); серб.-хорв. *по̏шаст* 'заразная болезнь, повальная болезнь, мор';

полесск. *ска́лка* 'капля жира, плавающая в похлебке, супе' (Смн.); карпат. *скала*, *скалка* 'заноза, щепка' (№ 189); серб.-хорв. *ска̏ла* 'ломтик, кусочек'; *ска̏ла сла̏нине* 'кусочек сала'; словенск. *skaliti* 'замутить';

полесск. *ку́ча*, *ку́чка* 'маленький домик, хижинка'; 'отгороженное место в хлеву, сарае' (Ол. Лк. Смн.); карпат. *куча* 'маленький дом', 'хибарка' (№ 202), серб.-хорв. *ку̏ћа* 'дом'; болг. *къща* 'дом';

полесск. *коша́ра* 'загон для скота' (Смн.); карпат. *кошара* 'загон для овец на горном пастбище', 'загон для скота в селе' (№ 205); серб.-хорв. *ко̏шара* 'загон для скота', 'хлев'; болг. *коша́ра* 'загон для скота';

полесск. *обо́ра* 'большой сарай' (Смн.); карпат. *обора* 'загон', 'хлев' (№ 209); серб.-хорв. *о̏бор* 'загон для скота', болг. *обо́р* 'хлев';

полесск. *бжог* 'деревянная часть ухвата' (Смн.); карпат. *ожог* 'кочерга' (№ 225); серб.-хорв. *о̏жег* 'кочерга', 'совок для углей';

полесск. *ко́рмык* 'боров на откорме' (Смн.); карпат. *кормник* то же (№ 244); серб.-хорв. *ко̏рме* 'подсвинок';

полесск. *пудґа́рл'а* 'ремешок в уздечке, проходящий под шеей' (Смн. Зд. Сп. Лп.), *пудга́рле* 'часть ярма без кульбак' (Зм.); карпат. *підгорля*, *підгорліна* 'огрудок', 'нижняя часть ярма' (№ 254); серб.-хорв. *по̏дгрљача* 'нижняя часть ярма';

полесск. *навы́лник* 'навильник, пласт сена, соломы, который можно захватить вилами' (Смн.); карпат. *навилок*, *навилка* то же (№ 256); серб.-хорв. *на̏виљак* то же;

полесск. *колóмаз'* 'колесная мазь' (Смн.); карпат. *коломазь* то же (№ 289); серб.-хорв. *ко̏ломāз* то же;

полесск. *забавны́j* 'медлительный, требующий много времени' (Смн.); карпат. *бавный* 'медленный, медлительный, требующий много времени' (№ 302); болг. *бáвен* 'медленный, неторопливый';

полесск. *плы́ткыj* 'пологий, некрутой' (Рд.); карпат. *плиткий* 'мелкий, неглубокий', 'плоский' (№ 321); серб.-хорв. *пли̏так* 'мелкий, неглубокий'; болг. *плúтък* то же;

полесск. *прáвыj* 'ровный', 'прямой' (Смн.); карпат. *правий* 'прямой' (№ 322); серб.-хорв. *пра̏в* 'прямой', 'подлинный', болг. *прав* 'прямой';

полесск. *гомзúты* 'бормотать (под нос)', 'упрекать', 'клянчить', карпат. *гомзити* 'ползать, кишеть (о насекомых)' (№ 341); серб.-хорв. *гмѝзати*, *гмúзити* 'ползать, пресмыкаться'; болг. *гъмжá* 'кишеть, копошиться';

полесск. *дыты́нытыс'* 'вести себя как ребенок' (Смн.); карпат. *дитинитися* то же (№ 346); серб.-хорв. *дѐтињити се* то же;

полесск. *завыршы́ты* 'сделать верх на стоге, крыше дома, сарая', 'закончить дело, работу' (Смн.); карпат. *завершити* 'сделать верх на стоге, крыше дома и т. п.', 'закончить работу' (№ 347); серб.-хорв. *завр̏шити* 'закончить, завершить'; болг. *завъ́рша* то же;

полесск. *окы́лавыты* 'получить грыжу' (Смн.); карпат. *окилавити* то же (№ 381); серб.-хорв. *о̏килавети* то же;

полесск. *освынýты* 'рассвести', 'быть застигнутым рассветом' (Смн.); карпат. *освінути* то же (№ 382); серб.-хорв. *о̏сванути* то же;

полесск. *понóсытыс'* 'заноситься, гордиться'; карпат. *поноситися* то же (№ 389); серб.-хорв. *по̏носити се* то же;

полесск. *прыстáты* 'женившись, пойти жить в семью жены', 'примкнуть, пристать', 'устать, утомиться' (Смн.); карпат. *пристати*, *приставати* 'женившись, пойти жить в семью жены'; 'примкнуть' (396); болг. *пристáна*, *пристáвам* 'пойти замуж самовольно, без согласия родителей';

полесск. *псовáты* 'портить' (Смн.); карпат. *псувати* 'ругать, грубо ругать' (№ 399); серб.-хорв. *псо̏вати* то же; болг. *псувам* то же; словенск. *psovati* то же;

полесск. *пýлытыс'* 'напрягаться из всех сил', *вы́пулыты гóчы* 'выпучить глаза' (Смн.); карпат. *пулити* (*очи*), *выпулити* (*очи*) 'выпучить глаза' (№ 400); серб.-хорв. *бу̏љити* 'таращиться', *бу̏љити о̏чи* 'таращить глаза', *избу̏љити о̏чи* 'вытаращить глаза';

полесск. *ковзты́* 'скользить'; *кóвзатыс'* 'поскальзываться', 'кататься на льду' (Смн.); карпат. *ховзати(ся)* 'скользить' (№ 422); болг. *хлýзгам*, *хлýзна* 'поскользнуться'; *хлъ́згам се* 'скользить';

полесск. *цэ̀ркаты* 'доить тонкой струей или по капле' (Смн.); карпат. *церкати* 'доить, доить тонкой струйкой' (№ 423); болг. *църцóря* 'сочиться, еле-еле течь';

(?) полесск. *шолóпаты* 'кумекать, разбираться' (Смн.); карпат *шолопати* 'ковырять носом (об утке, гусе)' (№ 427); серб.-хорв. *шльáпати* 'шлепать';

полесск. *ныґды* 'никогда' (Смн.); карпат. *ніґда* 'никогда' (№ 445) серб.-хорв. *нӣгда* 'никогда', полесск. *ныгдэ́* 'нигде' (Смн.); карпат. *нігде* 'нигде'; серб.-хорв. *нӣгде* 'нигде';

полесск. *сáмо*: *сáмо так* 'именно так', *гэ́так сáмо* 'точно так', *сáмо ты́л'ко* 'как раз столько' (Смн.); карпат. *само* 'только, лишь' (№ 450); серб.-хорв. *са̏мо* то же; болг. *сáмо* то же;

полесск. *нашчосэ́рцэ* (Смн.) 'натощак'; карпат. *натще*, *натще сердце* то же (№ 464); серб.-хорв. *наште срца* то же;

полесск. *на чóрныj паз'у́р* (*н'бгот'*) 'ничтожно мало' (Смн.); карпат. *як за нігтьом чорне* 'очень мало, немного' (№ 466); серб.-хорв. *ни колико је црно испод ноката* 'ни чуточки';

полесск. *б'и́гма* 'ей богу' (Св.); карпат. *бігме* то же (№ 469); серб.-хорв. *бдгме* то же.

Многие из приведенных выше соответствий можно назвать полесско-карпатско-южнославянскими несколько условно, так как они распространены шире полесского и карпатского ареала и встречаются в ряде других восточнославянских (прежде всего украинских), а также западнославянских диалектов (ср., например, польск. łuska 'чешуя, шелуха'; płytki 'мелкий', 'плоский'; psować 'ругать'). Естественно, что определению ареала почти каждого из приведенных слов может быть посвящена отдельная статья.

В том же предварительном плане отметим еще несколько полесско-южнославянских соответствий (здесь также термин «полесско-южнославянский» употребляется условно):

полесск. *чоловúчок* 'зрачок' (Смн.); болг. диал. *човечé*, *човéчец* то же;

полесск. *плычкó* 'лопатка' (Смн.); серб.-хорв. *плѣ̏ћка* то же;

полесск. *стонбга* 'сороконожка' (Смн.); серб.-хорв. *стднога* то же;

полесск. *кáпа* 'покрывало' (Смн.); серб.-хорв. *ка̏па* 'шапка, головной убор'; болг. диал. *кáпа* то же;

полесск. *жы́лавыj* 'мускулистый, крепкий' (*жы́лавыj чолов'и́к*), 'упругий, сбитый' (*жы́лавыj х'ли́б*) (Смн.); серб.-хорв. *жӣлав* 'мускулистый (о человеке)', 'косослойный, крепкий (о древесине)';

полесск. *дрóкаты* 'кричать, неумело крикливо петь, читать, говорить' (Смн.); серб.-хорв. *дре́чати* (сов. *дре́кнути*) 'кричать, реветь, визжать';

полесск. *мумрытáты* (сов. *мумрынýты* 'мямлить') (Смн.); болг. *мъ̀мря* 'бранить, журить'; серб.-хорв. *мȕмлати*, *мȕмљати*, *мрмљати* 'бормотать, ворчать';

полесск. *втронч'áтыс'* 'вмешиваться, соваться' (Смн.); болг. *втре́нчвам* 'устремлять (взор и т. п.)';

полесск. *ты́ц'нуты* 'ткнуть' (Смн.); серб.-хорв. *ти́цати* 'касаться, притрагиваться'; болг. *ти́кна* 'толкнуть, пихнуть';

полесск. *пры́тыты* 'нести с трудом, тащить' (Смн.); серб.-хорв. *пр̏тити* 'нагружать, взваливать на спину';

полесск. *пра́жыты* 'жарить'; *прыпра́жытыс'* 'поджариться, испечься' (Смн.); серб.-хорв. *пр̏жити* 'жарить, палить'; болг. *пъ́ржа* то же;

полесск. *трасты́* 'искать' (Смн.), болг. *тъ́рся* то же;

полесск. *пырты́* 'дуть' (о ветре); *ви́т'ор пре́* (Смн.); серб.-хорв. *пи́рити* 'слегка дуть, веять (о ветре)';

полесск. *здэ̀рпаты* 'крупно смолоть' (Смн.); серб.-хорв. *др̏пати* 'рвать, разрывать, выдирать'; болг. *дъ̀рпам* 'дергать, вырывать';

полесск. *вкл'а́кнуты* 'осесть, привалиться' (Смн.); серб.-хорв. *клѐкнути* 'стать на колени'; болг. *кле́кна* 'присесть на корточки';

полесск. *круну́ты* 'повернуть, свернуть'; 'съездить' (Смн.); серб.-хорв. *кре́нути* 'двинуть, двинуться, тронуться'; болг. *кре́там* 'брести, идти медленно';

полесск. *пырылэ̀ты* 'пройти (о дожде)'; *до́шч пырыле́тыў* (Смн.); болг. диал. *лети́ дъш* 'идет дождь';

полесск. *то́ргаты* 'дергать (о волокнах льна)' (Смн.); серб.-хорв. *тр̏гати* 'дергать, рвать, обрывать'.

Наконец, отметим еще несколько наиболее характерных соответствий из с. Листвин (сокр. Лст.) из украинского Восточного Полесья:

полесск. *чэ̀ме̂р* 'болезнь живота' (Лст.); серб.-хорв. *чѐме̄р* 'горечь, желчь'; 'печаль, огорчение, угнетенное состояние';

полесск. *сто́тны* 'похожий' (Лст.); серб.-хорв. *йсти* 'такой же, тот же';

полесск. *мли́чо̂ви* 'слабеющий (при виде крови)' (Лст.); серб.-хорв. *млѝтав* 'вялый, слабый, немощный';

полесск. *пре́сна зима́*; *пре́сна земл'а́* 'зима, когда не замерзает земля', 'незамерзшая земля' (Лст.); серб.-хорв. *пре́сно ме̂со*, *пре́сно те̂сто*, *пре́сна ко̂жа* 'сырое мясо, тесто, кожа'; болг. *пре́сен* 'свежий';

полесск. *цуро́к* 'струя' (Лст.); серб.-хорв. *цу̏рити* 'течь'; ср. полесск. *цуруба́н'ит'* 'сильно лить (о дожде)',

полесск. *зѐпа́т'* 'судорожно хватать воздух' (Лст.); болг. *зя̀пам* 'разевать рот, зевать';

полесск. *гиба́т'* 'месить' — в сочетании с сущ. *ко̂ро̂ва́ј*: *гиба́т' ко̂ро̂ва́ју* (Лст.); серб.-хорв. *гѝбаница* 'слоеный пирог с творогом, сыром и т. п.'; болг. *ба́ница* то же;

полесск. *дж̑и́ўкат'* 'чирикать (о воробьях)' (Лст.); серб.-хорв. *ци̏в-ци̏в* 'чик-чирик (о воробьях)'; *цивца̏н* диал. детск. 'воробей' район Смедеревска Паланка (сообщил В. Михайлович); болг. диал. *цивга́р* 'воробей' (из греч.?);

полесск. *бо̂хо̂т'е́т'* 'колотить' (Лст.), болг. *бъ̀хтя* 'бить, ударять'; серб.-хорв. *ба̀хтати* 'топотать, топать, бить ногами';

полесск. *сутон'áје* 'смеркается' (Лст.); серб.-хорв. *су́тон* 'сумерки, сумрак'.

Так как каждый из тематических словарей является по своему характеру сравнительным, дающим материал из нескольких пунктов, реестровое слово дается в квадратных скобках как слово вне- или наддиалектное, как слово языка-посредника, каковым в данном случае служит русский язык. Если диалектное слово отсутствует в русском языке, то реестровое слово дается в том его облике, в каком бы оно по предположению составителей оказалось в русском литературном языке, если бы оно было сохранено или заимствовано. За реестровым словом следуют лексемы в фонетической транскрипции[23]. После каждого фонетического варианта и словообразовательного варианта следует указание, в каком из пунктов они зафиксированы. В случае, если одна и та же форма (один и тот же фонетический или словообразовательный вариант) встречается в нескольких пунктах, пункты указываются в последовательности их географического расположения с запада на восток[24]. При наличии нескольких значений слова, т. е. нескольких толкований, пункты приводятся после каждого из толкований, а также после каждого примера. Грамматические пометы следуют только после первого фонетического варианта. При различных словообразовательных или грамматических вариантах пометы ставятся после каждого варианта, не совпадающего грамматически с первым фонетическим вариантом. Неграмматические пометы ставятся после грамматических в круглых скобках[25]. Фразеологические сочетания, в которые входит реестровое слово, приводятся после всех толкований и отделяются от них знаком ромба (◊). Вместо слова, которому посвящена словарная статья, в сочетаниях ставится знак тильды (~). Значения слов даются по-русски при соблюдении принципов переводного двуязычного словаря. В тех случаях, когда перевод затруднителен, или важно более полное раскрытие термина, связанного с определенной реалией, процессом производства и т. п., дается перевод и толкование, или только толкование. В тематических словарях толкование отдельных слов, главным образом глаголов, дается лишь в их специальном терминологическом значении. Например, в словаре

---

[23] Для словарей принята упрощенная фонетическая транскрипция, где *ы—и*, *э—е*, *а—'а*, *о—'о*, *у—'у* соответственно — пары с предшествующим твердым и мягким согласным. Мягкость согласных передается знаком ' : *т* (твердое) и *т'* (мягкое); долгота согласных передается удвоением — *цц* (*ц* долгое), *н'н'* (*н'* долгое мягкое). Графема *г* означает *г* фрикативное, а *ґ* — взрывное. Более подробно о фонетических особенностях см. в статье М. И. Лекомцевой и С. М. Толстой «Фонологический комментарий к полесским диалектам» в кн. «Полесье» (М., 1968).

[24] См. список населенных пунктов и карту в конце книги.

[25] См. список сокращений.

по ткачеству лексема [брать] толкуется только как: 1. дергать, теребить лен; 2. выбирать на поле стебли созревшей поскони, а в словаре по пчеловодству как: 1. добывая, приносить мед в улей; 2. вырезать соты в колоде, отделять мед в рамке.

Материал из других словарей приводится в конце всей словарной статьи, где даются заглавные слова из соответствующих словарей без изменения их орфографии или транскрипции; затем кратко, иногда с некоторой адаптацией формулируется значение. Если это значение идентично значению, приводимому в словарной статье, ставится сокращение *ib.* или соответственно *ib. 1* — в том случае, когда значение из цитируемого словаря совпадает только с первым значением, данным в словарной статье, или 1. *ib.* — в том случае, когда только первое значение из цитируемого словаря совпадает со значением, данным в словарной статье, или 1. *ib. 1*, когда первая цифра указывает на номер значения в цитируемом словаре, а вторая цифра (после *ib.*) — номер значения, данный в словарной статье.

В заключение — несколько слов о подготовке настоящего издания. Существенную помощь в разработке принципов подачи материала и в оформлении словарных статей коллективу авторов оказал заведующий сектором славянского языкознания Института языкознания АН БССР В. В. Мартынов. В редактировании ряда картотек помимо редактора сборника активно участвовали С. М. Толстая и Л. И. Масленникова.

Рукописи словарей были просмотрены и выверены М. И. Ермаковой. Наиболее трудоемкую и ответственную работу на завершающем этапе — проверку подачи материала, толкований, отсылок и т. п. — провела Э. И. Зеленина. Ей редактор книги и весь коллектив авторов обязан тем, что сборник выходит в свет в настоящем его виде. Э. И. Зеленина устранила значительное число погрешностей и непоследовательностей в словарных статьях.

Ф. Д. КЛИМЧУК

СПЕЦИФИЧЕСКАЯ ЛЕКСИКА ДРОГИЧИНСКОГО ПОЛЕСЬЯ[1]

анывжэ́н' *нареч.* конечно, несомненно. И ты јйздыв? — Ох, анывжэ́н'.

ас'у́ *междом.* восклицание, которым отгоняют свиней.

бабс'ко́, -а́ *ж. (им.), с. (косв.) ув.-презр.* «баба» (старая женщина). Така́ја стара́ја бабс'ко́ чо́мхала. Пошо́в с тым бабс'ко́м.

ба́гно́, -а́ *с.* труднопроходимое болото. Ко́лыс' коло Пы́н'с'ка булы́ таки́ји ба́гна, шо ного́ју ны сту́пыш.

багра́к, а́ *м.* неровность, шероховатость (на дереве, нитке и под.). Жырды́на быз сучкы́в, оно з багра́ка́мы.

багракова́тыј, -та, -тэ, крючковатый, узловатый, шероховатый. Полотно́ жывэ́ глад'кэ, жывэ́ ј багракова́тэ. Ны́тка быз коро́сты, ны сучкова́та, алэ́ багракова́та. Бырэ́зына н'а́ка багракова́та, ныры́мна.

бадзыґо́н, -а *м.* нечто громоздкое, громадина, *в выраж.:* выли́кыј, табы́ бадзыґо́н.

бадзыґо́ныско, -а *м. ув.* «бадзыґо́н« (см.).

ба́јаты *несов.* (*устар.*) говорить, разговаривать. ◇ ба́јаты па́ц'ер (*устар.*) читать молитву. Шо там л'у́дэ ба́јут'. Ба́ба в ха́ты па́ц'ер ба́јe.

баланды́чыты *несов.* бездельничать или заниматься бесполезным делом; канителиться. Ты, Ва́с'а, ны баланды́ч, а јды гу́сы пасы́. Ни́чого баланды́чыв там ци́лыј дэн'.

бал'ково́јe, -о́го *с.* угощение в честь закладки потолочных балок при строительстве дома.

ба́л'о, -'а *м.* (*детск.*) бублик, баранка. Та́то з ми́ста прыјйдэ — Ко́л'цы ба́л'а прывызэ́.

---

[1] Публикуемые здесь материалы составляют небольшую часть диалектного словаря с. Симоновичи Дрогичинского р-на Брестской обл., собранного в 1959—1964 гг. уроженцем этого села. Симоновичи — крупное село (около 340 дворов), расположено в 10 *км* к северу от Дрогичина. Публикуемая часть словаря построена по дифференциальному принципу и включает общеупотребительную (не терминологическую) диалектную лексику, характерную для всего западного Полесья и в большинстве случаев не известную литературным восточнославянским языкам. Терминологическая (земледельческая, ткаческая и пр.) лексика Дрогичинского Полесья отражена в соответствующих статьях настоящего сборника.

барздэ́ *нареч.* невдомек. Мыни́ j барздэ́, шо Ко́л'а там миг бы бу́ты.

ба́ц'о, -'а *м.* (*детск. устар.*) отец.

бэ́блах, -а *м.* 1. недоразвитый плод; 2. (*перен.*) ребенок. Jак вона́ быз мужыка́ гэ́ты малы́ји бэ́блахы погоду́је.

бэ́јла, -ы *ж. в выраж.*: пјáныј (пјáна) бы бэ́јла.

бэ́ц'у-бэ́ц'у-бэ́ц'у *междом.* подзывные для коров.

быга́нка, -ы *ж.* понос.

бы́ло, -а *с.* верхняя перекладина в ткацком станке, в решетчатой спинке кровати, в воротах; продольное боковое бревно в дверях от сарая, скрепляющее другие части дверей. З'в'аз' в чому́-нэ́буд' выли́кому (дырыв'áнному) зовэ́ц'ц'а бы́ло.

быр, бору *м.* 1. возвышенное песчаное место; 2. (*редк.*) лес на возвышенном песчаном месте с преобладанием сосны.

бы́стра пого́да ясная солнечная погода. Jак такáја бы́стра пого́да бу́дэ, то си́но ху́тко вы́сохнэ.

бы́трэ со́нцэ очень яркое солнце. И в зы́му можэ́ бу́ты бы́трэ со́нцэ, јак вэ́л'мы јáснэ, шо аж дывы́тыс' ни́јак.

бы́трыј ого́н' яркий, сильный огонь. На бы́трому огни́ до́брэ блины́ пычы́.

бы́ц'а, -и *ж.* (*детск.*) корова, теленок.

быци́-быци́-быци́ *междом.* подзывные для телят.

бычовны́к, -á *м.* возвышающийся над остальной поверхностью берег (канавы, пруда и т. п.).

блави́сночка, -ы *ж.* ритуальный хлебец, величиной с яйцо, который пекли на благовещение из «первого» теста, святили и сохраняли в течение года.

бл'аву́с³каты *несов.* молоть чушь, болтать. Ни́шо бл'аву́с³кав, алэ чы то прáвда.

блызнá, -ы́ *ж.* ошибка при вдевании ниток в нитченку.

бл'о́хаты *несов.* плескаться, булькать (о воде). По́вну бу́н'ку воды́ ны налывáј, а то јак ныстымэш, то бл'о́хатымэ. Воды́ мно́го вы́пыв, то бл'о́хаје в жывоти́.

блуд, -у *м.* 1. затмение, туман в голове; 2. *в выраж.*: пошо́в у блуд — нашло затмение. Дэс' на мынэ́ н'áкыј блуд најшо́в, ходжу́ по тых ко́рчыках и ныјáк ны добју́с', куды́ јты.

бл'у́ма, -ы *ж.* плакса, рева.

бл'у́маты *несов.* (*презр.*) плакать, лить слезы, реветь. Всэ бл'у́маје ј бл'у́маје гэ́та бл'у́ма, аж го́чы чырво́ны од плачу́.

бо́вчытыс' *несов.* смотреть исподлобья, коситься, бычиться. Злыј на мынэ́, јак судош'áјимос', то бо́вчыц'ц'а. Коровы́ бо́вч'ец'ц'а, хо́чут' боро́тыс'.

бо́жкаты *несов.* охать, кричать, приговаривая «ој бо́жэ, ој бо́жымыј».

бо́з'о, -'á *м.* (*детск.*) бог.

боло́то, -а *с.* 1. болото; 2. сено, скошенное на болоте. Коровы́ в боло́ты хо́д'ет'. Дав боло́та коро́вы.

бонова́ты *несов.* буйствовать. Тыпэ́р гэ́так ны розы́јдыц'ц'а, ны бу́дэ так бонова́ты, бо боја́тымыц'ц'а.

боры́ско, -а *м. презр.* к «быр» (*см.*).

боровы́ј, -а́ја, -о́је относящийся к «бору» *см.* «быр» 1. ◇ ~ зымн'а́ — супесчаная почва на возвышенном месте. ~ зи́л'л'е — однолетние растения, растущие на «бору», в «бору». ~ грыб — белый гриб с короткой ножкой, растущий на «бору», в отличие от белого гриба с длинной ножкой, выросшего на низком месте, который называют «моховы́ј грыб».

борода́јка, -ы *ж.* весенний цикл обрядовых песен. Спыва́лы борода́јку — гэ́то высну́ вславл'а́лы.

боро́к, -рку́ *м. ум. ласк.* к «быр» (*см.*).

бору́шкатыс' *несов.* возиться, куражиться, шутить, Був пја́ныј, да бору́шкавс', бору́шкавс', дај засну́в.

бр'а́знуты *сов.* 1. брякнуть, звякнуть; 2. брякнуться. Бр'а́знув выдро́м. Ны став лады́шку на крај, бо бр'а́зно. По зуба́х бр'а́зну.

брата́нэц', -нц'а *м.* неродной брат (двоюродный, троюродный и т. д.).

бра́ты *несов.* 1. брать; 2. бранить, пробирать. Вызыва́лы в сил'сов'е́т, да вжэ бра́лы, бра́лы, шо жы́нку обыж'а́в.

браты́ха, -ы *ж.* жена брата.

братова́ја, -э́ји *ж.* (*редк.*) жена брата *ср.* братыха́.

бры́жы *только мн.* рябь на воде.

брыни́ты *несов.* зудеть (о ране). Ра́на брыны́т', мо́жэ го́јитыс' почнэ́.

бры́с³каты *несов.* 1. брызгать (о зерне); 2. обругивать. Бры́шчэ (*или* бры́с³каје) жы́то, јак моло́тыш. Ба́ло вс'ого́ було́, и в го́чы бры́с³каје, и ны одзыва́јицц'а.

брыта́н *м. в выраж.*: табы́ брыта́н (о человеке крепкого сложения). Мужчы́на здоро́выј, табы́ брыта́н.

бро́хаты *несов.* 1. плескаться (о воде); 2. плескать водой; 3. шлепать по воде, по грязи. Вызэ́ во́ду, та́ја вода́ бро́хаје. Ду́мају, шо то бро́хаје в са́жолцы, аж то хло́пци купа́јуц'ц'а. Бро́хаје чы́рыз боло́то. Бро́хаје во́ду выдро́м с коло́д'аза в цэ́бэр. Буду бро́хаты по кало́вы.

бу́ба, -ы *ж.* (*детск.*) ягода, ягодка; горох, горошина.

бу́бјон, -бна *м.* 1. (*устар.*) барабан; 2. голое пространство, лишенное растительности; (*перен.*) лысая голова. На гэ́тому бу́бны коро́ва ныц ны�́ис'ц'а. В тыбэ́ нымá чого́ чыса́ты, в тыбэ́ оды́н бу́бјон.

бу́бны *мн.* (*перен.*) дети. Јак вона́ гэ́ты малы́ји бу́бны быз чолови́ка погоду́је.

бу́л'а, -и *ж.* (*детск.*) булка.

бу́л'ка, -ы *ж.* пузырь на воде.

бул'коти́ты *несов.* булькать. Вода́ бул'коты́т' в кана́л спада́јучы.

бу́с'кы *только мн.* (*детск.*) поцелуй. Дај, Воло́д'ка, бу́с'кы.

бу́ты *несов.* 1. быть, бывать, иметься; 2. жить. Побра́лыс'а, то бу́дут' бу́ты. Чы вмру́, чы бу́тыму. Ја була́ (*жила*) в Брэ́с'ци.

бу́хнуты *сов.* 1. бу́хнуть, удариться; 2. вспыхнуть, вырваться (об огне, пламени). Ого́н' бу́хнув. По́омн'е јак бу́хнуло да вы́хватылос' з ру́бᵘкы. Дым бу́хнув. Ни́шо бу́хнуло: чы то бо́мбу кы́нулы, чы то з ору́дији стрэ́лылы. Бу́хнув голово́ју об стыну́. Бу́хнув на по́душку.

бу́хтавыц'а, -и *ж.* жидкая грязь. За Нагы́рјем була́ така́ја бу́хтавыц'а, шо пырыјі́хаты тру́дно. Коло бродка́ така́ја бу́хтавыц'а.

ва́ва, -ы *ж.* (*детск.*) болячка, рана.

ваг, -а *м.* рычаг для поднятия тяжестей.

ва́л'ух, -а *м.* увалень, пузан. Трэ́ба тако́му ва́л'уховы вда́тыс': по́кыл' вста́нэ, по́кыл' за́јдэ.

вал'у́шыты *несов.* обваливать в муке. Ны оста́выла мукы́, ны бу́дэ чым хли́ба вал'у́шыты.

ва́ра, -ы *ж.* варка, приготовление пищи. Так до́вго з гэ́тыју ва́рыју, вжэ́ јі́сты хо́чыц'ц'а.

варва́рыты *несов.* праздновать день святой Варвары. Було́ ны варва́рыты ј ны са́выты, а трэ́ба було́ куди́л'ку со́вгаты.

вары́ты *несов.* 1. варить пищу; 2. парить (о погоде). Му́сыт' дошч бу́дэ, бо вэ́л'мы вары́т'. Гарачэ́ аж вары́т'.

ва́с'ка-ва́с'ка-ва́с'ка *междом.* подзывные для свиней.

вбэ́рдытыс' *сов.* вытерпеть, выдержать, высидеть. Вын ны вбэ́рдыц'ц'а ци́лы кани́кулы вдо́ма. Ны вбэ́рдывс'а в ха́ты, пошо́в на двы́р.

вбыва́тыс' *несов.* помниться, оставаться в памяти. Мыни́ вбыва́иц'ц'а, шо на дру́гыј рык по́сл'а б'е́жынц'ув Пола́јинэ выси́л'л'е було́.

вбы́тыс' *сов.* запомниться, остаться в памяти. Мыни́ та́ја зыма́ вбы́лас', јак мы з б'е́жынц'ув прыјі́халы, була́ одлы́жлыва зыма́.

вбо́јиско, -а *с.* нечувствительный к битью, к побоям. Гэ́тој кын' тако́је вбо́јиско, ны пудогна́ты јого́.

вбу́тыс' *сов.* ужиться. Ны вбула́с' в нывисткы, пошла́ знов до дочкы́.

ввырыды́тыс' *сов.* переутомиться, перенатужиться. Сим раз вырны́с', оно́ ны ввырыды́с'.

ввыро́да, -ы *ж.* тягость; дело, требующее больших усилий, большого напряжения. Гэ́то ны ввыро́да выдро́ воды́ прынысты́.

вгамы́ты *сов.* унять, остановить, прекратить действие. Па́л'ц'а пори́зав, на́дᵗто кров тыкла́, то натэ́р кровавныку́, дај вгамы́в

кров. Хворобу́ н'а́кос' вгамы́лы. Хоти́в бы́тыс', алэ н'а́кос' јого́ вгамы́лы.

вдухмэ́нт *нареч.* (*устар.*) в один момент. Вдухмэ́нт панчо́хы вы́сохнут'.

вэ́род, -а *м.* сыпь на теле ребенка.

вэ́соч, -ы *ж.* высота, высь. Двэ́ры така́ја вэ́соч.

вэ́чор на вэ́чор каждый вечер подряд. Ходы́в до јији́ вэ́чор на вэ́чор.

вздро́, -а́ *с.* часть снопа от перевясла до среза. Поста́в снопа́ вздро́м до зымни́ а колы́с'с'ем ввэрх.

вы́гыдыты *сов.* 1. выпачкать, вымарать; 2. выругать. Ху́стку вы́гыдыла. Вы́гыдыв јији́ за ту́ју кра́жу.

вы́горнуты *сов.* 1. выгрести; 2. развернуть. Ого́л'л'е с пэ́чы вы́горнула. Жы́то с комба́јна вы́горнув. Вы́горны хлиб з бума́гы.

выднын'а́, -и́ *ж.* свет, достаточная видимость. За́рэ на двори́ выднын'а́, ны зобје́с'с'а з доро́гы.

выдно́, -а́ *с.* свет. Дава́ј вы́јдымо на выдно́. Ны заступа́ј мыни́ выдна́, бо го́лку всмыка́ју.

выжыва́н'н'е, -'а *с.* вымогательство притворством, капризом, выклянчивание.

выжыва́ты *несов. см.* вы́жыты.

вы́жыты *сов.* добиться своего (притворством, капризом). Вын јији́ л'убы́в, оно́ так шос' хоти́в јији́ вы́жыты, то нэ́быс' покы́нув.

вы́звырытыс' *сов.* разъяриться (обычно против слабого). Вы́звырывс'а на мынэ́ табы́ чорт.

вы́капаныј, -на, -нэ вылитый. Сын — вы́капаныј ба́т'ко, ры́хтык похо́жыј, и крышычкы́ позбыра́в.

вы́квыц'атыс' *сов.* перепачкаться, вымазаться. Так вы́квыц'авс'а јагод'мы́ и руба́шку вы́квыц'ав.

вы́кыц'аты *сов.* измазать, выпачкать. Вы́кыц'ав вышн'а́мы бо́роду.

вылызу́рныј, -на, -нэ большущий (очень рослый). От вылызу́рныј чолови́к. Вылызу́рнэ порос'а́. Вылызу́рныј скопе́ц' карто́пл'ув.

вылыко́нна бу́лочка пасхальный ритуальный хлебец, который святился и сохранялся целый год.

вылы́рызныј, -на, -нэ большущий, очень крупный. От вылы́рызныј карто́пэл'.

вы́л'удн'аты *сов.* выправиться, выровняться, преодолеть отставание или разрыв. Гусын'а́ вжэ було́ здыха́ло, а за́рэ зуси́м вы́л'удн'ало. Воны́ так би́дно булы́, вжэ аж пырыд војно́ју кро́хы вы́л'удн'алы.

вы́мотлошыты *сов.* уничтожить, истребить, вырвать с корнем. Лыс гу́сы вы́мотлошыв. Коро́ва капу́сту вы́мотлошыла. Вы́мотлошыла вс'у роса́ду.

вы́нытытыс' *сов.* прийти в негодность (о нитченке или ее части).

выно́сныj, -на, -нэ стройный (о дереве). Выно́сна хвоjи́на: комэ́л' ма́ло то́вшчыj за вырха́.

выпы́суваты кол'аду́ (*обряд.*) рисовать на окнах и дверях по три креста мелом, крестясь, имея при себе хлебец, свечу, тарелку, ложку кутьи, держа под рукой шапку. Часть религиозного обряда на «вод'ану́ху» (*см.*).

вы́праты *сов.* 1. выколотить белье вальком; 2. избить.

вы́пусток, -тка или (*реже*) выпушч'а́к *м.* молодняк крупного скота от одного до двух лет.

вырытыно́, -а́ *с.* 1. веретено; 2. железный стержень, на котором вертится верхний жернов.

выс'ада́ты *несов.* выступать (на поверхность). Тоби́ бры́тыс' шэ нымá чого́, шэ́но выс'ада́jе борода́. Там зымн'а́ сол'о́на, аж выс'ада́jе сыл'.

выси́лнык, -а *м.* участник свадебного обряда.

вы́смагниты *сов.* испытать жажду. А, вы́смагниjиш быз молока́.

вы́смагнуты *сов.* испариться, увариться. Молоко в пычи́ вы́смагло. Капу́ста (в духо́вцы) вы́смагла.

высоко́руваты *несов.* протяжно кудахтать. От н'а́ка ку́рыц'а высоко́руjе.

выс'о́лык, -а *м.* эвфемистическое название журавля, увиденного в первый раз в году; если употребить обычное название журавля, то будешь целый год «журы́тыс'», т. е. грустить, печалиться.

вы́солопыты *сов.* высунуть (о языке, язычке пламени в лампе).

вы́солопjаныj, -на, -нэ высунутый (о языке, язычке пламени в лампе).

вы́стогныты *сов.* пострадать (от голода). А вы́стогныjиш, jа тоби́ был'ш ны поможу́.

вы́страха *ж.* страх. Око́ла стрыл'аны́на — вы́страха в ха́ты сыди́ты.

выстрахы́т'т'е, -'а *с.* сильный страх. Выстрахы́т'т'е дывы́тыс', jак вын зали́зэ на са́мыj струпо́к.

выстрахо́цыjа *ж.* очень сильный страх.

вы́т'аты *сов.* ударить.

вы́т'атыс' *сов.* удариться.

вы́хворыты *сов.* 1. проболеть; 2. (*перен.*) пропасть. Тры ныди́ли вы́хворыв. Вы́хворыjиш быз мынэ́. Хаj воно́ вы́хворыт', гэ́тэ зи́л'л'е.

вы́ходка, -ы *ж.* походка. Иван, ну ры́хтык похо́ж на ба́т'ка, а гэ́така вы́ходтка j вхва́тка, jак jдэ чы шо ро́быт', то ры́хтык табы́ стары́j Мыкола́j.

вы́ц'оглыты *сов. см.* ц'оглы́ты.

вычоркы́ — *только мн.* вечеринка.

вы́чун'аты *сов.* выздороветь после тяжелой болезни.

вы́шароваты *сов. см.* шарова́ты.

вы́шмол'ганыj, -на, -нэ сильно загрязненный. Вжэ плычко́ в руба́сцы вы́шмол'ганэ.

вид'м'а́р, -'а́ *м.* человек, связанный с нечистой силой, колдун, чародей.

ви́транык, -а *м.* ветровая доска, служащая для укрепления соломенной крыши.

вjаз', -и *ж.* завязь. Jа́блына сы́лно цвыла́, алэ вjаз' ны вз'ала́, то ны бу́дэ jа́блык.

вjа́зы *только мн.* шея и прилегающая часть туловища. Зуси́м сон зморы́в, вжэ голова́ на вjа́з'ух ны дыржы́ц'ц'а.

вjазкы́ *только мн.* место сгиба кисти руки. Рука́ в вjазка́х болы́т'.

вкадлу́шыты *сов.* убить, укокошить. Вы́т'ав ту́jу гус' кы́jом по голови́, даj вкадлу́шыв.

вкыда́тыс' *несов.* отдаваться (какому-нибудь делу). Ты вжэ вкыда́jис'с'а в зари́бкы.

вкл'а́клыj, -ла, -лэ увядший (*прям.* и *перен.*) *см.* вкл'а́кнуты.

вкл'а́кнуты *сов.* увянуть (*прям.* и *перен.*), обветшать. Жы́то на по́лы вжэ вкл'а́кло, зо́рн'а ны вкл'а́кло, а соло́ма хи́лыц'ц'а до зымни́, ла́мныц'ц'а. Моjа́ ма́ты вжэ́ вкл'а́кла, згóрбл'ана хо́дыт', зогн'о́на аж до зымни́. Ха́та jого́ вжэ стара́jа, вжэ вкл'а́кла.

вла́дыты *сов.* прикончить. Воны́ мого́ ба́т'ка вла́дылы, воны́ jого́ забы́лы. За два дни буты́лку дикало́ну вла́дыв.

вла́сныj, -на, -нэ 1. собственный; 2. один, только лишь один. За вла́сныымы чырывы́камы ходы́ла в ла́вку, был'ш ны за чым. За вла́сным дошчо́м ны прышла́.

вло́га, -ы, *ж.* болезнь ног лошади. Jак вло́га, то на за́дн'у но́гу бу́дэ кул'га́ты кын'; зра́зу jак шэ́но вы́выдыш, то зам'е́тно, шо нал'ага́jе jо́мко на но́гу.

вло́говастыj, -та, -тэ припадающий на ногу (о лошади) *см.* вло́га.

вмли́ты *сов.* упасть в обморок.

во́ва или **во́во,** -ы *см.* кука.

вовкула́к, -а *м.* оборотень, принявший вид волка. Ко́лыс' ви́рылы, шо зна́хор, jак кого́ вро́быт', то тоj ста́не во́вком, такого во́вка зову́т' вовкула́к.

вод'ана́jа кол'ада́ день перед Крещением.

вод'ану́ха, -ы *ж. см.* вод'ана́jа кол'ада́.

в одно́стал' *нареч.* в один раз, в один слой. Дошкы́ в одно́стал' чы вдво́jе побы́ты. Шы́ла ны́ткыjу вдво́jе чы в одно́стал'. Мат'е́рыjа в воротнико́вы ны в одно́стал', а аж втро́jе.

во́ло, -а *с.* зоб (у птицы).

волоха́тыj, -та, -тэ косматый. Такы́j волоха́тыj, чому ты ны пудстрыга́jис'с'а. Н'а́кыj соба́ка волоха́тыj.

волочи́н'н'е, -'а *с.* боронование. Чы ко́нчыв волочи́н'н'е, чы шэ воло́чыт'.

воротыло, -а *с.* 1. часть ткацкого станка; 2. неповоротливый, тяжелый на подъем. Тако́јe вжэ воротыло, ныјáк ны мо́жэ гул'áты.

вплыскáты *сов. см.* вплúскаты.

вплúскаты *несов.* вбивать, втаптывать, притаптывать. Гу́сы жы́то вплúскујут', јды зжыны́ гу́сы з жы́та, а то вжэ ј так вплыскáлы.

впрыпу́ст *нареч.* с избытком, вдоволь. Тобú тут молокá впрыпу́ст, бу́дыш пы́ты, јúсты, кы́л'ко хотúты.

врáдыты *сов.* справиться. Помагáј говычкы́ загнáты в хлив, бо самá ныц ны врáджу.

враз, -а *м.* женская болезнь, связанная с нарушением нормального положения матки.

врыдóта, -ы *ж.* и *м.* скверный, пакостный (о человеке, животном). Такáја врыдóта, шо ныдовыды́ бóжэ.

вробл'áты *несов.* 1. колдовать, знахарить; 2. вделывать. Кóлыс' вúрылы, шо знахорú, знахоркы́ вмúлы вробл'áты; јак врóбыт', то мóжэ чоловúк в вóвка, в тыл'á, в котá чы в ал'бы шчо пырыкы́нутыс', мóжэ захворúты, мóжэ мóву одн'яты, мóжэ молокó од чужэ́ји до свэ́ји корóвы пырыт'агну́ты, шо схóчэ, тóје зрóбыт' знáхор. Гэ́то мынú сусúдка вробы́ла, шо корóва захворúла.

вросты́ *сов.* 1. врасти; 2. зарасти сорняками. Прóсо вросло́, јак јогó бу́дэ ополóты. Пóлэ кы́л'ко лит ны робы́лос', то так вросло́.

всмыкáты *несов.* вдевать. Всмыкáтыму ны́тку в гóлку.

всмоктáтыс' *сов.* всосаться, увязнуть. Выдрó пошлó на дно в колóд'азы и всмоктáлос' в му́л'у.

всторч *нареч.* торчком. Јак до клу́ни прырóбл'аныј трыс'-цúнныk збóку, то прыклу́ннык, а јак всторч, то сылны́к.

вталовáтыс' *сов.* утомиться, намаяться. Вталовáвс' за дэн' коло гэ́тых картóпл'ув, вóз'ачы картóпли.

втылыпы́ты *сов.* всучить, навязать. Втылыпы́лы мынú гэ́ты јáблыка.

вторóпытыс' *сов.* пристально смотреть; уставиться. Вторó-пывс'а на мынэ́ и ды́выц'ц'а.

второпл'áтыс' *несов. см.* вторóпытыс'.

втронч'áтыс' *несов.* вмешиваться, соваться. Ны втронч'áјс' в чыјú дилá.

вхы́дчына или **вхы́шчына** или **вхвы́шчына,** -ы *ж.* новоселье.

вхундувáты *сов.* отделать, закончить (о постройке). Мыколáј хáту вхундувáв.

гáдка, -ы *ж.* дума, размышление. ◊ гадáты гáдку — думать думу.

га́јц'а, -и *ж.* (*детск.*) свинья, поросенок.

га́јц'а-га́јц'а-га́јц'а *междом.* подзывные для свиней.

гал'ва́, -ы́ *ж.* веревка, свитая из лозы, применяется для скрепления чего-нибудь (в деревянной бороне, в ограде, в плотах, в ярме и т. д.).

гам *междом.* (*детск.*) ам (о еде).

га́маты *несов.* (*детск.*) кушать, есть.

ган'бы́вныј, -на, -нэ ущербный, неполноценный. Чы лухова́та, чы драчова́та, чы наку́л'гувала, одны́м сло́вом, н'а́ка ган'бы́вна була́.

гандык, -а *м.* индюк.

гандычын'а́, -'а́та *с.* индюшонок.

гандычка, -ы *ж.* индейка.

гаплы́к, -а *м.* 1. крючок в одежде; 2. низенький, маленький человек.

гара́з *нареч.* хорошо, благополучно. Чы гара́з вам ји́халос'? Дај го́споды, коб всэ гара́з, коб ныц ны зробы́лос'.

гарч'а́ты *несов.* ворчать.

га́хаты *несов.* ухать, бухать. Чу́ты, шос' га́хаје, дэс' дро́ва руба́јут'. Бо́мбы га́халы одна́ за однэ́ју.

га́хнуты *сов. см.* га́хаты.

гэ́блык, -а *м.* рубанок.

гэ́пнуты *сов.* упасть (с приглушенным стуком). Поковзну́вс'а дај гэ́пнув. Гэ́пнув з ла́вкы на пудло́гу.

гыба́, -ы́ *ж.* мера длины полотна или пряжи (5—6,5 *м*). Д'ви гыби́ вы́ткала. Сим гыб основа́ла.

гыдова́тыс' *несов.* 1. грязниться, мараться; 2. ругаться. Ны гыду́јс' об гэ́ту бл'а́ху. Гыду́јиц'ц'а на того́ чолови́ка.

гыкло́, -а́ *с.* клык.

гыкра́к, -а́ *м.* рыба с икрой.

гы́л'а-а-гы́л'а *междом.* восклицание, которым отгоняют гусей.

гы́рха, -ы *ж.* полоска овчины, идущая на рант.

глумы́ты *несов.* портить (продукты, сырье, ткани).

гнэ́нуты *сов.* стукнуть, ударить (кого-нибудь). Јды́ з гочэ́ј, б'о за́рэ гнэ́ну тыбэ́.

гныды́ј, -а́ја, -о́је 1. загоревший (о человеческом теле); 2. каштановый (о волосах); 3. гнедой (масть).

гныды́ји пчо́лы вид пчел.

гноја́выц'а, -и *ж.* навозная жижа. Ко́лыс' гноја́выцију полыва́лы капу́сту, цыбу́л'у, гуркы́.

гну́ткыј, -ка, -кэ гибкий.

говы́д'д'е *с.* (*собир.*) оводы. Напа́ло говы́д'д'е, коровы́ ны схоти́лы ходы́ты.

годы́на, -ы *ж.* 1. час; 2. время; пора; 3. погода; 4. непогода. За годы́ну ја вырну́с' наза́д. Тоды́ јак ја малы́м був, то ны тако́је врэ́мн'е було́, ны така́ја годы́на. Ну ј годы́на, на двыр ны вы́јты. Чы годы́на ны сты́хла, јак мыни́ додо́му дојты́.

гокнově́je, -о́го *с.* угощение в честь возведения стен по окна.

голова́ч, -'а́ *м.* соломенный снопик для покрытия крыши, прикрепляется колосьями вниз.

голо́дн'а, -и *ж.* голод. Гэ́та су́ша таку́ју голо́дн'у зро́быт'.

голотэ́ча, -ы *ж.* беда, бедность, нищета, голь. Така́ја голотэ́ча з сынокóсом. Вс'а ји́ха родн'а́ така́ја голотэ́ча була́. Голотэ́ча: ны опрану́ты шчо, ны обу́тыс' в шчо.

гомо́л'аты *несов.* есть, уминать, жевать. Шэ ты ни́шо жоло́пајиш, шэ гомо́л'ајиш, Васы́л', чы самы́ј хлиб, чы з молоко́м.

горат'т'е́, -'а́ *с.* пахота, пахание. Шэ горат'т'а́ хва́тыт' на д'он-два.

горэ́ныты *несов.* горчить. Булы́ крупы́ прыпо́рчаны, то ка́ша кро́хы горэ́ныт'.

горо́джа, -ы *ж.* ограда. Коро́ва пырыско́чыла горо́джу, дај в про́со вли́зла.

горо́д'н'е, -ого *с.* овощи. Горо́д'н'е вроды́ло гэ́того ро́ку.

горохвы́н'н'е, -'а *с.* стебли гороха.

госты́нэц', -нц'а *м.* 1. большак, тракт; 2. подарок.

градова́ја сырода́ среда в пасхальную неделю.

гра́је со́нцэ гало, светящийся диск вокруг солнца; согласно поверью, бывает только утром на рождество, на пасху, в день Ивана Крестителя и вечером накануне Ивана Крестителя.

грэ́мэн, -у *м.* грохот. Ду́мају, шо за грэ́мэн коло Са́ниныји ха́ты, аж гэ́то дошкы́ згруж'а́јут'.

грыбын'ова́тыј, -та, -тэ гребенчатый, угловатый. Та́ја свын'н'а́ грыбын'ова́та, ныц хо́рмы нымá.

гры́мнуты *сов.* ударить, грохнуть, грохнуться, поразить молнией. Гры́мнув з ла́вкы. Гры́мнув в плэ́чы. На мыпэ́ за то́је гры́мнэ, шо в ныди́л'у робл'у́.

груд, -а́ *м.* 1. ровная сухая поверхность; 2. сено с сухого луга. На груду́ косы́лы. Дав груда́ коро́вы.

гру́да, -ы *ж.* мерзлая земля. Моро́з, выдно́, выли́кыј, колы́ на по́лы вс'у́ды гру́да.

грумны́ци *мн.* (*религ.*) сретение. Јак на грумны́ци напје́ц'ц'а пи́вэн' воды́ц'и, то на Ју́рја наји́с'ц'а выл травы́ци.

грумны́чныј ба́т'ко (*религ.*) канун сретенья.

гуз'у́пын'кыј, -ка, -кэ очень узенький. Така́ја гуз'у́пын'ка ку́чычка, тому́ тыл'а́товы н'е́јак и повырну́тыс'.

гу́н'ка, -ы *ж.* 1. попона; 2. очень грязное платье. Скын' гэ́ту гу́н'ку, а то гэ́то гу́н'ка ны пла́т'т'е, в јому́ вжэ ны зна́ты ны́ткы, тако́је мара́тэ.

гурковы́н'н'е, -'а *с.* стебли огурца.

гу́с'алка, -ы *ж.* 1. веревка, на которой подвешена колыбель; 2. веревка, привязанная к колыбели.

гус'-гус'-гус' *междом.* подзывные для гусей.

гу́ставка, -ы *ж.* кусок полотна над плечом в старинной сорочке.

ґу́чыпка, -ы *ж.* тесемка, за которую подвешивается полотняная сумка; 2. тесемка для завязывания мешка.

ґалаґу́т, -а *м.* петух с густыми перьями на ногах. Јак накру́тыт' бува́ло в постыл соло́мы, да гану́чэј, коб тыпло́ було́, то табы́ ґалаґу́т.

ґах, -а *м.* спесивый человек, ◇ ґа́ха гну́ты — быть спесивым, чванливым. До чого́ с сыбэ́ тако́го ґа́ха гну́ты. Такы́ј вже ґах.

ґе́рґаты *несов.* гоготать (о гусях).

ґэрышува́тыј, -та, -тэ красный с белым (масть лошади).

ґылэ́ндыты *несов.* назойливо пищать, ныть, плаксиво требовать чего-нибудь. Обычно в сочетании «лы́хо ґылэ́ндыт'». Гэ́тој гандык ни́чого ґылэ́ндыт', и шо јому́ трэ́ба. Чого́ тыбэ́ лы́хо ґылэ́ндыт' — вс'пи́јиш на тој авто́бус. Чого́ тыбэ́ лы́хо ґылэ́ндыт', шо од мынэ́ хоч.

ґорґота́ты *несов.* говорить на непонятном языке. Ни́мэц' ни́шо по-сво́јому ґорґота́в.

ґруза́лок или **груза́лок,** -лка *м.* комок. Карто́пли до́брэ ны потовкла́, трэ́ба шэ груза́лкы розмына́ты.

ґу́ґза, -ы *ж. см.* ґули́ґа. Зогпэ́ ру́ку — ґу́ґза выла́зыт': ко́лыс' ныпра́вып'но зложы́лы дохтори́.

ґул'-ґул'-ґул' *междом.* подзывные для индюков.

ґули́ґа, -ы *ж.* твердый нарост на теле (человека, животного), на дереве; образуется в результате какого-либо заболевания, ранения.

даву́шка, -ы *ж.* мерзость, дрянь, напасть. Јак вы́родыц'ц'а јака́ја даву́шка, то така́ја ј пропадэ́. Даву́шка ты мала́ја.

дан', -и *ж. сущ.* от гл. «да́ты» (дать). Јака́ја ж гэ́то дан', колы́ ны дају́т', а продају́т'.

да́ча, -ы *ж. сущ.* от гл. «да́ты» (дать). Все дај и дај, и конц'а нымá гэ́туј да́чы.

двы́јнык, -а *м.* бердо, через которое проходят 360 ниток.

дэ́н' пры дн'у́ ежедневно, день за днем. Ходы́ла на робо́ту дэ́н' пры дн'у́.

джынджыру́ха, -ы *ж.* (*устар.*) кичливая, чванливая женщина.

джынджуры́тыс' *несов.* (*устар.*) кичиться, чваниться.

дзыґони́ты *несов.* течь струей, течь со звуком. Дошч в бл'а́ху дзыґоны́т'. Кров з јого́ аж дзыґоны́т'. Вода́ с цэ́бра дзыґоны́т', дэс' россо́хс'а.

дзиндзу́бэл', -бл'а *м.* вид рубанка (с узким железком).

ды́баты *несов.* медленно идти, тащиться, плестись, еле ноги передвигать. Н'а́ка ба́ба ды́блэ, јдэ́ нога́ ногы́ ны мына́јe.

дыв'а́тка, -ы *ж.* бердо, через которое проходит 270 ниток.

дывочу́р, -а *м.* молодой человек, предпочитающий общество девушек. Дывочу́р тој хло́пэц', шо был'ш з дывч'а́тамы чым с хло́пц'ами хо́дыт'.

дыды́ *только мн.* (*религ.*) дни поминовения усопших. «Дыды» бывают три раза в году: осенью, в мясоед, перед троицей.

дыдова́ја, -э́ји *ж.* (*религ.*) предпоследняя неделя мясоеда.

ды́јка, -ы *ж.* (*устар.*) коровий сосок. В коро́вы дојкы́ тылыпа́јуц'ц'а.

ды́јночка, -ы *ж. ум. ласк. к* дојны́ц'а (*см.*).

ды́рыты *несов.* издавать, источать (неприятный запах). Бо́чка од капу́сты кы́сл'у ды́рыт'. Ко́ло пожары́шча га́рл'у ды́рыт'.

дырка́ч, -'а́ *м.* старый стертый веник.

дыс'а́тн'а, -и *ж.* бердо, через которое проходит 300 ниток.

дыс'а́туха, -ы *ж.* (*религ.*) празднование десятой пятницы после пасхи.

дыт'у́к, -а́ *м.* дитя-подросток, юнец. Одны́х дыт'укы́в булы́ набра́лы в вы́јс'ко, и вси полыглы́. Ты ше дыт'у́к.

дыхавы́ц'а, -и *ж.* одышка (у животных, у человека — редко).

ди́вл'а, -и *ж.* (*презр.*) девка.

дму́хнуты *сов.* 1. дунуть (*ртом*); 2. умчаться. Дму́хнув тры разы́, по́кыл' загасы́в л'а́мпу. Си́ла на ро́вэр и дму́хнула.

добро́, -а́ *с.* 1. добро, благо; 2. культурные растения поля и огорода. От ха́ты до хлыва́ гу́зын'ка стэ́жычка, а з одного́ ј з друго́го бо́ку добро́. Ја вжэ своје́ добро́ помолоты́в, вжэ моје́ добро́ в скрын'а́х. На по́лы добро́ ростэ́ (жы́то, про́со и т. д.).

довгобра́зыј, -за, -зэ длиннолицый, с продолговатым лицом.

довговы́дыј, -да, -дэ *см.* довгобра́зыј.

до́вжа, -ы *ж.* длиннота. Шэ мно́го карто́пл'ув копа́ты, така́ја до́вжа, од доро́гы до са́мого сыла́.

довзи́зныј, -на, -нэ длиннющий.

до́до (*детск.*) 1. домой; 2. сооружение, комбинация из различных предметов. Ходи́м, Ва́сичка, до́до. На, Ва́сичка, пу́шычку, кату́шычку, каранда́шыка да робы́ до́до.

дожы́нкы *только мн.* конец жатвы и связанные с ним обряды *ср.* зажы́нкы, коза́.

дојны́ц'а, -и *ж.* деревянный подойник.

дојнычно́, -а́ *ж.* (*им.*), *с.* (*косв.*) *ув.-презр.* к «дојны́ц'а» (*см.*). Пошо́в с тым дојнычно́м.

дојты́ *сов.* получить по праву; получить обратно. Ја од јого́ дојду́ ты́ји гро́шы, шо вын в мынэ́ позыч'а́в (*или*: шо ныпра́выл'но з мынэ́ вы́шчытав). Ја од Ја́кова дојду́ постро́нкы, бо ја јому́ оддала́.

до́л'каты *несов.* тужить, сетовать на свою долю.

домы́вл'а, -и *ж.* хозяйничание, присмотр за домом и хозяйством. Вси пої́халы на выси́л'л'е, а хто на домы́вли? Ну јак тво́ја домы́вл'а, чы гэ́так табы́ јим на выси́л'ли.

до́пус'ц', -и *ж.* напасть. Ој шо гэ́то за до́пус'ц', чого́ вын за мынэ́ вчыпы́вс'а. Н'а́ка до́пус'ц', хворо́ба, за мынэ́ прычыпы́лас'.

до́рож, -ы *ж.* дороговизна. Гэ́така за́рэ до́рож на порос'а́та, ны хва́тыт' в мынэ́ гро́шэј.

доску́лыты *сов.* допечь, припереть, прижать. Јак доску́лыло, то став на по́моч клы́каты.

дотовчы́с' смэ́рты дожить до смерти. Ја вжэ стара́ја, мо́жэ коло дытэ́ј смэ́рты дотовчу́с'.

доту́ркатыс' *сов.* 1. достичь, постичь, добиться, пробиться; 2. разузнать; 3. добудиться. Ныја́к ја ны доту́ркавс', ны довми́вс'а. Шоб јак мыши́ доту́ркатыс' до Брэ́с'ц'а, ја всэ пови́дав бы. Шэ вона́ мо́жэ ј до учи́тил'ницы доту́ркајиц'ц'а (т. е. станет учительницей). Пујду́ в сыло́, всэ доту́ркајус' всэ́ пови́дају. Ныја́к јого́ ны доту́ркатыс', так засну́в.

дошч'а́выц'а, -и *ж.* дождевая вода. Ци́лыј цэ́бэр дошч'а́выци, бу́дымо мы́тыс'.

дошчу́вка, -ы *ж. см.* дошч'а́выц'а.

дран'н'е́, -'а́ *с.* действие по гл. «дра́ты» (*см.*). Пы́рыд дран'н'е́м во́вну пырыбыра́јут'.

драпкы́ *только мн.* плетение на подобие кружев из ниток, оставшихся неткаными на краю полотна.

драпч'а́стыј, -та, -тэ лапчатый (о листьях). З ја́сын'а, з гарабы́ны, з окро́пу лыст драпч'а́стыј.

дра́ты *несов.* 1. разрывать, рвать; 2. производить в жерновах гречневую и ячменную крупу; 3. теребить овечью шерсть; 4. поднимать целину, залежь. Дырэ́ бума́гу. В своји́х жо́рнах крупы́ дра́лы. Дыри́те во́вну, бо в поныди́лок чыса́ты повызэ́м. Дыру́т' Мысын'а́тыну (название урочища).

дрэ́каты *несов.* 1. сильно картавить; 2. неумело, крикливо петь, читать, говорить. Зуси́м ны вми́је чыта́ты, оно́ дрэ́каје.

дрэ́ныва, -ы *ж.* поднятая целина, поднятая залежь. На дрэ́ныны до́брэ про́са поси́јаты, ма́ло бу́дэ зи́л'л'а.

дры́вотн'а, -и *ж.* место, где рубят дрова. Дэ постоја́нно колы́дка стоји́т', руба́јут' дро́ва, лыж'е́т' ныпору́баны дро́ва — гэ́то дры́вотн'а. Соки́ру на дры́вотни забу́вс'.

дрыма́ты *несов.* 1. дремать; 2. цвести (о льне). Сыджу́ ја, дрымл'у́. Вжэ л'он дры́млэ.

дры́н'ґаты *несов.* дрожать, вибрировать. В мынэ́ ни́чого каранда́ш дры́н'ґаје, ныја́к ны можу́ ли́нији провысты́.

дры́н'ґнуты *сов.* дернуть, задеть вибрирующим предметом, полоснуть. Јак спы́ци нат'ага́в, то мынэ́ дры́н'ґнуло по руци́.

дрынґул'ова́тыј, -та, -тэ долговязый (о животных).

дробы́на, -ы *ж.* немного. Дробыну си́на вкосы́в. Дробы́на мукы́ в ч'а́сцы. ◇ одна́ ~ — совсем немножко, чуть-чуть. За́рэ домыл'у́, вжэ оно́ одна́ дробы́на оста́лас'.

дробоза́, -ы́ *ж.* мелочь. Карто́пли тыпэ́р — така́ја дробоза́.

дровы́на, -ы *ж.* (*един.* к «дрова») срубленное дерево, бревно. Воз'му́ соки́ру, дэјаку́ју дровы́ну розруба́ју.

дрогота́, -ы́ *ж.* дрожь. Дрогота́ хваты́ла.

дубэ́ц', -бц'а́ *м.* прут, хворостина.

дубыл'та́к, -а́ *м.* двойное железо в рубанке.

ду́бкы *нареч.* (*детск.*) стоймя, держась вертикально без посторонней помощи. Стан', Воло́д'ка, ду́бкы.

дуда́н, -а́ *м.* стебель одно- двухлетнего растения с малым количеством листьев, мелких отростков. Лыст на шчавје́вы пообрыва́ла, одны́ дуданы́ пооста́лыс'. Лыст на свыри́пы поопада́в, одны́ дуданы́. Н'а́кыј дуда́н тычы́т'.

дупл'а́к, -а́ *м.* старый, примитивный тип колоды-улья.

дупна́стыј, -та, -тэ дуплистый. Бру́квына дупна́ста.

дурн'а́к, -а́ *м. только ед.* пустяк. В кино́ за дурн'а́к пуска́јут', за два́ццэт' копе́јок.

ж'абори́н'н'е, -'а *с.* лягушачья икра.

жари́ты *несов.* пыхать, испускать жар. Дро́ва вжэ згори́лы, алэ шэ жары́т'.

жвыр, -у *м.* гравий. Мыни́ шэ до пудста́кув трэ́ба па́ру ко́шыкув жвы́ру накопа́ты.

жывы́ј, -уја, -о́је 1. живой; 2. теплый; 3. тонкий, сильно ссученный (о нитке). Шэ ру́б"ка жыва́ја, алэ трэ́ба протопы́ты, бо до ра́нку вы́холонэ зуси́м. Гэ́ту хвојі́ну шэ жыву́ју чырв'а́к сточы́в. Ны́тка крута́ја, ны́тка жыва́ја — гэ́то до́брэ всу́кана ны́тка.

жы́жа, -ы *ж.* (*детск.*). 1. огонь; 2. свет, светило; 3. горячо. За́рэ зас'ви́тымо жы́жу, бу́де выднэ́н'ко. В пычи́ жы́жа горы́т'. Ны чыпы́ па́л'чыком сковороды́, бо сковорода́ гар'а́ча, бу́дэ жы́жа в па́л'чык. Та́ја вылі́ка жы́жа — то ми́с'ацик, а мале́н'кы жы́жы ко́ло јіјі́ — то зы́рочкы. Мо́л'о шэ жы́жа, хај похоло́нэ.

жы́жавка, -ы *ж.* чирей.

жы́лавыј, -ва, -вэ упругий, жилистый. Н'а́кыј хлиб жы́лавыј табы́ ґу́ма. Жы́лавыј чолови́к, јого́ ны побо́рыш.

жыни́н'н'е, -'а *с.* женитьба. Жы́нин'н'е — выс'о́ла шту́ка.

жырло́, -а́ *с.* жало. ◊ ~ впусты́ты — ужалить.

жырова́ты *несов.* клевать, кормиться (о диких животных). Там дэ жыру́јут' птушкы́. Јак дэ јис'ц' ры́ба, за́јец', то ка́жут' жыру́је.

жы́ты *несов.* 1. жить; 2. бывать, быть, иметься. И в на́шуј ла́вцы дэ́колы ровыри́ жыву́т'. Молоко́ жывэ́ завси́ды би́лэ. Хлиб чы пы́шка жыву́т' пу́хкы. Ја жыву́ (бываю) ч'а́сто в Брэ́с'ци.

жмы́ндыты *несов.* скаредничать. На́шо жмы́ндыты, воз'мы́ да купы́.

жоло́паты *несов.* есть, лопать, жевать. Шэ ты ни́шо жоло́пајиш, шэ гомо́л'ајиш, Васы́л', чы самы́ј хлиб, чы з молоко́м.

жу́јка, -ы *ж.* 1. жвачка; 2. *ж.* и *м.* вялый, неповоротливый человек. Коро́ва жу́јку жује́. Гэ́то жу́јка, ны чолови́к.

жу́хаты *несов.* слегка мыть, стирать, тереть (о белье). Стару́ју руба́шку жу́хају. Тыпэ́р пожу́хају одэ́жу, а вза́втра оджыма́тыму.

забабо́ны *мн.* суеверия, предрассудки.

заба́выты *сов.* провести (время), пробыть. Ја заба́выла в конто́ры ч'ас.

заба́вытыс' *сов.* задержаться. Вода́ ны заба́выц'ц'а вы́холонуты. Кро́хы в својака́ заба́вывс'а, дај пы́зно прышо́в.

забајда́, -ы́ *ж.* чертовщина, черт знает что (*в значении:* помеха, препона). Забајда́ ны ны́ж, јим хли́ба ны вкро́јиш. На́шо гэ́ту забајду́ — шка́па поста́вылы сырыд ха́ты, оно ны пројты́. Шэ гэ́та забајда́ пуд но́гы ли́зэ, втыка́ј, а то пырыкы́ну. Забајда́ а ны чырывы́кы, табы́ колодкы́.

забајдэ́шка, -ы *ж. см.* забајда́.

забл'о́татыс' *сов.* замотаться, запутаться. Јак навыва́лы (кро́сна), то дэс' замота́лось', забл'о́талос'.

забо́куватыј, -та, -тэ однобокий. Н'а́ка бу́лка забо́кувата, ны кру́гла.

заборса́ты *сов.* зашнуровать. Заборса́в чырывы́кы.

забохо́н'аныј, -на, -нэ плоский, сглаженный. На гэ́туј гори́ го́стрыј вэрх, а в гэ́туј тупы́ј, забохо́н'аныј.

завыну́ты *сов.* начать просить, заикнуться о чем-нибудь. Малы́ј завыну́в хли́ба. Завыну́в жыны́тыс'.

заволо́ка, -ы *ж.* и *м.* бродяга.

заворушы́ты *сов.* тронуть, потревожить, побеспокоить. Дес' одиколо́н, заворушы́лы, бо вжэ ј в ку́хни чу́ты. Заворушы́лы пчо́лы, то лэ́д'шо повтыка́лы.

зага́ра, -ы *ж.* задор, рвение, тяга. Мэ́нчымы дывч'а́та ма́лы ли́пшу зага́ру вышыва́ты чым за́рэ. Јак в дыты́ны је зага́ра до кни́ж^{ш}кы, то јији́ ны трэ́ба заставл'а́ты гучы́тыс'.

заглымэ́здаты *сов.* 1. заточить; 2. зализать, прилизать. Нычо́го нагостры́в соки́ру, заглымэ́здав на оды́н бык. Ни́чого ко́сы на оды́н бык заглымэ́здала.

заго́јдатыс' *сов.* закачаться, покачнуться. Јак вы́т'авс', то аж заго́јдавс'а.

заго́јитыс' *сов.* зажить (о ране).

за́город, -а *м.* загородка для скота перед сараем.

загрыбсты́ *сов.* 1. подгрести (граблями); 2. слегка подмести; 3. слегка причесаться.

заґа́баты *сов.* захватить (присвоить). Вжэ Ли́да соби́ заґа́бала мојý ху́стку, а шо ја завјажу́.

зада́ва, -ы *ж.* му́ка, мучение, каторга. Зада́ва в жорна́х моло́ты.

зада́вныты *сов.* затянуть (во времени). Гэ́ту хворо́бу трэ́ба було́ зра́зу ли́чыты, а то зада́внылы, то за́рэ тру́дно вы́личыты. Зада́внылы з одда́чыју, дај ны оддалы́ (долг).

зада́внытыс' *сов.* затянуться (во времени). Зра́зу ны ли́чылас', да зада́внылас' хворо́ба, то вжэ нывыдо́мо, чы зли́чыц'ц'а.

зад'о́ганыј, -на, -нэ 1. измотанный, изнуренный; 2. загрязненный, замусоленный. Гэ́тој кын' зад'о́ганыј: ро́бл'ет' мно́го, а ны ко́рмн'ет'. Гэ́та сподны́ц'а в мынэ́ зад'о́гана: ја в јуј свы́н'ум ношу́.

зад'о́гаты *сов.* 1. измотать, изнурить; 2. загрязнить, замусолить, затаскать. Зад'о́галы ко́ны за вэ́сну. Коло робо́ты зад'о́гав руба́шку за ты́ждэн'.

зад'о́рына, -ы *ж. мн.* зад'о́ры заусеница. Мыш'а́ла глы́ну, то зад'о́ры позадыра́лыс' на па́л'ц'ах.

зажыва́ты *несов.* капризничать, клянчить. Всэ зажыва́је, то то́је јому́ дај, то то́је.

зажы́нкы *только мн.* начало жатвы и связанные с ним обряды. Јак почына́лы ж'а́ты, то помо́лыц'ц'а бо́гу, на коли́на ста́вшы, зожнэ́ жми́н'ку, выно́чка скру́тыт', дожына́јучы кви́точку то́жэ, пос'в'а́тыт' на сплын'н'а́, дај засыва́јут' тым жы́том.

зазы́мчастыј, -та, -тэ худеющий зимой (обычно о домашних животных).

за́зубэн', -бн'а́ *м.* зубец, выступ, служащий для крепления деревянных и металлических частей предметов.

зазу́ты, *сов.* захватить, схватить. Зазу́ла обэ́ртуху хли́ба, дај пошла́.

зајмы́стыј, -та, -тэ вместительный, емкий. Јак сэрп го́стрыј, зајмы́стыј, да жнэц' до́брыј, то набырэ́ш до́бру жмэ́н'у. Зајмы́стыј жывэ́ сэрп, коса́, ло́жᵐка, грабли́.

зајн'а́тэ јицэ́ оплодотворенное яйцо.

закаба́ј, -а *м.* углубление, щель; *чаще мн.* закаба́ји — ухабы, рытвины, углубления, щели. Таки́ји закаба́ји — нычо́го косы́ты. Давно́ крышу́, то в кружко́вы о́н'н'акы закаба́ји поробы́лыс'.

закакари́чыты *сов.* полоснуть по шее. Закакари́чыв говэ́чку. За́рэ ја тыбэ́ закакари́чу.

зака́лок, -лка́ *м.* грязное пятно; *чаще мн.* грязные пятна, разводы. На ручныко́вы нымá зака́лкув, кро́хы жу́хны, дај хва́тыт', мно́го мы́ты ны трэ́ба.

заколоты́ты *сов.* 1. забить (гвоздями с силой); 2. замесить. Блины́ заколоты́ла.

закоркова́ты *сов.* заткнуть пробкой (прочно), закупорить. До́брэ буты́лку закоркова́в.

закропл'а́ты *несов.* откладывать яички (о пчелиной матке). На чы́рву пчо́лы ро́бл'ет' одумы́сны бочычкы́, јих ма́тка закропл'а́је.

за́крутка, -ы *ж.* 1. крышка с винтовой нарезкой; 2. приспособление для закручивания (дверцы, крышки и под.); 3. (*ритуальн.*) связка скрученных колосьев посреди поля.

зал'áдыты *сов.* потерять аппетит. Зал'áдыв, то јúсты ны хóчыц'ца.

залыгл'á, -и́ *ж.* залежь (о поле). Залыгл'á — гэ́то тáја зымн'á, шо давнó ны обрабл'áлас'.

залы́сыты *сов.* отметить дерево, бревно снятием небольшой части коры. Залы́сыв хвојúну, шоб знáты, котóру зрýбуваты.

заложэ́н'н'е, -'а *с.* день основания местной церкви, приурочивался к какому-нибудь религиозному празднику; приравнивался к самым значительным религиозным праздникам.

зал'окотúты *сов.* задрожать. Јак зы́кнув на мынó, то ја аж зал'окотúла. Јак загрымúло, то аж шкло в гóкнах зал'окотúло.

зáлóмка, -ы *ж.* (*ритуальн.*) заломленный пучок колосьев посреди поля *ср.* зáкрутка.

зáманка, -ы *ж.* приманка. Дав хлóпц'овы јáблык, гэ́то зáманка, коб прихóдыв.

замы́рок, -рка *м.* заморыш. Порос'áта такы́ји замы́ркы, дэс' јим јúсты шкодовáлы. До áрмији сыдúлы табы́ замы́ркы, а зáрэ óн'н'акы хлóпци.

замúжок, -жка *м.* невспаханная земля, прилегающая к вспахиваемой. Вс'огó замúжка скосы́в.

замúт' -и *ж.* снежный занос. Ты́л'ко снúгу, такáја замúт', шо ны вы́мотатыс'.

замúт'т'е, -'а *с. см.* замúт'.

зан'ухрúты *сов.* изъявить страстное желание, загореться желанием. Зан'ухрúлы на Кубáн' јúхаты, а нывыдóмо, чы там јим липш понарáвыц'ц'а.

западн'á, -и́ *ж.* 1. металлическое приспособление в ткацком станке сравнительно нового образца для регулирования хода и закрепления вала, на который наматывается полотно; 2. деревянный засов в некоторых старинных дверях.

запалахтúты *сов. см.* палахтúты.

запыны́ты *сов.* остановить, вернуть (с дороги, на место), пригнать. Јды́ корóву запыны́, а то в шкóду влúзэ.

запырн'á, -и́ *ж.* 1. стержень с продолговатым отверстием посредине в старинном ткацком станке для регулирования поворота и укрепления вала, на который наматывается полотно; 2. дугообразный стержень, при помощи которого плотно прижимается крышка к котлу.

запы́та, -ыји *ж.* невеста после «запóјин» (*см.*). Мáн'а вжэ запы́та, в субóту запóјины булы́, а в тýју ныдúл'у бýдэ высúл'л'е.

запóјины *только мн.* обрядовый ужин в доме невесты за несколько недель до свадьбы.

запрóбожыты *сов. см.* прóбожыты.

зарýпытыс' *сов.* забеспокоиться. Шэ́но дрýгыј ч'ас, а вын вжэ з давáн'н'ем зарýпывс'а.

засі́ка, -ы *ж.* отгороженный лесенкой угол «ку́чкы» (*см.*), в который закладывают корм скоту.

за́смык, -а *м.* утолщение на нитке. Јак за́смыка зри́жыш, то ны́тка порвэ́ц'ц'а.

засмыка́ты *несов.* 1. задвигать, засовывать; 2. заволакивать (о небе). Засмыка́ј гэ́того кы́ја в ды́рку. Засмыка́је, хмуры́ц'ц'а, му́сыт' знов дошч бу́дэ.

засука́ты *сов.* затребовать, запросить. Засука́в тры́ста рубли́в за пал'то́.

затараба́ныты *сов.* затащить, загнать. Затараба́н' гэ́ту страмы́ну в клу́н'у. Затараба́н' гу́сы дэ да́ләј.

зат'а́тыс' *сов.* приостановиться, перестать. Та́ја чо́рна свы́нка зат'ала́с', ны хо́чэ росты́. То спыва́ла ци́лыј вэ́чор, а то зат'ала́с', и коб хоч раз заспыва́ла.

зат'о́н, -а *м.* выемка, зарубка, паз в деревянных предметах. Ро́бымо зат'о́ны, пудпыра́јимо качкы́.

захару́стытыс' *сов.* забиться, засориться. Тру́бка захару́стылас'. Рышо́тка захару́стылас'. Ко́мэн са́жыју захару́стывс'а.

захару́шчаныј, -на, -нэ засоренный, забитый. Пич захару́шчана.

захр'а́снуты *сов.* забиться, засориться. Захр'а́сло всэ му́хамы.

заци́вкаты *сов. см.* ци́вкаты.

зачвэ́дыты *сов.* закоптить, закоптеть. Гэ́тым ґазныко́м с'ви́тымо, то в ку́хни зуси́м зачвэ́дыло.

зачво́гаты *сов.* загрязнить, замарать. Зачво́гав руба́шку, шо ны домы́тыс'.

зашэ́рхнуты *сов.* покрыться тонким слоем льда. Са́жолка ны замэ́рзла, шэ дэс' оно́ вчо́ра в ночи́ ко́ло бырогы́в була́ зашэ́рхла.

зашмалы́тыс' *сов.* подгореть. Хлиб запи́кс'а, аж зашмалы́вс'а. Загори́в, аж зашмалы́вс'а, облу́пыс'с'а чы́рыз д'он кы́л'ко (о человеке).

зашчыпну́ты *сов.* застегнуть. Чому́ одного́ ґу́зика в пал'то́вы ны зашчыпну́в.

зашчыри́ты *сов.* пробиться, показаться, появиться (о зелени, траве). Потыпли́шало, дај зашчыри́ла трава́.

зба́выты *сов.* искусить, соблазнить, подбить. И сам вы́пје, шэ ј друго́го зба́выт'.

збу́рытыс' *сов.* собраться, броситься что-либо сделать. Коро́ва збу́рылас' би́жты, насы́лу пырыпыны́лы.

з'в'ага́ты *несов.* отчитывать, выговаривать. А постоја́нно з'в'ага́је на тых дытэ́ј.

зв'агы́каты *несов. см.* зв'ага́ты.

зв'агы́кнуты *сов. см.* зв'агы́каты.

звэ́ргнуты *сов.* преждевременно разрешиться от бремени, выкинуть (о животном).

звырну́ты *сов.* 1. свернуть; 2. свалить вину. Сама́ выновата, а на мынэ́ звырну́ла.

звыса́ты *несов.* околачиваться, торчать. Ци́лымы дн'а́мы там звыса́je, додо́му оно́ наjи́стыс' прыхо́дыт'.

звыха́н'н'е, -'а *с.* вывих. Од звыха́н'н'а нога́ побо́л'уje.

з'вирына́, -ы́ *ж. собир.* зверье.

зга́ра, -ы *ж.* зарево от пожара.

згл'ова́зыты *сов.* замусолить. Дывкы́ jак гучы́лыс' пр'а́сты, поску́блы, згл'ова́зылы куде́л'у зуси́м.

з дэj ра́цыjи ни с того, ни с сего, без причины, без основания, напрасно. На jиjи́ з дэj ра́цыjи вы́думалы, вона́ ныц ны выновáта.

здэ́рпаты *сов.* 1. слегка соскоблить, соскрести; 2. смолоть (крупно). Кро́хы здэ́рпав кал з ныг. Здэ́рпав мы́сочку jачмэ́н'у.

з до́брого ды́ва без причины, напрасно, бестолку. З до́брого ды́ва чого́ jты.

здро́, -а *с. см.* вздро.

здупли́ты *сов.* одеревенеть. Jак пуба́чыв, шо хло́пэц' малы́j в кон'а́ коло за́днижи ла́пы, так jа j здупли́в.

зду́ховына, -ы *ж.* боковая часть живота. Коро́ва до́брэ напа́слас', здуховыны́ вы́круглылыс'.

зжо́рыты *сов.* сжечь (дотла), В во́jну шко́лу зжо́рылы.

зза́молоду *нареч.* смолоду. Була́ зза́молоду хоро́ша, за́рэ постари́ла, с'оромно́ хоро́ша.

зэ́лзы *только мн.* болезнь лошадей (нарыв под мордой).

зэ́рн'а *с. ед.* (*собир.*) 1. зерно; 2. зерновые культуры. Па́молод'д'е пускаjе j дэ́рыво (jа́блына, гру́шка) j зэ́рн'а (жы́то, пшаны́ц'а).

зылынэ́ц, -нц'а́ *м.* (*религ.*) празднование девятого четверга после пасхи.

зымы́вл'а, -и *ж.* зимовка. Моjу́j коро́вы тыпэ́р до́бра зымы́вл'а и си́на наробы́в до́брого, и турнэ́пс jе.

зы́мныk, -а *м.* дорога в болоте, по которой ездят только зимой. Ны jид' по зы́мныку, бо загру́зныш, а jид' по ли́тныку.

зи́ва, -ы *ж.* отверстие в пряже, через которое проходит челнок с ниткой.

зивну́ты *сов.* Сделать отверствие в пряже, чтобы продеть через него челнок с ниткой, или сделать перемещение ниток в этом отверстии.

з мал'е́н'кого, -ыjи, -ых с раннего возраста. З мал'е́н'кого вын ныjа́кых л'а́кув ны боjа́вс'а и за́рэ ны боjи́ц'ц'а. Моjи́ гу́сы з мал'е́н'кых на води́.

знадвы́рку *нареч.* снаружи. Знадвы́рку хлиб табы́ j вы́пычаныj, а всырэ́дыны сры́j.

знату́рытыс' *сов.* упереться, заупрямиться (обычно о лошади). Пудjи́хала мэ́трув тры́ста тым кон'е́м, а посл'а знату́рывс'а тоj кын', ны хо́чэ jты ныjа́к, шо хоч з jим робы́.

зны́шчытыс' *сов.* стушеваться. Хло́пэц' малы́j, jак нико́го ны було́, то так шымри́в, а jак прышлы́ чужы́jи, то забы́вс' у куто́к, зны́шчывс' и сыды́т',

зно́сок, -ска *м.* первое яйцо молодой птицы.

зовы́ц'а, -и *ж.* сестра мужа.

золы́ты *несов.* обрабатывать щелоком белье перед стиркой.

золи́н'н'е, -'а *с.* действие по гл. «золы́ты» (*см.*).

зоры́тыс' *несов.* 1. дозревать, доспевать; 2. загорать. Вжэ гэ́тэ жы́то давно́ пора́ зж'а́ты, а воно́ j шэ зо́рыц'ц'а. Па́ру гру́шок шэ ны рва́лы, шэ зо́рец'ц'а на гру́сцы. Помыдо́ры поклала́ на окни́, хаj зо́рец'ц'а. Лыжу́ на со́нцы j зору́с'.

зуб, -а *м.* 1. зуб, зубец; 2. долька чеснока. На голо́вку часныку́, одламны́ два зу́бы. ◇ ~ ти́мынныj — опухоль нёба.

зубы́шча *только мн.* детская болезнь (опухоль на деснах).

зуби́н'н'е, -'а *с.* действие по гл. зубы́ты (насекать зубчики в серпах). Заjн'а́вс'а зуби́н'н'ем, сырпы́ зубл'у́.

зумы́слы *нареч.* умышленно. Зумы́слы пори́зала соби́ па́л'ц'а, коб жы́та ны ж'а́ты.

зуми́тыс' *сов.* расстроиться, пасть духом. Зуми́вс'а би́дныj: и ны гово́рыт', и ны жарту́jе, jак шо наможэ́ц'ц'а засмыjа́тыс', то с'оромно ны выхо́дыт'.

зухвали́шыj, -ша, -шэ более смелый, настойчивый, решительный. В jих зухвали́шы хло́пци, чым у нас, воны́ своjé ды́jдут'.

jа́духа, -ы *ж.* одышка (у человека, редко у животных). ◇ вгна́ты jа́духу — довести до одышки, загнать.

jа́душлывыj, -ва, -вэ страдающий одышкой (о человеке).

jазыкова́ты *несов.* болеть нарывами на языке (о корове).

jа́рытынка, -ы *ж.* первая шерсть, снятая с молодой овцы.

jару́га, -ы *ж.* небольшое углубление с четкими берегами, бывает наполнено водой только после сильного дождя и после таяния снегов. Дошч выли́кыj проjшо́в, по́вны jаругы́ воды́ поналыва́ло. Нычо́го косы́ты, дэ jаругы́.

jа́сла *только мн.* десны. Зуб болы́т', то аж jа́сла опу́хлы.

jа́т'ол, тла *м.* 1. (*устар.*) дятел; 2. круглая яма в болоте, летом водопой для скота. Ко́лыс' всэ коровы́ в ли́то до jа́тла гоны́лы во́ду пы́ты.

jа́тылына, -ы *ж.* дикий клевер.

jатра́, -ы́ *ж.* покраснение и сыпь на коже.

jатры́тыс' *несов.* краснеть и покрываться сыпью (о коже).

jатри́вка, -ы *ж.* жена брата мужа. Jатровкы́ — гэ́то jак jи́хы мужыкы́ браты́.

jа́шчэр, -а *м.* нарыв в горле. Ко́лыс' одгова́рувалы jа́шчыра, ска́жут', jак одгово́рыш, то прорвэ́ц'ц'а.

jе́нчыты *несов.* визжать, стонать. Закрыч'а́в, заjе́нчыв, ojojо́j, ojojо́j.

jидкы́j, -а́jа, -о́jе вкусный (о траве, сене). З Го́мха си́но ны jидко́jе. На бычовныку́ трава́ jидка́jа.

jидо́мэ го́рло глотка.

jóмко *нареч.* сильно, крепко. Jóмко пáл'ц'а порúзав, ныjáк кровú ны вгамы́ты. Jóмко снопá зв'азáв. Jóмко крычы́ш, аж тут чýты. Jóмко стýкнувс'а ногójу, аж зáрэ болы́т'. Jóмко горúлка, аж дух зajмáje.

jомч *нареч. ср. ст.* сильнее, крепче. Шэ jомч вы́т'ав.

jуклáтыj, -та, -то брюхатый. Коровс'кó jуклáта.

jýкло, -а *с.* брюхо. Быз робóты, то óн'н'акэ jýкло najúв. Хаj порóбыт', хаj своjúм jýклом потрасэ́.

jуц', -'á *м.* желудок. Júжа попадáje зрáзу в jуц', а пóсл'а в кышкы́.

jýшыты *несов.* обильно течь, струиться (о крови).

кабáлныц'а, -и *ж.* гадалка, ворожея. Поjдý до кабáлныци, хаj вы́кынэ кáрты.

каблукы́ *только мн.* приспособление для подноса сена скоту.

кавáлок дýрн'а дурачина, дуралей. Шо вын тобú посов'éтуje: гэ́то ж кавáлок дýрн'а.

кáвгнýты *сов.* 1. проглотить большой кусок; 2. неизвестно куда деть, задевать; 3. уничтожить (*перен.*). Вжэ дэс' з'з'ив, вжэ хлáмнув, кавгнýв дэс'.

казэ́тына, -ы *ж.* (*един.*) газета.

кájдуб, -а *м.* очень грязное, вязкое место.

кал'óвка, -ы *ж.* рубанок, вырезающий фигурно.

кáмкаты *несов.* 1. квакать (о лягушках); 2. жаловаться, сетовать, ныть.

кан', -и *ж.* один из способов горизонтального крепления бревен в стене (без стояка). Jе стынá стóчуjиц'ц'а, то стáвыц'ц'а стоjáн, а jе в кан' стóчуjиц'ц'а — зарúзуjуц'ц'а пáл'ци в дэ́рывовы на конц'áх, табы́ jак рóбл'ет' угóл в замкы́.

кандз'убнýты *сов.* 1. швырнуть, запустить; 2. полететь носом.

кант, -а *м* ребро, грань. В пýсцы з запáлкув дванáццэт' кáнтув. Об крóваты, об кант стýкнувс'а. Шэ дóшку обтышы́, а то кант ны зусúм прáвыj.

кантовáтыj, -та, -тэ граненый. В тыбэ́ карандáш крýглыj, чы кантовáтыj. В бýлцы хлúба шо з магазúна вы́сим кáнтув, кантовáта.

кáпа, ы *ж.* 1. кожаная обивка хомута; 2. покрывало на кровати.

капы́на, -ы *ж.* немножко, чуть-чуть. Влы капы́ну молокá. Вз'мы мáсла капы́ну.

капúж, -á *м.* 1. выступающий над стеной нижний край крыши; 2. след от капели или дождя на земле под крышей. Jак дошч бýдэ, то схавájимос' пуд капúж. Тут кóлыс' н'áка хорóмына стоjáла: дывы́, гóндэ — пас, капúж.

капшýк, -á *м.* 1. кисет; 2. (*перен.*) старый, дряхлый. Пóвныj капшýк тут'унý. Стары́j табы́ капшýк.

карачу́н, -а *м.* нечто искривленное, погнутое, коряга. Нымá тут прáвого лúсу, онó карачуны́. Лыбыды́на табы́ карачу́н. А, гэ́то крóваты полáманы вы́кынулы, а já дýмаjу, шо то за карачу́н лыжы́т'.

карачунова́тыj, -та, -тэ искривленный, погнутый. На гы́нчуj дырывы́ны гол'л'е́ прáвэ, а на гы́нчуj карачунова́тэ.

касова́ты *несов.* убивать, уничтожать, истреблять. Гусэ́j котóра порá касýjут'. Тогó рóку, jак нúмэц' жыды́в касовáв.

кáхнуты *сов.* 1. кашлянуть; 2. истощиться, обессилеть. За гóсэн' кóны зóвсим кáхнулы, змарнúлы.

кач'áло, -а *с.* приспособление для раскатывания белья. До тэ́jи вojны́ прáсув почтú ны в кóго ны булó, кач'áламы кач'áлы одэ́жу.

кач'áты *несов.* раскатывать (белье, тесто).

кáчэр, а *м.* (*малоупотр.*) *см.* сэ́л'аг.

качын'á, -'áта *с.* утенок.

кáчка, -ы *ж.* утка.

квáпныj, -на, -нэ привлекательный. Такájа корúвка квáпна, jа б jиjú купы́в бы.

квас, -у *м.* 1. квас; 2. кислота. В гэ́тому хлúбовы, ныjáкого квáсу нымá, ныц ны кы́слыj.

квыч'áты *несов.* визжать (о свинье, поросенке). Свын'н'á квычы́т' табы́ jиjú кóл'ут'.

квúкнуты *сов. см.* квыч'áты.

квоктáты *несов.* 1. квохтать, кудахтать; 2. жаловаться, сетовать, ныть. Кýрыц'а квóкчэ. Жы́нка всэ нúчого на жывы́т квóкчэ.

кэ́ц'а, -и *ж.* размазня. Н'áкыjи кэ́ци навары́ла, мукá ны кл'е́jка, то вы́jшлы ны галушкы́, а кэ́ц'а. От дэ кэ́ц'а ны хлóпэц', трэ́ба гэ́так вы́мазатыс'.

кы́ла, -ы *ж.* грыжа.

кылыгы́каты *несов.* 1. медленно идти, переваливаться с ноги на ногу; 2. медленно молоть в жерновах. Jдэ́, онó кылыгы́каjе. Гэ́ту мы́сочку jачмэ́н'у мóжэ ч'ас кылыгы́кала.

кысл', -и *ж.* кислота. Капуста кы́сл'у оддаjé.

кы́ц'а, -и *ж.* (*детск.*) кот, кошка, котенок.

кыцы́-кыцы́-кыцы́ подзывные для кошек.

кыч-а-кыч *междом.* восклицание, которым отгоняют овец.

кы́чма, -ы *ж.* корова безрогая или с короткими, подогнутыми вниз рогами.

кыш-а-кыш *междом.* восклицание, которым отгоняют кур.

кладúн'н'е, -'а *с.* 1. действие по гл. «клáсты» (класть); 2. кладка, укладка. Jак ты положы́ла, jакójе в тыбэ́ кладúн'н'е, а то зáрэ впадэ́. Вжэ по два вынкы́ дэ́рыва положы́лы, и гэ́то кладúн'н'е, гэ́то робóта. Jакójе в тыбэ́ кладúн'н'е, ты кры́во дошкý положы́в в пудлóзы.

кла́сты *несов.* 1. класть; 2. надевать; 3. раскладывать, разжигать, разводить (о костре).

клэ́јиты *несов.* убывать, сокращаться. Ја́блык з мышка́ всэ клэ́јит' и клэ́јит'.

клыјӣ *только мн.* жизненные силы. З ди́да вжэ вси клыјӣ вы́т'агн'аны, вы́смоктаны, зуси́м-зуси́м слабы́ј. Клыјӣ — сы́ла чолови́ка. З хвојины́ гэ́тыји вси клыјӣ вы́т'агн'аны, бо з јијӣ смолу́ т'а́гнут'.

клы́каты бус'ка́ (*обряд.*) обращаться на благовещенье к аисту с просьбой о хорошем урожае ржи; с этой целью пекли «гал'о́пу» (хлебец с изображением ноги аиста) и «борону» (хлебец в форме бороны).

кл'оки́тка, -ы *ж.* хохотушка. Гэ́та кл'оки́тка ј шэ смыје́ц'ц'а.

клочаны́к, -а́ *м.* веревочка, грубо ссученная, из очесов льноволокна.

клуб, -а *м.* 1. бедреная кость; 2. клуб.

клума́к, -а́ *м.* клок.

клу́н'а, -и *ж.* гумно, рига.

кнэ́тыты *несов.* хлестать, бить (обычно о дожде).

ковзи́л', -'у́ *м.* и ковзи́л'ка, -ы *ж.* каток (на льду).

ко́ворот, -а *м.* журавль (у колодца).

ковту́н, -а́ *м.* 1. колтун; 2. пучок ниток в бахроме скатерти или старинного платка.

коза́, -ы́ *ж.* 1. коза (животное), 2. остатки несжатых колосьев на поле; 3. (*обряд.*) последняя горсть несжатого озимого, которую святили и затем использовали на семена.

ко́ко, -а *с.* (*детск.*) яйцо; иногда картофелина.

кокода́каты *несов.* громко кудахтать. Ку́рыц'а кокода́чэ: мо́жэ знысла́с' чы чого́ зл'ака́лас'.

колэ́шн'а, -и *ж.* пристройка к сараю (для дров, повозки, с.-х. орудий).

колиґува́тыс' *несов.* дружить. Јак булы́ дывч'а́т'мы, то мы колиґува́лыс'.

коло́шкаты *несов.* тормошить, тревожить. Коло́шкај јого́, хај встаје́, а до́кы вын спа́тымэ.

конопани́жнын'кыј, -ка, -кэ вылитый. Ја́ша — то конопани́жнын'кыј Рома́н, ры́хтык похож внук на ди́да.

ко́псатыс' *несов.* брести (по глубокому снегу, по песку, по грязи). По снигу́ ко́псајиц'ц'а.

корова́ты *несов.* освобождать, очищать от коры. Дырывы́ну корова́в.

ко́рок, -рка *м.* пробка.

корот'у́пын'кыј, -ка, -кэ коротенький.

корч'а́стыј, -та, -тэ кустистый. Вы́копав д'ви́ бырэ́зыны корч'а́стых.

кос'-кос'-кос' подзывные для лошадей.

кóс'а, -и *ж.* (*детск.*) лошадь, жеребенок.

кот'áх, -а *м.* сережка (на дереве), *обычно мн.* кот'ахы́.

котломáз, -а *м.* грязнуля. От ужэ́ котломáз: вы́мазав и ру́кы, j бóроду, j лицó, j рубáшку.

кóц'ах, -а *м.* грязнуля, замарашка. Ты, хлóпчэ, такы́j кóц'ах, гэ́тымы jагод'мы́ так вы́квыц'авс'а.

кóшкатыс' *несов.* возиться (заниматься кропотливым делом). Дóвго ны лажы́лас', всэ кóшкалас'.

кошлáтыj, -та, -тэ покрытый шерстью, косматый.

кошлаты́н'н'е, -'а *с.* волосяной покров.

кр'áгламы пojты́ пойти кругами. Картóпли кр'áгламы пошлы́, дэ гэ́ты кр'áгла, то попадáв говэ́ччыj гныj.

крájаты *несов.* 1. нарезать, резать; 2. кроить.

кр'áмкаты *несов.* 1. пищать, пискливо плакать, ныть, жаловаться; 2. пискливо мяукать, квакать.

красá, -ы́ *ж.* цветы (*собир.*), цветение, цвет. Ви́т'ор вз'áвс'а, красá з жы́та лыты́т'. Вжэ жы́то почынájе красовáты, вжэ jа на одному́ колоскóвы красу́ бáчыла. Красá жывэ́ на жы́товы, пшыны́ци, мытлы́ци, тумахви́jцы.

крас'кó, -á *м.* (*усил.*) красивый. Чолови́к стары́j, а такы́j крас'кó.

крэж, -а *м.* дерево, в котором сердцевина не в центре.

кры́вдно *нареч.* обидно.

крокотынá, -ы́ *ж.* низкорослые заросли на низких болотистых местах. В ту́jу крокотыну́ коровы́ вгнав.

крокóтына, -ы *ж.* низкорослое дерево на низком болотистом месте. В крокóтыны тэ́jи кори́н'н'е навэ́рх повыган'ájе.

крóпнуты *сов.* 1. ударить, стукнуть; 2. ударить (по карману). Jак крóпнула мынэ́ дóшка по голови́. На дэ́сэт' рубли́в jиjи́ крóпнулы.

кру́глыj, -ла, -лэ 1. круглый; 2. квадратный. Копы́ц'а в шты́ры пырэ́чынкы — кру́гла копы́ц'а. Jак в хáты почти́ однáкова довжын'á j шырын'á, то кáжут' «кру́гла хáта».

кругловы́дыj, -да, -дэ круглолицый.

круну́ты *сов.* повернуть, свернуть, сделать круг, съездить. Корóва круну́ла на стэ́шжку, даj побиглá до Зóси. Круну́в рóвыром в сылó, даj прыви́з осылэ́нц'ув.

кру́ча, -ы *ж.* метель, вьюга.

кручóк, -чка *м.* 1. $^1/_8$ литра; 2. бутылка вместимостью в $^1/_8$ литра.

кс'о-кс'о-кс'о подзывные для лошадей, *ср. более употр.* кос'.

кстрóцы *нареч.* 1. как полагается; 2. кстати. Коб дэ́шо кстрóцы стоjáло, а то всэ ал'бы́ jак. Шо ны скáжэ, то всэ ны кстрóцы, всэ по дурнóму.

ку́доса, -ы *ж.* метель. Знов ку́доса вз'алáс', jак когó застáнэ в дорóзы, то облы́пыт' чы́сто.

ку́з'а, -и *ж.* (*детск.*) жеребенок.

куз'у́-куз'у́-куз'у́ подзывные для жеребенка.

ку́ка, -ы *ж.* (*детск.*) 1. нечто страшное, обитающее в темноте, чем пугают детей; 2. блоха; 3. волк.

ку́л'ша, -ы *ж.* угол и грань в сложенном на повозку сене, снопах. Јак кладэ́ш ху́ру си́на, то зра́зу обкла́дајиш ку́л'шы, пото́м на боковыцы́ кладэ́ш, пото́м на сырэ́дыну. Ку́л'шы — гэ́то углы́ ј ка́нты в ху́ры.

кумарн'а́, -и́ *ж.* (*собир.*) комары. В ли́сы за́рэ така́ја кумарн'а́. Гэ́та кумарн'а́ ны дас'ц' посыди́ты.

ку́мкаты *несов.* 1. квакать; 2. жаловаться (на боль). Ж'абы́ ку́мкајут'. Ни́чого на жывы́т ку́мкаје.

ку́па, -ы *ж.* 1. болотные кочки (*собир.*); 2. куча, группа, совокупность. Ку́па по боло́ты, нычо́го косы́ты. Говычкы́ булы́ розби́глыс', а за́рэ позбыра́лыс' до ку́пы. Ссылы́лыс' с хутыри́в в ку́пу.

купакова́тыј, -та, -тэ 1. похожий на колпак; 2. замысловатый. Зада́ча купакова́та, ны рышы́лы.

купа́ла, -ы *ж.* 1. праздник Ивана Купалы; 2. (*обряд.*) костер в ночь на Ивана Купалу; 3. большой костер или огонь. В пычи́ купа́лу розокла́ла.

ку́пына, -ы *ж.* 1. болотная кочка; 2. пучок. Шэ сниг лыжы́т', а пуд лы́стом го́ндэ бач јака́ја ку́пына травы́ вы́росла.

ку́пка созвездие Плеяды. Ку́пка — то мно́го зо́рэј в одны́м ми́с'ци, вро́ди довга́стын'ка, звэ́рху шы́рэј, а зны́зу гу́жэј. Вона́ завси́ды јдэ по одну́ј доро́зы, вро́ди по доро́зы со́нц'а.

ку́пл'а, -и *ж.* покупка. Јак ты с ку́плију, чы купл'а́тымыш порос'а́та. Чы твоја́ ку́пл'а (коро́ва, шо шэ́но купы́лы) да́је молока́ кро́хы.

курын'а́, -'а́та *с.* цыпленок.

ку́рыты *несов.* 1. дымить; 2. пылить (сильно). Сыры́јди дро́ва, то ны гор'е́т', а оно́ ку́рыјут'. Гору́т', а то́је по́лэ аж ку́рыт'.

курочно́ *ж.* (*им.*), *с.* (*косв*). *ув.-презр.* курица. Гэ́та курочно́ розгрыбла́ мыни́ загона.

курта́тыј, -та, -тэ куцый. В јого́ курта́та борода́.

ку́тниј зуб коренной зуб.

кату́х, -а́ *м.* отгороженный угол, закуток. Ку́рыци нысты́с', кутуха́ зробы́в, до́шкыју одгородыв. Ој ди́ты, ди́ты, дэ вас поди́ты, в кату́х загна́ты, јисты ны да́ты.

ку́хор, -хра *м.* (*устар.*) сундук.

ку́чка, -ы *ж.* 1. отгороженная часть хлева; 2. приступка в печи (используется как ступенька или как полочка); 3. снопик льна; 4. маленькая избушка. С тэ́ји ку́чкы, шо коро́ва стојит', ввэс' гныј вы́брав, а с тэ́ји, шо говычкы́ — щэ н'е. Сыл' дэс' в ку́ццы лыжы́т'. Вы́сим ку́чок лну нарва́ла. Гэ́то ку́чка, ны ха́та.

ла́голыты *несов.* умолять. Просы́лы јого́, ла́голылы.

л'а́да, -ы *ж.* приспособление для поднятия бревна.

л'аны́к, -а́ *м.* лепешка с примесью толченого льняного семени. Ко́лыс' на Ја́на, на Купа́лу л'аныкы́ пыклы́.

л'аоды́чын'н'а *нареч.* для видимости. Зварыла мал'е́н'кыј чыгу́нчык ка́шы оно́ л'аоды́чын'н'а. Тыпэ́р ја вкы́нула карто́пл'ув в крышаны́ оно́ л'аоды́чын'н'а.

ла́пно, -а *с.* мел, нежженная известь. Хаты́ би́л'ет' всырэ́дыны ла́пном.

лапу́ц'а, -и *ж.* увалень, растяпа. Ој ты, лапу́ц'а, на порос'а́ наступы́ла. Јдэ́ табы́ лапу́ц'а.

ласу́н, -а́ *м.* сластена, лакомка. От јакы́ј ласу́н, л'у́быт', шо́б пр'а́ника далы́.

латы́ш, латош'а́ *м.* тряпка, лоскут; *мн.* латоши́ лохмотья. Гэ́ты латоши́ вжэ гану́чныковы трэ́ба завыс³ты́. Гэ́то латы́ш, а ны кос'ц'у́м. ◊ трасты́ латош'а́мы — ходить в лохмотьях, ходить оборванцем.

л'ато́го, *нареч.* все же, все-таки. Ду́малы, шо ны пры́дэ, аж л'ато́го прышо́в.

лэ́живо, -а *с.* лежание, лежка. До́кыл' ты с своји́м лэ́жывом бу́дыш, до́кыл' ты лыж'а́тымыш. Л'он на лэ́жывы погны́в.

лыви́рка, -ы *ж.* белка.

лы́ј, ло́ју *м.* бараний жир.

лы́на, -ы *ж.* трос (*устар.*).

лыпэ́ха, -ы *ж.* некрасивый, с очень широким лицом и носом.

лы́са масть коровы, корова с белым лбом.

лыхы́ј, -а́ја, -о́је 1. *м.* черт; 2. зловредный. Зва́лы чорт, зва́лы лыхы́ј, был'ш зва́лы лыхы́ј. Бырыжы́с' лыхы́х л'удэ́ј.

лыч, -'а́ *м.* рыло.

лы́штва, -ы *ж.* планка, рейка.

лили́ты *несов.* блестеть, отражать (о водной поверхности). Дошч выли́кыј јшов, то на Го́мсы вода́ лили́је.

ли́та *только мн.* слои древесины, по которым определяют возраст дерева.

ли́тныk, -а *м.* летняя дорога через болото. Ны јид' по зы́мныку, бо загру́зныш, а јид' по ли́тныку.

ли́тниј, -н'а, -н'е 1. летний; 2. теплый. Гэ́то ли́тн'а ху́стка, ны зымо́ва. Мыни́ трэ́ба гар'а́ча вода́, а вона́ оно́ ли́тн'а. Ру́б"ку шэ вчо́ра вра́но топы́лы, а вона́ шэј за́рэ кро́хы ли́тн'а.

ли́то, -а *с.* 1. лето; 2. цикл летних обрядовых песен. По́сл'а Л'л'и до сплын'н'а́ ма́ло ли́та спыва́лы, был'ш го́сэн'.

Л'л'а́, -и́ *ж.* (*религ.*) праздник Ильин день. На Л'л'у труб'е́т' в тру́бы и почына́јут' спыва́ты го́сэн'. Л'л'а наро́быт' гныл'л'а́.

логовы́ло, -а *с.* логово, ложе. Дэ коро́ва, чы свын'н'а́ в хлыви́ лыжы́т', да прыплэ́шчэ, вбје́, то логовы́лом зову́т'. Кро́хы прыбыри́тэ своје́ логовы́ло.

л'окоти́ты *несов.* дрожать.

л'окоту́ха, -ы *ж.* дрожь.

л'о́л'а, -и *ж.* (*детск.*) сорочка, рубашка.

ломы́на, -ы *ж.* 1. обломок, обрубок; 2. *ж.* и *м.* худощавый и невысокий человек.

ломы́чына, -ы *ж.* щепка, хворостина. Нымá ныјáкыјн ломы́чыны в пич на зáвтрэј.

л'ох, -а *м.* погреб.

лохну́ты *несов.* расти в стебель. Јак мно́го гно́ју поло́жыш на до́бруј зымни́, то карто́пли лохну́т'.

л'убын'а́, -и́ *ж.* прелесть, красота. Зымá ны моро́з'ана, то такáја л'убын'а́.

л'убошчи́ *только мн.* любезности, любовь.

луг, -а́ и -у *м.* 1. луг; 2. луговое сено (*редк.*); 3. щелок. ◇одлы́ты лу́гу — приготовить щелок. Одол'л'у́ лу́гу да помы́јимос'.

л'у́л'аты *несов.* (*детск.*) качать колыбель.

луп'а́јка, -ы *ж.* кожура, стручок.

лу́паты гочы́ма 1. хлопать глазами; 2. испытывать неловкость, стыд. Ја за тыбэ́ бу́ду лу́паты гочы́ма.

лупы́ты *несов.* 1. снимать кожу, кожуру, шкуру; 2. бить, лупить. Лупл'у́ јицэ́, лу́пыт' горо́х. Зловы́в зло́дыја дај лу́пыт'. Лу́пыт' барана́ зари́заного.

лу́ста, -ы *ж.* ломоть. Лу́сту хли́ба одри́зав.

л'уты́зно, -а *с.* привередливый. Коро́ва тако́је л'уты́зно, си́на јуј ны добра́ты.

лухы́ј, -а́ја, -о́је глухой.

лухова́тыј, -та, -тэ глуховатый. На однэ́ гухо́ лухова́тыј.

мака́тка, -ы *ж.* вышивки на квадратном куске полотна.

мал'ус'у́пын'кыј, -ка, -кэ малюсенький.

мана́, -ы́ *ж.* аромат. Такáја манá од цвиты́в јдэ. С'ви́же си́но — такáја манá.

ма́ра, -ы *ж.* ведьма, нечистая сила.

мац'у́ка, -ы *ж.* булавообразная палка. Бувáло пасту́х вы́рубаје мац'у́ку, гэ́то такы́ј кыјйско з булаво́ју, с ко́рын'ем.

мэ́л'ух, -а *м.* 1. хвост (обычно подвижной, болтающийся); 2. говорун, болтун. Јагн'а́, јак сцэ говэ́чку, то ч'а́сом мэ́л'ухом кру́тыт'. Такы́ј вжэ мэ́л'ух: ци́лыј вэ́чор говоры́тымэ быз пырэ́стану.

мызыры́т't'е, -'а *с.* мелкота, мелюзга. То́је тыл'а́ — тако́је мызыры́т't'е.

мызыро́та, -ы *ж.* мелкота, мелочь. Ты́ји грушкы́ — такáја мызыро́та.

мыл'ч'áк, -á *м.* рыба-самец со спермой.

мынтылáты *несов.* болтать, размахивать. Накы́нула пал'тó, хóдыт', рукавáмы j пóламы мынтылáje.

мырэ́ц', -рц'á *м.* мертвец, покойник.

мырлы́ны *только мн.* (*обряд.*) первая часть похоронного обряда, когда покойник еще в хате. Булы́ на мырлы́нах. Ты́хо, табы́ на мырлы́нах.

мырч'áты *несов.* моросить (о дожде).

мы́сы *только мн.* морда животного. Тхыр мы́сы настáвыв.

мытушы́тыс' *несов.* суетиться, метаться. Порос'áта коло свын'нú мытушы́лыс'.

мытуш'áтыс' *несов.* суетиться, метаться. Ходжý туды́-с'уды́, мытуш'ájус'.

мыхтúты *несов.* переливаться, пестреть (о цвете). Хорошэ́ вы́шыла, аж мыхты́т'.

мыч, -'á *м.* поперечное бревно в колодце между вертикальными столбами.

мы́чыты *несов.* (*устар.*) чесать льноволокно на деревянном гребне.

мы́шкаты *несов.* слегка рыть (рылом). Порос'áта мы́шкajут', ны лыбóко ры́jут'.

мн'áмн'о, -'а *с.* (*детск.*) мясо.

мóзок, -зка *м.* мозг.

моклы́ци *только мн.* название болезни овец.

мокрúзныj, -на, -нэ очень мокрый, мокрющий. Мокрúзнымы чоборнáмы пудлóгу вы́хл'апав.

мокротэ́ча, -ы *ж.* сырость, слякоть. Всэ дошчú jшлы́, то на дворú такája мокротэ́ча. Сниг ростajé, то такája мокротэ́ча на дворú.

мóлыци *только мн.* кладбище.

мóл'о, -'а *с.* (*детск.*) молоко.

молодóje, -óго *с.* молодой человек. Молодóje, jак втóмыц'ц'а, то оддыхнэ́, даj знов однáковэ, а старóje вже н'е.

молож'áj, -ý *м.* отава. Пáру копы́ц' моложajý вкосы́в.

молотúн'н'е, -'а *с.* молотьба. Бувáло молотúн'н'а хватáло на цúлу зы́му.

морготúты *несов.* двоиться, рябить (в глазах). Ны всýну ны́тку в гóлку, бо в гоч'áх морготы́т'.

морхл'áк, -á *м.* пучок морщин, сморщенность. Стары́j, лицó в одны́х морхл'акáх. Стары́ji картóпли, вжэ́ онó мархл'акы́.

мотлошы́ты *несов.* рвать, срывать, уничтожать.

мотóхатыс' *несов.* возиться. Ja всэ з гэ́тыjу ры́быjу мотóхajус', всэ чы́шчу jиjú.

мрэц', мырц'á *м.* мертвец. Дэс' табы́ по мырцéвы голóс'ет'. На пóкути мрэц' лыжы́т'.

мумрынýты *сов.* пробормотать, промямлить. Нúшо сказáла, мумрынýла, алэ́ ja ны разобрáв шо.

мумрыта́ты *несов. см.* мумрыну́ты.

муро́вастыј, -та, -тэ черно-коричневая, черно-красная расцветка. Цыганкы́ л'у́бл'ет' в муро́вастому ходы́ты. Жывэ́ кыт, муро́вастыј, коро́ва муро́васта.

му́тлавыц'а, -и *ж.* очень грязная вода в непроточных водоемах. В тому́ рови́ одна́ му́тлавыц'а, там ны помы́јис'с'а, а шэ гори́ј помара́јис'с'а.

наба́выты *сов.* искусить, соблазнить. Чыж мо́жна наба́выты чолови́ка в тры́цэт' лит. Ты́ји бы́л'шы да наба́вылы мало́го, ка́жут', јды соба́ку подражны́.

набамбу́лытыс' *сов.* надуться, обидеться. Чого́ ты набамбу́лылас', мо́жэ розгнывы́ла тыбэ́.

на быј ви́т'ор на авось. Вын јйхав в институ́т на быј ви́т'ор, бо јому́ зра́зу вы́зов ны прышо́в, ны ви́дав то́чно, чы зачы́сл'аныј.

набовга́ныты *сов.* много налить (во что-либо), набухать. Набовга́ныла ци́лу мы́ску капу́сты, а хто јиј́и ји́стымэ. Набовга́ныв цэ́бэр воды́.

навыж'а́ты *несов.* прощаться с покойником. Бабы́ пошлы́ поко́јника навыж'а́ты.

навманы́ *нареч.* наугад. Було́ по́ночы, доро́гы ны шука́в, а навманы́ јшов. Вын зуси́м ны вми́је в ш'а́шкы гра́ты, от так навманы́ хо́дыт'.

навми́ј *нареч.* на уме, в мыслях. Мыни́ було́ навми́ј, шо чырывы́кы ди́вчыны трэ́ба купы́ты, алэ́ ја ны зна́ла јакы́ји. ◊ ны ~ — невдомек. Мыни́ ј ны навми́ј було́, шо то си́но до гэ́тыји поры́ ны вы́сохнэ. Прыты́ ~ — прийти в голову, вспомнится. Мыни́ прышло́ навми́ј, а тож поза́втрэј нам коле́јку па́сты. Мыни́ прышло́ навми́ј, шо в Олэ́ни було́ два браты́, а ны оды́н.

на́вс'ка до́шка аппендицит. Јиј́и ма́ты шэ молодэ́ју з на́вс'кыји до́шкы вмырла́.

на́вс'кыј, -ого *м.* (*религ.*) праздник поминовения усопших и посещения кладбищ; отмечается в четверг пасхальной недели.

нагаба́ты *сов.* настичь. От дэ ја тыбэ́ нагаба́в. Кы́шка мыш пуд столо́м нагаба́ла.

нада́тыс' *сов.* напастись. Сымн'а́ выли́ка, то хли́ба ны нада́тыс', оно́ ку́пыш, дај знов нымá.

нада́ток, -тку *м.* кусок поля, угодий отдельно от основного массива. Був бродо́к, дэ наш нада́ток в Ја́тыл'ц'ах.

надвычи́рок, -рка *м.* время перед вечером. Дэн' був гар'а́чыј, а надвычи́рок ны вэ́л'мы.

на́дгосэн' *нареч.* в канун осени. Гэ́ты ја́годы пос'пи́јут' в конци́ ли́та, зуси́м на́дгосэн'.

надмотлошы́ты *сов.* частично «вы́мотлошыты» (*см.*). Лыс гусэ́ј надмотлошы́в.

надогыды́ты *сов.* опротиветь, надоесть. Гэ́така гныла́ja зыма́ надогы́дыт'.

нажы́порытыс' *сов.* наесться плотно. Ну, нажы́порывс' вжэ, чы шэ шо jи́стымыш?

нажо́рыты *сов.* накалить, раскалить. Дров хвата́ло, нажо́рыла ру́п^{б}ку.

на змырку́ *нареч.* в сумерки. Зуси́м на змырку́ вырну́лыс', вже поночи́ло.

наj (*детск.*) дай.

нака́вгатыс' *сов.* наглотаться. Тыл'а́ нака́вгалос' гар'а́чого, даj охваты́лос'. Вжэ нака́вгавс'а гэ́того ды́му, то знов ка́шл'атымыш.

нака́мкуваты *несов.* жаловаться на болезнь, боль. Ци́лыj ден' нака́мкувала на жывы́т.

накыци́каты *сов.* 1. пощекотать; 2. нарезать чем-нибудь тупым, с трудом. Шты́ры снопкы́ накыци́кала.

накозу́бытыс' *сов.* нахохлиться. Ку́рыц'а накозу́былас', мо́жэ чого́ хво́ра.

накозу́бл'аныj, -на, -нэ насупленный. Гандычка накозу́бл'ана сыды́т', мо́жэ чого́ хво́ра.

накопы́чыты *сов.* наложить. Гарбуза́ по́вныj чыгу́н накопы́чыла.

накуви́тыс' *сов.* намаяться, наработаться. Накуви́вс'а за дэн': ци́лыj дэн' на холоду́, нагн'о́ныj.

наку́л'гуваты *несов.* прихрамывать.

на́мац'ом *нареч.* ощупью. Ны ба́чу, а на́мац'ом обри́зуjу карто́пли.

наможты́с' *сов.* напрячься, сделать над собой усилие. Хоч быда́, а наможу́с' выс'о́лым бу́ты.

намо́склыj, -ла, -лэ промокший, размокший (только о деревянном). Дро́ва намо́склы, воны́ ны гори́тымут' в пычи́.

на́мша, -ы *ж.* (*религ.*) плата попу за поминовение усопших.

н'а́н'о, -'а *с.* (*детск.*) мясо.

наво́пашкы *нареч.* внакидку. Пал'то́ накы́нула наво́пашкы.

на пни на корню. Шэ гэ́тэ про́со на пни ви́т'ор вы́колотыв. Гэ́та хвоjи́на шэ на пни згныла́.

наповры́тытыс' *сов.* вознамериться, твердо решить что-нибудь сделать. Наповры́тывс'а ко́нчыты с коси́н'н'ем до субо́ты и ко́нчыв.

напро́выс'ни *нареч.* в канун весны. Прыjи́халы мы ны взы́му а вжэ напро́выс'ни, вжэ с'ниг почына́в ростава́ты.

напу́гатыс' *сов.* нахлебаться. Ну, напу́гавс'а, наjи́вс'а?

напуды́ты *сов.* напугать, распугать, разогнать. И кого́ jа гэ́так напуды́ла. Соба́ка гу́сы напуды́в. Напуды́лы тыл'а́, то поби́гло.

напу́л'гаты *сов.* палить, разлить, расплескать. Кру́пныку напу́л'гав на стыл.

нари́зати *сов.* 1. нарезать; 2. напилить дров; 3. натереть ногу. Нари́зав дров. Нари́зав си́чкы. Нари́зав но́гу.

нари́затыс' *сов.* пристать, привязаться. С'о́стры однэ́ нари́залыс', коб Ни́ну в Брэс'ц' забра́ты.

нару́б, -а *м.* надгробие, деревянная колода с суком, на котором вырезается крест. Кры́жа зра́зу, јак хава́јут', поста́вл'ет', а нару́ба на на́вс'кого завызу́ть', поло́ж'ет'.

насыпн'а́, -и́ *ж.* бочка для хранения сыпучих веществ (зерна).

насыпны́ц'а, -и *ж. см.* насыпн'а́.

насмы́каты *сов.* натаскать. Кы́шка мышэ́ј насмы́кала.

насо́сы *только мн.* опухоль десен за передними зубами.

наста́лок, -лка *м.* топорик для отбивки косы. Ко́су клэ́пл'ут' молотко́м на наста́лковы.

натырусы́ты *сов.* натрусить. Натырусы́ла н'а́кого с'ми́т'т'а в ма́сло.

натолы́ты *сов.* насытить. Јого́ табы́ подра́ного мышка́ ны натолы́ш.

наточы́тыс' *сов.* 1. набиться; 2. (*усил.*) наесться. По́вна мухоло́вка му́хэј наточы́лос'. Ну, наточы́вс', жыв́ыт јак лоб твэ́рдыј.

натрыпа́ты *сов.* 1. натрепать льноволокно; 2. побить. Натрыпа́ла бырэ́мн'е лну. Натрыпл'у́ тыбэ́ по рука́х.

нат'уга́каты *сов.* выругать, отчитать. Ба́т'ко нат'уга́кав, то став за́рэ кро́хы липш гучы́тыс'.

наха́ба, -ы *ж.* и *м.* нахал. Таку́ј наха́бы ныхто́ ны догоды́т'.

нахвата́тыс' *сов.* 1. наглотаться; 2. поспешить, поторопиться. Тыл'а́ нахвата́лос' гар'а́чого дај охваты́лос'. З гэ́тыју робо́тыју ны нахвата́јис'с'а, јијй трэ́ба пома́лу робы́ты.

нашыро́шаныј, -на, -нэ взъерошенный рыхлый. Ко́лыс' торф був нашыро́шаныј, а тыпэ́р сплэ́саныј, твэ́рдыј.

нашыро́шытыс' *сов.* взъерошиться. Кы́шка коло коцын'а́т лыж'а́ла, ја до јијй, а вона́ нашыро́шылас', готова кы́нутыс' в го́чы.

ныглу́мныј, -на, -нэ неплохой. Вын ныглу́мныј хло́пэц'.

ныґэ́длыј, -ла, -лэ никчемный, негодный. Зуси́м ныґэ́длыј, ныја́кэ в јого́ ди́ло ны јдэ. Н'а́кыј ныґэ́длыј ныж.

ныдба́јлошчи *только мн.* нерадивость, халатность. Гэ́то ныдба́јлошчи, ны мо́жут' ха́ты обла́дыты. За ныдба́јлошчи доста́ла дво́јку.

ныди́л'уваты *несов.* проводить воскресенье.

ныз', -'у *м.* низ. Чы тыпэ́р вы́гадајиш на ныз', чы на го́ру, хто јого́ зна́је, дэ си́јаты. Воны́ жыву́т' на ныз'у́ (на нижнем этаже) чы на вырху́ (на верхнем этаже).

ны́з'с'кыј на го́чы близорукий.

ныз'о́та, -ы *ж.* очень низкое место. Пуд Су́ткамы така́ја ныз'о́та.

нымави́д' *нареч.* невероятно, страх, прелесть, чудо. Нымави́д' јака́ја хоро́ша ди́вчына. Нымави́д' јакы́ј ничо́гыј.

нына́джаныј, -на, -нэ нежданный. Нена́джаныј гыс'ц' јавы́вс'а.

нына́джано *нареч.* неожиданно. Мајстри́ ха́ту робы́ты прышлы́ нына́джано.

нытэ́ча, -ы *ж.* густые заросли в лесу, дебри.

нычвэ́да, -ы *ж.* и *м.* никчемный, негодный человек, ничтожество.

ничо́гыј, -га, -гэ плохой, дурной.

нычо́го *нареч.* 1. плохо, дурно; 2. (*редко*) ничего.

нычогу́т'ко *нареч.* ничегошеньки. Там вона́ нычогу́т'ко ны јі́ла.

ны́шка, -ы *ж.* небольшой мешок. Ны́шка з про́сом коло скры́ни стојі́т'.

ны́шком *нареч.* тихо, молчком. Сыди́ла б ны́шком, а то в такы́ј дошч вона́ пы́јдэ лыст грыбсты́. Нал'ака́лы, то за́рэ сыды́т' ны́шком, табы́ мыш пуд мытло́ју.

но *част.* только. Ны но в одного́, а ј в двох.

но́но (*детск.*) много.

норы́ц'а, -и *ж.* кожная болезнь животных.

ночны́ц'а, -и *ж.* 1. нечистая сила, которая ночью истребляет птенцов в гнездах и яички, если упомянуть их местонахождение после захода солнца; 2. *м.* и *ж.* человек, бодрствующий ночью; 3. *мн.* цветы, распускающиеся ночью. Ны спомына́ј оно́ про ты́ји птушын'а́тка, јак со́нцэ за́јдэ, бо вночи́ ночны́ц'а пој́ис'ц'. Гэ́та ночны́ц'а ј шэ ны спыт'.

ну́джа, -ы *ж.* 1. тошнота; 2. тоска, скука.

ну́дыты *несов.* 1. тошнить; 2. скучать, тосковать.

нц-нц-нц (прищелкивание кончиком языка) подзывные для свиней, поросят.

обара́нок, -нка *м.* баранка, бублик.

обэ́ртуха, -ы *ж.* большой ломоть, краюха хлеба. До́бру обэ́ртуху хли́ба одри́зав. Зазу́ла обэ́ртуху хли́ба, дај пошла́.

оби́жты *сов.* 1. обежать; 2. обгореть. Хвојі́нка оби́гла мала́ја, вэ́л'мы ху́тко дри́бнэ гол'личко́ обгори́ло.

обл'а́скаты *сов.* оклеветать.

обл'а́скуваты *несов. см.* обл'а́скаты.

облыгты́ *сов.* слечь. Зуси́м облыгла́, ны встајé с постэ́ли. Кобы́ла ныц ны хоти́ла јі́сты и облыгла́.

обмэ́ркнуты *сов.* 1. стемнеть; 2. встретить ночь, темноту. Вжэ обмэ́ркло. Обмэ́ркнымо в доро́зы, ны дојі́дымо до ми́с'ц'а.

обны́ж^{ш}кы *только мн.* шерсть худшего качества. Обны́ж^{ш}кы— гэ́то гори́ша во́вна, з ла́пэј, с-пуд чэ́рыва.

обо́ра, -ы *ж.* большой сарай. Выли́кы хлывы́ зва́лы обо́рамы.

обори́г, -рога *м.* четырехскатный навес для сена (заимствовано у беловежских переселенцев в XX в.). Ци́лыј обори́г си́на.

обсо́вгаты *сов.* слегка обтолочь просо, ячмень в ступе перед тем, как его по-настоящему толочь. Кро́хы про́со обсо́вгаjу да проси́jу, а по́сл'а сам товчы́мыш.

обцэ́н'кы *только мн.* клещи. Обцэ́н'камы ґо́з'дзи выjма́jут'.

овылы́цыны *нареч.* на пасху. Ба́ло овылы́цыны в jе́jц'а бы́лыс' малы́jи j стары́jи. Овылы́цыны до вас пры́дымо. Овылы́цыны гэ́ту руба́шку зло́жыш.

огла́дка, -ы *ж.* (*устар.*) вид лепешки. Ко́лыс' на Воло́сого пыклы́ н'а́кы огла́дкы, коб скоты́на шыхова́ла; прыка́зувалы: пычы́ огла́дкы, коб булы́ волы́ гла́дкы.

о́гн'авка, -ы *ж.* (*редк.*) чирей.

огрыпэ́чытыс' *сов.* упасть и удариться. Поковзну́вс'а, jду́чы по л'оду́, даj огрыпэ́чывс'а. Ны лажы́с' скра́jу, бо огрыпэ́чыс'с'а.

одволо́жыты *сов.* увлажнить. Дошч зэ́мн'у одволо́жыт'.

одволо́жытыс' *сов.* пропитаться влагой. Повыкыда́jу рубашкы́ на ро́су, хаj одволо́ж'ец'ц'а, липш прасова́тымуц'ц'а.

одлы́га -ы ж. оттепель.

однывсэ́ *нареч.* все равно. На́шо ху́стку прасова́ты, однывсэ́ ты jиjи́ склума́чыш.

одны́м-оды́н один-единственный. В гэ́тому шка́повы одны́м-одна́ ка́рта.

односта́jныj, -на, -нэ однородный, ровный, сплошной. Jак був впыри́дж моро́з односта́jныj, так за́рэ одлы́га односта́jна. Ны в паскы́, ны в кл'е́ткы, односта́jныj цв'ет.

одопра́ты *сов.* исколотить, отдубасить.

одпэ́рыты *сов. см.* одопра́ты.

оду́жаты *сов.* выздороветь, поправиться. Гусын'а́ було́ насты́л'ко оду́жало, шо вжэ кырыз пори́г пырыла́зыло.

одумы́сно *нареч.* специально. Jа одумы́сно ходы́в на база́р, шоб опо́ны купы́ты.

од^{т}ху́хаты *сов.* вы́ходить, спасти от смерти. Лэ́д'шо jого́ от^{х}ху́халы, вжэ ду́малы, шо ны жы́тымэ.

о́жог, -а *м.* деревянная часть ухвата.

оза́д'д'е, -'а *с.* 1. худший сорт зерна, наиболее мелкое зерно; 2. (*перен.*) отбросы, шваль (о людях). Оза́д'д'е — са́мэ гы́ршэ, са́мэ дри́бнэ жы́то, пшаны́ц'а чы j вс'а́кэ зэ́рн'а. Ли́пшы дывкы́ побра́лы за́муж, оста́лос' однэ́ оза́д'д'е.

ози́jныj, -на, -нэ статный, стройный, коренастый.

окэ́ц'аты *сов.* выпачкать, вымазать. Ма́слом рукава́ в руба́сцы окэ́ц'ав.

окырэ́мок, -мка *м.* кряжистый, коренастый (о человеке, дереве).

оклада́ты *несов.* 1. оговаривать; 2. (устар.) обкладывать. Вси гэ́ту коро́ву оклада́jут', шо нычо́га.

о́ковзом *нареч.* скользнув, вскользь. Соки́ра о́ковзом пошла́. чут' ны в но́гу. Пори́зав па́л'ц'а, то до́брэ, шо оно́ о́ковзом зачыпы́в, то ма́ло пори́зав.

окол'а́д'ух *нареч.* на рождество.

око́лыц'а, -и *ж.* окружение, обрамление.

окоро́ваныј, -на, -нэ освобожденный, очищенный от коры. Та́ја жырды́на окоро́вана, а гэ́ту шэ корова́тыму.

окрыја́ты *сов.* оправиться, поправиться. Гэ́та ја́блон'ка вжэ була́ почына́ла со́хнуты, аж л'ато́го н'а́кос' окрыја́ла.

окру́ж^{ш}чык, -а *м.* краюха хлеба. Н'а́кыј окру́ж^{ш}чык хли́ба је, на сни́дан'н'е хва́тыт'.

олыси́кы *только мн.* религиозный праздник 29 августа.

о́н'н'акыј, -ка, -кэ во какой, смотри какой (о положительном качестве). О́н'н'акыј выли́кыј. О́н'н'акыј хоро́шыј.

опараза́ты *сов.* ударить, огреть. Опараза́ла того́ барана́ кы́јом.

опы́туватыс' *несов.* 1. здороваться; 2. брыкаться. Пудыјшо́в оды́н до одного́, опы́тујуц'ц'а. Чы вона́ (коро́ва) ч'а́сом ны опы́тујиц'ц'а.

опл'у́таты *сов.* опутать. Опл'у́тало јого́ лы́хо.

ополо́ханыј, -на, -нэ напуганный, испуганный. Ни́чого ку́ры ополо́ханы, мо́жэ дэ шул'а́к, чы лыс.

ополоши́ты *сов.* опустошить, опорожнить. Кошыл'ка́ ополоши́в, вси гро́шы на мат'е́рыју одда́в. Шворабы́ про́со ополоши́лы.

о́пратка, -ы *ж.* общее название для верхней одежды (пальто, свитка, шуба, полушубок, пиджак).

опри́сн'ачок, -чка *м.* (*обряд.*) ритуальный хлебец, выпекаемый на похоронах.

опу́дына, -ы *ж.* широкая не по размеру одежда. Гэ́то в тыбэ́ опу́дына, ны пла́т'т'е.

опу́л'гаты *сов.* облить, заляпать. Ох, јак ты руба́шку опу́л'гав!

освыну́ты *сов.* (*устар.*) встретить рассвет, утро. Шэ хто јого́ зна́је, јак ја освыну́, јак ја дожду́с' ра́нку. Вы́јихалы мы шэ по́ночы, то вже за Хо́мс'ком освыну́лы.

осэ́тн'а пора́ изрядное время. Осэ́тн'а пора́ лыжы́т' у бо́л'ницы, и ны моглы́ зјі́здыты поба́чыты.

осылэ́нэц', -нц'а *м.* селедка (одна штука).

осы́та, -тэ слегка подгнившая (о древесине, дереве). Гэ́та хвојі́на осы́та, на хоро́мыну вона́ ны вэ́л'мы надава́тымыц'ц'а. Осы́тэ дэ́рыво је ј в на́шуј ха́ты.

ослы́н, осло́на *м.* скамья (комнатная, переносная).

ослы́нчык, -а *м. ум.* к «ослы́н» (*см.*).

оста́ркуватыј, -та, -тэ старообразный. Вын з мало́го н'а́кыј оста́ркуватыј. Вона́ ны стара́ја, оно́ так оста́ркувата.

остэ́рбаты *сов.* выжить, выздороветь. Була́ вже ду́мала, шо вмру́, да то н'а́кос' остэ́рбала.

осто́ркнуты *сов.* остановиться, поселиться, найти пристанище, осесть. Ввэс' с'вит објі́хав, а в на́шому сылі́ осто́рк. Пали́чына плывла́ по кана́ловы, зачыпы́лас' за плысн'а́к и осто́ркла.

остри́шнык, -а *м.* соломенный снопик, идущий в нижний ряд при покрытии крыши.

остропыни́ты *сов.* остолбенеть. Јак пуба́чыв во́вка, так и остропыни́в.

ос'у́рбуватыј, -та, -тэ сутулый, сгорбленный. Хло́пэц' здоро́выј, оно́ пло́чы ос'у́рбуваты.

осу́шчык, -а *м.* сухой гребень булки. Моји́ хло́пци на́д'то осу́шчыкы л'у́бл'ет'. Гэ́то ны суха́р, а осу́шчык.

отэ́рпнуты *сов.* занеметь. Пырылэ́жав, то нога́ отэ́рпла, ны ступы́ты.

отказа́ты ска́рбы износиться, прийти в негодность. Вжэ моја́ сын'а́ва руба́шка отказа́ла ска́рбы, вжэ ло́кот' поли́з.

откыви́зыты *сов.* оттопырить. Н'а́кос' На́д'а пал'ц'а-мызы́нц'а откыви́зыт'.

откы́лок, -лка *м.* (*устар.*) отпрыск, потомок. Откы́лок — колы́шнэ сло́во; гэ́то поколи́н'н'е; ба́ло стары́ји бабы́ ска́жут': ах ты откы́лок прокл'а́тыј.

ото́чыны *только мн.* жир на кишках и между кишками у домашних животных. Ото́чыны забу́лас' посолы́ты. Кышкы́ зв'а́зујут' ото́чыны.

отпуды́ты *сов.* 1. отогнать; 2. отрезать. Отпуды́ говычкы́ с-пуд хлыва́. Отпуды́ла но́жныц'амы кава́лок мат'е́рыји.

о́труб, -а *м.* бревно. На шты́ры о́трубы розри́залы хвоји́ну.

отслоты́тыс' *сов.* отстать, отвязаться. Лы́хо прысвыри́пыло до гэ́тых ровыри́в и ны́гдэ ј ны отслоты́вс'.

оттараба́ныты *сов.* оттащить, отогнать. Оттараба́н' гэ́ту табурэ́тку в комо́ру. Оттараба́н' гу́сы на Гомх.

оттара́скатыс' *сов.* отвязаться, отцепиться. Од суси́дкы ны оттара́скатыс'.

отту́хнуты *сов.* спасть, пройти (об опухоли). Рука́ до́вго була́ опу́хша, за́рэ на́бу отту́хла.

оту́шаныј, -на, -нэ обитый, утепленный. Ба́ло с'ц'о́пка жывэ́ оту́шана, тэ́пла, шэ ј с ха́ты ду́ху впуска́лы.

отхваты́тыс' *сов.* оторваться от занятия, от работы.

отхва́чуватыс' *несов. см.* отхваты́тыс'. Отхва́чујучыс' вычор'а́мы руба́шку поты́ла.

отхво́јиты *сов.* вы́ходить, излечить. Кобы́ла була́ зуси́м облыгла́, лэ́д'шо јиј́и од'хво́јилы.

от'хворосты́ты *сов.* высечь, отстегать. Пано́чку, от'хворосты́ да пусты́.

о́хват, -у *м.* окорм или опой, болезнь скота, главным образом лошадей. О́хват получ'а́јиц'ц'а, јак шэ ны охоло́ла кобы́ла да напо́јиш, або од добра́ (зирна́).

охваты́ты *сов.* окормить или опоить (скотину).

охваты́тыс' *сов.* заболеть «охватом» (*см.*). Тыл'а́ нака́вгалос' гар'а́чого, дај охваты́лос'.

охва́чаныј, -на, -нэ больной «охватом» (*см.*). Охва́чана кобы́ла опада́је на но́гы, но́гы покры́выт', чы зро́бл'ец'ц'а бы колкы́, ал'бо́ здыха́је, јак ны вы́личыш.

охыл'áты *несов.* заступаться, защищать (о сверхъестественной силе). Хаj госпóд' охыл'ájе.

охлáпок, -пка *м. чаще мн.* охлáпкы обрезки, ошметки. Гэ́ты охлáпкы з с'ц'óгон, з мн'áса тыпэ́р зварý. Гэ́ты охлáпкы з барáныщи позбырáj.

охлýдыты *сов.* окоченеть, остыть. И змéрз jóмко, то скáжут' — охлýдыв, и вмэр — то охлýдыв.

очувáтыс' *несов.* отыскиваться, найтись. Мojá рýчка дэс' пропáла и ны очувájиц'ц'а. В вójну був дэс' вы́jихав, чýткы ны булó, а зáрэ очýвс', дэс' в Англиjи жывэ́.

очýн'аты *сов.* оправиться от болезни, от удара.

ошмáлок, -лка *м.* обгоревший кусок или конец, край чего-либо.

óшолоп, -а *м.* остолоп. В когó розумни́шого спытáj — ны в гэ́того óшолопа.

ошпэ́таты *сов.* превзойти, обставить. Шоб ты походы́в в грыбы́ чашчи́j, то ты jих всих ошпэ́тав бы с красн'укáмы.

ошчави́лыj, -ла, -лэ прокисший, с кисловатым привкусом. В гэ́туj лады́сцы ошчави́лэ молокó, хаj вжэ вонó скысájиц'ц'а, jа солóтˆкого нал'л'ý.

ошчави́ты *сов.* прокиснуть.

ошч'áпныj, -на, -нэ плотно сидящий (об одежде). На Кóл'у гэ́тоj пындж'ачóк зáвыликыj, а на тыбé вын бýдэ ошч'áпныj, бо ты за jогó грубишыj.

пáзолы, -эj *только мн.* щелочная вода, использованная для мытья.

пакулы́на, -ы *ж.* волоконце льна, конопли. Пакулы́на прычыпы́лас' до кос'ц'ýма.

пал', -'á *м.* небольшой столбик, вкопанный в землю, обычно межевой знак.

палахнýты *сов.* запылать, вспыхнуть.

палахти́ты *несов.* полыхать. Дрóва на вс'у пич палахт'éт'.

пали́ччэ, -а *с.* (*собир.*) 1. хворост; 2. (*перен.*) слишком тонкий лес, строительный материал.

пал'ýшка, -ы *ж.* пеленка.

пáмолод'д'е, -'а *с.* (*собир.*) молодые побеги, отростки. Ны пошлó в ст'áбло, а пошлó в пáмолод'д'е.

паневкавы́то *нареч.* по-господски. Воны́ вылы́ сыбэ́ пан'евкавы́то, диликáтно.

пáпа, -ы *ж.* (*детск.*) хлеб.

пари́шчыты *несов.* хлестать (о дожде). Jакы́j дошч пари́шчыт'.

паровы́на, -ы *ж.* толстая, но гибкая хворостина.

парсýна, -ы *ж.* физиономия. Цыганá, чы казáха по парсýны познájиш.

паршýк-паршýк *междом.* подзывные для кабанов.

пасáстыj, -та, -тэ полосатый.

па́сыво, -а *с.* пастьба. Јако́јe тыпэ́р па́сыво, за́рэ коровы́ знов в хлив трэ́ба заган'а́ты.

па́сынок, -нка, *м.* 1. побег, отросток; 2. приток реки, ручья; 3. пасынок.

па́ска пычо́на 1. ритуальный (к пасхе) жареный поросенок (с приоткрытым ртом); 2. (*перен.*) о человеке с гримасой смеха, с оскаленными зубами. Смыје́ц'ц'а табы́ па́ска пычо́на.

па́ша, -ы *ж.* 1. трава на пастбище; 2. пастбище. Дэ ли́пша па́ша, туды́ ј пожынэ́мо. Коровы́ на па́шу пора́ выпуска́ты. ◊ пој ты́ на па́шу — издохнуть (*шутл.*) Ва́лины порос'а́та вжэ пошлы́ на па́шу.

пашы́на, -ы *ж.* хворост, которым устилается дорога в низких местах.

пэ́ндыты *несов.* нести, тащить, волочить. Кы́шка мыш пэ́ндыт'.

пэ́ндытыс' *несов.* нестись. Дэс' пэ́ндыц'ц'а на коні́. От пэ́ндыц'ц'а вода́.

пэ́рыты *несов.* бить, избивать.

пэ́рнуты *сов.* сильно ударить.

пы́взы *мн.* (*ед.* пы́взына, -ы *ж.*) крепление для соломенной крыши, стога из веток, молодых деревьев.

пыд, по́ду *м.* деревянная часть жерновов. Ками́н'не до жорно́в в мынэ́ шэ старо́јe, а по́да в во́јну зробы́в.

пы́з'а, -и *ж.* нюня, рева, плакса. Чого́ ты пла́чыш, пы́з'а.

пы́з'аты *несов.* плакать, реветь.

пы́зи *только мн.* нюни. Набы́ла Мыкы́ту, дај пошо́в Мыкы́та с пы́з'амы. ◊ ~ попусты́ты — нюни распустить.

пыја́тыка, -ы *ж.* пьянка, пьянство.

пыл'уга́, -ы́ *ж.* пылища. Давно́ ны було́ дошчу́, то така́ја пыл'уга́.

пы́па, -ы *ж.* (*детск.*) вода.

пырга́, -ы́ *ж.* корм для молодых пчел.

пырэ́мытуш *нареч.* стремглав, опрометью, со всех ног. Посту́кав об выдро́, то свы́ны быж'е́т' пырэ́мытуш, ду́малы, шо ји́сты јим нысу́.

пырыбэ́ндз'уваты *несов.* прохлаждаться, развлекаться. Јды́, Ва́с'а, дров врубáј, а то бу́дыш оно́ пырыбэ́ндз'уваты з гэ́тыми самол'о́тыкамы.

пырыгрышы́тыс' *сов.* перекусить. Јак пырыгрышы́лас' ранэ́н'ко, то шэ ј ныц в рот ны бра́ла.

пырыдоји́шчэ, -а *с.* момент свадебного обряда (второй приезд сватов в дом невесты). Јак друж^{m}ко́ јдэ на пырыдоји́шчэ, то остал'ны́јu сваты́ спыва́јут'.

пырыкашырыты *сов.* прибрать, навести порядок. На обыјо́х полыц'а́х в шка́повы пырыкашырыла.

пырыли́частыј, -та, -тэ прошлогодний, годовой давности. Гэ́то в мынэ́ роса́да пырыли́часта, поси́ју, алэ́ нывыдо́мо, чы зы́јдэ. На вы́шках си́но пырыли́частэ.

пырыпы́ткы *только мн.* 1. разузнавание, расспросы; 2. один из моментов старинного обряда сватовства. Ходы́лы на пырыпы́ткы, хоти́лы пови́даты, чы коро́ву продаје́. Ко́лыс' по́кыл' в сваты́ ји́хаты, то шэ ходы́лы на пырыпы́ткы.

пырыш'а́порыты *сов.* 1. перерыть; 2. растратить, израсходовать. Пырыш'а́порыла вс'ого́ сундука́ и ны нашла́ тэ́ји ко́хты. Мно́го хли́ба заробы́в, алэ жы́нка јого́ ху́тко пырыш'а́порыт'.

пыри́стыј, -та, -тэ масть животных (обычно коровы, быка, вола): белые полосы на спине и на боках.

пыхова́ты *несов.* надменно поджимать губы. Так ужэ́ пыху́је, гу́бы шчы́мыт', јак јако́је сло́во проци́дыт', так бы вона́ мно́го зна́је.

пышчуга́, -ы́ *ж.* обилие песка, сплошной песок. Там ныц ны ро́дыт', бо там одна́ пышчуга́. Така́ја пышчуга́, лэ́д'шо прыји́халы.

пја́ныј, -на, -нэ пьяный. ◇ ~ бы зымн'а́; ~ бы бо́јла; ~ бы свынн'а́; ~ јак дым — пьян в дым, пьян, как свинья.

пла́вкыј, -ка, -кэ пологий. Оды́н бык горы́ стро́мыј, а дру́гыј пла́вкыј.

пла́вко *нареч.* полого.

пл'аву́жыты *несов.* идти (о проливном дожде и мокром снеге). Снижы́ско пл'аву́жыт', трэ́ба плашч'а́ кла́сты, јак јты в сыло́. Дошч пл'аву́жыв, то ныја́кого база́ру ны було̀.

пла́зма *нареч.* плашмя. До́шка в пудло́зы лыжы́т' пла́зма, кни́жᵐка на столи́ (јак ныц пуд јији́ ны пудло́жанэ) то́жэ.

пл'а́мкнуты *сов.* 1. чмокнуть: 2. очень мало поесть. Пл'а́мкнув губа́мы. Јак там ты јив, оно́ пл'а́мкнув.

пл'а́ха, -ы *ж*, очень мокрая погода, слякоть. Така́ја пл'а́ха, дошч д'у́жыт', л'ле. На гэ́ту пл'а́ху тро́ба ґумо́вы чо́боты.

плы́јма, -ы *ж.* уйма, тьма (о живых существах). Плы́јма вовкы́в би́гла. Плы́јма жукы́в в карто́пл'ах. В јого́ ци́ла плы́јма дытэ́ј.

плыска́тыј, -та, -тэ сплюснутый.

плыт, пло́та, *м.* 1. сплетенный из лозы забор; 2. врун; 3. вранье, ложь. ◇ пло́та городы́ты — врать, молоть чушь; пло́та плысты́ 1. плести забор; 2. врать, плести чепуху.

плыт'уга́, -ы́ 1. *ж.* и *м.* врун, врунья; 2. *ж.* вранье.

плычко́, -а́ *с.* плечо.

плышчагы́ *только мн.* ограда из тесно составленных жердей.

пл'о́склыј, -ла, -лэ приплюснутый, тощий (о недоброкачественных семенах, о тощих животных). Гуркы́ пл'о́склы, оно́ луп'а́јкы́. Коро́ва худа́ја, пл'о́скла, быз жывота́.

пл'о́хаты *несов.* плескать. По́внэ выдро́ воды́, то пл'о́хаје.

повы́днос'ц', -и *ж.* формальность, видимость. Там ныја́каји робо́ты ны було́, оно́ повы́днос'ц' зробы́лы, шо булы́ на робо́ты. Оно́ повы́днос'ц' одбулы́, а ны робы́лы.

повындова́тыс' *сов.* искривиться, погнуться. Ко́лысо в ро́выровы повындова́лос'. Дно в цэ́бровы повындова́лос'.

по́вн'а, -и *ж.* полнолуние. Чырыз два дни бу́дэ по́вн'а, ми́с'ац' вс'у ныч свыты́тымэ.

по́воротка, -ы *ж.* 1. поворот на дороге; 2. ткацкий узор, состоящий из мелких квадратов.

повх, -а́ *м.* крот. Повхы́ вс'ого́ грудка́ ко́ло кана́ла зры́лы.

повшын'а́, повшын'а́та *с.* детеныш крота.

повшы́ха, -ы *ж.* самка крота.

пого́да, -ы, *ж.* 1. хорошая погода; 2. погода вообще. ◇ выбыра́тыс' на пого́ду — улучшаться (о погоде).

пого́н'а, -и *ж.* 1. место, заливаемое водой в половодье или после дождей; 2. сено, скошенное на заливаемых водой местах.

пода́ты *сов.* 1. подать; 2. передать. Пола́ја мыни́ го́пынку, шо позыч'а́ла, ди́вчинују подала́.

подэ́нок, -нка *м.* настил под стог, под скирду.

подрэ́нчыты, *сов.* спешно пойти, затрусить. Васы́л' подрэ́нчыв з грабл'а́мы, пуба́чыв, шо хма́ра нахо́дыт', то хо́чэ до дошчу́ си́но вхваты́ты згрыбсты́. Ма́рд'а в сыло́ подрэ́нчыла, почу́ла, шо ни́шо в ла́вку прывызлы́.

по́душка, -ы *ж. чаще мн.* подушкы́ топкие места в болоте или подтаявшие места на льду.

пожо́нныј, -на, -нэ порядочный, благородный. Тат'а́на була́ пожо́нна, ро́сла, хоро́ша.

поза́втрэј, *нареч.* послезавтра.

позаза́втрэј *нареч.* через три дня. Прыду́ ны вза́втра, а поза́втрэј, чы позаза́втрэј.

позазавчо́ра *нареч.* три дня тому назад.

позазаза́втрэј *нареч.* через четыре дня.

позасмыка́ты *сов. см.* засмыка́ты. Позасмыка́ј дошкы́ на вы́шкы. Позасмыка́ј занав'е́скы. Позасмыка́ло, за́рэ знов дошч пы́јдэ. Го́чы позасмыка́ло, ныц ны ба́чу.

позна́ччэ, -а *с.* след, знак, видимость. Поло́ла, поло́ла, ј ныја́кого позна́чча ны зробы́ла, знов заросло́. Гэ́то ны говјо́с, а оно́ позна́ччэ.

позубы́тыс' *сов.* прорасти слегка. Жы́то, оно́ кро́хы намо́кло, а бач — позубы́лос'.

поколо́шкаты *сов.* потревожить, расшевелить. Јды коровы́ поколо́шкај, хај встају́т'.

поко́пышчэ, -а *с.* поле, с которого убран картофель. Гу́сы пы́јдут' на вчора́шны карто́плыска, на поко́пышчэ.

покостыни́ты *сов.* затвердеть сильно. Карто́пли покостыни́лы, похлу́дылы, сто́јачы до́вго на столи́.

покоты́тыс' *сов.* 1. покатиться; 2. полечь (о зерновых культурах). Бу́ду зжына́ты жы́то, бо поко́тыц'ц'а и колы́с'с'а ны бу́дэ.

поку́л'быты *сов.* покоробить, скрючить. Па́л'ци поку́л'было, бо жы́лы поврыджо́ны.

пóкут', -и *ж.* красный угол в хате. На пóкути молоды́х сáд'ет', на пóкути j вмэ́рлого кладýт'.

покýта, -ы *ж.* 1. страдание, мука; 2. страдалец; 3. (*шутл.*) шалун (о ребенке).

пóкутниj, -н'а, -н'е относящийся к красному углу в горнице напротив дверей. Пóкутн'а лáвка. Пóкутн'а стынá. Пóкутн'е окнó.

полатáвшыс' *нареч.* терпимо. Гэ́то шэ полатáвшыс', шэ так мóжна бýты.

пол'óг^{х}ка, -ы *ж.* легкая, вольготная жизнь. Гэ́ты рóкы мынú пол'óг^{х}ка, вэ́длук тых рокы́в, jак дúты булы́ малы́jи. Помúг, зробы́в мынú пол'óг^{х}ку.

полóн'а, -и *ж.* поляна, пространство, свободное от леса и построек.

пóлоск и **пóлыск**, -у *м.* блеск, лоск. Вáс'а чырывы́кы вакcýje, пóлоск навóдыт'.

полотúлныц'а, -и *ж.* пропольщица. Вы́сим полотúлныц' л'он полóло.

полот'т'é, -'á *с.* прополка. Jак там трудоднú поначысл'áлы за полот'т'é? Дúвчыну отпрáвыла в полот'т'é.

полýдэн', -дн'á *м.* обед. В мынэ́ полýдэн' готóв, стрójтэс' полýднаты. Jды́ поклы́ч тáта на полýдэн'.

полупáныты *сов.* истребить, поубивать. Полупáныв стрэ́л'быjу всэ́ ворúн'н'е.

помájбу старинное приветствие. Онó вткнýвс' в хату: помájбу — бувáj здорóв.

помырэ́ча, -ы *ж.* 1. мор; 2. (*перен.*) злой, надоедливый человек. Н'áка помырэ́ча на кýры вплылáс' — всэ́ здыхájут'. А нымá на вас помырэ́чы. А шоб на тыбэ́ помырэ́ча. Н'áка помырэ́ча знов стýкаjе в двэ́ры.

помытэ́ха, -ы *ж.* большая палка. Помытэ́хыjу коты́ска сповызы́. Помытэ́ха — кыjúско вылúкыj.

поморожúты *сов.* заплесневеть слегка. Хлиб чарствы́j зусúм: з гэ́того бóку поц'вúв, а з гэ́того онó поморожúв.

помóрхнуты *сов.* сморщиться, завянуть. Рукá оттýхла, то помóрхла. Помóрхнуты мóжэ тúло, jáблыко, грыб, лысты́на (jак зовjáнэ).

поносны́j, -ájа, -ójе о весе или объеме, который в состоянии перенести один человек или двое людей. Д'ви поносны́jи копы́ци нагрúб. Jа тыбэ́ понысý: ты л'óх^{г}кыj, поносны́j.

пóночы *нареч.* темно. На дворú булó пóночы, то з дорóгы збы́вс'а.

поночóта, -ы *ж.* темень, темнота. Такájа поночóта на дворú, а ныц ны выднó.

понýруватыj, -та, -тэ понурый, угрюмый.

попэ́ндытыс' *сов.* броситься, помчаться. Попэ́ндывс'а на двыр, ны вс'пúв и хáты зачыны́ты. Попэ́ндывс' на конú. Прокопáв ровч'акá, так и попэ́ндылас' водá.

попэ́н'катыс' *сов.* потрескаться (сильно), полопаться.

по́плав, -а *м.* пониженное место, без деревьев и кустарников, водой не заливается (в отличие от болота и луга), используется для пастбищ или сенокоса.

попл'амы́тыс' *сов.* запятнаться, покрыться пятнами. Попл'амы́лос' пла́т'т'е.

по́пл'уска, -ы *ж.* 1. обломок палки; 2. один из колышков, которые вставляются в лестницу повозки и поддерживают груз. По́пл'ускыју на соба́ку попусты́в. По́пл'ускы в страмыны́ повставл'а́в.

по́по, -а *м.* (*детск.*) картошина.

пополо́кыны *только мн.* первый день поста после масленицы.

попосмаготни́ты *сов.* долго жаждать, понатерпеться. Јак попосмаготни́јиш, јого́ про́с'ачы, по́кыл' вы́просып, то, здајéц'ц'а, ны просы́в бы.

попоцо́пкатыс' *сов.* потаскаться, поскитаться, поволочиться. Попоцо́пкајис'с'а по снигу́ по́кыл' до авто́буса ды́јдыш.

попр'а́духа, -ы *ж.* пряха на посиделках, в гостях; *мн.* попр'а́духы — посиделки.

попры́шчытыс, *сов.* 1. омертветь, одеревенеть (от холода); 2. поумирать (от холода, от голода). Попры́шчылыс', помэ́рзлы па́л'ци. Моро́з выли́кыј, то птушкы́ попры́шчылыс'. По́сл'а Мыкола́јовс'кыји војны́ кы́л'ко л'удэ́ј з го́лоду попры́шчылос'.

порэ́патыс' *сов.* сильно потрескаться, полопаться. Но́гы потри́скалыс' аж порэ́палыс'. Гарбу́з порэ́павс'а.

порожн'ова́ты *несов.* бездействовать. Ты порожн'у́јиш, ныц ны ро́быш, то воз'мы́ дров врубáј. За́рэ жо́рна порожн'у́јут', ныхто́ јимы́ ны мэ́лэ.

порос'а́ зачавы́ты заколоть свинью, кабана. Н'а́кэ порос'а́ зачавы́лы, то је чым горшка́ засмачы́ты.

порохн'а́к, -а́ *м.* 1. труха, трухлявое дерево; 2. (*перен.*) дряхлый человек. Гэ́то порохн'а́к, ны ха́та. Поро́хн'ава дырывы́на, зуси́м порохн'а́к. Максы́м вжэ́ зуси́м стары́ј и слабы́ј, вжэ порохн'а́к.

порохно́, -а́ *с.* труха. Гэ́та ха́та ты́с'ачу лит стоја́тымэ, обы́вшы порохно́ на обза́лах.

поскри́б"туха, -ы *ж.* булочка из остатков теста. Поскри́б"туха пычэ́ц'ц'а з оста́тн'ого ти́ста, с того́, шо вжэ вышкр'а́бујиш.

пости́каты *сов.* вытянуться, истончиться (о растении). Цыбу́л'а пости́кала в зи́л'л'и.

посу́док, -дку *м.* посуда. Ја посу́док мы́ју.

по́с'ух, -а *м.* мочевой пузырь.

посшымэ́чуваты *сов.* посбрасывать, пошвырять. Посшымэ́чују вам ва́шы латоши́ на пудло́гу.

по́тас', -и *ж.* прялка. Ба́ло дывкы́ побыру́т' потаси́ с кудыл'а́мы, да јдут' на попр'а́духы.

потро́хнуты *сов. см.* тро́хнуты. Соло́ма ны погныла́, оно так потро́хла.

похлу́дыты *сов.* остыть, закоченеть, одеревенеть от холода. Зварыла, вы́сыпала в цэ́бэр карто́пли и трэ́ба потовчы́, а то покостыни́јут', похлу́дыјут', јак тоды́ товчы́. Јди́тэ в ха́ту, а то похлу́дыјитэ на дворі́.

походно́ *нареч.* удобно, благоприятно для ходьбы. Була́ одлы́га а за́рэ пудмэ́рзло, то так походно́, повэ́рху по сни́говы куды́ хоч иды́. Чырывы́кы л'о́гˣкы, то в јих походно́.

по́шыс'ц', -и *ж.* напасть. На ку́ры н'а́ка по́шыс'ц' вплыла́с': всэ задыха́јут'. А, кыш, а, по́шыс'ц' кур'а́ча! Н'а́ка на тыбэ́ хво́рого по́шыс'ц' вплыла́с'.

пошпуды́ты *сов.* швырнуть, бросить с размаху. Пошпуды́ла кы́јом в коро́ву.

пра́выј, -ва, -вэ прямой, ровный (о предмете), *см.* про́стыј. Була́ така́ја погн'о́на дроты́на, за́рэ пра́ва, бо вы́правыв. Јо́мко стара́ја, алэ́ пра́ва, ны згóрбл'ана. Руба́шка хоч ны прасо́вана, алэ́ пра́ва.

правы́ло, -а *с.* верхнее бревно в стенке сарая, на которое кладутся стропила.

пра́выты *несов.* заниматься чем-нибудь. Вазо́нув ма́ло сады́лы, бо ны було́ колы́ јих пра́выты, трэ́ба було́ робы́ты. За́рэ вона́ ны на робо́ты, оно́ ди́ты пра́выт'.

правова́тыс' *несов.* спорить.

праді́лныц'а, -и *ж.* пряха.

пра́жыты *несов.* 1. жарить; 2. печь (о солнце). Со́нцэ пра́жыт' јак на чырэ́ни.

пр'а́л'л'а, -и *ж.* пряха.

прач, -'а́ *м.* 1. головастик; 2. валек для выколачивания белья.

прыбы́рныц'а, -и *ж.* уборщица. Гэ́та прыбы́рныц'а ј ха́ту прыбра́ла ј пудло́гу обмы́ла.

прывыді́нка, -ы *ж.* падчерица. Јак вдовы́ц'а пы́јдэ за дру́гыј за́муж да воз'мэ́ ди́ты с собо́ју, то јији́ ди́ты зову́ц'ц'а прывыді́нка чы па́сырныц'а, јак ди́вчына, па́сынок, јак хло́пэц'.

прыворотны́ј, -а́ја, -о́је благожелательный, обходительный, любезный. Ди́вчына ј хоро́ша, ј робо́ча, ј до л'удэ́ј прыворотна́ја.

прыді́рок, -рка *м.* кусок поля, поднятой целины или залежи, примыкающий к большому массиву давно вспахиваемого поля. Н'а́кыј прыді́рок по́л'а був, Васы́л' вы́драв.

прызылы́ты *сов.* приворожить. Ба́ло вжэ сказа́лы б, шо вона́ јого́ прызылы́ла,

прызі́л, -у *м.* способ ворожбы. Вона́ јого́ ны прызылы́ла, вона́ ныја́кого прызі́лу ны зна́је.

прыз'о́мкуватыј, -та, -тэ приземистый. Буты́лка прыз'о́мкувата, шэ дэс' н'а́ка по́л'с'ка. Ба́ба прыз'о́мкувата, ду́жа.

прыјáты *несов.* желать добра, благосклонно относиться. Дыво, шо мáты своjúм дúт'ум прыjájе.

прикоркнýты *сов.* вздремнуть, прикорнуть. На годыну прыкоркнýв. Л'áжу, дробыну прыкоркнý.

прымовыско, -а *с.* прозвище. Вс'áкы прымовыска булы: тых звáлы багн'укáмы, тых хохлáмы, тых лабзóнамы.

прымоткобóжытыс' *сов.* примоститься. Н'áкос' прымоткобóжылас' на гэтых дошкáх и сыдыт'.

прынáдыты *сов.* привлечь, завлечь. Ны спускáj (з бырэзыны) сóку, бо мýхы принáдыш. Прынáдыла ковал'éра.

прыпэндыты *сов. см.* пэндыты. Два кóшыкы козл'акыв прыпэндыв.

прыпын'ок, -н'ка *м.* обломок, корешок. Зýбы повыкрышувалыс', одны прыпын'кы.

прыплúт-кол'адá сбоку-припеку. Воны вси тамтэjшы, а jа з júмы табы прыплúт-кол'адá, рáзом сúно косылы.

прыпоноч *нареч.* на рассвете или в сумерках. Вжэ прыпоноч прышóв до дóму. Шэ прыпоноч выjшов.

прыпрóхуваты *несов.* потчевать. И булó вс'огó на столáх и прыпрóхувалы.

прырóсток, -тка *м.* приток реки, ручья.

прысвырúпытыс' *сов.* пристать, привязаться, прицепиться. Чогó ты прысвырúпывс' до гэтых ровырúв, шо воны тыбэ чэпл'ет?

прысы *только мн.* усы у животных. Кышка прысами чýjе, дэ мышы, jак обшмáлыш jих, то ны чýтымэ.

прысúкатыс' *несов.* приставать, лезть в драку и под.

прыскáл'аныj, -на, -нэ прижмуренный. В jогó однэ гóко зáвшы прыскáл'анэ.

прыс'ма *нареч.* просительно, с мольбой, умоляя. Просылы jогó прыс'ма, коб прышóв.

прысок, -ску *м.* смесь пепла с мелкими горящими угольками. Прысок — гэто пóпэл з огн'éм. Морóз jак прысок, сыплэ в гóчы сухыj морóз.

прыс'бла, -ы, *ж.* выселок, хутор. Могó бáт'ка бáт'ко оддылывс'а, на гэту прыс'блу пырысылывс'а.

прысон'н'е, -'а *с.* круг около солнца.

прысторч, -а *м.* обломанный пень.

прыстýпа, -ы *м.* примак.

прыт'аж^{ш}ка, -ы *ж.* небольших размеров воз сена. Прыт'аж^{ш}ка — малájа хýрка сúна, пýдув п'атнáццэт', jак онó раз прыт'áгныш, то гэто прыт'аж^{ш}ка.

прыт'áкнуты *сов.* слегка подсохнуть. Чы зусúм плáт'т'е высохло, чы онó прыт'áкло.

прытыты *несов.* нести тяжелое, тащить. Прытыв такýjу вылúку вjáз^{е}ку солóмы. Мышóк мукы прытыт'.

прыт'мóм *нареч.* полностью, абсолютно. Прыт'мóм всэ пож'áлы, ныц ны остáлос'.

прыторо́нчыты *сов.* принести, притащить. Ја ту́ју су́мку шэ вчо́ра прыторо́нчыла.

прыту́ла, -ы *м.* примак (обычно в пожилом возрасте и при отсутствии законного брака).

прыхавну́ты *сов.* припрятать.

пры́хаты *несов.* чихать, прыскать.

пры́хватком *нареч.* урывками. Гэ́тако пры́хватком, то вра́но, то надвычи́р одэ́жу помы́ла.

прыхлу́дыты *сов.* ошеломить, ошарашить, прихлопнуть. Јого́ прыхлу́дылы, дај вмэр.

прыч'авы́ты *сов. прям.* и *перен.* прижать. Јого́ прыч'авы́лы до стыны́. Јак гэ́так прыч'а́выт' моро́з, то карто́пли помэ́рзнут'. Кро́хы прыч'авы́в сыбэ́ з јидо́ју, и зобра́в гро́шэј на кос'ц'у́ма.

прычо́мхаты *сов. см.* чо́мхаты. Ты́л'ко сни́гу навалы́ло, шо лэ́д'шо додо́му прычо́мхала.

про́божыты *несов.* стонать, причитать. Так јому́ болы́т', так сто́гнэ, про́божыт'.

провэ́ндытыс' *сов.* 1. пройти (о времени); 2. провести время. Провэ́ндылос' мо́жэ с повро́ку. Дэн' провэ́ндыс'с'а, дај ни́шо заро́быш.

про́духы *мн.* (*ед.* про́дух, -а *м.*) отверстие для вентиляции. Про́духы в рышо́тцы (шо в ру́бᵘцы). В скопэ́ц' про́духа вста́выв, шоб карто́пли ны попа́рылыс'.

пројн'а́ты *сов.* наскоро прошить, прихватить ниткой. А јак там сшы́ла, ны́ткыју пројн'ала́, дај усэ́.

проклы́н, -л'о́ну *м.* проклятие.

промумрыта́ты *сов.* пробормотать. Ни́шо промумрыта́в, шо ја ј ны разобра́в, шо вын ка́жэ.

про́ра, -ы *ж.* вид шва (пунктирный).

просыпа́н'н'е, -'а *с.* пробуждение. Хај бу́дэ в сни просыпа́н'н'е, а в зли опомыта́н'н'е.

просмыка́ты *несов.* 1. протаскивать; 2. продевать; 3. шить по прямой линии, не поворачивая иголку назад.

про́со товчы́ роиться (о насекомых). Кумари́ (чы мо́шкы) про́со товчу́т'.

про́стыј, -та, -тэ прямой, ровный (о линии, дороге).

просты́ј, -та́ја, -то́је простой.

протэ́рты слид проложить путь, пробить дорогу (обычно через снег).

прот'о́ка, -ы *ж.* проток. Там, дэ прот'о́кы воды́, то гэ́то пого́н'а, дэ вода́ проти́каје навысни́ чы по́сл'а дошчи́в.

про́тор, -а *м.* шильце, иголка со сломанным ушком.

прочо́мхаты *сов.* протоптать, протопать. Прочо́мхала панчо́ху, трэ́ба зац'урова́ты.

пруза́к, -а́ *м.* узкий, длинный ремешок.

пру́чатыс' *несов.* силиться, тужиться, напрягаться. Пру́чајиц'ц'а, хо́чэ вы́рватыс'.

псы́к-а-псык *междом.* восклицание, которым отгоняют кошек.

псо́та, -ы *ж.* и *м.* неженка; разборчивый, привередник. Ну ты вжэ псо́та: таки́j сма́чныj суп, и ны хоч jи́сты.

пудбори́д'д'е, -'а *с.* подбородок.

пудбунто́рыты *сов.* подговорить, подстрекнуть, подзадорить. То тэс'ц', то шва́ґэр пудбунто́рылы jого́, коб купл'а́в ту́jу ха́ту, даj купы́в.

пудво́лыц'а, -и *ж.* нижняя часть подбородка, переходящая в шею. Поху́д, пудво́лыц'у зуси́м пудт'агло́.

пуды́ты *несов.* 1. гнать, разгонять, распугивать; 2. резать (размашисто). Ва́с'а порос'а́та пуды́т'. Вжэ пуды́т' мат'е́рыjу.

пудла́сыстыj, -та, -тэ масть животного (белый живот при общей темной окраске).

пу́длыток, -тка *м.* подросток.

пудполо́нык, -а *м.* лепешка из хлебного теста.

пудсу́сыд, -а *м.* квартирант. ◊ бу́ты на пудсу́сыдах — квартировать. Jак в во́jну Га́ннына ха́та згори́ла, то Га́нна була́ в мынэ́ на пудсу́сыдах.

пудхваты́ты *сов.* 1. подхватить; 2. помочь; 3. подсушить. Жы́та мно́го, то По́л'а кро́хы пудхваты́ла, помогла́ вы́ж'аты. Так палы́т', пудхва́тыт' жы́то.

пудхва́чаныj, -на, -нэ 1. подхваченный; 2. подсушенный на солнце, подгоревший (до созревания). Пудхва́чанэ жы́то, jо́го на наси́н'н'е н'е́jак оставл'а́ты. Пудхва́чаныj л'он.

пудц'уко́вуваты *несов.* 1. подстрекать; 2. выдавать, предавать. Коб своjи́ ны пудц'уко́вувалы, то та́jа поли́цыjа j ны зна́ла б.

пудчыро́вына, -ы *ж.* слой сала с живота свиньи, кабана.

пу́жално, -а *с.* палка кнута, бича. Вы́рызав пу́жално на быч'а́.

пукна́тыj, -та, -тэ выпуклый. Пукна́тый (вы́пjатыj) жывэ́ горшчо́к, стыг, бо́чка.

пукно́, -а́ *с.* выпуклость. Пукна́тыj жывэ́ горшчо́к, стыг, бо́чка; в бо́ццы мало́jе пукно́.

пу́кнуты *сов.* 1. стукнуть, ударить, треснуть, лопнуть; 2. увеличиться, вытянуться, раздаться. Ва́с'а за ли́то кро́хы вы́рос, кро́хы пу́кнув. ◊ ~ росты́ — взяться, начать расти, пуститься в рост. Вжэ моjи́ слонэ́чныкы пу́кнулы росты́, а то булы́ холода́, то сыди́лы, ны рослы́.

пу́л'гаты *несов.* 1. разбрызгивать, разливать; 2. хлебать. Ба́ло поста́вл'ет' мы́ску росо́лу до карто́пл'ув, даj пу́л'гаjут' росы́л.

пу́прыц'а, -и *ж.* железка в верхнем жернове с углублением для «вырытына́» (*см.*).

пуска́ты рошч начинать расти, идти в рост. Дэ́рыво ко́лыс' на́чэj ны ри́залы, jак зымо́jу, бо высно́jу воно́ пуска́jе рошч; хоти́лы, коб було́ крыпчи́шэ.

пустэ́лныц'а, -и *ж.* пустынное, дикое место. С'а́дэ чолови́к у пустэ́лныци, ну j гнojи́т', гнojи́т', и ста́нэ до́бра зымн'а́.

пут'-пут'-пут' *междом.* подзывные для кур.

пу́т'а, -и *ж.* (*детск.*) курица.

пу́тин'ка, -ы *ж. ум.-ласк.* к «пу́т'а» (*см.*).

пу́т'ка, -ы *ж. ум.* к «пу́т'а» (*см.*).

пуха́, -ы́ *ж.* тупая часть яйца.

пухи́р, пухыр'а́ *м.* 1. пупырь, прыщ; 2. (*перен.*) карапуз.

пу́хкыj, -ка, -кэ пухлый, рыхлый, пористый.

пухти́ты *несов.* гудеть; вспыхивать (об огне). Дывы́, jак дро́ва до́брэ горе́т': трышчы́т', пухты́т', гэ́то бинзи́ну ни́хто налы́в.

работы́н'н'е, -'а *с.* 1. веснушки; 2. следы оспы на лице.

ра́зно *нареч.* равномерно, однородно. Був так ра́зно посиjав jачми́н', с'оромно́ табы посады́в. До́брэ окрасы́вс'а свы́дор, ра́зно.

ра́л'а, -и *ж.* ответвление.

расы́ты *несов.* проращивать. Расы́тымо гэ́тоj jачми́н'.

ра́ска, -ы *ж.* росток. Jачми́н' шэ́но намочы́лы, а вжэ ра́скы пусты́в.

р'а́хва, -ы *ж.* железный обруч, скрепляющий деревянные предметы. Набы́в р'а́хву на шл'а́гу. Понабыва́в р'ахвы́ на колодкы́ в кол'о́сах.

ры́жэц' 1, ры́жц'у *м.* чистый песок.

ры́жэц' 2, ры́жц'а инструмент для изготовления деревянных ложек.

рыву́шка, -ы *ж.* рев. Коровы́ зробы́лы в хлыви́ рыву́шку.

рыза́, -ы́ *ж.* распиловка (дерева). Дэ́рыво пори́зав, а кы́л'ко тоби́ обыjшла́с' рыза́.

рыз^{c}кы́j, -а́jа, -о́jе резкий, острый, жесткий, колючий, кислый. З боло́та си́но рыз^{c}ко́jе. Була́ одлы́га, а за́рэ моро́з, то сниг рыз^{c}кы́j. Чырывы́кы рыз^{c}кы́jи, но́гы пообри́зувала. Jа́блыко кы́слэ, рыз^{c}ко́jе. Квас рыз^{c}кы́j.

рыхти́ты *несов.* страстно желать, стремиться. Вэ́л'мы рыхти́в в воjéннэ поступа́ты, алэ по́сл'а охоло́в.

ри́заты *несов.* 1. резать; 2. пилить.

ри́т^{д}кыj, -ка, -кэ 1. редкий; 2. жидкий. ◇ ри́т^{д}кэ дэ́рыво — дерево с редкими годовыми кольцами; ри́т^{д}кыj карто́пэл' — картофель с малым содержанием крахмала.

рич, -ы *ж.* 1. речь; 2. дело, нечто. Пы́рыд смэ́рт'у одны́мэ рич. Суси́дна рич, а жыву́т' нывла́сцы. Нам Ма́н'а до́бра рич, бо мы за jéjу погул'а́лы.

робакы́ *только мн.* глисты.

розви́дн'уватыс' *несов.* светать. Вжэ ху́тко дэн', бо розви́дн'уjиц'ц'а.

розво́дыты *несов.* 1. разводить; 2. теребить шерсть. Во́вну, jак дыру́т', то розво́д'ет' по клумачко́вы.

рокова́ты *несов.* жить, находиться год. Вын рокова́в у нас, був од го́сыны до го́сыны.

роска́л'л'е, -'а *с.* обилие мокрой грязи, слякоть. На дворі́ роска́л'л'е, то вычорны́ци пудло́гу спл'а́хаjут'.

роскыви́зыты гу́бы *сов.* распустить губы. Став, ты́jи гу́бы роскыви́зыв, аж слы́н'а з ро́та тычэ́.

роско́шканыj, -на, -нэ растрепанный (о волосах). Чого́ ты роско́шкана сыды́ш, чому ты ны рошчэ́шыс'с'а, да ны заплытэ́с'с'а.

роскоштро́бjаныj, -на, -нэ *см.* роско́шканыj.

роспро́статы *сов.* освободить от чего-нибудь, разлучить, лишить чего-нибудь. Вмырла́ в jого́ жы́нка, роспро́став jого́ быг з жы́нкоjу. Роспро́сталы jого́ с тэ́jу робо́тыjу.

ростыл'бушы́ты *сов.* разметать, распотрошить. Розорва́в по́душку, пи́рjе ростыл'бушы́в. Шул'а́к ку́рыц'у и забы́в и живота́ ростыл'бушы́в. Jак завызу́т' молоду́jу до молодо́го, то хаму́т лы́сту (дубо́вого, шо на хлиб), рострасу́т', ростыл'буш'е́т' по дворі́.

ростра́хаты *сов.* разбить, раскокать. Шкло од л'а́мпы ростра́хав.

роспуды́ты *сов.* 1. разогнать, прогнать; 2. разодрать. Роспуды́лы тыл'а́, то о́н'куды заби́гло. Jак jо́мко ру́ку нож'е́м роспуды́в. Зачыпы́вс'а за дроты́ну, то рукава́ в пал'ти́ роспуды́в.

россапа́тыс' *сов.* запыхаться. Дэс' Васы́л' россапа́вшыс'а поби́г.

ро́хкаты *несов.* хрюкать.

рочн'а́к, -а́ *м.* годовалый. Гэ́тоj выпру́к за́рэ рочн'а́к, д'ви ныди́ли до ро́ку ны хвата́jе.

ро́шча, -ы *ж.* рост (процесс). Jака́jа за́рэ в гэ́тых карто́пл'ув быз дошчу́ ро́шча.

рубашно́, -а́ *ж.* (*им.*), *с.* или *м.* (*косв.*) *ув.-презр.* к «рубашка». Рубашно́ забу́лас' промы́ты.

рубэ́л', -бл'а́ *м.* 1. рубль; 2. рубель, гнет; 3. жердь в ножной ступе.

руды́j, -а́jа, -о́jе цвет сурового полотна, загорелого тела, светло-русый цвет волос, шерсти. З руд́ого полотна́ на́волоку поты́ла.

ру́с'кыj ми́с'ац' и **ру́с'кыj рык** целый, битый, добрый месяц, год. Вжэ ру́с'кыj ми́с'ац' jак ты́jе кос'ц'у́ма, и тэ ны поты́в.

са́вгаты *несов.* заглатывать, клевать (о птицах). Ганды́чка jачми́н' с коры́тц'а са́вгаjе.

са́жолка, -ы *ж.* пруд.

с'а́jнуты *сов.* сверкнуть, вспыхнуть, прогореть. Jак с'а́jнуло, jо́мко мыгну́ло. Дро́ва с'а́jнулы и ныц ны прыста́выла.

самопу́с'ц' и **самопуст** *нареч.* сам (-а, -о, -и) по себе, без присмотра (о скоте). Ни́чыjе тыл'а́ самопу́с'ц' хо́дыт'.

самоту́ж *нареч.* волоком. Чы шэ бу́дымо кобы́лу запрага́ты, чы пудвызэ́мо во́за самоту́ж. Машы́ну самоту́ж пудвызлы́ два мэ́тры.

санны́к, -а́ *м.* количество сена, соломы, умещающееся на санях. Санны́к си́на прыви́з.

свэ́рд'ол, -дла *м.* бурав.

свырб'а́чка, -ы *ж.* зуд. Н'а́ка свырб'а́чка напа́ла, чого́с' рука́ свырбы́т' за ло́кт'ем, мо́жэ лыш'а́j.

свы́рон, -рна *м.* большой амбар в крупном хозяйстве, в имении.

свыршы́ты *несов.* стрекотать (о сверчке).

с'вис'ц', свэ́сты, *ж.* сестра жены.

с'вит с'ви́том видимо-невидимо. Jа́гыд то тыпэ́р с'вит с'ви́том.

сэ́вэн, -у *м.* сев. Сэ́мэн — са́мыj сэ́вэн.

сэ́л'аг, -а *м.* селезень.

сыды́ба, -ы *ж.* (*устар.*) усадьба.

сымырн'а́, -и́ *ж.* 1. очень большая семья; 2. орава. Выли́зна сымырн'а́. В jих було́ сымырн'а́ дытэ́j.

сымны́ц'а, -и *ж.* большая семья.

сыро́ватка, -ы *ж.* сыворотка.

скаламу́тыты, *сов.* взбаламутить. Скаламу́тыв во́ду в са́жолцы.

скалы́ты *несов.* хмурить. Скалы́т' го́чы.

скалого́кыj, -ка, -кэ прищуренный; с прищуренными глазами.

склыпо́ваныj, -на, -нэ сводчатый. В колы́шнуj ку́рнуj ха́ты стэ́л'а була́ склыпо́вана, так jак стри́ха покла́джана.

склума́чыты *сов.* скомкать. Вз'ала́ склума́чыла ху́стку.

скмэ́тыты *сов.* смекнуть, сообразить. Продавци́ ростир'а́лыс', а купэ́ц' скмэ́тыв.

скнэ́тыты *сов.* исхлестать (обычно о дожде).

скозу́бытыс' *сов.* покоробиться, погнуться, сгорбиться. Двэ́ры скозу́былыс', да ны хо́чут' зачын'а́тыс'. Вжэ стара́jа, да шэ до́л'а була́ лыха́jа, то зогну́лас', скозу́былас'.

скопэ́ц', -пц'а́ *м.* насыпь, небольшая крышеобразная, курганообразная; курган. В нас карто́пли на зы́му в скопци́ хава́jут'. В былы́н'с'кому ли́сы н'а́кы скопци́ jе. Над могы́лыjу тако́го скы́пчыка насыпа́jут', то́жэ зову́т', могы́ла, скажут': могы́ла впа́ла, трэ́ба попра́выты.

скрыптовы́н'н'е, -'а *с.* оскребки, выскребки (обычно с корнеплодов).

ску́бсты *несов.* щипать (перья, траву, шерсть), дергать (сено).

скуви́ты *сов.* намаяться. Скуви́в, чут' шо жывы́j.

ску́ла, -ы *ж.* чирей.

скул'а́чка, -ы *ж.* чирей. Пошлы́ скул'ачкы́ по ти́лы, попрохоло́джувала.

ску́л'бjаныj, -на, -нэ клюкообразно согнутый. Рука́ ску́л'бjана, ны розгына́jиц'ц'а.

ску́пытыс' *сов.* скучиться, столпиться. Хаты́ ску́пылыс' одна́ коло однэ́jи. Ни́чого там л'у́дэ ску́пылыс' коло ла́вкы.

слэ́жык, -а *м.* один из столбиков, на которых установлена печь (в старинных печах — дубовые, в новых — кирпичные).

слызи́ты *несов.* 1. мокнуть (о ране); 2. *безл.* течет; стоит вода; слякоть, мокро (о погоде). Ра́на слызы́т', ны го́јиц'ц'а. На пол'а́х почти́ нымá сни́гу, а в нас на дворі́ шэ слызы́т'.

слыпынд'а́, -и́ *ж.* слепец (*пренебр.*). От слыпынд'а́: ды́выц'ц'а на молотка́, ј молотка́ ны ба́чыт'.

слыпыти́ты *несов.* корпеть (напрягая зрение). Слыпыты́т' над кни́ж^{ш}кыју табы́ ба́ло ба́ба над кудэ́лију.

слыпчы́ха, -ы *ж.* слепая женщина.

смыканы́на, -ы *ж.* действие по гл. «смы́каты» (*см.*). Чы тоби́ бракýје смыканы́ны, на́шо тоби́ гэ́ты картóпли смы́каты, колы́ мóжна прывыз^{с}ты́.

смы́каты *несов.* таскать.

смолына́, -ы́ *ж.* смолистое дерево, древесина. Така́ја смолына́ гэ́та дóшка.

смуг, -а *м.* улитка. Смуг грыба́ поји́в.

совгну́ты *сов.* ткнуть с силой. Ны мыш'а́јтэ мыни́ коло пэ́чы, бо дэс' ни́которэ коц'убóју совгну́.

сóвпатыс' *несов.* тыкаться, толочься. Сóвпајиц'ц'а табы́ слыпóје тыл'а́. Ци́лыј ра́нок сóвпајус' кóло пэ́чы. Му́сыт' пјáныј идэ́, бо сóвпајиц'ц'а.

совпну́ты *сов.* 1. ткнуть, 2. (*перен.*) упрекнуть. Ја јому́ ны раз совпну́, шо чырыз јогó мыј ба́т'ко погы́бнув.

совпну́тыс' *сов.* ткнуться, толкнуться. Хоти́в був иты́, вжэ совпну́вс'а в двэ́ры.

сокори́ти *несов.* кудахтать.

солопја́ка, -ы *м.* и *ж.* тот, кто высовывает язык.

сонн'у́га, -ы *ж.* соня. Колы́ ты вы́спыс'с'а, сонн'у́га.

сóпкыј, -ка, -кэ рассыпчатый. Сóпкыј картóпэл', шо мнóго кру́хмал'у, јак зва́рыш.

сопóнуты *сов.* ринуться, броситься, шмыгнуть, юркнуть. Пи́вэн' с-пуд стола́ јак сопóнэ мыни́ пуд нóгы. Јак сопóнымо вси до маты́ны.

сопоти́ты *несов. безл.* пыхать жаром. Од ру́п^{б}кы сопоты́т', так јóмко натопы́лы. С пэ́чы сопоты́т'. З јогó, з хвóрого, аж сопоты́т'.

с'óструха, -ы *ж.* сестра (двоюродная, троюродная и т. д.).

спалахти́ты *сов.* прогореть. Дрóва спалахти́лы, и ныц ны прыста́вылa.

спараза́ты *сов.* огреть, ударить (палкой и т. п.). Ох, спаражу́ ја тыбэ́ за́рэ коц'убóју.

спа́сты 1 *сов.* 1. упасть; 2. перейти, переключиться. Тыпэ́р то вси на молокó спа́лы, са́ла зуси́м ны хóчут'.

спа́сты 2 *сов.* скормить при пастьбе. Кра́јниј загы́н јачмэ́н'у вчóра спа́слы.

спэ́трыты *сов.* собрать, свести в кучу. Јих всих спэ́трыло ра́зом.

спыва́к, -а́ *м.* певец.

сплын'н'е́, -'а́ *с.* (*религ.*) праздник успение (15 августа).

сподовје́, -а́ *с.* нижний слой сена, соломы в стогу, скирде, копне.

спорохни́лыј, -ла, -лэ трухлявый, прогнивший.

споста́рчытыс' *сов.* сравниться, потягаться. Ја то́жэ хорошэ́ спыва́ју, алэ с тэ́ју Ма́нију ны споста́рчыс'с'а.

спосуды́тыс' *сов.* добиться, получить.

спра́выты *сов.* 1. приобрести; 2. доконать, угробить, погубить. Пал'то́ соби́ спра́выла. Мынэ́ спра́выла та́ја ходн'а́, за́рэ одхвори́ју. Пошла́ по калу́, то за ты́ждэн' спра́выла чырывы́кы.

спры́шчыты *сов.* отморозить. Па́л'ц'а спры́шчыв.

спры́шчытыс' *сов.* умереть, скапуститься, окоченеть. Заболи́ло сэ́рцэ, дај за тры мын'у́тыны спры́шчывс'.

спу́скасто *нареч.* полого, с небольшим наклоном.

ссмыка́ты *несов.* стаскивать. Си́но грыбу́т' зра́зу в валкы́, а валкы́ ссмыка́јут' в громады́. За́рэ ја вас ссмыка́тыму с пэ́чы.

ста́вма *нареч.* стоймя. Ста́вма ста́вылы дэ́рыво.

ста́јн'а, -и *ж.* конюшня.

стародрэ́выц'а, -и *ж.* древесина старого дерева. Хвоји́на са́мэ ли́пшэ дэ́рыво — стародрэ́выц'а (ды́ли на постро́јкы), а дуб з молодо́го дэ́рыва.

старо́је, -го *с.* старый человек. Јак старо́је вмрэ́, то ры́мно в дэ́вэт', чы со́рок д'он пра́вл'ет' стола́, а јак молодо́је, то рани́ј, бо ска́жут', шо воно́ впыри́дж ји́сты схо́чэ.

старш'а́к, -а́ *м.* толстый конец дерева. Ты воз'мы́ за вырха́, а мы воз'мэ́мо за старшака́, дај поныса́мо хвоји́ну.

стары́ји дни последние дни последней четверти фазы луны. Стары́ји дни за́рэ про́јдут', знов бу́дэ по́ночы.

стыгно́, -а́ *с.* бедро.

стыл, стола́ *м.* 1. стол; 2. поминки. По Ма́рди стола́ пра́вылы.

сты́шчыты *сов.* посметь. Јак вын сты́шчыв так зробы́ты.

стовпа́н, -а́ *м.* стебель (огородных культур). Шчавэ́ј в стовпаны́ пошо́в. Лыст на шчавје́вы пообрыва́ла, оно́ стовпаны́ оста́лыс'. Морква в стовпаны́ пошла́.

стогно́ту *нареч.* черта с два. Стогно́ту вын ты́л'ко бабэ́ј збырэ́ вза́втра јак тыпэ́р. Стогно́ту вона́ до ныди́ли пла́т'т'е пошы́је.

стожо́к, -жка́ *м.* 1. стог; 2. стопка, горка. Стожо́к блины́в напыкла́.

стоно́га, -ы *ж.* сороконожка.

страпаху́д, -а *м.* трусливый, робкий человек. Гэ́тој страпаху́д ус'ого́ бојиц'ц'а.

страх *м.* 1. *род.* страху́ страх; 2. *род.* страха́ пугало. В про́со страха́ поста́вылы.

страшко́, -а́ *м.* трус. Страшкы́ гэ́ты гу́сы; мыши́ бојéц'ц'а.

стрыл'аны́на, -ы *ж.* стрельба.

строка́тыј, -та, -тэ масть животного: черная с белым или черная, белая и красная.

стро́мыј, -ма, -мэ крутой, отвесный. Оды́н бык горы́ стро́мыј, а дру́гыј пла́вкыј. Стри́ха, шо з го́стрым вырхо́м, то стро́ма стри́ха.

стро́хнуты *сов. см.* тро́хнуты. Ја́блыко, подывы́тыс', хоро́шэ, а воно́ зуси́м стро́хло. Дырывы́на стро́хла.

струбы́ты *сов.* задевать, потерять. Дэс' ја свого́ карандаш'а́ струбы́ла.

стру́га, -ы *ж.* болотистое, в мокрое время проточное место. Дэ за́рэ гэ́тој кана́л, ко́лыс' стру́га була́, в рост'о́ку тут вода́ тыкла́.

струпо́к, -пка́ *м.* верх, верхушка. Во́рон на гол'шы́ны на са́мому струпко́вы сив — гэ́то на моро́з. Накла́в си́на в клу́ни пуд са́мыј струпо́к.

стужи́ты *сов.* затвердеть слегка. Допи́ро кро́хы стужи́ло, то машы́на пројшла́, а вра́но выт'ага́лы тра́ктором машыны́.

сту́л'уваты *несов.* соединять, скреплять. Сту́л'ујиш ныткы́ по д'ви, по́сл'а су́чыш.

сувы́ј, суво́ја *м.* тюк (ткани, бумаги).

су́ма, -ы *ж.* пожитки, имущество. Всэ, шо ма́ју, вс'у своју́ су́му нысу́ с собо́ју.

сумува́тыс' *несов.* обсуждать, договариваться, советоваться. Мужыкы́ суму́јуц'ц'а, куды́ јты косы́ты. Суму́јуц'ц'а, кого́ вз'а́ты в сваты́.

су́нуты *несов.* 1. тащить; 2. *безл.* тянет, крутит по земле (о ветре). Так ви́тру бы ј нымá, оно́ су́не.

супэ́л', -пл'а́ *м.* 1. сопля; 2. сосулька.

с'у́равыј, -ва, -вэ суматошный. Така́ја вжэ с'у́рава: и туды́ быжы́т', и туды́, и ныја́кого толка́ нымá з јији́ би́ган'н'а.

сухы́ј чытвэ́р (*религ.*) первый четверг после троицы.

сухови́ја, -и *ж.* недостаток, нехватка, нелады. В нас гэ́ты дни с хли́бом сухови́ја.

сха́ван', -и сохранение; укрытие. Вз'ала́ гро́шы на сха́ван'. Тут од зло́дија ны сха́ван'.

схамыну́тыс' *сов.* одуматься, опомниться. Схамыны́с', чолови́чэ, на́шо ты сэ́мн'у кы́дајиш, на́шо ты ди́ты сыроты́ш.

схытну́тыс' *сов.* свихнуться, вивихнуть позвоночник.

схоло́нуты *сов.* остыть. Вжэ суп ны гор'а́чыј, вжэ схоло́нув.

с'ц'о́пка, -ы *ж.* чуланчик, небольшая кладовка, обычно в сенях; в старинных хатах пристраивалась снаружи к избе или ставилась отдельно.

счабара́катыс' *сов.* вскарабкаться. Н'а́кос' пја́ныј счабара́кавс'а на кро́ваты.

т'ажи́рныј, -на, -нэ очень тяжелый. Тако́го т'ажи́рного мышка́ внис.

талахну́ты *сов.* 1. крутануть; 2. взболтать.

таранди́ты *несов.* трещать, стрекотать, отстукивать.

тасыну́ты *сов.* толкнуть, двинуть. Јак тасыну́ ногóју, то пырыковыркнэ́с'с'а.

т'а́ты *сов.* 1. метко ударить; 2. резануть (о боли); 3. обмануть. Вчóра пи́вни носы́в на бáзу, то шэј зáрэ спы́на т'алá.

тэл'бухова́тыј, -та, -тэ брюхатый. Тэл'бухова́та корóва.

тэ́нуты *сов.* сбежать, побежать; скрыться. Мы пол'акáлыс', да јак тэ́нымо. Вжэ Нáд'а дэс' тэ́нула.

тэ́рпнуты *несов.* млеть.

тырны́вка, -ы *ж.* (*религ.*) праздник между покровом и днем святого Михаила. На тырны́вку був јармáрок в Антопы́л'л'и.

тырну́ты *сов.* один раз потереть. Тырну́в рукóју по запи́л'аному да ј стэр.

ты́ц'нуты *сов.* ткнуть. Ты́ц'нула, а там нымá шухл'áдкы.

тыч'áты *несов.* торчать. Дэ вбыв ты́чку, там и тычы́т'. Хај бы јúхав, а то тычы́т' тут.

тын'áтыс' *несов.* ковылять. Помáлу јдэ, онó тын'áјиц'ц'а.

тыпсты́ *несов.* 1. си́льно трясти; 2. искать. Так тыпэ́ грýшку, шо вси грушкы́ поотúпаје. Ја тип своју́ ш'áпку и на лáвцы, и в шкапý. От дэ вонá, а ја јијú тыпý.

ткáл'л'а, -и *ж.* ткачиха.

т'м'áныј, -на, -нэ мутный, туманный. Т'м'áна гэ́та кáрточка, на јуј трýдно познáты хто дэ.

товарышовáтыс' *несов.* дружить. Мы з јим, јак булы́ ковалéрамы, товарышовáлыс'. Мы з Ан'ýтыју дывкáмы товарышувáлыс'.

товсти́зныј, -на, -нэ толстющий.

тóргаты *несов.* дергать (только о льноволокне).

торопјáк, -а *м.* торопливый человек. Ви́т'а ны торопјáк, вын всэ помал'éн'ку, ны торóпыц'ц'а.

торóчыты *несов.* твердить. Јдýчы додóму, Вáл'а всэ торóчыла, шо посл'éдн'е ми́с'ц'е зáјмымо.

точи́н'н'е *с.* действие по гл. «точить».

трасты́ *несов.* 1. трясти; 2. искать. Ја в шкапý трис рубáшку. Трис јúсты.

трывни́ј *нареч. ср. степ.* сытнее. З'зиж кусóчок сáла, то бýдэ трывни́ј, довш јúсты ны хоти́тымыц'ц'а.

трымпáјло, -а *с.* 1. палка, подвешиваемая на веревке к шее домашнего животного и сдерживающая его при ходьбе; 2. палка в основании постромки.

тројéнына, -ы *ж.* поле, вспаханное дважды после жатвы.

троји́ты *несов.* вспахивать поле во второй раз после жатвы.

трóмкаты *несов.* бренчать. На гитáры трóмкаје. Рáдиво трóмкаје ни́шо.

трóпу добы́тыс' взять в толк, додуматься, сообразить. Ныјáк вонá ны добы́лас' трóпу, чогó вын пojúхав в Бырэ́зу. Н'áкос' добы́лыс' трóпу, јак гэ́ту задáчу рыш'áты.

тро́хнуты *несов.* трухляветь, насухо гнить.

труна́, -ы́, *ж.* гроб.

тру́ска, -ы *ж.* обыск. Ма́лыс' тру́ску робы́ты, шоб покра́жу вы́јавыты.

трускáвчына, -ы *ж.* ягода клубники. Ны нашо́в в трускáвках на заго́ны ныго́дныјн трускáвчыны.

труты́зно, -а *с.* отрава.

ту́былнык, -а *м.* коренной житель. Моја́ тут ба́т'ковшчына, я тут ту́былнык.

ту́заты *несов.* потягивать, подергивать, дергать (о боли). Па́лэц' ту́заје. Зуб ту́заје.

ту́по *нареч.* очень медленно. Ох, јак жэ воны́ ту́по, ту́по јдут', ны дожда́тыс'.

тхыр, тхор'а́ *м.* хорек.

тхорын'а́, -а́та *с.* детеныш хорька.

тхоры́ха, -ы *ж.* самка хорька.

уры́бок, -бку *м.* колдовство (совершенное и достигшее цели). До зна́хора од уры́бку пој́ихав.

уро́кы *только мн.* дурной глаз. Напа́лы уро́кы.

ут'-ут'-ут' *междом.* подзывные для уток.

фастрыґова́ты *несов.* метать, прометывать. Ни́на фастрыґу́је, а ја шы́тыму.

ха́ванкы *только мн.* прятки. Дава́јтэ в ха́ванкы гра́тыс'.

хаму́л'-хаму́л' *нареч.* втихомолку, незаметно. Хоти́ла ны пусты́ты дыты́ну, а воно́ хаму́л'-хаму́л' дај на двы́р.

хаму́ла, -ы *ж.* и *м.* несмелый, нерешительный, трусоватый человек. Хаму́ла — ны бојовы́ј, свого́ ны добје́ц'ц'а.

хаму́луватыј, -та, -тэ несмелый, нерешительный, трусоватый.

ха́хнуты *сов.* пойти прахом, пропасть. Шоб карто́плув ны вы́бралы, то воны́ вси ха́хнулы б.

хвал'ова́ты *несов.* волноваться (о воде). Хвал'у́је вода́, ви́т'ор поду́в.

хвата́тыс' *несов.* порываться, спешить. Ја хвата́јус' додо́му. Дро́ва хвата́јуц'ц'а гори́ты, а нывыдо́мо, чы гори́тымут'.

хыб, -а́ *м.* 1. слой сала и мяса около позвоночника у свиньи, кабана; 2. слой мятой соломы на верхнем ребре крыши.

хыбова́ты *несов.* покрывать мятой соломой верхнюю грань крыши.

хы́жыј, -жа, -жэ хороший, прекрасный. Хло́пэц' хы́жыј. Ди́вчына хы́жа. Тако́је було́ тыл'а́тко хы́жэ.

хы́рыј, -ра, -рэ хилый, болезненный.

хы́рыты *несов.* долго болеть.

хыта́тыс' *несов.* шататься.

хытрошчи́ *только мн.* хитрость.

хл'абовы́тыj, -та, -тэ тощий. На́шы сы́ны хл'абовы́ты, ны салны́ji.

хла́мнуты *сов.* проглотить, поглотить. Хла́мнув табы́ соба́ка му́ху. Вжэ хла́мнуло ого́н'.

хл'а́нуты *сов.* обессилеть, истощиться. Кобы́ла зуси́м хл'а́нула, ны могла́ ныjа́к jты. Да́jтэ мыни́ дэ́шо пырыкусы́ты, бо jа вжэ хл'а́нув.

хл'апаны́на, -ы *ж.* слякоть.

хл'а́паты *несов.* хлюпать по грязи, по воде.

хл'а́пы *только мн.* мокрая грязь. На дворі́ мокро́, то за нога́мы хл'а́пэj в ха́ту наносы́лы. Ва́с'а дэс' у грыбы́ пошо́в, то за́рэ хл'а́пэj прынысэ́, змо́кнэ на дошчи́.

хл'а́пнуты *сов.* 1. ляпнуть, плюхнуть чем-нибудь жидким, мокрым; 2. плюхнуться, упасть, свалиться; 3. растаять, развезти (о дорогах). Карто́пли згнылы́ и скопэ́ц' хл'а́пнув. Кава́лок бэ́рога хл'а́пнуло в кана́л. Доро́га хл'а́пнула, за́рэ ны са́н'мы, ны во́зом.

хлыпта́ты *несов.* лакать, хлебать. Бу́ду ло́кшу хлыпта́ты.

хлы́статы *несов.* хлебать, лакать, пить. Нал'л'у́ тоби́ су́пу, даj хлышчы́. Хлы́стаjе молоко́.

хло́потэн', -тн'а *м.* вбитая в стену дощечка, к которой прикрепляется палка, вращающая верхний жернов.

хлопотн'а́, -и́ *ж. см.* хло́потэн'. Ку́рыц'а залыти́ла на хлопотн'у́ и си́ла.

хло́пци *мн.* 1. парни, мальчики; 2. небольшие пучки льна. Допи́ро в маты́ну, то по́сл'а зво́дын'н'а л'он вjа́жут' в мал'е́н'кы пучкы́, зову́т' — в хло́пци вjа́жут'.

хл'охо́нуты *сов.* прыснуть от смеха, разразиться смехом, расхохотаться. Хоти́в ны засмыjа́тыс', алэ́ ны здэ́ржавс', да jак хл'охо́нэ.

хлуд, -у *м.* окоченение, оторопь; чурбан (в проклятии). Коб ты став (сив) хлу́дом. Коб на тыбэ́ хлуд најшо́в.

хл'у́пнуты *сов.* распуститься (о дорогах). Хл'у́пнула доро́га.

хму́рный, -на, -нэ 1. неяркий, бледный (об огне); 2. грустный, хмурый; 3. пасмурный, хмурый. Дэн' хму́рныj.

ходн'а́, -и́ *ж.* хождение. Надојида́jе гэ́та ходн'а́: всэ ходы́ да ходы́.

холодэ́ча, -ы *ж.* холодина. Холодэ́ча на дворі́, трэ́ба опр'а́татыс'.

хоро́мына, -ы *ж. мн.* хоро́мы строение, постройка, дом. Вы́jихалы мы з ли́са, ба́чымо н'а́кых д'ви хоро́мыны стоји́т' аж то Вылыjа́нова ха́та j клу́н'а.

хоро́нка, -ы *ж. обычно мн.* хоро́нкы иконы на полотне и шестах. Jак хава́jут' поко́jника, да забу́дуц'ц'а на мо́лыц'ах хоро́нкы, то ка́жут', шо в туj ха́ты ху́тко знов смэ́рт' бу́дэ.

хорон'у́шкы *только мн.* прятки. Ди́ты в хорон'у́шкы гра́jуц'ц'а.

хороство́, -а́ *с.* красота, великолепие, прелесть. Тыпэ́р капу́ста хороство́ — таки́ji выли́кы j гу́сты головкы́.

хорошма́ныj, -на, -нэ недурной, ничего себе. В Зо́си j та́ja мэ́нча ди́вчына хорошма́на, л'убы́тымут' хло́пци.

хра́пы *мн., ед.* **хра́па** морда животного. Чого́ то в кы́шкы хра́пы в молоци́.

хрэ́шчык, -а *м.* ритуальный крестообразный хлебец. Хрэ́шчык табы́ кры́жык с ти́ста зро́бл'аныj, ба́ло jого́ вы́суш'ет', пос'в'а́т'ет', даj лыжы́т' ци́лыj рык.

хрыпу́л'а, -и *ж.* часто и сильно кашляющая. Гэ́та хрыпу́л'а все хрыпа́je да хрыпа́je.

хробости́ты *несов.* сильно хрипеть. В гру́д'ух хробосты́т' в jо́мко хво́рого на л'о́г^х^кы.

хро́снуты *сов.* разломиться, треснуть; ударить. Jак хро́снула мынэ́ до́шка по голови́.

хрохта́ты *несов.* 1. квакать; 2. булькать. Жабы́ в са́жолцы хро́хчут'. Вода́ вжэ кыпы́т', хро́хчэ.

хруми́ты *несов.* хрустеть. Кач'а́н хрумы́т', jак jисы́. Сниг хрумы́т' пуд нога́мы.

хру́пнуты *сов.* хрустнуть.

ху́ра, -ы *ж.* воз сена, дров и т. п., а также людей, скота — всего, что можно уместить на повозке, телеге.

цабара́к, *междом.* цап. Кы́шка цабара́к ла́пыjу по хли́бовы, хоти́ла скы́нуты на пудло́гу.

цабара́кнуты *сов.* цапнуть. Кы́шка цабара́кнула ла́пыjу.

ц'а́ва, -ы *ж.* хилое, болезненное существо. Слаба́ja табы́ ц'а́ва.

ц'а́та, -ы *ж.* немножко, чуть-чуть. Шэ ц'а́та молока́ je в лады́сцы. ◇ одна́ ~ совсем немножко.

ц'аты́на, -ы *ж.* немножечко, чуточку, капля. Н'а́ка ц'аты́на je гори́лкы зу́бы мочы́ты. Одна́ ц'аты́на гэ́того молока́, нымá чого́ нысты́. ◇ одна́ ~ совсем немножечко, капельку.

ц'а́ц'а, -и *ж.* (*детск.*) нечто яркое, блестящее, красивое; игрушка.

цвылы́j, -а́ja, -о́je заплесневелый.

цвы́хол', -хл'а *м.* 1. клин, вшиваемый под рукав сорочки; 2. клинообразный кусок поля, клинообразная грядка. Напра́сно тут бру́кву посады́лы: гу́сы объид'е́т' гэ́того цвы́хл'а.

цэ́бах, -а *м.* цветоносный стебель чеснока, лука. Пошла́ цыбу́л'а в цэ́бахы.

цэ́ркнуты *сов.* выдоить. Поjду́ коро́ву цэ́ркну.

цыбакова́тыj, -та, -тэ *см.* цыбан'а́стыj.

цыбан'а́стыj, -та, -тэ долговязый. Тыл'а́ высо́кэ, цыбан'а́стэ, дэс' одны́ ла́пы j ла́пы.

цылу́х, -а́ *м.* снежная целина. Ходи́м цылухо́м, бо с'оромно́ ныjа́кыjи стэ́ш^ж^кы ныгдэ́ нымá, вс'у́ды цылу́х.

цы́ркаты *несов.* 1. цедить, доить; 2. выдавать по капле. По рубли́в сим цы́ркаjут'.

ци́вкаты *несов.* пищать, щебетать (о птенцах).

ци́вкнуты *сов.* пискнуть. Гусын'а́ ци́вкнуло.

цил'у́с'кыj, -ка, -кэ целый, весь, весь напролет. Цил'у́с'ку зы́му там вы́був.

цма́каты *несов.* 1. причмокивать, прищелкивать языком; 2. сокрушаться, охать, сетовать. Ма́рд'а цма́кала, шо порос'а́та ны пошыхова́лы.

ц'оглы́ты *несов.* жадно пить. Вз'ав молоко́ з лады́шкыjу, даj ц'оглы́т'.

цо́пнуты *сов.* стукнуть, ударить, треснуть. Jак цо́пнула мынэ́ до́шка по голови́.

ц'упын'а́, -а́та *с.* цыпленочек. Ц'упын'а́ з jиц'а́ вы́лупылос'.

ц'урпа́лок, -лка *м.* культя, обрубок. В во́jну jому́ ру́ку, жмэ́н'у, одорва́ло, алэ́ гэ́тым ц'урпа́лком пуддэ́ржуjе ко́су даj ко́сыт'. Шэ з свынн'а́чого стыгн'а́ гэ́ты ц'урпа́лкы звару́, даj бу́дэ ква́шылына.

ц'урч'а́ты *несов.* журчать. Налылы́ воды́ в бо́чку, а вона́ jак зац'урчы́т', потыкла́ чы́рыз шч'а́jи.

ц'у́ц'а, -и *ж.* (*детск.*) собака, щенок.

ц'у-ц'у и **ц'у-ц'у-на** *междом.* подзывные для собак.

чатова́ты *несов.* наблюдать, следить, поджидать, караулить. Кыт чату́jе над мыш'а́чыjу норо́jу. Чатова́в, по́кыл' ны вы́доjу, коб молока́ напы́тыс'. Jа маjстру́jу, а вын сыды́т', чату́jе надо мно́jу, му́сыт' то́жэ хо́чэ ма́jстром ста́ты.

чвэ́ндыты *несов.* 1. дымить, коптеть, чадить; 2. едва жить, находиться на грани смерти. Дро́ва ны гор'е́т', а оно́ чвэ́ндыjут'. Ґазны́к чвэ́ндыjе. Шэ з рык чвэ́ндыв, по́кыл' вмэр.

чво́гнуты *сов.* задеть, провести, съездить чем-нибудь; ударить, хлестнуть. Чво́гнув рукаво́м по ма́словы. Мынэ́ коро́ва хвосто́м чво́гнула·

чэ́рыво, -а *с.* 1. брюхо; 2. зубчатая часть пилы. Чэ́рыво в пыли́ зри́залос'.

чыкылда́ты *несов.* хромать, ковылять. Нога́ пробы́та, то jду чыкылда́jучы.

чыпыли́ты *несов.* быть полумертвым, едва дышать. Ны жывэ́, а оно́ чыпыли́т', шо кро́хы jако́jе, то мо́жэ вмырты́. Оно́ чыпылы́т' на робо́ты, хаj шэ раз провыны́ц'ц'а, то скы́нут'.

чырва́, -ы *ж.* (*собир.*) личинки пчел.

чырн'а́к, -а *м.* синяк. На руци́ чырн'а́к, дэ вы́т'авс'а.

чы́хавыц'а, -и *ж.* чиханье.

чычэ́каты *несов.* каркать (о сороке.)

чолови́чок, -чка *м.* 1. *ум.* к «чолови́к»; 2. зрачок. Чолови́чок в го́ковы дэ́колы мэ́нчыj, дэ́колы бы́л'шыj.

чо́мхаты *несов.* шаркать, шлепать, тащиться. Ни́куды Ма́рта чо́мхаjе. Чу́jу ни́хто чо́мхаjе по си́н'ух. В гэ́тых чырывы́ках чо́мхала до шко́лы.

чо́хнуты *сов.* стукнуть, ударить. Чо́хнув јого́ по скы́выци.

чуда́сија, -ји *ж.* нечто странное, невообразимое; катавасия. Хло́пци зробы́лы чуда́сију.

чу́чырыпок, -пка *м.* 1. яйцо с очень тонкой скорлупой; 2. (*перен.*) дряхлый, слабый здоровьем человек. Вчо́ра жо́вта ку́рыц'а чу́чырыпка знысла́. Максы́м вже чу́чырыпок.

шал'аны́вка, -ы *ж.* яркий, праздничный головной платок.

шалда́, -ы́ *ж.* 1. болтун, пустомеля; 2. бессмыслица. Гэ́то шалда́, ны пи́с'н'а.

шалди́ты *несов.* молоть чушь, болтать. Ни́шо шалди́лы ци́лыј вэ́чор, ја ј ны слу́хала јих.

ша́рга, -ы *ж. см.* ша́ргавыц'а. Така́ја ша́рга вчо́ра була́, а тыпэ́р ты́хо, хоч моро́з.

ша́ргавыц'а, и *ж.* непогодь, ветер с дождем и снегом. Вз'ала́с' така́ја ша́ргавыц'а, ны дојду́ додо́му.

шарова́ты *несов.* драить. Ја пудло́гу шару́ју.

шасти́ты *несов.* шелестеть.

ша́ты *только мн.* (*устар.*) дорогие наряды. Скыда́ј, сва́нычко, ша́ты, да јды свы́н'ум мыш'а́ты.

шва́ґэр, -а *м.* брат жены.

шваґэ́рко, -а *м. см.* шва́ґэр.

швы́рныј, -на, -нэ шустрый, проворный.

шэ́мынуты *сов.* швырнуть, отшвырнуть. Јак шэ́мыну, то ныро́мытуш полыты́ш. Зо зло́с'ци шэ́мынула того́ кос'ц'у́ма на кро́ваты.

шэ́рхнуты *несов.* 1. покрываться тонкой пленкой льда; слегка замерзать; 2. холодеть, ежиться от страха.

шывэ́рыты *несов.* болтать, молоть чушь, нести вздор. Шыва́рыт' нывыдо́мо шо.

шы́колытыс' *несов.* ежиться. Холодно́, то гусын'а́та шы́кол'ец'ц'а.

шыл'а́выты *несов.* молоть чушь. Шо ты му́тыш, шо ты шыл'а́выш, чыж гэ́то пра́вда.

шылэ́паты *несов.* понимать, соображать, кумекать. За́рэ малы́ј, то ны хо́чэ гучы́тыс', а јак побы́л'шаје, јак ста́нэ кро́хы шылэ́паты, то гучы́вс'а б, да бу́дэ пы́зно.

шыл'о́хнуты *сов.* 1. зашелестеть, шелохнуться; 2. сократить, уменьшить, отнять, израсходовать, лишить, лишиться (частично). Дошч шыл'о́хнув. Чу́ты, мыш шыл'о́хнула в соло́мы. Ны отрыпа́ла до́брэ того́ пови́сма, шыл'о́хнула јого́ кро́хы, да ј покы́нула с коро́стыју. Мынэ́ шыл'о́хнулы з грошы́ма (з жы́том, с си́ном). Був на ми́сты, то шыл'о́хнув гро́шэј.

шымытну́ты *сов.* швырнуть. Шымытну́ла гану́чу пуд пич.

шымри́ты *несов.* шалить, баловаться. Хло́пэц', јак нико́го ны було́, то так шымри́в, а јак прышлы́ чужы́ји, то забы́вс' в куто́к, зны́шчывс'. Ди́ты шымр'е́т', аж ха́ту воро́чајут'.

шы́ндыты гу́бы *несов.* кривить губы при плаче. Шы́ндыт' гу́бы, зарыва́јиц'ц'а пла́каты. Табы́ пы́рыд плачэ́м шы́ндыт' гу́бы.

шы́пл'а, -и *ж.* совковая лопата.

шых, -у *м.* шанс.

шыхы́вныј, -на, -нэ приносящий успех, удачный. Свы́нка шыхы́вна гэ́та, о́н'н'ака розросла́с' вжэ. Тыпэ́р мыни́ шыхы́вныј дэн', всэ шыху́јe.

шы́хл'а, -и *ж.* лихорадка.

шыхова́ты *несов. безл.* удаваться, везти. Мыни́ тыпэ́р ввэс' дэн' шыху́јe.

шыхова́тыс' *несов.* готовиться. Воны́ шыху́јуц'ц'а на выси́л'л'е.

шыху́лытыс' *несов.* (*редк.*) ежиться. Холодно́, то гусын'а́та шыху́л'ец'ц'а.

шыш'а́к, -а́ *м.* скопище. Пчо́лы шыш'ако́м си́лы. Грыбы́ там шыш'ака́мы рослы́. Шыш'а́к грушо́к на туј голы́ны.

шкарал'у́па, -ы *ж.* скорлупа. На гус'а́чому јицэ́вы шкарал'у́па то́вшча ныж на кур'а́чому. На гори́ховы хоч зовы́ луп'а́јка, хоч шкарал'у́па.

шкарал'у́пына, -ы *ж.* кусочек скорлупы. Дэс' шкарал'у́пына попа́ла в јиј́е́чн'у.

шкварч'а́ты *несов.* 1. трещать, потрескивать, хрипеть; 2. выступать, просачиваться (о слезах). Хробосты́т' в гру́д'ух, шкварчы́т'. Сл'о́зы шкварч'е́т', алэ шэ ны пла́чэ.

шкр'а́га, -ы *ж.* пискля. Гэ́та шкр'а́га вжэ знов пла́чэ. Таки́ји шкр'а́гы гэ́ты гусын'а́та, и шо јим трэ́ба, чого́ воны́ шкр'агн'е́т'.

шкрагни́ты *несов.* 1. скрипеть, скрежетать; 2. пищать, ныть; 3. квакать, кричать (о лягушках). Шкрагны́т' зуба́мы. Хво́рыј то всэ шкрагны́т'. Зыл'о́на ж'а́ба шкрагны́т' на дошч.

шма́ґло *нареч.* метко, четко, быстро, отменно. Э-э-х, шма́ґло кобы́лка јдэ. Дывы́с', јак шма́ґло руба́јe.

шмалы́ты *несов.* обжигать, смолить. Заколо́лы свын'н'у́, то шма́лет'. Со́нцэ шмалы́т', табы́ дэ в пусты́ни. Ви́т'ор з моро́зом шмалы́т', ны мо́жна јты.

шма́л'нуты *сов.* 1. ударить, стрельнуть; сверкнуть (*о молнии*); 2. спалить. Шма́л'нув сн'е́жшкыју.

шма́ра, -ы *ж.* мазь.

шма́та, -ы *ж.* лоскут, тряпка.

шмыргы́т' *междом.* дерг; шмыг. Ја оно́ в ха́ту, а кы́шка шмыргы́т' с ха́ты.

шморгну́ты *сов.* 1. потянуть, дернуть; 2. шмыгнуть носом. Шморгну́в за лыбыды́ну, ввэс' лыст в руци́, а стыбылы́на ны вы́рвалась'.

шмул'а́ты *несов.* тереть чем-нибудь твердым, продолговатым. Шмул'а́јe нож'е́м, шмул'а́јe, а ныјáк ны пырыри́жэ.

шо́втаты *несов.* бормотать. Пы́рыд смэ́рт'у го́лос зуси́м одн'ало́, вжэ оно́ шо́втала.

шпáґа, -ы *ж.* заноза. Загнáла шпáґу пуд паз'ýр.

шпýга, -ы *ж.* планка.

шпурлúт' *междом.* по гл. «шпурнýты» (*см.*) бух, плюх. Шпурлúт' буракá в громáду.

шпурнýты *сов.* швырнуть. Шпурнýв тýју грýшку чырвы́ву в цэ́бэр.

штэ́ґаты *несов.* ковылять. Штэ́ґаје на однýј нозú.

шубóс' *междом.* бух, бултых. Шубóс' порос'áтовы в коры́то.

шубóхнуты *сов.* бухнуть (о жидкости). Јак шубóхнэ выдрó воды́ в бóчку.

шубýс' *междом. см.* шубóс'. Нысэ́ выдрó воды́, да шубýс' в бóчку.

шýра, -ы *ж.* легкий сарайчик. Ја до своју́х хорóмэј пудју́хав, бáчу таја шýра стојúт' с хлывá старóго.

шурнýты *сов.* броситься. Јак шурнýлы ты́ји хлóпци втыкáты.

шýта, -ы *ж.* (*детск.*) овца, баран, ягненок.

шут-шут-шут и **шýта-шýта-шýта** *междом.* подзывные для овец.

шушмáт'т'е, -'а *с.* обрывки, лохмотья, мусор. Хај бы накы́далы был'ш јакóго шушмáт'т'а, хај бы зробы́лы јакóго гаткá, шоб мóжна булó прójты́ чырыз канáл.

шч'авы́ты *сов.* сдавить, сжать. Коб шэ чут' шч'авы́ло за сэ́рцэ, то кóнчывс'а б.

шч'áја, -ји *ж.* щель.

шчыл'ýбына, -ы *ж.* щель.

шчúпты *только мн.* немножко, чуть-чуть, щепотка. Вз'алá шчúпты мукы́.

шчодрýха, -ы *ж.* день перед старым Новым годом (13 января).

Н. В. НИКОНЧУК

ИЗ ЛЕКСИКИ ПОЛЕССКОГО СЕЛА ЛИСТВИН[1]

бабу́хна *ж.* (*фам.*) бабушка.

балаґу́ла *м.*, **балаґул'щик** *м.* (*устар.*) почтальон.

бамбу́ла *м.* большой, рослый и полный. О́то бамбу́ла, о́то вэли́ки ви́рос!

бат'ковэ̃j *м.* (*фам.*) отец.

бэл'ма́шник *м.* (*бот.*) 1. ромашка обрезная; 2. ромашка непахучая; 3. пиретрум щитковый.

бэл'мэ̃j *м.* пучеглазый мужчина. Сходи́ до того́ бэл'мэ̃ja да попроси́ jáблок.

бэ́ста *м.ж.* неженка, баловень (о ребенке). Та моjá бэ́ста не пэ́jде по jа́годы.

бэ́с'тит' *несов.* ласкать, нежить, баловать. Jéвка вэ́л'ми бэ́с'тила своjé дит'á.

бэ́штат' *несов.* порицать, поносить, отчитывать. Камандэ́р бэ́штав-бэ́штав да послáв за рэ́сками.

бизу́н: ◇ дат' бизунá, всы́пат' бизунá — побить, поколотить. О́то всы́пл'у тобэ̃ бизунá!

бовку́н *м.* 1. ярмо на одного вола. Подáj бовкунá; 2. упряжка из одного вола. Пojéхав бовку́н.

бовт *м.* приспособление, которым загоняют рыбу в «комлю» (*см.*) Бэри́ бо́вта да бо́втаj во́ду.

бо́дн'а *ж.* высокая кадка с крышкой для хранения одежды. Иди́ в бо́дни достáн' куцакá.

---

[1] Село Листвин Словечанского р-на Житомирской обл. УССР расположено в северной части Житомирского Полесья на расстоянии 25 *км* от границы с Белорусской ССР. Территория Словечанского р-на соседствует с Лельчицким р-ном Гомельской обл. БССР.

Характер хозяйственных занятий жителей Словечанского р-на обусловлен его положением среди лесов и болот, а некоторая территориальная замкнутость определяет лексическую и фонетическую специфику северных говоров среднеполесского диалекта. В лексическом отношении диалект с. Листвин слабо отличается от остальных диалектов Словечанского р-на.

Словник этой статьи не охватывает всей специфической лексики с. Листвин, которая, как показывают наши наблюдения, значительно отличается от других полесских говоров и от литературного языка.

боја́н'је *с.* боязнь, страх. Боја́н'је на мэне́ напа́ло да не хо́чу јти́.

бо́мкало *с.* бубен *ср.* бо́хало.

бо́мкат' *несов.* бить в бубен.

борса́т' *несов.* затягивать «волоку» в уши лаптей. Борса́ј воло́ки да обува́ј постолы́.

бо́хало *с.* бубен. Гармо́шка з бо́халом гра́је, то́л'ки тој Лис'т'вэ́н трэсе́цца.

бо́хат' *несов.* бить в бубен.

бохоте́т' *несов.* колотить. Бохот'а́т' на́шије хло́пцы у д'вэ́ри да повска́кали в ха́ту, јек сте́нка.

браско́тка *ж. см.* л'а́скалка. Браско́тки на бо́хали вэ́л'ми краси́во бра́скајут'.

браску́-браску́ *междом.* звень-звень (о чем-либо рассыпавшемся). Јек сыпне́ж жи́то, то воно́ браску́-браску́ по мэ́рзлој земле́.

братко́ *см.* брату́хно.

брату́хно *м.* двоюродный брат.

бу́нда *ж.* сарафан. Бач, јеку́ бу́нду тобэ́ дэ́д купи́в!

бу́рка *ж.* 1. завиток курчавых волос; 2. курчавый человек.

бу́ркалка *ж.* детская игрушка, состоящая из нитки и косточки, которая звучит при вращении вокруг оси нитки. Бу́ркалка бу́ркаје.

бурко́ви, -а, -э курчавый. Бурко́ви таки́, јеґ бара́нчик.

ввэрэди́цца *сов.* (*пренебр.*) устать, намаяться. Ужэ́ наробі́вса, ужэ́ ввэрэди́вса?

ввэрэ́жаны, -а, -э (*пренебр.*) усталый. Ужэ́ ввэрэ́жаны? То ки́даj робо́ту!

вго́втат' *сов.* успокоить. Трэ́ба вго́втат' свин'а́ку, хаj л'а́жэ.

вго́втацца *сов.* успокоиться. Ты вжэ вго́втавса?

вэ́са *ж.* нечто висящее. Вэ́са вэ́сит'.

вэс'н'а́нка *ж.* родник, в котором вода бывает весной, а летом высыхает.

ви́воротен' *м.* поваленное бурей дерево. Ты па́дајеш, би ви́воротен'.

ви́крут *м.* бурелом. На хутора́х вэ́л'ми ви́круту було́ бага́то.

вило́шник *м.* ухват.

ви́лупок *м.* единственный ребенок.

ви́пуск *м.* выгон, недалекое пастбище, где скот ходит самостоятельно. Оце́ ви́пуск, ву́прог ко́ни, напоjи́в, хаj пасу́цца.

ви́солопит' *сов.* высунуть (о языке). А там ста́ло пуд го́ру, то вôн т'аг-т'аг во́за дэ́ј језыка́ ви́солопив.

внет *нареч.* дотла. Град поби́в внет, пропа́в горо́д.

вобра́цца *сов.* 1. влезть, войти. Вобра́цца в хату; 2. устать, утомиться. До́брэ вобра́вса, по́ки догна́в тебэ́.

вовк *м.* волк. ◇ на во́вка — на черта, зачем, для чего. На во́вка тобэ̂ тэ писа́н'је?

вовкула́к *м.*, **вовкула́ка** *м.* нелюдимый человек. Вовкула́ка, вôн таки́ одл'у́дны, не вку́пи з' л'уд'ми́. Шо ты ви́просиш у того́ вовкула́ки? Јерэ́ма стари́, јек вовкула́к, пид лё̂сом седи́т'?

вол'ова́ты, -а, -э зобастый. Вол'ова́тыје гу́си. Вол'ова́ты го́луб. Вол'ова́ты чоловэ̂к.

волово́дицца *несов.* канителиться. Волово́дицца хло́пэц, не жэ́ницца.

воло́дат' *несов.* владеть, управлять (о членах). Ја вжэ́ нога́ми не воло́дају, так утоми́вса. У мэне́ вжэ ру́ки не воло́дајут', наси́лу робл'у́.

волока́ *ж.* низменный, заросший лес. У волоку́ жэни́ това́р па́сти.

воло́ка *ж.* бечевка, которой подвязывают лапти к ногам. Мо̂сныје воло́ки собэ̂ попл'о̂в.

врэ́мстицца *сов.* успокоиться. Вона́ не врэ́мстицца, шо те дит'а́ не нагодова́ла.

ву́воротен' *м. см.* ви́воротен'.

ву́пуск *м. см.* ви́пуск.

гала́кат' *несов.* болтать, говорить громко. Збэру́цца да то̂л'ки гала́кајут', ничо́го не ро́бл'ат'.

га́ло *с.* болотная трава.

гану́т' *сов.* додуматься, понять. Ми п сами́је гану́ли, шо те ви шпијо́н.

гарбу́зик *м. чаще употр.* гарбу́зики *мн.* семена тыквы. Седи́т', би копа́, да то̂л'ки гарбу́зики ловза́је.

гарца́т' *несов.* прыгать. А одна́ пта́шэчка гарца́је-гарца́је да нê мо́жэ долё̂зти до пшона́.

гиба́т' *несов.* ◇ ~корова́ју — месить тесто для каравая.

гиц *междом.* прыг. Гиц-гиц, јек ко̂шка.

гица́т' *несов.* прыгать. Хто се там по до́сцы гица́је?

ги́цэл' *м.* 1. вор. Гицл'о̂в по́вно, ничо́го не схава́јеш; 2. непослушный ребенок. С'ад' ты, ги́цэл'!

гла́мат' *несов.* есть (о свиньях). Каба́н тро́хи гла́мав дэ̂ј пэрэста́в.

глеј *м.* клейкая, влажная белая глина. Ходё̂м накопа́јом в про́вэли по кошэл'у́ гле́ју.

глејова́т' *несов.* мазать «глеем». Трэ глејова́т' ха́ту.

гон'ова́т' *несов.* случаться. Моја коро́ва гон'у́је.

горэ́нит' *несов.* горчить. Ту́л'ка вжэ горэ́нит'.

грэбэне́ц *м.* невысокая вытянутая гора.

ґрэ́дны, -а, -э складный, статный, стройный. Ґрэ́дны хло́пэц.

грэпти́ *несов.* нестись, бежать что есть мочи. Вона́ щэ̂ рас сви́снула, коли́ грэбу́т' до јеје́ порос'а́та.

гри́мот *м.* стук.

губрэ̂ј *м.* губошлеп.

гу́нут' *сов.* 1. ударить. Приско́чило да гу́нуло мэне́ в спи́ну кулачи́щэм; 2. хлопнуть, произвести взрыв, выстрел. То ракэ́та, шо то гу́не так?

гута́т' *несов.* качать, колыхать. Почэ̂пим гу́талку да гута́јомса.

д'аг полоса лыка. По̂јдом на Гу́ту, принесо̂м дуби́ны, надеро̂м д'аго̂в на постолы́.

д'ад'ково̂ј *м.* (*фам.*) дядя.

дво̂јки *нареч.* дважды. Сы́ну, сходи́ дво̂јки да нарви́ зе̂л'ја.

дэ̂ј *междом.* и все. Умрэ́, то закопа́јут', дэ̂ј!

дедово̂ј *м.* (*фам.*) дед.

деду́хно *м.* дед.

детва́ *ж.* (*собир.*) детвора. Куды́ се та детва́ побэ̂гла?

детворэ́ча *ж.* (*собир.*) детвора. О́то джи́вкаје детворэ́ча, јек дживкуны́.

джи́вкат' *несов.* чирикать (о воробьях). Джи́вкаје дживку́н.

джиґону́т' *сов.* хлестнуть (кнутом). Джиґоне́ш ко́ни рас по нога́х, и побэ̂гли.

джиґо́рит' *несов.* бить, хлестать (кнутом).

дыбул'а́т' *несов.* семенить, идти мелкими шажками. Дыбул'а́је, ле́д'ви су́нецца.

до́нда *м. ж.* бездельник, шалопай, праздношатающийся. Ты, до́нда, дê ты ходи́ла? До́нда, дê ты бэ̂гав?

драгва́ *ж.* трясина. В драгвэ̂ прова́лисца по по́јес, не јди туды́.

дра́ска *ж.* щепка. Наколи́ дра́сок, ја дро́ва питпал'у́.

дрогва́ *ж.* холодец, студень. Ужэ́ дрогва́ захоло́дала.

дуби́т' *несов.* тащить, нести. Во̂з'мэ воло́коју зја́жэ дэ́ј ду́бит' вја́ску соло́ми.

дубни́ца *ж.* поросль дубняка. По дубни́цы јшов.

д'угну́т' *сов.* сильно ударить. Гледи́ дэ̂вку, бо јеґ д'угну́, то скру́тисца.

дури́т' *несов.* клянчить. До тых по̂р дури́в, шо тэ̂ј дав јому́ брусо́чка.

душома́т *м.* мучитель. Ты, душома́т, ты до́вго бу́деш мэне́ му́чит'?

живо̂т'је *с.* жизнь, житье. Те вжэ такэ́ живо̂т'је в нас.

жи́тка *ж.* жизнь. А ја ду́мала, шо те вжэ тобэ̂ жи́тка кончáјецца.

за́дросливи, -а, -э завистливый, жадный. Ба́чиш, јекэ́ за́дросливэ, ка́жэ: дај мине́ бо́л'ши кусо́к бу́лки.

зажи́рливи, -а, -э загребущий. Зажи́рливи, т'а́гне усе́, јек у про́рву.

заје́чицца *сов.* выйти из себя, кричать. Чого ты заје́чивса, чого́ росходи́вса?

зајо́нец *м.* плясовой танец (исполняется двумя парами танцующих, которые перепрыгивают через концы двух положенных накрест ухватов).

за́кло *с.* отроговый овраг.

зан'а́т' *сов.* задеть, зацепить. Вôн јек махну́в ша́шкоју, то зан'а́в мэзено́го па́л'ца.

заста́ва *ж.* запруда.

застроми́т' *сов.* занозить. От ви ла́зите по коло́ди да застро́мите но́ги.

за́стромка *ж.* заноза. Повит'ага́јте нам ты́је за́стромки.

з'ат'у́хно *м.* (*фам.*) зять.

з'атхе́т' *несов.* 1. играть солнечными зайчиками, бликами. Вода́ з'ахти́т'; 2. иметь красивый, блестящий вид. Ла́ву ви́стругали аз' з'ахти́т'. Пал'то́ краси́вэ аз' з'ахти́т'.

зача́цца *сов.* поссориться. Зачали́са чоловэки́ на кол'уши́ни да чут' не поби́лиса.

збит *м.* доход. Збје бага́то гро́шэј — те збит.

зды́цат' *сов.* встретить. јеґби́ ты Симкле́ту зды́цав, то вона́ пос'пова́ла п хо́рошэ.

зду́хвина *ж.* область солнечного сплетения. Тека́ј, бо јек врэ́жу в зду́хвину.

зека́ты, -а, -э. 1. пучеглазый. Бач, јекэ́ зека́тэ дит'а́; 2. (*бот.*) имеющий выпуклую корзинку. Зека́тыје квэ́тки.

зепа́т' *несов.* широко раскрывать рот, судорожно хватая воздух. Так ду́шит' јого́ хворо́ба, шо не дыхне́ и не зепне́.

зеха́т' *несов.* сверкать (о молнии); **зеха́је** *безл.* играет, сверкает зарница. Бли́скавка зеха́је. Гледи́, јак зеха́је на не́би.

зы́рит' *несов.* накалять, *см.* назы́рит'.

зы́рки́, -а, -э 1. дающий много тепла (о дровах). Зы́рки́је дро́ва; 2. обжигающий (о ветре). Зы́рки́ вэ́т'ор; 3. горячий, вспыльчивый (о человеке). Зы́рки́ чоловэ́к.

зно́вэчи *нареч.* снова. Ку́чэр зно́вэчи пошо́в до хло́пцов.

зо́ки, -а, -э косоглазый. Зо́кэ да все набо́к гледи́т'.

зо́пат' *несов.* вспыхивать. Дро́ва зо́пнули.

јадрэны́, -а, -э 1. морозный и безветренный (о погоде). Јадрэна́ пого́да стоји́т'; 2. полнозерный. Хоч малэ́ жи́то, а́ле јадрэнэ́.

јадрэно́ *нареч.* морозно и безветренно. Ох и јадрэно́ с'ого́ни на дворэ́!

ја́па *ж.* 1. опухоль на теле; 2. нарост на стволе дерева.

јапу́ка *ж.* большая «ја́па». Јапу́ка ви́пэрласа, да до́шку не можна пудогна́т'.

јё́здит' *несов.* ездить. ◇ ~на живо̂т — болеть животом.

јо̂́лцэ *с.* украшенная сосенка или елочка (при свадебном обряде). Привэзли́ од молодо́је вэ́л'ми хоро́шэ јо̂́лцэ да заки́нули на ха́ту.

кавэза́ *м., ж.* привередник, капризник. Мôј Ко́л'а кавэза́ був, пла́кав и пла́кав.

кавэ́зицца *несов.* привередничать, капризничать. Чого́ ты кавэ́зисца, чого́ не спиш?

ка́вэрча *ж.* выбоина на дороге. Ка́вэрчи на низови́х и нискодо̂́лных доро́гах пороби́лиса.

калата́јло *с.* язык колокола.

кал'а́јло *с.* грязь, в которой «каляются» свиньи.

кал'а́цца *несов.* валяться в грязи (чаще всего о свиньях). Жэни́ в кал'а́јло, неха́ј сви́н'је покал'а́јуцца.

камэни́ца *ж.* 1. (*бот.*) костяника; 2. каменистая почва. На Пичуно̂́вс'кој ни́ви по камэни́цы јшов.

карма́ш *м.* ярмарка (*устар.*) Дêд з ба́боју поје̂́хали на карма́ш.

квэ́цат' *несов.* пачкать. Бэро̂́м квача́ и квэ́цајом мо́рду.

киба́лка *ж.* кольцо, на которое замужние женщины закручивают волосы. На вэсе̂́л'ји вжэ рошчэ̂́свајут' ко́сы грэбјо̂́нкоју и закру́чвајут' на киба́лку.

кизу́нки: ◇ ~ви́пустит' — выпустить кишки. Ја с тебэ́ кизу́нки ви́пус'т'у.

кирна́ты, -а, -э курносый. Јекэ́с' в тебэ́, Га́нно, дит'а́ кирна́тэ.

кл'а́мка *ж.* конец, крышка. Јеґ дам, и кл'а́мка тобэ̂́ бу́де!

клеги́н'а *ж.* невеста. Ужэ́ вэли́ка де̂́вка ви́росла, ужэ́ клеги́н'а.

клы́гат' *несов.* идти в большой, не по ноге, обуви (о ребенке). Куды́ ты клы́гајеш, ану́ иди́ до ха́ты!

клышоно́ги, -а, -э косолапый. Иде́ клышоно́гэ и т'а́гне но́ги за собо́ју.

клуни́цца *несов.* задыхаться. То в тôј скри́ни дит'а́ клу́ницца да кричи́т'.

коз'а́тник *м. см.* козни́к.

коз'л'а́к *м.* любой съедобный гриб (за исключением Boletus edulis — белого гриба). Не росту́т' бэ̂́лыје гриби́, одны́х коз'л'ако̂́в назбира́ли.

козни́к *м.* плохое болотное сено. Одного́ козника́ привэзли́, а шо бу́ду коро́ви дава́т'?

колошма́ты, -а, -э. лохматый. Колошма́ты соба́ка. Хло́пэц колошма́ты, неросчэ̂́саны.

ко̂́мл'а *ж.* приспособление для ловли рыбы.

ко́пкат' *несов.* качать (снизу вверх). Ко́пкај хло́пца, хај не вэрэщи́т'.

корэ́ц *м.* кружка. Пода́ј корэ́ц воды́.

корпа́т' *несов.* ковырять (палочкой и т. п.) Вы мого́ т'ут'уну́, хло́пцы, там не корпа́јте!

корчо́вје *с.* место, заросшее кустами. У корчо́вји грибы́ до́брије росту́т'.

кот'о́л *м.* 1. котел; 2. подводная яма. Кот'о́л-те кру́гла глыбо́ка ја́ма на глыбо́ком мэ́сцы.

кот'о́лка *ж.* круг, вырезанный из ствола дерева. Покоти́ласа кот'о́лка.

кпи́цца *несов.* издеваться. Јек хоро́ши чолове́к, то захава́је в комо́ру, шоб не кпили́са з молодо́је.

крамови́, -а, -э 1. фабричный, не самодельный (о кожухе). 2. белый (о кожухе). Крамови́ кожу́х.

крэж *м.* (*собир.*) коряга, корявое дерево. Привэзли́ мине́ само́го крэ́жу.

кривдова́т' *несов.* завидовать. У кого́ шо је, то дру́ги на јого́ кривду́је.

крижова́ты, -а, -э корявый, скрученный, изогнутый. Де́рэво крэж сами́, такэ́, крижова́тэ.

криманчу́к *м.* чумак. А криманчуки́ коло возо́в с со́л'ју сед'а́т' да вэчэ́ру ва́рат'.

лад *м.* порядок. Трэ́ба лад в ха́ти зроби́т'.

ла́дки: ◊ плеска́т' у ладки — бить в ладоши, рукоплескать. О́л'а плеска́ла б у ла́дки, јеґби́ јо̂ј те пла́т'је.

л'а́до *с.* чистое возвышенное место в лесу. На л'а́ди вэ́л'ми ва́жна крини́да је.

л'а́палка *ж. м.* болтун, балаболка. Л'а́палка бага́то гово́рит', шо ты јого́ слу́хајеш!

л'а́скалка *ж.* маленький металлический диск в корпусе «бохала», издающий мелодический звук. Бо́хало бо́хаје, л'а́скалки л'а́скајут'.

ле́товище *с.* годовой круг в стволе дерева. Је такэ́ де́рэво, в јо̂м нема́ ле́товищ.

лыч *м.* свиное рыло.

лихо́ма *ж.* беда, трудное положение. А, лихо́ма, жа́лко рубл'а́, да трэ́ба дат'!

ло́јит' *несов.* бить, колотить, стегать. Не јди в гурки́, бо бу́ду ло́ит'!

ло́потен' *м.* неровность (в косе). Клепа́в ко́су да лопотн'о́в наробив.

лопта́т' *несов.* жечь, щипать (об ощущении, когда в рану попадает соль). Ста́ли лопта́т' ва́вки, да дит'а́ пла́чэ аж вивэрна́јецца.

л'о́ста *м. ж.* ласковый ребенок, неженка. Ах ты моја́ л'о́ста!

л'у́дно *нареч.* хорошо, по-человечески. Хоч раз за своју́ жи́тку л'у́дно повэчэ́рали.

лут *м.* липовый прутик, из коры которого плетут лапти, изготовляют «волоки». Прин'ôз з Гу́ты лу́т'ја да напа́рив да попл'ốв собэ́ постолы́-луто́вики.

мага́јбо *междом.* здравствуйте.

мазура́ка *м.* грязнуля. Дава́ј-но, мазура́ка, бу́деш ца́ца.

маму́хна *ж.* мать.

мана́т'је *с.* (*собир.*) тряпье. Поскладáј отэ́ мана́т'је на пôл.

мара́ *м. ж.* 1. некто плохой, гадкий, нечто плохое, гадкое. От не дас', мара́, полежа́т', все ко́сит и не оддыхне́!; 2. грязнуля. Зама́залос дит'а́ да хо́дит', јек мара́; 3. навязчивый, назойливый человек. Чого́ ты, мара́, причэпи́ласа?

марму́за *м. ж. см.* му́са 2.

марму́л' *м. см.* ја́па. Мармул'а́чје повипира́лосо в бэрэ́зи.

мару́ка *м. ж. см.* мара́.

матла́цца *несов.* развеваться. Так ска́чэ, тốл'ки ты́је космачэ́ да сподни́ца матла́јуцца.

ма́ту́хна *ж.* мать. Је в мэне́ ма́тухна, да вэ́л'ми старэ́н'ка.

махаму́ла *м.* увалень, неповоротливый человек. Махаму́ла, повэрна́јса скорэ́ј.

ма́хин' *ж. см.* ви́воротен'. Ты па́дајеш, би ма́хин'.

мэрва́ *ж.* ил. Сколоти́в во́ду, да мэрва́ пудн'ала́са.

мэрви́сты, -а, -э илистый. Мэрви́стэ дно.

мли́чови, -а. -э 1. слабеющий при виде крови; 2. слабый, невыносливый. Чого́ ты таки́ мли́чови, не мо́жэш потерпэ́т' до вэ́чора?

мо́н'кало *с. м.* клянча, попрошайка.

мо́н'кат' *несов.* клянчить. Не мо́н'кај, бо не дам.

му́рза *ж.* 1. кушанье, приготовленное из черники и муки. Јêж му́рзу; 2. *м. ж.* грязнуля. Иди́, му́рза, вми́јса.

му́са *ж.* 1. морда животного. Куды́ ты, ма́н'ка, му́су своју́ вэ́рнеш?; 2. харя, морда (о лице). Иди́ ви́три своју́ му́су.

на́гинки или **з на́гинками** *нареч.* согнувшись. На́гинки пројшли́ до лếсу, шоб нếмцы не поба́чили. А щâ цэл'а́јом у кл'о́ка з на́гинками.

назы́рит' *сов.* 1. накалить. Назы́рили пэ́ч; 2. высечь, поколотить. За́рэ назы́ру по спи́ни; 3. обжечь (о крапиве). Назы́рили мэне́ товды́ крапи́воју за ја́блока.

на́мовка *ж.* заговор, урок. Кости́ниха стара́ умэ́је вс'а́кије на́мовки шэпта́т'.

невэ́хна *ж.* невеста. Привэзли́ тобэ́ невэ́хну молоду́!

незґрэ́да *м. ж.* 1. неряха; 2. слабоумный человек.

незґрэ́дны, -а, -э 1. нескладный, нестройный; 2. слабоумный; 3. неряшливый, нечистоплотный. Незґрэ́дны таки́, обдри́паны, гра́зны, нечапурны́.

неха́ма *м. ж.* неряха, нечистоплотный человек.

нехарэ́ма *м. ж.* нескладный, нестройный человек.

нехарэ́мны, -а, -э нестройный, неладный, некрасивый. Јека́ нехарэ́мна твоја́ стол'у́га!

ноздрэ̂ј *м.* мужчина с большими ноздрями.

обэ̂чка *ж.* обечайка. Дэ̂д Дани́ло нагну́в обэ̂чок да бу́де рэшо́та роби́т'.

обрэ́нджа *ж.* металлическое кольцо, скрепляющее ступицу колеса. Ра́зом котэ́т' обрэ́нджу на доро́гу.

одл'у́док *м.* нелюдимый человек. Одл'у́док л'у́бит жит' од л'уде́ј.

о́клатка *ж.* обложка. О́клатки хло́пцы у кни́зцы мојо̂ј оборва́ли.

оклы́гат' *сов.* выздороветь, окрепнуть. Наси́лу оклы́гала моја коро́ва, така́ була́ слаба́.

око́лица *ж.* горизонт. На око́лицы не́бо з земле́ју схо́дицца.

окра́вок *м.* порвавшийся «д'аг». Окра́вок с постола́ вэ̂сит', телепа́јецца.

онд'о́ *нареч.* вон (при указании на предмет, находящийся в отдалении). Онд'о́ иде́ вузколе́јка.

опану́т' *сов.* охватить, овладеть. Товды́ страх опане́, да ни рука́, ни нога́ не воло́даје

опа́рицца *сов.* удержаться. Ты до́вго на робо́ти не опа́рисца.

осто́пок *м.* стоптанный лапоть. Осто́пки путплете́ш д'а́жјем да щэ̂ поно́сиш дн'о̂в два.

пага́ницца *несов.* ссориться. Не хо́чу пага́ницца, а то б ја јого́ збэ̂штала б, змэрз'а́вила б так, шо не знав би, куды́ своје́ о́чи подэ́т'.

пагэ́вје *с.* тонкое кнутовище. Пэрэвэрну́в батога́ да пагэ́вјем по жи́шках джиґону́в.

пала́т' *несов.* очищать посредством ночвы. Насыпа́јом жи́то у начо́вки да пала́јом.

пал'о́вка *ж.* обожженный кирпич.

памэ̂г *м.* туча. Ба́ште, памэ̂г нат'агло́ на не́бо.

пара́хвэја *ж.* привычка. Так ужэ́ повэло́со, така́ јого́ пара́хвэја.

пастовн'а́ *ж.* сенокос. О́то пастовн'а́ була́, се̂но до́брэ коси́ли.

пэ́ковица *ж.* изжога. Пэ́ковица пэчэ́.

пэрэпо̂ј *м.* (обряд.) преграждение пути молодым на свадьбе. Ходе́м зро́бим пэрэпо̂ј, не пу́стим у двэ̂р, за́ки не даду́т' гарэ̂лки.

пэрэтчэрэ̂нје *с.* площадка перед устьем русской печи. Поста́виш горшки́ на пэрэтчэрэ̂н'је да при́деш до хлева́.

пэ̂рит' *несов.* сечь, стегать, колотить. Так бу́дут' пэ̂рит' кол'у́коју, шо но́ги ви́т'агнеш.

пэ̂рник *м.* сладкий коржик. Ужэ̂ ма́ти твоја́ напэкла́ пэ̂рников?

пэтерэ̂нка *ж.* детская игрушка.

пэ̂трик *м.* божья коровка.

пэшчуга́ *ж.* пески, песчаная почва. А тут круго́м лêс, пэшчуга́.

пидобэ̂ды *только мн.* время до обеда. Пидобэ̂ды јшла грэпти́ се́на, јек стрэ̂ла Ива́на.

пи́рскат' *несов.* брызгать. Пи́рскаје вода́.

питпэ̂рти *сов.* всучить. Шо ты мине́ питпэ̂рла ху́стку з бэ̂лым бэ̂рэгом?

питсу́каны, -а, -э высокий и тонкий. Гледи́, јеки́ питсу́каны, јеки́ цыба́ты.

пја́ла *только мн.* станок для плетения решет. Пја́ла укрэ̂пл'аньје на ла́ви, шоп плести́ рэшо́та.

плав *м.* Плав — те пудривна́ја земл'а́, пла́ваје на воде́, разнотра́вје там, бэро́за, ло́зы, квэ̂тки, корчэ̂, мох.

пли́щит' *несов.* тащить, нести. Митропа́н ду́жи, цэ̂лу ко́пу пли́щит'.

побэрэжни́к *м.* лесник. Побэрэжники́ коли́с' стерегли́ лêс.

подево́чник *м.* мальчик, который любит играть с девочками.

подлесо́чје *с.* поле вблизи леса.

подо́л'ат' *сов.* осилить. Пл'а́шку подо́л'али, здоро́ви рэ̂зник са́ла зје́ли.

подоле́т' *сов.* см. подо́л'ат'.

подо́сок *м.* железо, набиваемое на деревянную ось воза и предупреждающее быстрый износ оси.

по̂з *предлог с род. п. и твор. п.* 1. мимо. А по̂з јеје́ пташэчки́ ле́тајут'; 2. возле. По̂с ха́тоју ви́топтали мине́ сте́шку, а ја вэсно́ју грутки́ не порозбива́ју.

по́круч *м* и *ж.* ребенок, родители которого принадлежат к разным национальностям.

поку́та *ж.* мучение.

поку́товат' *несов.* мучиться.

пол'ова́т' *несов.* см. гон'ова́т'.

по́плав *м.* левада, полевой сенокос. На по́плави попа́сли тро́хи ко́ни, по́тым запрэгли́ и поје́хали.

поплавны́, -а, -э относящийся к «по́плаву». Поплавнэ̂ мэ̂сцэ.

по́с'вэ̂т *м.* приспособление для освещения комнаты.

посохи́ *только мн.* угол возле печи, где стоят ухваты. Ато́ж у посоха́х ве́ник стоји́т', не ба́чиш?

пота́т' *сов. неперех.* утонуть. То во̂н и ка́чки не вбив, и бруско́чок тој пота́в, јеки́м шибну́в.

по́тыч *нареч.* вниз головой. Дэ̂д споткну́вс и полете́в по́тыч.

пралêс *м.* перелесок. За пралêсом ого́н' гори́т'.

пра́моват *несов.* идти напрямик, не по дороге. Хто праму́је, тој до́ма не начу́је.

пра́нец *м.* шкодливый, непослушный ребенок. Ја тебэ́, пра́нец, јек лојну́, скру́тисца.

прат' *несов.* бить, колотить. Прав хло́пца до повс'мэ́рти.

прэ́ндоват' *несов.* признавать. Ја јого́ не прэ́ндују.

прэ́сны, -а, -э пресный. Прэ́сна вода. ◇ ~земл'а́ — незамерзшая земля (под снегом). Снêг упав на прэ́сну зе́мл'у; ~ зима́ — зима, когда снег падает на незамерзшую землю.

прэтэ́ *част.* все-таки. Заста́вл'ат' лêтом прэтэ́ гнôј ви́вэзти на са́н'ах, таки́је л'у́ди були́ некул'ту́рныје.

примачу́лит' *сов.* выходить, выкормить с трудом (животное). Примачу́лили наси́лу того́ пôцвинка да заколо́ли.

примо́рок *м.* лежанка-выступ печи. Щэ́ вра́нцы тэ жи́то стоја́ло на примо́рку.

при́нда *м.* и *ж.* человек, который хорохорится. При́нда росходи́вса по ха́ти, роспри́ндивса.

присејбо́ *междом.* ей-богу. А присејбо́ не пој́ду́ гул'а́т'!

пристрэ́к *м.* сглаз. Пристрэ́к не одинаков шэпчут.

пристрэ́чит' *сов.* сглазить. Пристрэ́чила вэ́д'ма, навро́чила, слабэ́ моје́ дит'а́.

прихлопны́, -а, -э пологий. Прихлопна́ гора́.

про́вал' *ж.* пропасть, бездна. Було́ рôвно, а зроби́ласа про́вал'.

пру́тки, -а, -э гибкий. Вона́ така́ пру́тка, так до́брэ гне́цца.

пузêј *м.* пузатый мужчина. О́то пузêј, о́то чэ́рэво!

пусты́, -а, -э 1. пустой, порожний. Пусты́ цэ́бэр, нема́ чого́ коро́ви дат'; 2. худой. Пусты́ ваш хло́пэц.

пу́стка *ж.* беспорядок. Ја не мо́жу, јек в ха́ти така́ пу́стка.

путсы́кват' *несов.* подбивать, подстрекать к ссоре. Путсы́кваје те́ща, шоб ми скорэ́ј посвари́лиса.

пуц *м.* колун. Воз'мэ́т', хло́пцы, пу́ца да колêт' дро́ва.

работêнје, ластовэ́чэ работêн'је веснушки. Јекэ́ ластовэ́чэ работêн'је ви́ступило на но́си!

ра́шка *ж. см.* муса.

рахомо́т'је *с.* хлам, барахло. В тôм во́роси однэ́ тôл'ки рахомо́т'је було́.

рэ́вот *м.* рев. О́то рэ́вот, о́то сту́кот, о́то гри́мот!

рэ́паны, -а, -э потресканный. Рэ́пана гру́ша. Рэ́паныје но́ги.

рэ́пацца *несов.* трескаться. Но́ги рэ́пајуцца.

ри́нди *только мн.* лохмотья. ◇ ~ повэ́шат' — одеться в лохмотья.

рôјло *с.* громадный, тучный, толстый (о животном или человеке). Рôјло пошло́.

рошшоло́пат' *сов.* понять, раскумекать. Ужэ́ рошшоло́пав, про шо иде́ розгово́р?

руд'а́нка *м.* и *ж.* рыжий человек.

свэкру́хна *ж.* свекровь. Ви́јди, свэкру́хно, погледи́, шо ми тобэ̂ привэзли́!

се̂вэрат' *несов.* обветриваться, трескаться от воды, холода. На вэ̂три се̂вэрајут' ру́ки да рэ̂пајуцца.

сестру́хна *ж.* двоюродная сестра.

сынове̂ј *м.* сын.

сыро́мл'а *ж.* сырятина, нечто сырое. Не поле́но, а сыро́мл'а, горэ̂т' не бу́де.

сибэ̂рно *нареч.* сильно, яростно (*только в соч. с гл.* «бит'»). О́то сибэ̂рно бје!

сибэ̂рны, -а, -э 1. сильный, холодный, пронизывающий (о ветре). Сибэ̂рны вэ̂т'ор; 2. неукротимый, неистовый, яростный (о характере). То сибэ̂рны був чоловэ̂к.

си́тови, -а, -э трухлявый, ситовидный. Си́тови дуб, на манта́чку бу́де.

скул' *нареч.* откуда. Скул' тебэ̂ принесло́?

ску́л'ака *нареч. см.* скул'.

слепова́т' *несов.* напряженно вглядываться (при слабом освещении). Чого́ ты слепу́јеш, иди до по́свэта, тут видне́ј.

слепчуга́ *м.* (*пренебр.*) слепец.

с'мэхота́ *ж.* смешное дело, пустяк, смех. Смэхота́ дэ̂ј го́ди!

с'мэхо́т'је *с.* смешное положение, смех. Ничо́го не получа́јецца, однэ̂ с'мэхо́т'је.

совки́, -а, -э скользкий. Совка́ доро́га.

солопэ̂ка *м. ж.* тот, кто «высолапливает» язык.

сон *м.* 1. сон; 2. подсолнух.

сопки́, -а, -э рассыпчатый. Сопки́је карто́пли, зо́всим розвари́лиса.

спаха́цца *сов.* 1. изработаться, износиться. Спаха́лиса твоје̂ чу́ни; 2. одряхлеть. Вжэ ма́ти нија́к не мо́жэ роби́т' — спаха́лас.

сплав *м.* волна. За водо́ју сплав плывэ̂.

спого́нит' *несов.* сгонять (зло). Сказа́в тој дэ̂д, шоб оставл'а́в наза́втрэј своје зло, а с'ого́ни не спого́нив.

споро́т' *сов.* 1. снять, сбросить (при помощи шеста, палки). Споро́ли бага́то ку́бэл; 2. разбудить, поднять с постели. Вона Лексе̂ја щэ̂ в три часы́ спо́рэ да пожэне́ по грибы́.

старо́мл'а *ж.* 1. ветошь, старье. Одда́ј ту старо́мл'у ону́шнику; 2. «взрослый», рассудительный ребенок. Ој ты моја́ старо́мл'а!

сте́нка *ж.* 1. стена, стенка; 2. межа, межполосье. Сте́нка така́ зеле́на була́: тој о́рэ по тој бо̂к, а тој по дру́ги, и јеје̂ не чэпа́јут'.

с'т'о́пка *ж.* небольшое бревенчатое помещение для хранения овощей и продуктов. Насы́пл'ом на зи́му цэ̂лу с'т'о́пку карто́пл'ов.

стогно́та *ж.* состояние, вызывающее стон; стенание. Шоб јому́ стогно́та, шо те во̂н мине́ ву́л'ја ви́д'ер!

сторчака́ *нареч.* торчком. Полетёв сторчака́ голово́ју вниз.

сто́тны, -а, -ə похожий. Сто́тны, јеґ ба́т'ко.

стрэка́т' *несов.* встречать. Соба́ка иде́ в лёс, стрэка́је во́вка.

стрэч *предлог с дат. п.* навстречу. Стрэ̂ч нам вэзли́ цə̂лого во́за мэшкô̂в ж жо́лудом.

сту́кот *м.* стук.

стул' *нареч.* оттуда. Пойду́ завэрну́ стул' тел'а́.

с'т'у́л' *нареч.* отсюда. Иди́ с'т'у́л', да́жə и знат' тебə̂ не хо́чу.

сту́л'ака *нареч. см.* стул'.

с'т'у́л'ака *нареч. см.* с'т'ул'.

супу́т'је *с.* сухопутье. Обмина́ј во́ду, иди́ супу́т'јем.

сухô̂мл'а *ж. м.* худой, сухой человек. Сухô̂мл'а, ви́сохло на трə̂ску.

сухо́та *ж.* беда, горе, трудность. Ој, сухо́та моја́!

тату́хно *м.* (*фам.*) отец.

те́л'бух *м.* пузатый человек.

тел'буши́т' *несов.* потрошить. Бэру́т' по̂цвинка, зако́л'ут' јого́, тел'бу́шат' да так цə̂лого и ва́рат'.

теруши́т' *несов.* перетирать. Теру́шат' соло́му, да с'мə̂т'ја бага́то пид ло̂шком.

те́чка *ж.* 1. течка; 2. группа (*пренебр.*).

те́чкоју *нареч.* группой (*пренебр.*). Чого́ се ви, детворə̂ча, те́чкоју хо́дите?

тещу́хна *ж.* теща. Ви́јде тещу́хна, жэниха́ вита́је.

ти́жба *ж.* группа (*пренебр.*). Пошо́в ла́вошник с ти́жбоју в ла́вку.

ти́жбоју *нареч.* группой (*пренебр.*). Ти́жбоју де́ти свине́ј на боло́то погна́ли.

тлуни́цца *несов. см.* клуни́цца.

толи́т' *несов.* раскармливать, пичкать. Та собə̂ то́лит' хло́пца, а та собə̂.

трə́јки *нареч.* трижды. Опхо́д'ат' круго́м стола́ трə́јки.

трибуши́т' *несов.* колотить, трепать, трясти. При́де Ода́м, то ду́шу с тебə̂ трибуши́тимэ.

трудне́ча *ж.* затруднение, трудность. Вô̂н би и најшо́в би товды́ хле́ба, то така́ трудне́ча на јого́.

тру́шки *нареч.* трусцой. Дава́ј пој̂е̂дом тру́шки.

туј *междом.* держи его.

тупон'а́т' *несов.* ступать. По́ки ба́ба не дрэма́ла, то ј коби́ла тупон'а́ла.

ха́вэтны, -а, -ə перестойный. Ха́вэтны лёс.

харманы́: ◇ плести́ ~ говорить бессмыслицу, нелепость. Не плети́ харманô̂в, ја тобə̂ не повə̂ру.

хл'а́блы, -а, -ə тощий, слабый. Коро́ва хл'а́бла зроби́лас, не јёс' ничо́го.

хл'áґа *ж.* снег с дождем. Вчóра јекáс' хл'áґа булá.

хлопчýрница *ж.* девочка, которая любит играть с мальчиками. Хлопчýрница, тôл'ки хлóпцов гледи́т'.

хрáпа *ж.* 1. стебель капусты. Облупи́ мине хрáпу, ја зјêм; 2. комки замерзшей грязи. Хрáпа на дорóзи, не мóжна прој̂ехат'; 3. харя, морда (*о лице*) *ср.* мýса. Чогó ты своју хрáпу с'уды́ настáвив?

цацкáты, -а, -э цветастый (о материи). Јеки́ цацкáты крам, вэ̂л'ми краси́ва сподни́ца бýде.

цýрит *несов.* 1. бежать струей (о жидкости). Водá цýрит. 2. гнать. Кричáт' дéти в хáти, то бáт'ко цýрит'.

цýрка *ж.* заостренная с двух концов цилиндрическая или четырехгранная чурка, которой дети пользуются в игре. Давáјте цýрку, да бýдом гул'áт'.

цурóк *м.* струя. ◊ бит', бэ̂гти цуркóм — бить струей, ключом. Цэ̂бра проби́ла корóва да водá прáмо цуркóм бэжи́т'.

цурубáнит' *несов.* сильно лить (о дожде). Дож цурубáнит'.

чагáр *м.* небольшой участок (луга, леса, огорода и т. д.). У мэнé на тôм чагарэ̂ на градé багáто зэ̂л'ја ви́росло.

чвори́т' *несов.* чудить, творить что-то неожиданное. Скажи́, шо ты тут чвóриш?

чэбэрáкнут' *сов.* 1. ударить, стукнуть, грохнуть. Ја јогó за нóги да чэбэрáкнув на зéмл'у. А вôн јогó чэбэрáк и вбив. 2. схватить. Самос'т'ôн Пэтрá за кухвáјку чэбэрáкнув.

чэбэрáчит' *несов.* хватать, захватывать. Куды́ ты јогó чэбэрáчиш?

чэрэвэ̂ј *м. см.* пузéј.

шамнýт' *сов.* 1. плеснуть. Зáрэ бáт'ко у дéжку шамнé кипјаткóм. 2. сыпнуть. Шамнýв Пэтрó пшани́цу додóлу.

швóгат' *несов.* бить, ударять. Чоловэ̂к прóсицца, а вôн швóгаје чим попáло.

шэмэл'ýхнут' *сов.* свалиться, грохнуться. Јеґби́ вôн був пјаны́, то шэмэл'ýхнув би з вýшок.

шкандá *м. ж.* скареда. Шкандá, не дас' и куска дрóту, хавáје.

шкорýплы, -а, -э 1. грязный, немытый. Ты чогó, шкорýплы, зачýханы, не вмивáјесца? 2. жалкий, невзрачный, неказистый. Óто шкорýплэ, óто никýды не годи́цца!

шкорупл'áнка *м. ж.* 1. грязная одежда; 2. невзрачный человек, замухрышка.

шмáнат' *несов.* признавать. Ја јогó не шманáју.

шôхл'а *ж.* малярия. А шôп тебэ̂ шôхл'а трэслá!

штал'овáт' *несов.* подготавливать. Увэ̂чэри штал'ýј ýпрэш, шôп по дрóва јêхат'.

штал'овáцца *несов.* 1. готовиться. Штал'ýјецца, шôп ити́ на јáрмалок. Штал'ýјецца хвóснут'.

Л. Т. ВЫГОННАЯ

ПОЛЕССКАЯ ЗЕМЛЕДЕЛЬЧЕСКАЯ ТЕРМИНОЛОГИЯ

[бабка] ба́пка *ж.* Рд. Ол. Лк. Мк. Кр. Св. Лх. Гр. Вт. Рб. Хр. Ом. Вл. Зс. Зб. 1. маленькая наковальня, на которой отбивают косу Рд. Ол. Лк. Лп. Гр. Вт. Рб. Хр. Вл. Зс. Зб. Коса́ кладе́цца на ба́пку, бју́т' молотко́м, вона́ ро́бицца во́строју. Рд.; 2. узенький круглый ремешок, связывающий две основные части цепа Гр. *см.* капица, хомутец. || Сержп. бабка *ib. 1.* Шат. ба́бка *ib. 1.* Карл. baƀka *ib. 1.*

[белеть] биле́ты *несов.* Лп. Гл. Дв. поспевать (об овсе). Ов'о́с на́ш ужо́ побиле́ў жа́ты трэ́. Гл.

[беретень] бэрэце́н' *м.* Зд. часть вспаханного поля шириной около десяти метров. Ци́лы бэрэце́н' узора́ў. Зд. *ср.* веретень, гонки, лешка, откидка, плаха, ралюх, роле.

[бич] би́ч *м.* Зд. Сп. Од. Гр. Вт. Рб. Хр. Ом. Вл. Зс. Кч. Гц. Кн. Дн. Дв., бэ́ч Лп., быја́к Рд. Мк. Св. Зб., би́јек Ол. Лк. Лх. било у цепа. || Тарн. biják *ib.* Карл. bicz *ib.*

[близнюк] близн'у́к *м.* Лх. Од. Лп. Гр. Вт. Рб. Хр. Ом. Вл. один из двух сросшихся колосков. У на́шым жы́це близн'учко́ў мно́го. Лх.

[борода] борода́ *ж.* Ол. Лп. Рб. Хр. Ом. Вл. Дв. 1. оставленная невспаханной часть поля Рб. Борода́-то́ оста́лас', борозна́, не ўзора́ў. Рб.; 2. последняя горсть несжатой ржи Лп. Хр. Ом. Вл. Бороду́ трэ́ отри́зац'. Ом.; ◇ [спасова ~] спа́сова ~ Ол. Дв. Коли́ ус'о́ сожну́т', три́ колоска́ перев'а́звајут' кра́сној ни́ткој, то́ спа́сова борода́, дл'а́ пти́цы. Дв. || Карл. broda *ib.*

[борозна] борозна́ *ж.* Рд. Ол. Мк. Кр. Св. Лх. Зд. Сп. Од. Ккр. Лп. Гр. Вт. Рб. Хр. Ом. Вл. Гл. Кн. Дн. Дв. борозда. Борозну́ прывали́ў себэ́ шыро́ко бы пла́ху. Лп. || Тарн. borozná *ib.*

[борона] борона́ *ж.* Рд. Ол. Лк. Мк. Кр. Св. Лх. Зд. Сп. Од. Лп. Гр. Вт. Рб. Хр. Грц. Ом. Вл. Дк. Хв. Кн. Дн. Дв., барана́ Зс. борона. У бороны́ голо́ўки з пру́тт'а, каблу́к дубо́вы. Лх. || Сержп. барана́ *ib.* Мош. boroná *ib.* Шат. барана́ *ib.* Бельк. бырына́ *ib.* Карл. brona *ib.*

[бороновать] боронова́ты *несов.* Сп. Гр. Дн. Дв., боронова́ц' Вт. Рб. Хр. Дк. бороновать. Је́сли гре́чку до дожд'а́ поси́јаў,

боронýj, а тó пропадэ́. Гд. *ср.* волочить. || Тарн. boronowát' *ib.* Бельк. бырынывáць *ib.* Шат. баранавáць *ib.*

[браковать] бракавáц' *несов.* Зд. Сп. Лп. Рб. Хр. портиться. Кан'ушы́на мéсцами чýц' забракавáла, а хлéп хорóшы. Зд.

[брусок] брусóк *м.* Од. Лп. Гр. Вт. Рб. Хр. Ом. Др. Кн. Дв., брýс Од. Дн. Кн. Дв. брус для точения кос. || Карл. brus *ib.*

[бульбовище] бул'бóвишчэ *с.* Св. Вт. Рб. Хр. Ом., бýл'бишчэ Ом. Гд. Вл. бул'óвыско Сп. Ккр., бул'бóвыско Лп. поле, с которого убран картофель. Jáк здójмем бýл'бу, так зрóбим бул'бóвишчэ. Св. *ср.* градище, картоплянище, покопище. || Тарн. bulbówisko *ib.* Нос. бульбя́нище *ib.* Карл. bulbówisko *ib.*

[вальцовка] вал'цóўка *ж.* Од. Лп. Гд. сорт муки. Вал'цóўка — м'áккаjа мукá м'áтаjа у вал'цáх. Од. Ронéj вал'цóўка на пáсху, да и тó не ус'áки возмэ́. Гд.

[венок] винóк *м.* Мк. круг снопов в стожке. Jáк кругóм обложы́ў, тó винóк. Мк.

[веретень] верэцéн' *м.* Зд. часть вспаханного поля шириной в пять-десять метров *ср.* беретень, гонки, загон, лешка, откидка, плаха, ралюх, роле.

[верхняк] верхн'áк *м.* Од. Дк. Кч. верхний сошник. || Мош. wierchniák *ib.*

[веснина] вэснинá *ж.* Од. Ом. весенняя пахота.

[веснянка] весн'áнка *ж.* Сп. Рб. сорт яровой пшеницы.

[ветка] вéтка *ж.* Лп. Гр. Вт. Хр. Ом. Вл. Дк., ви́тка Лх. Од. Лп. Дн. Кн. Дв. 1. метелка проса или овса Лх. Лп. Вт. Рб. Вл. Кн.; 2. метелка проса. Хр. Дв.; 3. метелка овса Од.; 4. метелка проса и гречки Дн. *ср.* волотка, квитка, китка. колос. || Тарн. wiétka *ib. 1.*

[веялка] вéjалка *ж.* Кч. Кн. Дн. Дв., ви́jалка Од. Лп. Гр. Вт. Хр. Ом. Вл., ви́jалочка Лх., ви́jка Мк., в'áлочка Дк. небольшая лопаточка для веяния зерна, *ср.* вука, шупелька. || Бельк. веiлка *ib.* Шат. вéялка *ib.* Карл. wejalka *ib.*

[веять] вéjати *несов.* Од., ви́jати Ол. Мк. Кр. Св. Лх. Зд. Сп. Лп. Гр. Вт. Рб. Хр. Ом. Вл., вéjац' Дк. Хв., вéjац Гл. веять. Покá ус'ó не помолóт'ат, не ви́jат. Ол. || Шат. вéяць *ib.*

[взламывать] узлáмвати *несов.* Ол. Лп. Грц. Вт. Рб. Хр. менять продольное направление пахоты на поперечное. На зи́му ўспахájут, а в'аснójу узлáмвajут' пат картóшку. Ол. *ср.* ралить.

[вилковище] вылкóвишчэ *с.* Вт. Вл., вилкóвыско Сп. Ккр. Лп. Гр. палка, на которую набивают вилы. Зали́зны вилки́ набивájуц' на вилкóвыско. Лп. *ср.* держак, рожон, тронок.

[вилы] ви́лы *только мн.* Нв. Рд. Ол. Лк. Мк. Кр. Св. Лх. Зд. Сп. Од. Ккр. Лп. Гр. Вт. Рб. Хр. Ом. Вл. Дк. Хв. Гл. Зс. Кч. Гц. Зб. Кн. Дн. Дв., ви́лки Рд. Ол. Лк. Мк. Зб.,

вылкй Лх. Од. Лп. Гр. Вт. Рб. Хр. Ом. Вл. вилы. || Нос. вйлы — рогатина, с одного конца раздвоенная вроде зубьев.

[возворот] возворóт *м.* Гц., визворóт Зс., вузворóт Кч. конец полосы, где разворачивают соху или плуг. *ср.* ворота, завороты, зворота, суворoти.

[войе] вуjé *с.* Рд. Мк. Зб. основная деревянная часть сохи *ср.* рогач. || Тарн. wujjé *ib.*

[воловая сила] волóваjа сйла Лп. черное зерно во ржи. Волóваjа сйла на жы́те. Лп. *ср.* бусловое жито, дикое жито, матка, роговик, рожок, спорыш.

[волока] волóка *ж.* Мк. Рб. Хр. небольшое поле. Волóка бóл'шэ гектáра. Хр. *ср.* нива, полянка. || Бельк. увалóка — 18 десятин. Шат. валóка — 18, 20, 30 десятин.

[волотка] волóтка *ж.* Лп. Гр. метелка проса или овса *ср.* ветка, квитка, китка, колос. || Тарн. wołótka *ib.*

[волочить] волочы́ты *несов.* Рд. Ол. Лк. Мк. Св. Лп. Хр. Др. Зб. Кн. Дв., волочэ́тэ Кр., волочы́т' Од., волочы́ц Гл. бороновать. Пры концý jýн'а трэ́ба заволочы́ты нá зиму. Св. *ср.* бороновать || Тарн. woločýty *ib.* Бельк. вылачы́ць 1. *ib.*

[ворота] воротá *только мн.* Хв. край поля, где поворачивают плуг. Воротá де конéj с плýгом поворáчиваjуц'. Хв. *ср.* возворот, завороты, зворота, суворoти.

[ворох] вóрох *м.* Зс. Кч. Гц. кучка навоза или зерна *ср.* громада, купа. || Лыс. вóрох *ib.*

[всходить] всходи́т' *несов.* Мк. Зб., усхóдзиц' Рб. Хр., усхóдыты Лп. Гр. Вт. Ом., схóдыты Св. Вл., схóдыт' Од., схóдзиц Гл., сходи́ты Др. Дв. всходить. Жы́то на весни́ схóдыт jáк снéх ростájе. Св. *ср.* вырезываться, вытыкаться, позубиться, креститься.

[вука] вýка *ж.* Зб. лопаточка для веяния зерна *ср.* веялка, шупелька.

[выдер] выдз'óр *м.* Зд., вы́дзирок Лп., вы́дранка *ж.* Лп. Вт. впервые обработанный участок земли. Вы́дзирок горýц' и одрáзу сéjуц'. Лп. Пасéjаў на выдз'óрах на ни́ским мéс'це ав'óс. Зд. *ср.* новина, придирок, протереб. || Тарн. wúdirok *ib.*

[выдирать] вы́дэрты *сов.* Ол. Лк. Лх. Зд. Сп. Гл., выдзирáты *несов.* Ом. Вл. впервые обрабатывать землю. Вы́дэрли пóлэ пéрвы рáс погорáли. Лх. *ср.* вытеребливать.

[выдма] вы́дма *ж.* Рд. Мк. Од. 1. часть засеянного поля, занесенная песком Рд. Вит'óр вы́дму зроби́ў. Рд. *ср.* мыл; 2. песчаное поле Мк. Од. *ср.* лысина, пещуга, пещура, порхотина. || Тарн. wýdma *ib. 2.*

[выколоток] выколóтак *м.* Дн. ви́колоток Лх. Од. Лп. Гр. обмолоченный ржаной сноп. Выколóтак — опколóтвajут', да не растрэбýшвajут'. Лп. *ср.* околот.

[вылеживаться] вулéжывацца *несов.* Гл. быть незасеянным. Потпáрэц вулéжывалс'а, зимовáў. Гл. *ср.* гулять, лежать.

[вылезать] выл'áзаты *несов.* Ом. Вл. Кн. появляться (о колосьях). Jáк вы́л'азе кóлас хорóшы. Кн. *ср.* выходить.

[вырезываться] вырызвацца *несов.* Лк. Од. Кч. Зб., вырызóвацца Ол. появляться (о всходах и колосьях). Хýтко жы́то зачнé вырызóвацца. Ол. Колоски́ ужэ́ вырызýјуцца. Зб.

[высевки] вы́севки *только мн.* Хр. Ом., вэ́сивки Лх. чистое крупное зерно, оставшееся после веяния решетом. Ви́јут', потóм рэшэтóм потчын'áјут', остајýцца вэ́сивки. Лх. *ср.* головица.

[высовки] ви́совки *только мн.* Зс. крупяная шелуха.

[высыпаться] высыпáцца *несов.* Лп. Гр. Вт. Рб. Хр. Ом. Вл., висипáцца Ол. Лк. Мк. Кр. Св. Лх. Сп. Зс., усыпáцца Дк. Гл. появляться (о колосьях). Высыпáјецца кóлос у жы́те. Лк. *ср.* вылазить, выкидываться, вырезываться. || Шат. высыпáць 1. *ib.* Лыс. висипáце *ib.*

[вытеребливать] вытерéбливаты *несов.* Хр. Ом. Дв. впервые обрабатывать землю в лесу. Пó лесу похáли вытерéбливали Дв. *ср.* выдирать. || Шат. вы́церабіць *ib.*

[вытыкаться] вытыкáцца *несов.* Зд. Гр. Ом. всходить. Жы́то вытыкáјецца от зэмни́. Зд. *ср.* всходить, позубиться, скородиться, креститься.

[выходить] выходы́ты *несов.* Лк. появляться (о колосьях). Кали́ кóлос выхóдыт не купáјс'а. Лк. *ср.* вылезать, вырезываться.

[вязанки] в'áзанки *только мн.* Лп. Гр. снопы конопли. В'áзанки у конóпл'ах рóб'ац'. Гр. *ср.* горстка, кучка, сноп.

[вязать] в'азáц' *несов.* Хр. Ом. Кн. Дн. Дв., в'азáти Нв. Рд. Ол. Лк. Мк. Кр. Св. Зд. Сп. Од. Лп. Гр. Вт. вязать. В'áжуц' бабы́ снапы́ и стáв'ац' у копý. Кн.

[вязок] в'азóк *м.* Вл. ручка косы.

[гайдар] гајдáр *м.* Мк. погонщик волов. Jóн дóбры гајдáр ус'ó на волáх Мк. *ср.* ездовик, поводырь.

[гак] гак *м.* Мк. крюк для навоза. Гаки́ тó, котóры ирвýт' гнýј у хли́ви. Мк. || Карл. haka — приспособление для копания.

[гвоздики] гвóздики *только мн.* Св. черное зерно во ржи. Гвóздики на ржы́ — тогдá урожáј. Св. *ср.* бусловое жито, дикое жито, воловая сила, матка, роговик, рожок, спорыш.

[герлина] гэ́рлына *ж.* Рд. снопик, в который вяжется солома для покрытия строений. З тогó кул'á рóбицца шы́ст' гэ́рлин. Рд.

[глей] глéј *м.* Лк. Мк. Св., гли́ј Рд. Лп. Гр. Вт. Рб. Хр. Ом. Вл., глејóвина *ж.* Мк. илистая почва. Глејóвина на јарынý хорошá. Мк. || Шат. глей — ил. Карл. głej *ib.*

[глинище] гли́нишчэ *ср.* Зд. Гр. Хр. Кн. глинистая почва. Грáп рас'цé, дзé гли́нишчэ. Кн.

[гноить] гнојúти *несов.* Лк. Св. Лп. Гр. Вт. Рб. Хр. Ом., гнојúц' Кч. Гц. вносить навоз в почву, удобрять. Земл'ý дóбра вы́гнаиў. Лк. || Шат. гнаіць *ib.*

[гной] гно́ј *м.* Ол. Лх. Сп. Гр. Вт. Рб. Хр. Дк. Зс. Гц. Кн. Дн. Дв., гни́ј Рд. Св. Лх. Од., гну́ј Рд. Мк. Кр. Лп. Ом. Зб., гн'у́ј Лк., гно́ўј Кч. навоз. На за́јцэвым гно́ју жы́та нэ бу́дэ. Зд. На́ша земл'а́ без гно́ју не појд'о́т ни́ шш'о́. Вт.

[гноевилы] гнијави́ла *только мн.* Од., генови́лы Од. вилы для навоза. Гнијави́ла је́ дэрэвл'а́ныја два́ зубы́ и зали́зн'аныја шэ́с'ц' зубо́ў. Од.

[голайда] голајда́ *ж.* Мк. сорт ячменя. У голајды́ ву́си осыпа́јуцца. Мк.

[головешка] голове́шка *ж.* Рб. Хр. Ом. Вл. Дк. черное зерно в просе. Голове́шкаў мно́га, хоро́шэ про́са. Дк.

[головица] голови́ца *ж.* Лп. Рб. Хр. оставшееся после веянья зерно. Голови́ца — са́мо кру́пнејшэ зерно́. Хр. Голови́ца са́мэје добрэ́је жы́то. Лп. *ср.* высевки.

[головки] голоўки́ *только мн.* Мк. Хр. конец засеянного или вспаханного поля. Зишла́ коро́ва на голоўки́. Мк. *ср.* закраек, приголовач, поголовач.

[гоны] го́ни *только мн.* Гр. Вт., гонки́ Лп. Гр. Рб. земельный участок, служащий для определения объема работы пахаря; точный размер меняется в зависимости от качества почвы вспахиваемого участка. Гонки́ згора́ў на два́ццац' шаго́ў ме́ншэ, чым заго́н. Лп. Го́нки со́ток шэ́с'ц' на повторы́ копы́. Рб. Го́ни доўги́ја шыро́кија заго́ны. Вт.

[гора] гора́ *ж.* Рд. Ол. Лк. Лх. Од. Лп. Гр. Вт. Рб. Хр. Ом. Вл. Дк. Хв. Дн. Дв., гура́ Св. необрабатываемый участок или обрабатываемый в качестве дополнительного. Па́ру ра́з ора́лы на горэ́, хо́ч се́ј, хо́ч не се́ј, не хо́ча рас'ци́. Св. Гора́ не уро́дит', но наси́нн'а не ухо́дит'. Ом. || Бельк. гыра́ — высокое место на поле.

[городина] горо́дина *ж.* Мк. Зб. 1. поле, засеянное коноплей Мк. *ср.* коноплянище; 2. картофельное поле. Зб.

[горстка] го́рска *ж.* Рд. сноп конопли. *ср.* вязанки, кучка, сноп.

[грабельщик] грабе́л'шчык *м.* Рб., грабэ́л'ник Дв., граби́л'ник Сп., грыбы́л'ник Ккр., грэби́лник Грц., граба́ч Дк. Дв., грэбэ́ц Лп. человек, сгребающий сено. Грабачы́ за раку́ паје́хали. Дк. || Карл. grabiełnik, grabiarz *ib.*

[грабки] гра́пки *только мн.* Зс. Кч., грабе́л'ки Ом., грэпки́ Лх. Гц. вид граблей, которые приделываются к косе для жатвы зерновых культур. Гра́пки на киссе́ ста́в'ат'. Од. Вило́чки откида́јут траву́, а грэпки́ — жы́та. Лх.

[грабли] гра́бли *только мн.* Нв. Рд. Ол. Лк. Мк. Кр. Св. Лх. Зд. Сп. Ккр. Од. Лп. Гр. Вт. Рб. Хр. Ом. Вл. Дк. Гл. Кн. Дн. Дв., грабе́л'ки Сп. грабли. Тэпэ́р'а путпила́, тэпэ́р' пудји́ла, о́ј, да́јтэ грабе́л'ки, пујду́ до си́на. Сп. || Сержп. грабли *ib.* Карл. grabiełki *ib.*

[граблище] грабли́шчэ *с.* Лк., грабови́шчэ Лп., грабли́ско Зб., грабови́нне Рб. Хр., грабове́нне Ом., граби́лно Вт., грэби́лно Вл. ручка граблей. Грабови́нне з гра́бу ро́бицца. Рб. || Тарн. hrablisko *ib.*

[градище] гради́шше *с.* Нв. Рд. поле, на котором рос картофель *ср.* бульбянище, городина, картоплянище, покопище.

[гречаница] грача́ница *ж.* Ккр., грэча́нка Лк. гречаная солома.

[гречанище] грэча́нишчэ *с.* Гл.. грэчы́ско Зд., грэцко́вје Грц. Кн., грэцку́вје Рд. Лк. Гр. Вт. Вл. Дк. Хв. Дв., грэчки́ви Св. поле, с которого сжата гречка. Зароды́ грэ́цку, а за што́ грэ́цку, а за то́, што́ на грэцку́вје ус'о́ до́бра ростэ́. Гр. || Шат. грацко́ўе 1. стебли гречки, 2. *ib.* Лыс. II грецку́в''э *ib.* Карл. gruczysko *ib.*

[гречка] грэ́чка *ж.* Ккр. Лп. Гр. Вт. Рб. Хр. Ом. Вл. Дк. Кн. Дн. Дв. гра́чка Кр. Св., грэчу́ха Св. Дк. Хв. Гл. гречиха. Семако́м до́бро грэ́чку се́јац'. Хв. || Мош. hrèczka *ib.* Бельк. грачы́ха *ib.* Шат. грэ́чка *ib.* Карл. hreczka *ib.*

[громада] громада́ *ж.* Мк. Лх. Од. Зб., грома́тка Лк. Сп. Од. куча. До́бра грома́да намоло́чэна, попови́јем. Мк. *ср.* ворох, купа, гурба. || Карл. gromada *ib.*

[грунт] гру́нт *м.* Рд. Мк. Хр. Ом. Вл. тягловый надел дореволюционного крестьянина. На симл'у́ у на́с гру́нт бу́ў, було́ пуўгру́нта. Рд. *ср.* лава, надел.

[гуж] гу́ж *м.* Вт. Вл. Зс. Кч. Гц., гу́жык Сп. Хр. Ом., гужва́ *ж.* Хр. ремешок, связывающий било с ручкой цепа, *ср.* ужовка. || Мош. huż *ib.* Сержп. гужык *ib.*

[гузырь] гузы́р *м.* Рб. Хр. Вл. Гл. Кн. Дн. Дв., гузи́р Зс. Кч. Гц. Зб., гуздыр Гр. Вт. Ом., гуздрэ́ *с.* Св., гуза́р Кр., гузэ́р Сп. гузо́р Дк., вуздзи́р Лп., узы́р Рд., узи́р Мк., узэ́р Рд. нижняя часть снопа. Ша́пка стои́ц' уве́рх гузыро́м. Вл. *ср.* дупа. || Карл. huzir *ib.*

[гурба] гурба́ *ж.* Рб. Хр. Ом. куча. Гурба́ гно́ју — то́ не зло́жэна ку́ча, а абы́ копо́ју була́. Рб. *ср.* ворох, громада, купа.

[двоян] двоја́н *м.* Кч. период появления колосьев.

[двухрожки] двохро́шки *только мн.* Рд. Мк. Лп. Гр. Вт. Рб. Хр. Ом. двухрогие деревянные вилы для разбрасывания сена.

[дерево] дэ́рэво *с.* Рд. Лк., дэ́рво Мк., дэ́рыво Св., да́раво Кр. небольшая палочка для вязания снопов. Дэ́рыво ја́ своје́ згуби́ла. Св. *ср.* кнебель, цурка, юрок.

[держак] держа́к *м.* Дв., дэржа́к Хр., дэржа́лно *с.* Гр. 1. деревянная ручка (цепа) Дв. *ср.* тичка, цепилно, цеповка; 2. деревянная ручка (вил, цепа, тяпок) Хр. Гр. Дэржа́к у ви́лах, у са́пках. Хр. *ср.* вилковище, рожон, тронок.

[дерно] дэрно́ *с.* Кр. Св. Лх., дирно́ Мк., дэрн'а́к *м.* Св. дз'о́рна *только мн.* Рб. Хр. Ом. целина. На дэрн'аку́ карто́шка уроди́ла. Св. *ср.* дранина, мурова.

Рис. 1. *А* — мачэ (дер. Волута);
Б — двухрожки (дер. Радеж)

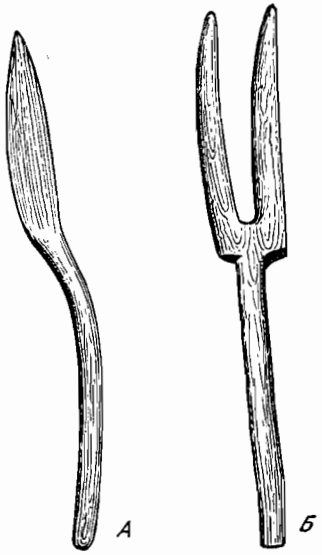

[десятка] дес'áтка *ж.* Сп., дес'áтки *только мн.* Рб. Хр. Ом. укладка из десяти снопов. Пшани́цу, про́са клад'о́м у дес'áтки, а ја́к посо́хнут, то поста́в'ат у ко́пу. Сп. *ср.* кучка, метлик, ставок, стропец, хрестки, шейпак. || Карл. dziesiątek *ib.*

[дзебак] дз'оба́к *м.* Мк., дз'уба́к Рд. Зб. 1. острие косы Зб. *ср.* нос; 2. острие серпа или зубьев у бороны Рд. Мк.

[дичевина] дичови́на *ж.* Рд., д͡зичови́на Хр. 1. неудобное пастбище Рд.; 2. необрабатываемая земля. Хр. Д͡зичови́на — ди́кэ по́ле, плохо́је, ма́ло што́ растэ́. Хр. *ср.* здуховина, прэнт.

[добирки] до́бирки *только мн.* Хр. празднества, связанные с окончанием уборки картофеля. Коли́ бу́л'бу добра́ли свају́, то ро́б'ац' до́бирки. Хр. *ср.* докопки, окопки.

[добро] добро́ *с.* Сп. Дк. Кн. Дн. Дв. общее название зерновых культур. Добро́ тоје́ ж, што́ и пашн'а́. Дк. *ср.* збожье, пашня. || Бельк. дабро́ 2. *ib.* Шат. дабро́ 1. *ib.*

[дожинки] дожы́нки *только мн.* Ол. Лк. Зд. Сп. Од., дожэ́нки Ол., до́жынки Лп. Гр. Вт. Рб. Хр. Ом. Вл. 1. празднества после окончания жатвы Лк. Зд. Сп. Од. Лп. Гр. Вт. Рб. Хр. Ом. Вл. До́жынки ро́б'ац' на ка́жну пашн'у́. Ом. Косу́ запл'о́у з стэбле́ј, сте́бэл' одна́ и друга́ја и ко́су на за́хот со́нца коло́ссем положы́у, а кви́тку у вино́чак и на спа́са свети́ти нес'о́м, то ва́м дожы́нки. Ол.; 2. последняя горсть ржи при жатве Зд. Рб. Дожы́нки — то́ колоско́у де́с'ац, и́х последнин'ки́х з и́ншыми не блы́тајут', а пра́чуц', по́тым гэ́ту ро́ш на пе́рву сеу́бу́ разминајут'. Зд. || Нос. дожи́нки *ib. 1.* Шат. дажы́нки *ib. 1.* Карл. dożynki *ib. 1.*

[докопки] доко́пки *только мн.* Ол. Рб., до́копки Гр. празднества после завершения уборки картофеля. Доко́пки — ја́к ужэ́ после́д'н'аја карто́шка. Ол. *ср.* добирки, окопки.

[досевки] до́сеу́ки *только мн.* Лп. Гр. Хр. Ом., доси́у́ки Зд. празднества, связанные с окончанием сева. На до́сеу́ки пироги́ носи́ли па ха́тах. Ом. || Шат. дасе́у́кі *ib.*

[доспевать] доспева́ти *несов.* Ол., доспива́ты Ол. Хр. до̂спива́ты Лк. дозревать. Две́ недзе́ли жы́то доспива́је. Ол. *ср.* достигать.

[достигать] достига́ты *несов.* Мк. созревать. Жы́то у́жэ́ достига́је Мк. *ср.* доспевать.

[драпина] дрэ́нина *ж.* Лк. Зд. Хр., дрэ́нына Гц. Зб. целина. Поора́ли грутка́, дрэ́нину вы́робиў на по́ле. Лк. *ср.* дерно, мурова. || Тарн. drenina *ib.*

[драпаки] драпаки́ *только мн.* Рд. вилы с двумя зубьями для навоза. Драпаки́ — ви́лы, што рва́ли гноj. Рд.

[драпач] драпа́ч *м.* Лх. Хр. деревянная борона. На доске́ п'а́ц' па́л'цэў, зуб'jеў — таки́ драпа́ч. Хр. Драпа́ч по́лэ заволоча́т' и выволоча́т'. Лх.

[драпачиться] драпа́чытыс' *несов.* Хр. рыхлиться. Пе́рад се́вам драпа́чылас' земл'а́. Хр.

[драть] дра́ты *несов.* Сп. Лп. Гр. Вт. Рб. Хр. Ом. Вл., дра́ц' Зб. Кн. Дн. Дв. перерабатывать зерно на крупу. Кру́пу колхо́з дэрэ́ и продоjе́. Кн.

[дужка] ду́жка *ж.* Кч. прут из лозы, согнутый и привязанный к косе для жатвы овса, *ср.* лучок.

[дупа] ду́па *ж.* Рд. Лк. нижняя часть снопа. У ду́пе ру́ку ткне́мо чы сухэ́jе жы́то. Рд. *ср.* гузырь.

[дучка] ду́чка *ж.* Гц. отверстие в жерновах, в которое засыпают зерно для помола, *ср.* око.

[ездовик] jездови́к *м.* Вл., jездо́выj Кн. погонщик волов. Jездови́к — ка́жэн, хто́ ма́ў волы́. Вл. *ср.* гайдар, поводырь.

[жатник] жатни́к *м.* Рб., жа́чка *ж.* Вт. жнец. Жатники́ пошли́ тэпе́рыка, ране́j бы́ли бojове́jе. Рб. *ср.* жнец.

[жать] жа́ти *несов.* Лк. Лп. Гр. Вт. Рб. Хр. Ом., жж'а́ты Мк., жэ́ты Св. жа́ц' Вл. Кн. Дв., жы́jаты Ол. жать. Сы́пицца жы́то, трэ́бо жэ́ты. Св. Снопа́ зжа́лы нэ подн'а́ты. Лп. Пошла́ Га́нз'а жы́та жа́ты, забу́лас' сэрпа́ уз'а́ты Сп. || Карл. żać *ib.*

[желква] жо́лква *ж.* Дк. желтый, мелкий песок. Орэ́ ме́лко, достаjе́ до́ жо́лквы, жо́лтага песку́. Дк.

[жернова] жо́рна *только мн.* Лх. Од. Гр. Вт., жо́рни Рд. Хр., жо́рвани Кч. Гц. ручная мельница. У мэнэ́ нэ ма́jе жо́рнуў. Рд. || Тарн. żórna *ib.*

[житнище] жы́тнишчэ *с.* Лп. Гр. Вт. Рб. Хр. Ом. Грц. Вл. Дк. Хв. Гл. Зс. Кч. Дн., жы́тнишше Рд., жы́тниско Лх. поле, с которого сжата рожь. На жы́тнишчэ гов'а́до пошло́. Хв. *ср.* кошенка, ржище. || Нос. жи́тнище *ib.* Шат. жы́тнішча *ib.* Лыс. жи́тнище *ib.* Карл. żytnisko *ib.*

[жито] жы́то *с.* Лк. Мк. Св. Лх. Зд. Сп. Од. Ккр. Лп. Гр. Вт. Рб. Хр. Ом. Вл. Дк. Хв. Гл. Зс. Кч. Гц. Кн. Дв., жэ́то Кр. рожь. Ро́салки жыву́ц' у жы́ти. Сп.; ◇ [~ бусловое] бу́сн'аво ~ Лк., [~ дикое] ди́кэ ~ Од. *см.* воловая сила. Го́т с'о́лета до́бры, шма́т бу́сн'ава жы́та. Лк. Ди́кэ жы́то — чо́рныjа ро́шки заме́ст зерн'а́т. Од. [~ в трубках] ~ у тру́пках Ом., [~ в колодках] ~ у коло́тках Св. Вл. колос в стебле; [~ стоит на пне] ~ стои́ц' на пне́ Вт. Хр. Гл. Кч. Гц. Кн. Дн. Дв., ~ стои́ц' на пен'ку́

Вл.; [~ стоит на соломе] ~ стойц' на соло́ме Ом. несжатая рожь. Жы́то стойи́ц' на пни́, перэспе́ло да па́даје. Гл. || Тарн. dýke žýto *ib.* Бельк. жы́то *ib.*

[жменя] жме́н'а *ж.* Рд. Ол. Лк. Мк. Кр. Св. Лх. Зд. Сп. Од. Лп. Гр. Рб. Хр. Вл. Дк. Хв. Гл. Зс. Кч. Гц. Кн. Дн. Дв., жма́н'а Кр. горсть колосьев. Нажа́ў жме́н'у, положы́ў. Ол. || Бельк. жме́ня *ib.*

[жнец] жне́ц *м.* Мк. Лх. Сп. Од. Лп. Гр. Вт. Рб. Хр. Ом. Вл., жне́ц' Рд. Мк. Ккр. Зб., жне́јка *ж.* Зс. Кч. Гц., жнеја́ Кн. Дн., жнива́рка Од. жнец или жница. Два́ жэн'цы́ ус'о́ по́лэ жжа́лы. Мк. ср. жатник. || Тарн. żnec *ib.* Бельк. жнеѝ *ib.* Шат. жнея *ib.* Карл. żnieja, żniejka, żniwareczka *ib.*

[жнивник] жни́ўник *м.* Дн. поле, с которого сжаты зерновые культуры. На то́ј го́т на жни́ўнику карто́шку се́јуц'. Дн. *ср.* поженье, пожня, стерня. || Карл. żnisko — ржище, стерня.

[жниво] жниво́ *с.* Ол. Лх. Од. Лп. Гр. Вт. Рб. Хр. Вл. Гл. Зс. Кч., жныво́ Сп. Ккр. Лп., жнива́ *только мн.* Лк. Мк. Гц. Зб., жниўјо́ *с.* Ол. период жатвы. Жнива́ ра́на зачали́с'. Лк. Далеко́ Илл'а́ до́ жниўја́. Ол. || Шат. жніво́ *ib.* Карл. żniwo *ib.*

[забояч] забо́јач *м.* Зд. деревянная палочка, забиваемая в «наперсток» (*см.*) для укрепления рукоятки косы, *ср.* затылок, клинок. || Карл. zabojacz — часть сохи.

[завиток] завито́к *м.* Лк. Кн. Дв., за́витка *ж.* Хр., завитки́ *только мн.* Ом. несколько спутавшихся стеблей ржи, по поверию, предвещающих плохой урожай; считается, что завитки делают колдуны. За́витка на ўрэ́д зав'а́зана. Хр. Ведз'ма́к завитки́ ро́биц', каб жы́то не ўроды́ло. Кн.

[завороты] заворо́ты *только мн.* Вт. *см.* ворота. Заворо́ты у коне́ц јак зо́јдэ, орэ́, с'уды́ туды́ гул'а́је. Вт. *ср.* ворота, зворота, суворoти.

[загон] заго́н *м.* Рд. Кр. Лх. Од. Лп. Гр. Вт. Рб. Хр. Ом. Вл. Дк. Гл. Зс. Гц., зого́н Кн. Дв., заги́н Ол. Мк., загу́н Лк., заго́на *ж.* Рб. часть вспаханного поля; размер связывается с работой пахаря. Заго́н је́ шыро́кы до п'ати́ ме́труў. Рб. Заги́н —нэшыро́ка поло́ска, во́сим ра́з рата́ј про́јдэ. Ол. Поси́јут', бува́ло, к'у́нчык. заг'у́нчык. Лп. *ср.* лешка, откидка, плаха, ралюх, роле. || Бельк. заго́н *ib.* Шат. заго́н *ib.* Лыс. загі́н *ib.*

[загрех] загро́х *м.* Дв. пропущенный во время пахоты кусочек поля. Пло́хо со́роно, одни́ загро́хи. Дв. *ср.* борода, огрех.

[зажаток] зажа́ток *м.* Хр. Ом. Зс. первый сжатый сноп. Зажа́ток — то́ пе́рвы сно́п, стойц' у ха́тцэ. Ом. *ср.* зажинок.

[зажинки] зажы́нки *только мн.* Рд. Ол. Хр., зожы́нки Лх., за́жынки Лп. Гр. обряд, связанный с началом жатвы. Зојдэ́ на по́ле на за́жынки да мале́н'ко нажне́, зојдэ́ с хле́бом да пото́м по́т то́ жжа́таје хле́п поло́жэ. Гр.

[зажинок] зажы́нок *м.* Рб. Хр. Ом. Вл. Кч. Гц. *см.* зажаток. Зажы́нак — пе́рваја жмен'а́ жи́та, што́ до ха́ты беру́ц'. Хр. || Карл. zażynek — начало жатвы.

[зажменить] зажмэ́нит' *сов.* Гр. сжать, схватить. Зажмэ́нила ру́ку, жме́н'у набра́ла бал'шу́ју. Гр. || Бельк. жменя *ib.*

[закраек] закра́јок *м.* Рд. Хр., закра́јек Ом. 1. *см.* головки Рд.; 2. небольшой участок обрабатываемой земли, которым заканчивается полевой массив. Хр. Ом. Закра́јок — то́ кусо́чак земли́ пры по́ли. Хр. Закра́јек — кружо́чак земли́ пе́рэт по́лем. Ом.

[закрой] закры́ј *м.* Кр. Лх. Од., закру́ј Зб. сошник. Закру́ј розри́зује зе́мл'у. Зб. || Тарн. zakríj *ib.*

[залегля] залегл'а́ *ж.* Лп. Гр. временно не обрабатываемый участок. Залегл'а́ — зале́жэно по́ле, два́-тры́ го́да лежы́ц'. Гр. *ср.* залежь, запуст, злог, облог, переоблог, полеток, яловина.

[залежь] за́леш *ж.* Ол. Лк. Св. Од. Вт. временно не обрабатываемая земля. За́леш — запу́шчэно по́лэ. Од. За́леш гул'а́је. Вт. *ср.* залегля, запуст, злог, облог, переоблог, полеток, яловина.

[замежек] заме́жок *м.* Рд., заме́жэк Ом., зами́жок Хр., зами́жэк Лк. 1. участок вне полевого массива Рд. Лк. Зами́жэк — јак бы ны́ўка, по́лэ ко́ло по́л'а. Лк. *ср.* закраек; 2. межа, разделяющая два участка Ом. Хр. Зами́жок з одного́ хоз'а́јина борозна́ недоо́рона и з друго́го борозна́. Хр. *ср.* застенок, межа, одбережек, плянта.

[запаривать] запа́рваты *несов.* Сп. Хр. вспахивать землю под пар. О́сэнн'у трэ́ба по́ле запа́рваты, навози́ты гно́ју да розби́ты. Сп. Поцерэби́ў запа́рыў тују зе́мл'у. Хр. *ср.* зяблить.

[запуст] запу́ст *м.* Лх. *см.* залегля. Би́ў запу́ст, запусти́ ли зе́мл'у, до́вго нэ го́рэцца. Лх. *ср.* залегля, залежь, облог, переоблог, полеток, яловина. || Карл. zapusta — невспаханная земля, оставленная для леса.

[запятка] зап'ја́тка *ж.* Кн. железное кольцо у косы *ср.* наперсток, орехва, перстень.

[зародить] зароды́т' *сов.* Сп. Лп. Гр. Рб. Хр. Ом. уродить. Пло́хо зароды́ло. Сп. Зароды́ на ус'а́кују до́л'у. Ом. || Карл. zarodzić *ib.*

[застенок] зас'це́нок *м.* Хр., засте́нок Гл. 1. межа, разделяющая два участка Хр. Зас'це́нок — така́ја дору́шка, што́ хоз'а́јины ходз'а́ц'. Хр. *ср.* замежек, межа, одбережек, плянта; 2. топоним, название поля Гл. || Нос. засце́нок — прибавочная полоса в поле, отделенная дорожкой.

[затенок] заци́нок *м.* Од. Ом. затененный участок поля. У заци́нку нэ рост э́, со́хнэ бес со́нца. Од. || Бельк. зацень *ib.* Шат. за́цень *ib.*

[затылок] заты́лок *м.* Лп. Рб. Хр. Ом. Вл., зати́лок Гр., заты́лак Рд. Лх., зату́лак Сп., запоты́лак Вт. клинок для укрепления сохи Рд., косы Лх. Сп. Лп. Гр. Вт. Рб. Хр. Ом. Вл.

Затылок — драўл'áны клынóк, јакú забивáт' кóсу. Лх. Затылок побúўс'а. Рб. *ср.* забояч, клинок.

[збожье] збóжжэ *с.* Рд., збóжжа Ол., збýжје Рд. Гл., збúжжа Зб. збýжжа Дк., збýж *м.* Лк., збóж Хр. Ом., збúж Мк. Лх. общее название зерновых. Збóж — гэ́та ш сáмаје зернó. Хр. Усыпаў свúј збúж у скрын'у. Лх. *ср.* добро, пашня. || Нос. збóжже *ib.* Бельк. збóжжа *ib.* Шат. збóжжа *ib.* Карл. zboże — овес.

[збуять] збујáты *сов.* Мк. Вт. вырости (о зелени), пойти в ботву (о зерновых). На перхóвыни жыто збујáје. Мк. Јáк такэ́ лúто чысто ус'ó збујáје, ничóгы урожáј бýдэ. Вт.

[зворота] зворотá *ж.* Ом. Вл. *см.* ворота. Зворотá рáз кóни и вóлы не дохóдз'ац'. Ом. *ср.* ворота, завороты, суворoти. || Лыс. зворота *ib.*

[згонин] згóнин *м.* Лк., згóнын Ол. Гр. Рб. Хр. Ом., згóнина *ж.* Кр. сухие колоски, остающиеся после молотьбы. Згóнин остаjéцца ад ус'агó збóжжа. Лк. Згóнын метлóју згон'áјем. Ом. Згóнын — тó колóс'е. Рд. || Мош. zhóniny *ib.* Шат. згóніны — худшее зерно с сорняками; Карл. zgonina *ib.*

[здуховина] здýховина *ж.* Вт. неплодородная необрабатываемая земля. На здýховине штó не сéј, то немá, так сáмэ земл'á, алé не рóдиц'. Вт. *ср.* дичовина, прэнт, пустыня.

[зелениться] зэлэнúцца *несов.* Ол. Хр. зеленеть. Двé недéли жыто зэлэнúцца, две недéли колосúцца, две недéли росцветáје, две недéли наливáје, двé недéли доспевáје. Ол.

[зимка] зúмка *ж.* Сп. озимая пшеница.

[злог] злóг *м.* Ол. Лк. Мк. Св., злúг Рд. Мк. Кр. Зб., злýг Рд., злóўг Ол. Лк., зл'ýг Нв. *см.* залегля. Пáрынина лижáла у злогý тры́ гóда. Св. *ср.* залежь, запуст, облог, переоблог, полеток, яловина.

[злоговать] злоговáты *несов.* Рд. быть необработанным (о поле). Злóгом лежы́т' пóле, злогýје. Рд.

[зралина] зрáлина *ж.* Лк. канавка между бороздами. Зрáлина — тó јáмка до кýпы, óд борозды́ до борозны́. Лк. *ср.* разора.

[зубик] зýбик *м.* Мк. зубец серпа. Сэ́рп у ковал'á зýбл'ат, рóб'ат зýбики. Мк.

[зубить] зубúты *несов.* Хр. Ом. Гл. Кн., зубэ́тэ Кр., зублúты Лк. Мк. Зд. Лп. Дк. зубрить серп. У ковал'á зýбл'ац' сэрпóви. Лк.

[зубья] зýб'ја *только мн.* Кр. Хр. Дк. Зс. Гц., зýбы Кч., зубы́ Рб. Ом. зубья бороны. Тэ́ зубы́ гужвóј скрýчвалы. Рб.

[зяблить] з'áблиты *несов.* Лк. Кр. Св. Ккр. Лп. Вт. Рб. Хр. Ом., з'áблит' Мк. вспахивать под пар. Поз'áблиў пóле на зúму. Лк. *ср.* запаривать. || Тарн. z'ábłýty *ib.*

[зябь] з'áб *ж.* Ол. Св. Зд. Ккр. Дв., з'áб' Кр. Рб., з'абл'á Зд. Гр. Ом., з'áбл'а Хр., дз'абл'á Од., з'áбл' Кн., з'áблива *с.*

Зб., з'аблэ́шчэ Кр., з'аблэ́нина *ж.* Гр. 1. зябь Ол. Кр. Св. Зд. Од. Ккр. Рб. Хр. Ом. Зб. Кн. Дв. Когда́ жы́то сни́мут, пэрэ́рут и лэжы́т' земл'а́ до вэсны́, то́ з'а́бл'а. Хр. Дз'абл'а́ ро́бицца у ро́скитку. Од.; 2 свежая, еще не зимовавшая зябь. З'аблэ́нина перэпа́хана на́ зиму, а ја́к з'аблэ́нину пэрэго́руц', то парэ́нына. Гр. *ср.* пар.

[играть] јигра́ты *несов.* Вт. цвести. Ужэ́ жы́то игра́је, кurýц', бу́дэ красова́т'. Вт. *ср.* квитеть, красоваться, робить, росовать. || Тарн. ihráje *ib.*

[каблук] каблу́к *м.* Мк. Гр. Хр. Вт. Ом. Зб., каблучо́к Мк. Св., каблу́ч Гр. 1. часть цепа, маленькая дуга, которая прикрепляется к «держаку» (*см.*) и служит для соединения «бича» (*см.*) и «держака» (*см.*) Мк. Св.; 2. лук, огибающий деревянную борону Гр. Вт. Ом. Зб. Каблука́ дерэ́ул'а́нага ро́б'ац' з дубца́. Вт. *ср.* лук, облук, самолук.

[казак] коза́к *м.* Сп. Ккр. Хр. сорт овса. Коза́к би́лы ов'о́с. Сп.

[калач] кола́ч *м.* Вл., кола́чык Рб. Хр. Ом., колачы́ *только мн.* Дк., калачы́ Гл. Кч. Гц. часть бороны. Калачы́ ро́б'ац' з дубцо́у, забива́јуц' па́лки у калачы́, а у́ калачы́ јашчэ́ зубы́. Кч. Кола́чык, кап цэпл'а́ц' было́ за што́је. Рб.

[капица] ка́пица *ж.* Кр. Св. Од. Дв. круглый ремешок, служащий для крепления цепа. Ка́пица — за што́ держа́к прив'а́звајут'. Дв. *ср.* бабка, хомутец. || Тарн. kárus'a — маленькая дуга, прикрепляемая на цеповке, к которой крепится круглый ремешок; Карл. kapica *ib.*

[картоплянище] картопл'а́нишчэ *с.* Гл., картоплэ́шчэ Кр., карто́плишчэ Ол. Кч. Гц., картопли́шчэ Зс., картопли́шше Рд., картоплы́ско Лк. Мк. Лх. Зд. Сп. Ккр., картопл'о́выско Од., картопли́нне Рд. поле, с которого убрали картофель. На карто́плысках ов'о́с се́јуц'. Зд. *ср.* бульбянище, градище, покопище. || Бельк. картопля́ньник *ib.* Шат. картопля́нішча *ib.*

[квитеть] кви́тэты *несов.* Нв. Ол. Кр. Св. Лх. Од. Гр. цвести. Две́ неде́ли жы́то квиту́је, дымо́к идэ́. Св. Зра́зу квиту́је, бы м'аки́нка на ји́м виси́ц'. Гр. *ср.* играть, красоваться, робить, росоваться. || Тарн. kwitúje *ib.* Карл. kwitać *ib.*

[квитка] кви́тка *ж.* Лк. Мк. Св. Сп. Зб. 1. метелка проса Лк. Мк.; 2. метелка проса и овса Сп. Зб.; 3. метелка проса, овса и гречки Св. Кви́тка у про́сови ја́к бы́ ко́лос. Лк. *ср.* ветка, китка, колос. || Тарн. kwítka *ib.*

[кидальник] кида́л'ник *м.* Рб., кы́дал'ник Лп. человек, складывающий стог. Кида́л'ника нанима́ц' не трэ́, са́ми поjд'о́м. Рб. Кы́дал'ник дэ стога́ вершы́ты. Лп.

[кизлы] кы́злы *только мн.* Лх. вилы для навоза. Рострэса́јемо гни́ј ки́злами, а то́ рука́ми. Лх.

[китка] ки́тка *ж.* Рд., кы́тка Ол. метелка проса. Китки́ ужо́ доспива́je про́со. Ол. *ср.* ветка, волотка, квитка, колос. || Тарн. kítka *ib.*

[клатка] кла́тка *ж.* Од. куча. В'али́каjа кла́тка гно́jу на поли стоjи́ц'. Од.

[клевец] клеве́ц *м.* Гр. Вт. Рб. Хр. Ом. Вл. Кч. молоток для отбивки кос. Клеве́ц з обо́jих боко́ў молото́к. Вт. || Сержп. клевец *ib.*

[клепать] клепа́ц' *несов.* Рб. Хр. Вл., клэпа́ты Св. Од. Гр. Ом. Кн. отбивать косу. Клэпа́ты молотко́м ко́су. Св. || Карл. klepać *ib.*

[клинок] клино́к *м.* Мк. Лп. Гр. Вт. Рб. Ом. Вл., клыно́к Зд., клини́ *только мн.* Гц., кли́нчык Св. 1. *см.* забояч Рб. Хр. Поби́ўс'а клино́к. Хр. *ср.* затылок; 2. треугольный участок, клин Мк. Св. Зд. Лп. Гр. Вт. Рб. Ом. Вл. У уро́чышчэ до́бры кли́нчык jé. Св. Клино́к, по́ле небол'шо́jе. Рб. *ср.* рог.

[ключка] кл'у́чка *ж.* Лк. Мк. вилки с короткой ручкой для выкапывания картошки. Кл'у́чкаj се́д'а купа́jемо, д͡зели́ском та́к нэ вы́таштыш. Мк. || Тарн. klúčka — ручка косы. Карл. kluczka — ручка косы.

[клякать] кл'а́кац' *несов.* Св. Ом., кл'а́каты Рб. Хр. ложиться, полегать (о полевых культурах). Жы́та кл'а́каjе, нагне́цца до зэмли́. Св.

[кнебель] кне́бэл' *ж.* Лк. *см.* дерево. Кне́бэл' згубы́ла. *ср.* цурка, юрок.

[ковадло] кова́дла *ж.* Дк. Рб. стальная наковальня для клепания косы. || Сержп. кавадло *ib.*

[ковалик] кова́лик *м.* Кн. цветочек ржи. Кросу́jецца жы́то, вис'а́ц' кова́лики. Кн. *ср.* краска.

[коленце] коли́нцэ *с.* Рд. Мк. Хр. Ом. колено стебля. Jа́к стэбло́ хоро́шэjé п'а́т'-шы́с'ц' коли́нэц'. Мк.

[колодочка] коло́дочка *ж.* Лк. Мк., колы́тка Кр. ручка серпа. Во́т ка́пска коло́дочка у сэрпо́ви. Мк.

[колос] ко́лос *м.* Нв. Рд. Ор. Ол. Лк. Мк. Св. Лх. Зд. Сп. Од. Лп. Гр. Вт. Хр. Ом. Вл. Дк. Гл. Кч. Гц. Кн. Дв. 1. колос ржи, ячменя, пшеницы Нв. Рд. Ол. Лк. Св. Лх. Зд. Сп. Од. Лп. Гр. Вт. Ом. Рб. Вл. Дк. Кн. Дн.; 2. колос ржи, ячменя, пшеницы и проса Гл. Кч. Гц. *ср.* ветка, волотка, квитка, китка; 3. колос ржи, ячменя, пшеницы, проса и овса Мк. Хр. Дв. *ср.* ветка, волотка, квитка, китка.

[колосье] коло́ссе *с.* Лк. Св. Од. Лп. Гр. Вт. Рб. Хр. Ом. Вл. Гл. Кн. Дн. Дв., коло́сс'а Мк. Зб., колу́ссе Сп. верхняя часть снопа. То колу́ссе в го́ру, а гузэро́м до зэмни́. Сп.

[колюк] кол'у́к *м.* Ом. ус у ржи. Кол'уки́ jак спо́ўницца жы́то. Ом. *ср.* остяк, ус, усница.

[конопля] коно́пл'а *ж.* Лп. Гр. Вт. Хр. Ом. Вл., коно́пли *мн.* Ол. Лк. Св. конопля || Бельк. кано́пли *ib.* Шат. кано́пли *ib.* Лыс. канапля́ *ib.*

[коноплянище] конопл'áнишчэ *с.* Гл., канóплишчэ Гр. Хр. Ом. Вл. Кч. Зс. Гц., конóплышчэ Нв. Рд. Ол. Мк. Св. Зб., конóплыско Лп. Вт., конопле́ныско Лх., конопл'óвыско Од. поле, на котором росла или растет конопля. Конопле́ниско — пóлэ, з јакóга вы́браны канóпли. Лх. *ср.* городина. || Шат. канапля́нішча *ib.* Карл. konopisko *ib.*

[копа] копá *ж.* Рд. Ол. Лк. Мк. Кр. Св. Лх. Од. Лп. Гр. Вт. Рб. Хр. Ом. Вл. Дк. Гл. Зс. Гц. Кн. Дн. Дв. укладка из 20—80 снопов. До л'јй в кóпу зложы́ла, на лл'ý стóга наклáс'ци. Вт. У копý склáў шэс'дес'áт снапóў. Кн. || Бельк. кыпá *ib.* Шат. капá *ib.* Карл. кора *ib.*

[копаница] копани́ца *ж.* Хр. Кч. Гц., копáчка Ол. Зс. приспособление для окучивания. Копáчка жалéзнаја у тры́ рóгы. Ол. Копани́ца — жэлéзна лопáтка длá картóшки. Хр. || Тарн. kopáčka — мотыга; Карл. kopaczka *ib.*

[копальница] копáл'ныц'а *ж.* Мк. Лп. Гр. Зб. женщина, нанятая для уборки картофеля.

[копец] копéц *м.* Вл. кучка земли вокруг пограничного указателя земельных владений. Столбá урэ́жыц' голóўку, гéрб усмáлиц', а кругóм насы́ниц' копцá. Вл. *см.* скопец.

[косье] коссé *с.* Лх. Сп. Рб. Дк., кос'јé Мк. Гр. Вт. Хр. Ом., кус'јé Вл. куссé Рд. Св., ки́с'це Лп., коси́лно Кн. Дн. Дв. деревянная часть косы. Старэ́ у менé ки́с'це. Лп. || Мош. kassie *ib.* Лыс. косов''э́, коси́лно *ib.* Карл. kosisko *ib.*

[кошенка] кóшэнка *ж.* Хр. Ом. Зб., кóшунка Лк. 1. поле после зерновых Лк. Зб. Кóшунка, жы́то скóшанаја звéрху. Лк.; 2. поле, где скошена трава Хр. Ом. Кóшэнка, травá скóшэна. Ом. || Карл. koszenica — поле после ржи.

[краса] красá *ж.* Лх. Зд. Сп., крáска Хр. Вл. Гл. Зс. Дв. цветок ржи. Крáска з жы́та је лэкáрство. Гл. Јáк посхóдыт' жы́то — красý скидáје. Лх. *ср* ковалик. || Тарн. kráska *ib.* Мош. kráski — цветы; Бельк. крáсычка *ib.* Шат. крáска — цветок.

[красоваться] красовáцца *несов.* Лп. Гр. Вт. Хр. Ом. Рб. Вл., красувáцца Сп. Од. Кч. Гц., кросувáцца Гл. Кн. Дн. Дв. 1. цвести (о ржи) Сп. Од. Лп. Вт. Хр. Ом. Вл. Гл. Кн. Дн. Кч. Гц. Дв. Жы́то кросýје. Гл. *ср.* играть, квитеть, робить, росовать; 2. опыляться (о ржи) Гр. Красýје жы́то јак краски́-жучки́ па јйм лáз'ац', куры́ц' јак краски́ на јйм, а бéс красóк квитýје. Гр. || Тарн. krasúje *ib.* 1. Шат. красавáць — цвести. Карл. krasować *ib.* 1.

[крюк] крýк *м.* Гл. Кч. Гц. приспособление для сбрасывания навоза. Крýк з зáгнутыми рогóми. Гл. || Сержп. крук *ib.* Шат. крук. *ib.*

[куль] кул' *м.* Рд. Кр. Лп. Гр. Вт. Рб. Хр. Ом. Вл. Дк. Кч. Гц. Кн. Дн. Дв., кýлик Од. большой сноп обмолоченной соломы, применяемый как кровельный материал. Кули́ пов'азáў дóбрыја. Дк. || Мош. kuł́í *ib.* Карл. kuł *ib.*

[куля] ку́л'ка *ж.* Рд. Ол. Св. Сп., кул'ка́ Лп. Рб., ку́л'а Лх. 1. ручка сохи Лх. Гн'о́наја у сохи́ ку́л'а. Лх.; 2. ручка косы Ол. Св. Сп. Лп. Рб. Ку́л'ка у косе́ вдо́ўблена Рб.

[купа] ку́па *ж.* Мк. Зб., ку́пка Ол. Св., ку́бка Св. куча (навоза, ржи). Роскида́ў у ку́пки гно́ј. Ол. *ср.* громада, гурба, ворох. || Карл. kupa *ib.*

[курить] кры́ты *несов.* Лп. Гр. Хр., кры́ц' Вт. Ом. Вл. опыляться. Кры́ц' жы́то, дымо́к идэ́. Вт.

[кучка] ку́чка *ж.* Рд. Ол. Лк. Мк. Кр. Св. Лх. Зд. Сп. Ом. Вл. Дк. Гл. Др. Зс. Кч. Гц. Кн. Дн. 1. сноп гречихи Св. Гл.; 2. сноп любой культуры, кроме ржи Рд. Ол. Мк. Кр. Ом. Зб. *ср.* вязанка, горстка, сноп; 3. укладка из 5—10 снопов Вл. Дк. Гл. Дн. Ја́к сыро́је жы́то, то ў кучки́ ста́вл'ац' снопу́ў де́с'ац' и ша́пку де́лајуц'. Вл. *ср.* десятка, метлик, ставок, стропец, хрестки, шейпак.

[лава] ла́ва *ж.* Гр. участок земли, принадлежащий одному лицу. Ча́с'ц' земли́ па́хотној ци́ сенокóсу, јак одного́ хоз'а́јина — то́ и ла́ва, друга́ја ла́ва — други́ја л'у́дзи. Гр. *ср.* грунт, морг, надел, шнурок.

[лежать] лежа́т' *несов.* Зд. Сп. Ом. быть незасеянным. Па́стбишчэ лежы́ц', пусту́је. Сп. Неха́ј перэле́жыц'. Ом. *ср.* вылеживаться, гулять.

[летучка] лету́чка *ж.* Зд. песчаная почва. Жо́ўты писо́к, лету́чка. Зд. Вы́брошэна за́ра лету́чка. Зд.

[лешка] ли́шка *ж.* Лп. Гр. часть вспаханной земли, сельскохозяйственная единица без точного размера. На ни́ских места́х бу́л'ба повикиса́ла, дэ́ пот со́ху да у лишки́, то лу́чшэје. Гр. Ору́ц' чаты́ры-п'а́ц' бороз'о́н, то ли́шка. Лп. *ср.* загон, откидка, плаха, ралюх, роле.

[логовило] логови́ло *с.* Зб. поле, на котором расстилают лен.

[лузга] лузга́ *ж.* Рд. Дк., луска́ Лк. Лх. Зс. Кч. Гц. Зб. шелуха, остающаяся при переработке зерна на крупу. || Нос. луска́ — шелуха ото всех овощей.

[лук] лу́к *м.* Рб. Хр. Гц., лучо́к Рб. Хр. Ом. Гц. 1. прут, охватывающий с трех сторон деревянную борону Рб. Хр. Гц. Борону́ обгина́је лучо́к. Хр. Лу́к загне́ на борону́. Рб. *ср.* каблук, облук, самолук; 2. ручка косы, не вдолбленная, а огибающая «косье» (*см.*) Ом. Рб. Лучо́к обогн'о́ны. Рб.; 3. лучок, прикрепляемый к косе для уборки зерновых Хр. Гц. Лучо́к — то ду́шка, и тры́ зубы́ прыв'а́звајецца с косо́ју. Хр. *ср.* грабки, ясельки. || Бельк. лучо́к *ib.* 3.

[льнище] л'ни́шчэ *с.* Мк. Лп. Рб. Ом. Вл., илны́шчэ Лк. Гр. Дк. Хв. ил'ни́шчэ Хр., лны́шчэ Св. Гл. Кн. Дн. Дв., л'о́нишчэ Нв. Рд. Ол. Зс. Гц. л'ни́ско Мк. Вт., лни́ско Лх. Сп. Од. поле, бывшее подо льном. По лны́шчэ се́јут' жы́то. Св. Л'ни́шчэ то́ л'о́н вы́брали. Рб. || Карл. łnisko *ib.*

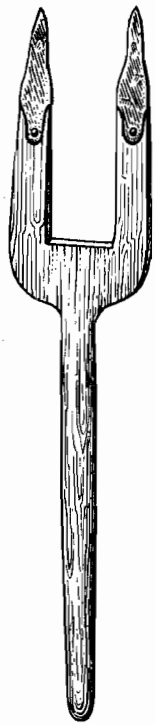

Рис. 2. Мачэ (дер. Рубель)

[лысина] лы́сина *ж.* Хр. Дк., лы́суха Нв. Рд. Ол. Лк. Сп. Ом., ли́са Ол. 1. необрабатываемая песчаная земля Нв. Рд. Ол. Лк. Сп. Гр. Дк. Лы́сина не ва́ртаја земл'а́, пешча́наја. Дк. Лы́суха го́ла месци́на, песо́к. Гр. *ср.* выдма, пещура, плешь, поджар, порхотина; 2. пропущенный при севе участок поля Хр. Лы́сину зроби́ў на по́ле. Хр. *ср.* недосев, обсев, просев; 3. топоним, название поля Ом.

[люпин] лу́бин *м.* Рд. Ол. Мк. Хр. люпин. Лу́бину наси́јаў и по лу́бынови го́рут'. Мк. || Шат. лу́бін *ib.* Лыс. лу́бін *ib.* Карл. lubin *ib.*

[ляшок] лешо́к *м.* Ол., л'ашо́к Рд. Мк. Рб. Ом. Зб., ле́шка *ж.* Кр., л'а́шка Мк. Зб. небольшая укладка снопов (10—20). П'атна́ццат' снапо́ў стоја́т' у лэшку́, скорэ́јe схну́т'. Ол.

[матка] ма́тка *ж.* Сп. черное зерно во ржи. На шш'о́ вона́ јé, та ма́тка. Сп. *ср.* бусловое жито, воловая сила, дикое жито. || Тарн. matkí *ib.*

[мач] ма́ч *м.* Вт. Ом., маш Дк., мачы́ *только мн.* Зс. Кч. Гц, мачэ́ Вт. Рб. Хр. вилы для навоза. Мачэ́ з де́рэва зро́блены, желе́зом око́ваны, ји́ми гно́ј зрыва́јуц'. Рб. Ма́ч крывы́, заго́стрэны, ужэ́ј, дэ́ дэржа́т'. Вт. *ср.* сахор.

[межа] межа́ *ж.* Мк. Зд. Од. Гр. Вт. Ом. Рб. Хр. Вл. Зс. Кч. Гц., мажа́ Рд. Вт., мижа́ Лх., ми́ж *м.* Рд. Св. Зд. граница двух участков земли. Межу́ де́лајут' — то́ј не доо́рваје и то́ј не доо́рваје, грудок остаје́цца. Вл. Ми́ж соби́ прочы́сциў, каб заверну́цца быка́ма. Св. ◇[~ волошная] воло́шн'а ~ Рб. Хр. граница двух хозяйств *ср.* замежек, застенок, одбережек, плянта.

[ментачка] мента́чка *ж.* Ол. Св. Лп. Гц. Кн. Дн. Дв., ментэ́чка Гр. мэнтэ́чка Сп. Од., манта́чка Зс. Кч., менту́шка Рб. Хр. Гл. Дк., минту́шка Мк., ментэ́шка Лх., ментушо́к *м.* Ом. деревянная лопаточка с крестовидными нарезами для точки кос. Менту́шка з ду́ба зро́блена. Дк. *ср.* метенька, терпуха, трепачка. || Тарн. mentáška *ib.*

[ментовать] ментова́ты *несов.* Хр., ментова́ц' Гл. Дк., мента́ты Гр. Ом. Вл. точить косу «ментачкой» (*см.*). Трэ́ба поментова́ц' ко́су. Гл. Вы́ментиў Гаўры́ло дэ напра́во, дэ нали́во. Гр.

[метенька] мете́н'ка *ж.* Вт. *см.* ментачка. Мете́н'ка менти́т' ко́су. Вт. *ср.* терпуха, трепачка.

[метлик] мэ́тлик *м.* Вт. укладка из 10 снопов. Мэ́тлик по де́с'ац' снопу́в. Вт. *ср.* десятка, кучка, ставок, стропец, хрестки, шейпак.

[млын] млы́н *м.* Нв. Рд. Ол. Лк. Св., мли́н Хр., мл'о́н Рб., мл'у́н Зд. Сп. Вт. ручка ручной мельницы. || Тарн. mlün *ib.* Карл. młyn *ib.*

[молотельник] молоце́л'ник *м.* Рб. Ом., молота́рник Ол. Зд., *см.* молотибник.

[молотибник] молоти́бник *м.* Мк. Зб., молоце́л'ник Рб. человек, который молотит. Молоце́л'никоў на́до наjци́. Рб. А ки́л'ко у тибэ́ молотэ́бныкоў. Мк. || Тарн. mołotébnyk *ib.*

[морг] морг *м.* Хр. Зб. земельная мера. Мо́рг бу́ў ме́н'шы за гекта́р Хр. || Бельк. морг *ib.* Шат. морг *ib.*

[мордач] морда́ч *м.* Дв. вид цепа, цеп, у которого «бич» (*см.*) связан с ручкой цепа с помощью «каблука», «капицы» и «приузуков» (*см.*).

[мурова] му́рова *ж.* Зд. необрабатываемая земля. Му́рова нико́лы не паха́лы, муро́вой зарасло́, змуроўл'а́ло, коровы́ пасу́т'. Зд. *ср.* дерно, дранина.

[мыл] мыл *м.* Рб. занесенный песком участок. Мы́л — де́ засе́jано, де сенокóс занесло́. Рб. *ср.* выдма.

[мылица] му́лица *ж.* Дк. Кч., мылы́ца Од. ручка сохи || Мош. mulíca — прут, служащий для отбрасывания травы. Сержп. мылица — рукоятка сошки.

[мятница] м'а́тница *ж.* Зс. измятая при молотьбе солома, применяемая как корм для скота.

[наволочивать] наволо́чываты *несов.* Лх. бороновать по посеянному.

[надрать] надэ́рты *несов.* Лх., наде́рти Хр., надра́т' Мк. переработать зерно на крупу. От кру́п надэру́т'. Лх.

[наперсток] напе́рсток *м.* Лх. Зд. Сп., напэ́рсток Лп. Гр. Вт. Рб. Хр. Ом. Вл. *см.* запятка. Напе́рсток што́п коса́ не вы́пала. Зд. *ср.* орехва, перстень. || Сержп. наперсток *ib.*

[наплывать] наплыва́ты *несов.* Лп. наливаться (о зерне). Наплыва́je жы́то. Лп. *ср.* полниться.

[насталок] наста́лок *м.* Од. железный клин с утолщенной пяткой, используемый при отбивке кос. Наста́лок и ба́пка косу́ клепа́т'. Од.

[недосев] нидоси́ў *м.* Гр., ныдоси́вок Сп. пропущенный при севе участок поля. Ныдоси́вок оста́ўс'а, опу́шшены. Сп. Нидоси́ў — то́ про слу́чаj бу́л'бу борозну́ ки́даjеш. Гр. *ср.* лысина, обсев, просев.

[неудобка] неўдо́пка *ж.* Зд. Ккр. неўдо́пшчына Лп. неплодородная песчаная земля. Неўдо́пку не се́jуц', ничо́га не ро́дыц' на не́j. Зд. *ср.* неужитки, здуховина, мурова, прэнт.

[неужитки] ниўжы́тки *только мн.* Св. Гр., неўжы́ток *м.* Вл. песчаная земля, непригодная к возделыванию. Ниўжы́тки нихто́ нэ се́je парыну́je зэмн'а́. Св. Неўжы́ток, не ро́дзицца на jи́м,

песо́к. Вл. *ср.* неудопка, здуховина, мурова, прэнт. || Тарн. neužýtok *ib.*

[нива] ни́ва *ж.* Хр., ны́ва Нв. Лх. Сп. Дк., ни́ўка Мк. Ом. Гр. Гл. Зб., ны́ўка Ол. Св. Од. Лп. Вт., ни́вочка Лк. Ом. Вл. 1. небольшое поле в лесу Ол. Лк. Мк. Лх. Сп. Лп. Гр. Вт. Вл. Дк. Зб. Ни́вочка лежы́т' у лесу́, острово́чэк, пока́ не вы́гниje. Вл. *ср.* полянка; 2. маленькое поле. Од. Хр. Ны́ўка и по́ле одно́ и друго́je — то одно́, на ме́ншэje ска́жут' ны́ўка, на бо́л'шоje — по́ле. Од. Ни́ва — заго́н, два́ у хоз'а́ина. Хр. *ср.* волока; 3. топоним, название поля Ом. Гл. Jé у на́с сычо́ўскаja ны́ўка, ма́ла ни́ўка, до́ўга ны́ўка. Гл. || Тарн. níwa *ib.* 1. Бельк. ні́ўка — засеянное поле. Нос. ни́вка *ib.* 3. Шат. ні́ва — пашня. Карл. niwa — поле.

[новина] новина́ *ж.* Лп. Гр. Вт. Рб. Хр. Ом. Вл., новына́ Св. Лк. Од. Лп. Гр. Вт. Дк. Хв. Гл. Кч. Зб.. но́вына Ол. Лк. Мк. 1. поле, засеваемое впервые Св. Лх. Од. Лп. Гр. Вт. Ом. Вл. Дк. Хв. Гл. Кч. Зб. Д͡зерв'а́к зничто́жа, прыдэрэ́, новыну́ вы́робиц'. Дк. Новина́, коли́ зд'о́р пол'а́ну и поси́jaў. Хр. До годо́ў тро́х оно́ новына́. Ом. Новина́ — нэ перэколо́чэно по́ле. Гр. *ср.* выдер, придера, протереб; 2. топоним, название поля Рб. || Тарн. nowiná *ib.* 1. Мош. nawiná *ib.* 1. Бельк. наві́на — новость. Шат. навіна́ 1. новость, 2. ранние овощи. Лыс. новина́ *ib.*

[нож] но́ж *м.* Хр. Ом. Вл. Дв. острая режущая часть плуга. Но́ж прорэза́je, што́п ле́гчэ было́ паха́ц'. Хр. *ср.* резак.

[нос] но́с *м.* Вт. Хр., носо́к Лп. Гр. Ом. Вл. загнутая часть полотна косы. Коси́ў, носко́м зорва́ў су́к. Гр. Но́сом у зе́мл'у ко́сиц'. Вл. *ср.* дзебак.

[носильница] наси́л'ница *ж.* Мк. Рб. Ом. длинная жердь для переноски сена. Наси́л'ница — то дру́чэ хорошэ́н'ко заго́стр'ат. Мк. Носи́л'ница — то́ две́ па́лки на соло́му. Рб. || Сержп. насилы *ib.*

[обдирать] ободра́т' *сов.* Од., обдира́ц' Хр. Дк. переработать зерно на крупу. Обдира́jуц' на крупу́ jачме́н', про́са. Дк.

[обжинки] обжы́нки *только мн.* Рд. Ол. последний день жатвы. *ср.* дожинки. || Нос. обжи́нки — начало жатвы.

[обивать] обува́ц' *сов.* Сп. осыпать пыльцу. Л'а́л'ки нас'ада́jуц', кры́лышки жоўтова́ты, коли́ молочко́ поjавл'а́jеца, красу́ обува́jуц'. Сп.

[обивка] аби́ўка *ж.* Зс. Кч. Гц. обмолот.

[обколосовать] апколосова́ц' *сов.* Рб. обмолотить, не развязывая снопа. Опколосу́jуц', обмоло́ц'ац' зве́рху не разв'а́зваjа. Рб.

[облог] обло́г *м.* Рд. Зс. продолжительное время не обрабатываемая земля. *ср.* залегля, залежь, запуст, злог, переоблог, полеток, яловина. || Нос. обло́га. *ib.* Лыс. облиг *ib.* Карл. obłoga *ib.*

[облоговать] облóгвац' *несов.* Рд. быть незасеянным. *ср.* гулять. || Лыс. облогувáть *ib.*

[облук] облýк *м.* Гл. основа бороны. Облýк зáгнут. Гл. *ср.* каблук, лук, самолук.

[обметы] обмэ́ты *только мн.* Лп. Вт. Обмэ́ты — тó сáма дрóбнен'ка солóма. Вт. Обмэ́ты jáк молóц'ац'. Мк.

[обсев] обсéў *м.* Хр. Ом., опсúў Мк. Лп. Вт. Вл., опсéвок Ом., опсéўки *только мн.* Вл. пропущенный при севе участок. Jáк jé лáтка мéжду жы́там, то опсúў. Мк. Сéje, загóн — двá забýде, нéхта умрэ́, бо опсúў зробúў. Вт. Опсéвок, не хвáтит насéнн'а. Ом. *ср.* лысина, недосев, просев.

[обсеять] обсéјац' *сов.* Хр. Гл. засеять. Jаловúло пóле, не мóг обсéјац'. Гл.

[обтолочь] обтоўкты́ *сов.* Од. Хр. Зб. *см.* ободрать. Jачмéн' на куцц'ý обтоўклú. Зб.

[обушок] обушóк *м.* Од. приспособление для отбивки кос. || Карл. obuszek *ib.*

[обшулок] обшýлок. *м.* Кч. левая ручка сохи.

[овес] ов'óс *м.* Лх. Вт. Хр. Кн. Дн. Дв., овéс Лк. Мк. Кч., увэ́с Св., авáс Кр., ов'jóс Лп. Гр. Вт. Ом. Рб. Вл. овес. Чóрны овéс jáдра и квúтки чóрны, у бúлэго оўсá рассы́пчаста квúтка. Мк. || Карл. owies *ib.*

[овсяница] аўс'áница *ж.* Вт. Хр. Зс., оўс'áница Лп., аўс'áнка Лк. овсяная солома. Воз'мú оўс'áницы, солóмы тáje. Вт. || Шат. аўся́нка *ib.* Карл. owsianka *ib.*

[овсянище] оўс'áнишчэ *с.* Гл. Кч., óўсишчэ Гр. Хр. Ом. Зс. Гц. Дв., вóўсишчэ Дк. Хв. Кн., óвсишчэ Рб., овэ́сишш'о Рд., вúвсишчэ Св. ýўсишчэ Вл., óўсиско Сп. Кк. Гд., вóўсиско Вт., вúвсыска Мк. Од., ýўсиско Лп., говсэ́ныско Лх. поле, с которого убран овес. На вúвсишчэ вóрэм на жы́то. Св. || Тарн. ows'ísko *ib.* Бельк. уся́нішча *ib.* Нос. овся́нище *ib.* Шат. аўся́нішча *ib.* Лыс. ивсúще *ib.* Карл. owsisko *ib.*

[огрех] огрэ́х *м.* Дк. Гл., огрúх Вт., агрэ́х Вл. Кч., горэ́х Од., горы́х Рд. Лх. Кн., огры́х Сп., оры́х Мк., орúх Лх. уры́х Св. пропущенный при пахоте участок. Огрúха покúнуў, травá на н'óм ростэ́. Вт. *ср.* борода, загрех.

[одбережек] одбэрэ́жэк *м.* Рб. граница между земельными владениями двух деревень. Одбэрэ́шки громáцкија зрóблены. Рб. *ср.* замежек, застенок, межа, одбережек, плянта.

[оденок] од'óнок *м.* Рд. Хр., одéнок Кч. Гц., о͡дзéнок Зс., одóнок Хр., од'óнка *ж.* Дк. 1. подстилка из соломы под большие укладки снопов Рд. Хр. Зс. Гц.; 2. деревянный пол на четырех столбах, на который кладется стог Дк. || Леб. одéнок *ib. 2*; Лыс. одéнок *ib. 1.*

[однороль] однóрол' *м.* Ом. поле, вспаханное только в одном направлении. Погорýц' одúн рáс у спáсоўку — тó однóрол'. Ом.

[одора] одóра *ж.* Зс. Гц. часть поля, вспаханного в раскидку (*см.* орать).

[озадье] озáд'jе *с.* Гр. Вт. Ом., озáдде Сп. Лп., озáтки *только мн.* Ол. Лк. оставшееся после веяния мелкое зерно. Озáтки — дрúбнен'коjе жы́то, кукúл', кирзá. Ол. Озáд'jе — одбóрнэ жы́то, а jакэ́ важнéjшэ, тó лецúц' подáл'шэ. Гр. Озáд'jе — пэрэ́дне зэрнó. Ом. || Тарн. ozad'd'e *ib.* Бельк. пазáдзьдзя *ib.* Шат. пазáдзьдзе *ib.*

[озород] оз'арóт *м.* Дк., озерóд Бл. приспособление для сушки снопов. Оз'арóт — рэшэ́тына дл'á сýшки снопóў, кол'á хáты стоjáла. Дк. || Мош. ozieród *ib.* Эр. озероды — места для хранения хлеба; Леб. озероды *ib.* Нос. азарóда *ib.* Шат. азярóд *ib.* Лыс. II озерóд *ib.* Карл. ozierod *ib.*

[озородить] оз'арóдиц' *несов.* Хв. сушить. || Шат. азярэ́дзіць — вешать снопы.

[око] гóко *с.* Рд. Мк. отверстие в жерновах, в которое засыпается зерно *ср.* дучка. || Тарн. óko *ib.*

[околот] околóт *м.* Ол. Лк. Лп. Гр. Вт. Рб. Хр. Ом. Вл. Дк. Гл., околы́так Кр., околýтак Сп. 1. вымолоченный ржаной сноп Ол. Лк. Лп. Вт. Вл. Дк. Гл. Околóт — снóп, с катóрого вы́бита жы́та. Ол. Околóт з жы́та, з jачмéн'у нé на околóта, а на солóму б'jýт'. Вт.; 2. обмолоченный сноп всех зерновых Лх. Сп. Рб. Хр. Ом. Околóт — простájа солóма. Лх. *ср.* выколоток. || Мош. okałót *ib.* 1. Бельк. акалóт *ib.* 1. Шат. акалóт *ib.* 2. Лыс. II окóлушка *ib.* 2.

[окопки] окóпки *только мн.* Ол. *см.* докопки. Окóпки дэ́ ужэ́ послéдн'аjа картóшка. Ол. *ср.* добирки, докопки.

[ометы] омэ́ты *только мн.* Зд. Сп. Гр., умэ́ты Ол., омéци Дк. отходы при молотьбе. Умэ́ты — тó мéлкиjе колосóчки бел'онкóви, корóви даси́. Ол.

[опронувать] опрóнуваты *несов.* Рд. провеивать зерно.

[оратай] оратáj *м.* Дк., оратни́к Хр. Рб., оратн'áк Хр. пахарь. Мój мýш буў оратн'áк дóбры. Хр. *ср.* ратай. || Сержп. араты *ib.* Шат. арáты *ib.* Лыс. оратáй *ib.* Карл. orataj *ib.*

[орать] орáт' *несов.* Мк. Рб., орáц' Хр. Дк., орáц Гл., орáты Ол. Лк. Мк. Кр. Сп. Лп. Гр. Вт. Кн. Дн. Дв., ворáты Мк., горáты Мк., взрáты Лк., горэ́ты Лх. пахать. Мужыкóва жы́тте лэхкó: оры́, мелы́ и júш. Ол.; ◇ [~ в склад] ~ у склáт Рд. Ол. Мк. Од. Лп. Хр. Кч. Гц., [~ на склад] на склáт Гр. Вл. Дв. вид пахоты, при котором пласты вспаханной земли накладываются друг на друга. Орáт' у склáт, тó пó двé борозны́ посэрэ́д загóну, гóрка зэмли́ у склáт. Од., [~ в обигун] ~ у обыгýн Вт. вид пахоты, аналогичный вышеописанному, [~ на разору] ~ на разóру Дв. вид пахоты, при котором между двумя бороздами образуется разора (*см.*), [~ в роскид] ~ у рóскит Хр., [~ в роскидку] ~ у рóскитку Од. Лп. Ом. Кч., [~ в роскидную] ~ у роскиднýjу Лх. круговая пахота. Рóскитка — тó

вóрыва ад цэ́нтра загóна. Од., [~ на размет] ~ на рóзмит Лк., ~ на размéтку Ол. круговая пахота. Хóдит пó крýгу на рóзмит орэ́, покá не застанéцца ори́х. Лх. || Лыс. пахать у рóзкідку *ib.* Карл. огаć *ib.*

[орехва] орэ́хва *ж.* Хв. *см.* запятка *ср.* наперсток, перстень.

[ориво] óрыво *с.* Кч. время пахоты.

[орчик] гóрыч *м.* Рд., óрчык Зб. часть сохи, поддерживающая «полицу» (*см.*) Óрчык дэ́ржыт полы́ц'у. Зб. || Тарн. óryk, órčyk *ib.* Карл. orczyk *ib.*

[остежарок] ос'ц'ажáрок *м.* Рб. подстилка под стог. Секýц' голлé дá поткладáјуц' пóт сéна, тó ос'ц'ажáрок. Рб.

[остяк] ост'áк *м.* Лк. Зб., ас'ц'áк Лк. Ол. Зс., ост'ýк Ол. Кч., ос'ц'ýк Рб. Хр. Ом. Дк. Гл. Кн. Дн. Дв., ос'ц'ýх Лп. Гр., ст'ýк Вт., уст'áк Ол. I. усы ржи или ячменя Ол. Лк. Лп. Вт. Рб. Хр. Ом. Дк. Гл. Зс. Зб. Кн. Дн. Дв. У јачменй ос'ц'ухи́ злы́дньја, кол'ýчыја. Гл.; 2. усы уже сжатой ржи Гр. Ос'ц'ýх тóл'ки јáк ополáје зернó, а тó вусы́. Гр. *ср.* колюк, ус, усница.

[отбивки] отби́ўки *только мн.* Дв. вымолоченные колосья.

[отвейки] одви́јки *только мн.* Мк. отходы при веянии зерна.

[откидка] óткитка *ж.* Дв. часть вспаханного поля, 5—6 борозд. *ср.* загон, лешка, плаха, ралюх, роле.

[отор] отýр *м.* Гр., отóрыч Вл. часть вспаханного поля, меньше «загона» (*см.*). На лéшку не хвати́ло, то рóбиц' мáлен'ки загóнец, отýр. Гр. Две полови́ны загóна, отóрычы, а коли́ у загóны не получáјецца, отóрыч остајéцца. Вл.

[паль] пáл' *м.* Рд. Гр. Рб. Хр. палка, служащая пограничной отметкой. Пáл' раздел'áје двýх хоз'áјеў. Рб. Пáл' закóпаје у одни́м концэ́ пóл'а и ў други́м. Хр.

[пар] пáр *м.* Рд. Лк. Кр. Св. Ом. Гл. Зс. поле, вспаханное на зиму для весеннего посева. *ср.* зябь, паротина. || Лыс. II пар *ib.* Карл. par *ib.*

[парина] парани́на *ж.* Кч., парэ́нина Гр. Кч., пáрынина Кн. Дв. парини́на Ол., пáрына Св. Зд. Зс. 1. поле, оставленное на год незасеянным Ол. Св. Зд. Зс. Кч. Кн. Дв. Крóхи полежы́ц' пáрынина, гóт лэжáла, пóтым обрáтно сéјуц'. Зд.; 2. вспаханное осенью для весеннего посева поле; так называется только весною. Гр. || Тарн. párenyna *ib.* 1. Бельк. пáріна *ib.* 1. Лыс. II пáріна *ib.* 1.

[паротина] пáроцина *ж.* Гр. Рб. поле, вспаханное осенью для весеннего посева. Пáроцина — то подпáрвајуц' óсенн'у. Рб. *ср.* зябь, пар.

[пароха] парóха *ж.* Нв. Рд. участок, который вспахан поздней весной для последующего осеннего посева. Парóха пи́д рýж идэ́ у нáс. Рд.

[пасека] пáсека *ж.* Гц. Кн. участок, разработанный в лесу. На пáсеке посéјаў у лéсе. Кн. *ср.* нива, полянка. || Шат. пá-

сека *ib.* Карл. pasieka — часть поля, заросшая кустарником.

[пахать] паха́ты *несов.* Нв. Рд. Ол. Лк. Зд. Сп. Лп. Гр. Вт. Рб. Хр. Ом. Вл. паха́ц' Кн. Дн. Дв. 1. обрабатывать землю сохой или плугом Нв. Рд. Ол. Лк. Зд. Сп. Лп. Вт. Рб. Хр. Ом. Вл. Кн. Дн. Дв. *ср.* орать; 2. возделывать зерновые культуры Гр. Та́м да́лej пшэни́цу паха́лы, а мы́ jарыны́ ма́ло паха́лы. Гр. *ср.* робить; 3. сеять. Гр. Пojéхаў хоз'а́jин жы́то паха́ты. Гр. *ср.* сеять. || Лыс. паха́ть *ib. 1.*

[пахота] пахата́ *ж.* Рб., па́хот' Зс., па́хац' Лп. Гр. Рб. Хр. Кн. Дв. пашня. Лие́с на по́ле ўс'о́ зробы́лы, ус'о́ пошло́ к па́хоце. Кн. Пахата́ — ўспа́хана по́ле. Рб. *ср.* пашня, ролье. || Нос. па́хоць *ib.* Лыс. па́хать — время пахоты.

[пашня] па́шн'а *ж.* Кн., пашн'а́ Лп. Рб. Хр. Дк. Хв. Гл. 1. вспаханное поле Дк. Хв. Гл. Кн. *ср.* пахота, ролье; 2. общее название зерновых Лп. Рб. Хр. Дк. Хв. Гл. Зс. Насы́паў пашн'у́ — жы́та, про́са, jачме́н' у бо́чку. Гл. *ср.* добро, збожье, зерно.

[перебивать] пэрэбива́ты *несов.* Зс. бороновать перед посевом. Пэрэбива́ты з'а́б', боронова́ты попа́ру пэрэ́д се́вам. Зс.

[перевясло] пэрэвjа́сло *с.* Сп., пэрэв'а́сло Гр., пэрэве́сло Гл. Дк., пэрэ́васло Рд. Ол. Лк. Мк. Од. Зб., паравасло́ Кр. пук соломы, связывающий сноп. До́бра пэрэвэ́слом сно́п зв'аза́ты мо́жна. Рд. Пэрэвэ́сло схвати́ў jак снопы́ кладу́ц'. Ом. || Мош. pieréwiesło *ib.* Бельк. перве́сло *ib.* Нос. перевясло — пучок чего-либо. Шат. перавясло́ *ib.*

[передрать] пэрэдэ́рты *сов.* Лк. Хр., пэрэдра́ц' Вт. Рб. *см.* драть. Пэрэдра́т' на́до на кру́пы. Вт.

[перемешать] пэрэмеша́т' *сов.* Гц., перэмиша́ты Вл. вторично вспахать пар весною. Пэрэмеша́т' па́р в'асно́j на з'а́б. Гц. Пока́ ни́ўка вы́гниjе, перэмиша́jут'. Вл.

[переоблог] пэрэобло́г *м.* Зс. поле, оставленное незасеянным для повышения плодородности. *ср.* залегля, залежь, запуст, злог, полеток, яловина.

[переорывать] пэрэо́рват' *несов.* Лк. Сп. Хр. перепахивать. Вэсно́jу зэмл'а́ пэрэо́рвajецца. Лк.

[перестой] пэрэсто́j *м.* Ол. Рб. Хр. Вл. рожь, несжатая своевременно. Пэрэсто́j паспе́ла жы́та и па́даjе. Ол. Jа́к пэрэсто́j, то скл'а́кло жы́то, зла́мываjецца. Рб.

[переяловать] перэjа́лыват *несов.* см. гулять. Перэjа́лывало моjé по́ле. Кн.

[перстень] пе́рстен' *м.* Рд. *см.* запятка *ср.* наперсток, орехва.

[перховина] пэрхо́вына *ж.* Мк. Зб. вид болотной почвы. Посиjем добро́ на перхо́выны. Мк.

[петлевка] питл'о́вка *ж.* Од. мука высшего сорта.

[пещуга] пишш'у́га *ж.* Рд. Зб., пэшчу́га Гр. необрабатываемый песчаный участок. Пэшчу́га — го́ры таки́jе, вы́гоны, оди́н

пéсок да комéнни. Гр. *ср.* выдма, лысина, плешь, поджар, порхотина.

[плазьмо] плаз'мó *с.* Кч. часть сохи.

[плаха] плáха *ж.* Рб. часть вспаханного поля. Плáха — однэ́ штó загóн. Рб. *ср.* загон, лешка, откидка, ралюх, роле.

[плахта] плáхта *ж.* Кн. Дн. Дв., плáха Вл. Дк., плахты́на Лх. Од. часть сохи, на которую накладываются сошники, *ср.* рало. || Мош. płacha *ib.* Тарн. płácha *ib.*

[плешь] плéш *ж.* Рб. Хр. Вл., плúш Кр. Ом., плишы́ха Ом. 1. необрабатываемый песчаный участок Кр. Ом. Плúшы на писку́ на рэ́ткам. Кр. На плúшы ничóга нэ растэ́. Ом. *ср.* выдма, лысина, поджар, порхотина; 2. пропущенный при севе участок Рб. *ср.* недосев, обсев; 3. участок, на котором нет всходов Рб. Хр. Плéш, колú нé узышлó, абó водá затопúла. Рб. Плéш получы́ўс'а мéжду пóлем, тýчка стучы́ла. Хр. || Тарн. plíš *ib. 1.*

[плуг] плуг *м.* Мк. Од. Др. Зс., плоуг Зс., плужóк Рд. плуг. || Бельк. плуг *ib.* Карл. pług *ib.*

[плянта] пл'áнта *ж.* Ол. граница между хлебными полями. Ишóў по пл'áнте. Ол. *ср.* замежек, застенок, межа, одбережек.

[повалить] повалúц' *сов.* Кн. сжать. Повáл'ац' жы́та, пóтым збирáјуц'. Кн.

[поводырь] поводы́р' *м.* Рд. Мк. Зб. погонщик волов. Поводúр — тó тóј, шш'ó вэдэ́ волы́. Мк. *ср.* гайдар, ездовик.

[повязник] пов'áзник *м.* Лп., пов'јáзник Гр. человек, связывающий снопы. Пов'áзник тóўл'ки снопы́ в'áжэ. Лп. Пов'јáзник, штó кóпы кладé, нав'áжэ снопýў и кладé. Гр.

[погной] погнóј *м.* Кч. Вл. Кн. Дв. 1. поле, которое несколько лет не засевалось Кч. Кн. Дв. Погнóј топúла веснóј. Кн. *ср.* залегля, залежь, запуст, злог, облог, переоблог, полеток, яловина; 2. унавоженная земля Вл. Старопóлица без гнóју сéјецца, а где навóз вóз'ац', то погнóј. Вл. *ср.* удобщина.

[поголовач] поголóвач *м.* Рб. часть борозд в конце участка, сделанных поперек остальных. Поголóвач рóб'ат дэ́ не доóрвајут'. Рб. *ср.* приголовач.

[под] пóд *м.* Лх., пúд Ол. Кр. Лх., пýд Лк., подóк Лх. Лп. Гр. Вт. Хр. настил для хранения сена. До стошкá рóбл'ат поткá тáк: чаты́ры стóўпчыкы, двé попэрэ́чни бáлечки, а по јúх постúл. Лх.

[подвой] подвóј *м.* Кч., пудвы́ј Зб. часть сохи, поддерживающая плаху. Пудвúј вс'ý сохý дэ́ржыт'. Зб. *ср.* подпалок. || Тарн. pudwíj *ib.* Карл. podwoj *ib.*

[подгон] подгóн *м.* Хр. продольная пахота. Подгóн трэ́ба зломáты. Хр.

[подгонять] подгон'áты *несов.* Рб., подгон'áти Ом. вспахивать участок вдоль. Пóле рáно подгóн'ац' — тó дóбра. Рб.

[подгорать] подгорáц' *несов.* Лх. Хр. сохнуть. Л'óн подгá-

раје. Лх. Зра́зу было́ засушы́ло, жы́то мо́цно подгорэ́ла, повыл'ага́ла, по ни́зе неведо́ма јакэ́ јадро́. Ом.

[поджар] по́джар *м.* Хр., пы́джар Рб. необрабатываемый песчаный участок. Пы́джар, кото́рэ вонэ́ нэ́ўродли́вэ дэ́ кло́к по́л'а, са́ма плоха́ја земл'а́, гора́, песо́к. Рб. Пу́джар — по́ле, де́ не́ ро́дзиц'. Хр. *ср.* неудопка.

[подломать] подлома́ты *сов.* Лп. вспахать поперек поля. Подлома́ты трэ́ба на зи́му, на весни́ лепш заро́дыт'. Лп.

[подошва] подо́шва *ж.* Зс. часть сохи. Подо́шва — дубча́к по́д сохо́ју Зс. || Тарн. pudóšwa *ib.*

[подпалок] подпа́лок *м.* Лх. Вт. Дк., пудпа́лок Од. часть сохи, поддерживающая «вуйе» (*см.*) Подпа́лок подв'а́звац' пла́ху. Дк. *ср.* подвий. || Тарн. podpáłek *ib.* Карл. podpałek *ib.*

[подпар] по́тпар *м.* Гл. Дв., пу́тпар Св. Вл., пи́тпар Ол. Св. Кч. потпа́рэк Лк., путпа́рэк Кн. Др., потпа́рэц Дв. *см.* зябь. Потпа́р со́ки сабэрэ́, пло́д ле́пш даје́. Ол. *ср.* пар, паротина.

[подпаривать] потпа́раваты *несов.* Ол., пудпа́рваты Св., подпа́рит' *сов.* Гц. вспахивать осенью для весеннего посева. На вэ́сну потпа́ројут' и се́јут' грэ́чку. Ол.

[подсевать] путсива́ты *несов.* Сп., путсе́јиваты Гр. просеивать через решето *ср.* подхаивать, подчинять.

[подстел] потс'ц'о́л *м.* Хр. подстилка под укладку снопов. Потс'ц'о́л по́т снопы́ з соло́мы. Хр. *ср.* постель. || Сержп. падсцёл *ib.*

[подхаивать] потха́ивац' *несов.* Рб., путха́иваты Гр. Хр. провеивать зерно через решето. Потха́ивац' трэ́ба рэшэто́м: зерно остаје́цца, а пе́сок идэ́, выпада́је. Рб. *ср.* подсевать, подчинять.

[подхватить] потхвати́т' *сов.* Лх. захватить. Л'о́н подгара́је и жы́та подхвати́ла. Лх.

[подчинять] потчын'а́т' *несов.* Ол. Лх., путчын'а́ти Ол. Мк. Гр., пучыне́т' Рд. *см.* подсевать. Ви́јут, пото́м рэшэто́м потчын'а́јут'. Лх. Сла́ба потчыни́ла, а чы́стаје зерно́. Ол. *ср.* подхаивать.

[пожарище] пожары́шше *с.* Мк., пожары́шча Гр. Рб. Хр. Гл. Зс. Гц. Дв. поле на месте сгоревшего леса. || Бельк. пыжа́рышча — место, где сгорел дом.

[поженье] пожэ́н'је *с.* Дк. Хв. поле, с которого убраны зерновые культуры. На пожэ́н'је до́бра па́с'виц. Др. *ср.* пожня, стерня. || Лыс. П пожéнь *ib.*

[пожня] по́жн'а *ж.* Рб. Зс. Гц., пу́жн'а Зд. Ккр. Гр. Вт. Ом. Гл. Кн., пы́жн'а Лп., пи́жн'а Лх. Од. 1. *см.* поженье. По́жн'а, што́ ни жжа́лы, то ус'о́ пу́жн'а, пошо́л това́р по пу́жни. Рб. *ср.* стерня; 2. стебли, оставшиеся после жатвы. Вт. Трэ́ба пу́жни накоси́ц', коро́ве подосла́ц'. Вт. || Мош. póżnia *ib. 1.* Бельк. по́жня *ib. 1.* Шат. по́жня *ib.* Карл. pożnia — место, где жнут и косят.

[позадье] поза́дде *с.* Рб. Гц., поза́тки *только мн.* Зс., пуза́тки Ол. отходы при веянии. Пуза́тки пуза́днија засталис'а дл'а́ ка-

бана́ даси́. Ол. Поза́д'јe одго́ртываjеш скро́з' ка́п зерно́ чыс'-це́jшэjе было́. Рб. || Карл. pozadek — самое плохое зерно.

[позубиться] позубы́цца *сов.* Зд. взойти. Л'о́н схо́дыт и жы́та позуби́лас'. Зд. *ср.* вытыкаться.

[позяблить] поз'а́блиты *сов.* Св. вспахать под пар. Поз'абли́ў на пидпа́рэ. Св. *ср.* подпарить.

[покопище] поко́пишчэ *с.* Гр. *см.* бульбянище. Пусто́jе поко́пишчэ засталóс'а, jа́к покопа́лы бу́л'бу. Гр. *ср.* градище, картоплянище.

[полать] пола́ц' *несов.* Рб. веять зерно с помощью корыта. Пола́jуц' коры́том, коры́то подбива́jе, пы́л' идэ́, ко́лос, л'о́хкэ зе́лле. Рб.

[поле] по́ле *с.* Нв. Рд. Ол. Лк. Мк. Св. Лх. Зд. Сп. Од. Гр. Вт. Рб. Хр. Ом. Вл. Зс. Кч. Гц. Кн. Дн. Дв. 1. земля, пригодная для обработки Нв. Рд. Ол. Лк. Мк. Св. Лх. Зд. Сп. Од. Гр. Вт. Рб. Хр. Ом.; 2. большой участок обработанной земли Од. Др. Зс. Кн. На ме́н'шэjе ска́жут' ны́вка, на бол'шо́jе — по́ле. Од. || Бельк. поле *ib. 1.* Шат. поле *ib. 1.* Карл. pole *ib. 1.*

[полеток] поле́ток *м.* Гр. Вт. Рб. Хр. Вл., поли́ток Ккр. Лх. Од. Лп. Дк. 1. временно не обрабатываемый участок земли. Ккр. Лх. Од. Гр. Вт. Хр. Вл. Дк. У поли́ток закла́дивajемо по́лэ на трэ́ти го́т, даjе́цца о́ддых, па́римо и жы́та сэ́jецца у поли́тку. Лх. Одну́jу час'ц' jалове́jе у поле́тку называ́jуц' полежы́ц'. Хр. *ср.* залегля, залежь, запуст, злог, облог, переоблог, яловина; 2. общий участок двух хозяев. Хр. Поле́ток коси́ли з п'а́того го́ду, о͡дзи́н го́т одзи́н хоз'а́jин, одзи́н го́т други́. Хр.; 3. топоним; название поля. Лп. Гл.

[полица] поли́ца *ж.* Рд. Лк. Хр. Ом. Вл. Зс. Кч. Гц. Дн. Дв. 1. основная деревянная часть сохи Рд. Хр. Ом. Зс. Кч. Гц. Дерэв'jа́на поли́ца з до́ски вы́гнута лопа́ткоjу. Хр.; 2. отвал у плуга Рд. Дв. Поли́ца — то у плу́га отва́л. Дв. || Мош. políca *ib. 1.* Тарн. políca *ib. 2.* Сержп. па́лицы *ib. 1.* Нос. поли́ца — железная лопаточка у сохи; Шат. па́ліца *ib. 1.* Карл. polica *ib.*

[полниться] по́ўницца *несов.* Св., споўн'а́цца Сп. наливаться. Жы́та по́ўницца, з'о́рнэшка зав'а́звajецца. Св. *ср.* наливаться, наплывать.

[полова] поло́ва *ж.* Од. Ол. Лк. Мк. Кр. Дк. Дв. мякина. Поло́ву па́рымо и даjе́мо скоты́не. Мк. || Тарн. połówa *ib.* Бельк. пало́ва — мякина; Карл. połowa *ib.*

[половеть] полове́ты *несов.* Лп. поспевать (об овсе). Овэ́с полови́jе, спи́ты почына́jе, воло́тка спе́ла, воло́тка не́. Лп.

[полоса] полоса́ *ж.* Ол., поло́ска Од. Гл. Кч. Ол. участок поля, занимаемый одной жнеей. Выжала две полоски. Гл. *ср.* постать.

[полянка] пол'а́нка *ж.* Лх. Зд. Лп. Гр. Вт. Хр. Рб. Ом. Вл. Дк. Хв. Гл. Кн. Дн., пал'а́нка Кч. Гц., пал'а́ночка Зс. 1. поле в лесу. Лх. Зд. Лп. Гр. Вт. Рб. Хр. Ом. Вл. Дк. Хв. Гл. Кн. Дн.

Пол'áнка — нечы́стэ по́ле, бу́л'ш, чы́м ни́вочка. Вл. Пол'áнка оддéл'но онá от полéj пры лéсе, сенокóсе. Хр.; 2. маленькое поле Рб. Зс. Кч. Пол'áнка, ковáлачак пóл'а. Рб. *ср.* нива, пасека. || Бельк. пыля́на — полянка в лесу.

[поментовать] поментовáц' *сов.* Хр. Дк. наточить косу. || Шат. памянтáтыць *ib.*

[попар] попáр *м.* Мк. Лх. Сп. Лп. Вт. Ом. Зб., папáр Од., Дк., Хв. вспаханное, но не засеваемое в течение года поле. Подогнáў на попáр, травá по óрануму пóл'у попробивáла, порóстал попáр. Ом. Jáк поки́нут' пы́жн'у, пу́ст' попáруjе, нéколи жы́то посéjу на попарý. Лп. *ср.* паранина. || Нос. попáр *ib.* Шат. папáр *ib.* Карл. рораг *ib.*

[попарить] попáрыт' *сов.* Лх. вспахать осенью для весеннего посева. Поли́ток ли́том погорýт', то кáжут': попáрыли поли́так. Лх. *ср.* позяблить.

[поперечка] поперэ́чка *ж.* Вт. поперечная вспашка. Поперэ́чку зроби́ў и тепэ́р jé. Вт.

[попорóстать] папарастáт' *сов.* Ол. вырости. Ос'ц'аки́ папаростáли на жы́ти. Ол.

[поприта] попры́ца *ж.* Хр., попры́та Рд. железная часть жерновов. Попры́та — дóвгоjе зели́за, поднимájет кáмэн'. Рд.

[порхотина] пурхóтына *ж.* Зд. несчаный необрабатываемый участок. На порхóтыне ничóга не хóча радзи́ц', н'а сéjуц' на пурхóтыне. Зд. *ср.* выдма, лысина, плешь.

[послед] посли́т *м.* Зс., посл'áт Зб. отходы при молотьбе. Сáми остáток назвájецца посл'áдэм. Зб.

[поспевать] поспевáты *несов.* Вл. Зс. Кч., поспивáты Св. Од., пуспивáты Сп. Кн. Дн. Дв., пуспéты *сов.* Св. поспевать. Пуспи́ў увэ́с, трэ́ба жэ́ты. Св.

[постать] пóстат' *ж.* Зс. *см.* полоса || Карл. postać — место, где во время жатвы стоит лучший жнец.

[постель] постéл'а *ж.* Мк. подстилка под большую укладку снопов. На постэ́л'у кладýт' снопы́ до кýчы. Мк. *ср.* подстел.

[посуши] пóсушы *только мн.* Зс. болезнь зерновых культур.

[потируха] потырýха *ж.* Зд., потэрýха Лп. Гр. Ом. мелкая солома. Сáма дрóбна солóма — потирýха. Зд. Потэрýха — тó, штó по дворý натрэбушы́лос'. Ом.

[потряхивать] потрохáты *несов.* Рд., потрэсáц' Хр. потряхивать борону при пахоте. Jáк боронýjе, зачэпл'ájецца попáр, то потрасájе. Хр.

[поузень] пóўзе *с.* Гр., пи́ўзен' *м.* Лп. палки, служащие для укрепления стога. Пóўзе бэрэ́зоваjе такэ з ли́с'цем, однá з другój зв'áжуц', кáп сéно не разлитáлас'а. Гр.

[поурочище] поўрóчышше *с.* Рд. часть надела, который вклинивается в чужие наделы.

[правица] прáвица *ж.* Зс., прави́ца Гр. Рб. Хр. Ом. ровная солома, используемая как кровельный материал. Прави́цу вы-

бира́јем шы́ц' ха́ту. Ом. Прави́ца — вона́ јé прова́ја у кул'а́х. Рб.

[привза] при́вза *ж.* Зб., при́зва Мк. палки, которыми укрепляется стог. При́зва — то шш'о́п не роздыма́ў вит'о́р. Мк.

[привязки] пры́везки *только мн.* Ом. Кн. часть цепа, связывающая «бич» (*см.*) с «цепилном» (*см.*).

[приголовач] прыголо́вач *м.* Гр. Рб. Хр. Вл. несколько поперечных борозд в конце участка. Прыголо́вач узо́рана ў други́ бо́к. Ом. Не хо́ча захо́дзиц', бо не загон'ý так пра́ма, то заход'ý отс'ýл' и ор'ý, роб'ý прыголо́вач. Вл. *ср.* поголовач.

[придирок] придзи́рок *м.* Хр. Дк. Хв., прыдз'ýр Кн., прыдз'о́ра *ж.* Рб. впервые обработанный участок земли, прибавленный к основному. Прыдзи́рок прыдзирэ́ к своjемý гото́вому по́л'у. Дк. *ср.* выдер, новина, протереб.

[придрать] прыдзира́т' *несов.* Дк. Кн. очистить от дерна и прибавить к основному участку полоску земли. Прыдзира́јe сабé jешчэ́ кусо́к. Кн.

[приорывать] прио́рват' *несов.* Ол. Кр. Гл., прыо́рваты Хр., прыо́рвац Дк., прэо́рваты Вт., прыго́руваты Рд., прио́рвати Св. запахивать навоз, люпин. Рд. Ол. Св. Дк. На зи́му гно́ј прыо́рэш, кап со́ки были́ у зэмли́. Ол. Прэорэ́ш лýбин, да жы́то сéјеш. Вт.

[приполок] припо́лок *м.* Кч. часть сохи, прикрепляемая на полицу. || Мош. pripólok *ib.*

[приузук] приўзýк *м.* Рд. Ол. Лк. Зд., прузýк Св. Кн. Дв. ремешок, привязывающий «каблук» (*см.*) к цеповке или связывающий «капицу» (*см.*) и «бич» (*см.*).

[прокос] проко́с *м.* Лп. скошенный участок. Што́ гэта́ за проко́с, тры́ стры́пчыки нажа́ла. Лп.

[просев] проси́ев *м.* Рб. пропущенный во время сева участок *ср.* лысина, недосев, обсев, плешь.

[просо] про́со *с.* Рд. Лп. Ол. Лк. Мк. Кр. Св. Лх. Зд. Сп. Од. Гр. Вт. Рб. Хр. Ом. Дк. Гл. Др. Зс. Кч. Гц. Зб. Кн. Дв. просо. Коли́ на Јýрја роса́, сéј грэ́чки и про́са. Хв. Ја́к мо́шка је, то́ ј про́со бýдэ. Гр. || Мош. próso *ib.* Бельк. про́са *ib.*

[просорушка] просорýчка *ж.* Зс. маленькая ручная мельница.

[простомол] простомо́л *м.* Дв. крупно смолотое зерно.

[просянище] прос'а́нишчэ *с.* Гл., про́свишчэ Хр. Гд. Кн. Дв. про́сишчэ Ом. Дк. Хв., пры́сишчэ Ол., прос'аны́ца Лх., просови́ско Кк. Сп., про́сниско Вт., при́сс'а Св., прýссе Нв. Рд. Гр. поле, с которого сжато просо. Ја́к про́со сожнýт', то́ на при́сишчэ жы́то сéјут'. Ол. || Карл. prosisko *ib.*

[просянка] прос'а́нка *ж.* Лк. Рб. Хр. Ом. Дк. Хв., проси́нка Ол. Лп. Вт., прос'ани́ц'а Лк. Зб., прус'а́нэца Кр. просяная солома. Прос'а́нку коро́вы до́бра јеdз'а́ц'. Дк. || Бельк. прыся́нка *ib.* Лыс. прася́нка *ib.* Карл. prosianka *ib.*

[протереб] процерéб *м.* Гл., по́тэрип Лх., процерэ́бы *только мн.*

Рб. впервые обработанный участок земли в лесу. Гл. Лх. *ср.* выдер, новина, придера. || Мош. pócierеb *ib.* Бельк. ісьцярóб — очищенный от кустарника луг.

[прэнт] прэ́нт *м.* Рд. Ом. 1. деревянная часть плуга Рд.; 2. необрабатываемая земля Ом. Прэ́нт кусóчак з'амлй не пáшэцца, плохэ́ пóле, пустэ́. Ом. *ср.* дичовина, здýховина.

[пуганок] пýганок *м.* Гр. часть вспаханного поля. Пýганок — jáк зáрэ п'адэс'áт мéтроў, а шырын'á — jакá jé. Гр.

[пустовать] пустовáц' *несов.* Сп. Вт. Рб. Хр. пустовать (о поле). Пáстбишчэ пустýје, на болóтах пустýје. Сп. Пустýје пóле. Рб. *ср.* вылеживаться, гулять, лежать.

[пустыня] пусты́н'а *ж.* Нв. Св. Гр. Вт., пýстка Нв. Рд. Сп., Кн., пустэ́ча Хв. Зс. 1. необрабатываемая земля Нв. Рд. Св. Сп. Кн. Зс. Пýстка по болóтах неўдóбна, пустýје. Кн.; 2. земля, не обрабатываемая и не используемая как сенокос или пастбище. Пусты́н'а — немá травы́ пáшы: ни товáру вы́јти, ни чолови́ку. Гр. *ср.* дичовина. || Тарн. pustýn'a *ib. 1.* Бельк. пýстка — пустота. Шат. пýстка — неурожайное поле. Лыс. пусти́ня. *ib. 1.*

[пух] пух *м.* Дк. Гл. Кч. шелуха, получаемая при обмолоте проса. Грэчáнаја лускá застаjéцца, а з прóса — пýх. Дк.

[пшеница] пшэни́ца *ж.* Зд. Сп., пшэны́ц'а Рд. Мк. Св. Рб. Зб., пшани́ца Сп. Вт. Вл. пшеница || Бельк. пашані́ца *ib.* Шат. пшані́ца *ib.* Карл. pszenica *ib.*

[пшеничище] пшэни́чышчэ *с.* Лк., пшэни́чнишчэ Дв., пшани́чнишчэ Зс. Гц., пшэни́чыска Зд., пшэни́шнишне Гд. Кн. поле, с которого сжата пшеница. Пшэни́чыска, дэ́ пшэни́цу сожнýц'. Зд. || Карл. pszeniczysko *ib.*

[пятка] п'áтка *ж.* Рд., п'етá Дв., п'јатá Ом. часть «плуга» (*см.*), стрела. || Тарн. piętá *ib.* Сержп. пятка — закругление била у сохи. Лыс. II п''я́тка 1. часть косы, 2. укладка из пяти снопов. Карл. piętka *ib.*

[разбивать] розбивáты *несов.* Св. Сп., розбивáц Гл. растрясать навоз. Гни́ј розбивáјуц', приóрвајут'. Св.

[разбивка] разби́ўка *ж.* Кч. процесс растрясания навоза по полю.

[разволочивать] розволóчываты *несов.* Мк. Дв. бороновать перед севом. Разволочýјуц' пáрынину. Дв.

[разора] разóра *ж.* Лх. Зд. Сп. Од. Дк. Хв. Зс. Гц., разóра Гр. Вл. Хр. канавка, образованная двумя бороздами. Разóры помéжды загóнаў. Хв. Jáк выдзирáје, рóбиц' склáд и рóбицца нóваја разóра. Вл. По разóры водá схóдыт'. Лх. || Тарн. rozóra *ib.* Бельк. рязóрина *ib.* Нос. розóра *ib.*

[ралить] рáлыты *несов.* Рд., рáлит' Мк. повторная поперечная вспашка. Загóны разорáлы, роски́далы, трэ́ба jи́х поперóк переорáт', порáлиты. Мк.

[ралик] ра́лик *м.* Лх. вид сохи, применяемый для окучивания картошки. Ра́лик огóртаты картóплы, сошни́к оды́н, а у сосѝ два́, поли́ци две́, вojó, ручки́, полозóк. Лх. || Сержп. рало — земледельческое орудие, вилообразное разветвление древесного ствола типа сошки.

[рало] ра́ла *с.* Гр. Гл. часть сохи, на которую накладывается сошник. Ра́ло з хвójи де́лалас'. Гл. Ра́ло jе́ла з трэбу́хами. Гр. || Тарн. rа́ło *ib.*

[ралюх] рал'у́х *м.* Рд. Ол. Лк. Мк. Кр., рал'ушóк Рд. часть вспаханного поля. Рал'у́х, шэсна́ццат' разóў прajсци́ с'уда́ и туда́. Ол. *ср.* загон, лешка, откидка, роле.

[раскидать] роски́дат' *сов.* Мк. Зб. вспахать по кругу от центра. Чолови́к роскида́ пóле. Мк.

[распускать] роспуска́т' *несов.* Нв. Рд. пахать под зябь на зиму. Ози́мujу роспуска́jут, ра́л'ат, скорóд'ат. Рд.

[растрясать] растр'а́сты *сов.* Мк., растрасти́ Сп. Од. равномерно разбрасывать навоз. Гну́j везу́т' хву́рами раскладájут' по пóл'у, потóм рука́ми растраса́jуц'. Мк.

[ратай] рата́j *м.* Ол. Лп. Гр. Хр. пахарь. Jаки́ з нэгó рата́j, наора́л ората́j, jа́к ки́т напла́кал. Св. *ср.* оратай. || Бельк. рата́й *ib.*

[рез] ры́за *ж.* Ол., ры́з *м.* Лх., ры́ска Ол. Лк. Рб., рэ́ска Вт. Ом. Вл., рэ́зочка Кн. 1. земельный участок в пять-десять соток. Ры́ска — вóсем' рал'ухóў. Лк. Надзи́л — тó чаты́ры рэ́ски. Рб. Два́ браты́ ба́ц'каўски надзи́л рэ́сками малы́ми де́л'ац'. Вл.; 2. топоним, название поля Вт. || Лыс. ріезь — делянка земли. Карл. ґуza *ib. 1.*

[резак] рэза́к *м.* Хр. режущая часть плуга. Рэза́к у плугу́ унизу́, а звэ́рху поли́ца. Хр. *ср.* нож.

[ржище] ржы́шче *с.* Гр. Гц. Кн. Дв., ржы́ско Ккр. Сп. Од. поле, с которого сжата рожь. Ржы́шче на з'а́б' вспа́хвajецца. Кн. *ср.* житнище. || Тарн. rżýsko *ib.* Бельк. ржы́шчэ — остатки ржаных стеблей после жатвы. Нос. иржи́ще *ib.* Шат. ржэ́ўнік жнивье. Карл. rżysko *ib.*

[робить] роби́т' *несов.* Ол. Лк. Мк. Зд. Ккр. Кн. 1. цвести (о ржи). Ол. Рóбит' жы́то. Ол. *ср.* играть, красоваться, квитеть, росовать; 2. возделывать сельскохозяйственные культуры. Ол. Лк. Зд. Ккр. Кн. На конóпл'ах жы́то рóбим. Зд. *ср.* пахать. || Тарн. róbyt' *ib. 1.* Карл. robić *ib. 2.*

[рог] рóг *м.* Рб., рожóк Гр. Ом. Рб. Вл., рожэ́чэк Лп. поле клинообразной формы. Рóг — пóле небол'шóje Рб. С пóл'а да у ле́с бу́дзе зэмл'а́ клы́ном, то рожóк. Ом. Штó колó ли́су бы́ гра́ткоjу, бы́ кос'ачкóм, ухóдит ли́сом, пóле бу́дэ конча́тыс'а рошкóм. Гр. *ср.* клинок.

[рогач] рога́ч *м.* Ол. Лх. Од. Вт. Ом. Вл. Дк. Гл. Кн. Дн. Дв. деревянная часть сохи. || Тарн. roháč *ib.* Мош. rohácz *ib.* Сержп. рагач *ib.* Бельк. рыга́ч *ib.* Лыс. рага́ч *ib.* Карл. rogacz *ib.*

[рогачи] рогачы́ *только мн.* Лх. деревянные вилы для навоза. Рогачы́ — гнајавы́ја ви́лы, рострэса́јемо ји́ми гни́ј. Лх.

[роговик] рогови́к *м.* Дк. черное зерно во ржи. *ср.* бусловое жито, воловая сила, дикое жито, матка, рожок.

[рогулька] рагу́л'ка *ж.* Рд. чечевица.

[рожок] рожо́к *м.* Вл. Гц. Дн. Дв. 1. черное зерно во ржи Гц. Дн. Дв. ср. бусловое жито, воловая сила, дикое жито, матка, роговик; 2. ручки плуга Вл. На плу́зе рошки́ з жэле́за. Вл. || Тарн. rożok *ib. 1.*

[рожон] рожо́н *м.* Ом. палка, на которую набивается железная часть вил. Зиле́зны вилки́ на рожо́н саджа́јуц'. Ом. *ср.* вилковище, тронок.

[рольба] рол'ба́ *ж.* Ол. пахота. Вэсн'а́наја та осэ́нн'а рол'ба́. Ол.

[роле] роле́ *с.* Мк. загон величиной в десять и более метров *ср.* загон, лешка, откидка, ралюх.

[ролье] рол'ја́ *ж.* Хр. Ом. Вл., ролл'а́ Ол. Ккр. Лх. Од. Лп. Гр. Рб. Гл. Кч., рал'је́ *с.* Хв. 1. процесс пахоты Ол. Од. Илли́ бэры́с'а до ралли́. Ол. *ср.* рольба; 2. вспаханное поле Ккр. Лх. Лп. Гр. Хр. Рб. Ом. Вл. Гл. Кч. Хв. Ролл'а́ — што́ го́рут'. Лп. Ролл'а́ — по́лэ зо́ратэ да ки́данэ. Рб. *ср.* пахота, пашня. || Сержп. раля — вспаханное поле, обработанное ралом. Бельк. ралле *ib.* Нос. ралле *ib.* Шат. ральля́ *ib.*

[росовать] росова́ты *несов.* Св. Зд. Сп. Рб. цвести (о ржи). Жы́то росу́је. Зд. *ср.* играть, красоваться, робить, квитеть. || Тарн. rósyt *ib.* Карл. rosować *ib.*

[рубель] рубэ́л' *м.* Рд. Мк. Лх. Од. Рб. Хр. Ом. Зс. Кч. Гц. Зб. жердь, которой прижимают сено или снопы на возу. Рубэ́л' называ́јецца жэ́рдина, шш'о́ се́но ўтыска́јуц'. Лх. || Карл. rubel *ib.*

[рыжец] ры́жыц' *м.* Мк., ры́жэц Лк. Кк., ры́жэц' Зб. желтый песок. Ры́жэц' — жо́ўта, писковаја зэмл'а́. Сп.

[рябеть] рабе́ты *несов.* Хр. процесс созревания овса. Ужо́ на́ш ов'о́с рабе́је, је́ ве́точка зел'о́на је́ рабе́је. Хр.

[самоделок] самоди́лак *м.* Хр. Зс. деревянная борона. Самоди́лак ус'а́ з дэ́рэва Хр.

[самолук] самолу́к *м.* Рб. Дк. прут, огибающий борону с трех сторон *ср.* каблук, лук, самолук.

[сапка] са́пка *ж.* Рд. Мк. Хр. мотыга. Са́пка: бураки́ сапу́јем, карто́шку. Хр. || Карл. sapa — мотыга.

[сахор] сахо́р *м.* Дк. вилы для навоза. *ср.* геновилы. || Сержп. сахор *ib.*

[севба] сеўба́ *ж.* Хр. Вл., сэўба́ Св. Лх., сиўба́ Кр. Сп. Лп. с'аўба́ Др. Зс. Кч. Гц., сэдба́ Лх., сэлба́ Мк., сылба́ Рд. Мк 1. сев Рд. Мк. Кр. Св. Лх. Сп. Лп. Хр. Др. Зс Кч. Гц. Де Сэ ме́на ра́нн'а сеўба́, а коли́ ўжо́ посл'а́ Сэме́на, то́ по́зн а зета́ гн'а сеўба́. Св.; 2. засеянное поле Вл. Ја́к зора́ли, то рол'ја́, ја́к по-

Рис. 3. *А* — рубель (дер. Ольманы); *Б* — ментачка (дер. Олтуш); *В* — кнебель (дер. Луково)

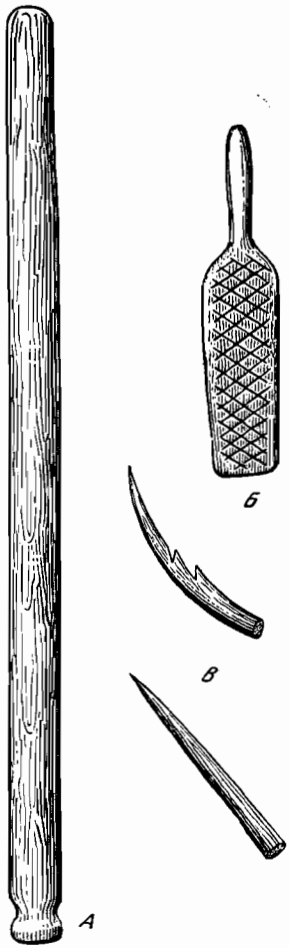

се́јут', то́ сеўба́. Вл. || Бельк. сіўба́ *ib. 1.* Нос. севба *ib. 1.* Шат. сяўба́ *ib. 1.* Лыс. II сейба́ *ib. 1.*

[севец] севе́ц *м.* Дк., сево́к Гл., сыва́к Св. Зб., сева́к Мк. Вл., сева́р Рб. сеяльщик. Зна́је сэ́јаты, до́бры сива́к. Св. Сева́р — не го́лицца, пока́ не засе́јецца, јака́ борода́ — тако́је по́ле. Рб. || Шат. сяве́ц *ib.* Карл. siewacz *ib.*

[сеять] се́јаты *несов.* Рд. Ол. Лк. Лп. Гр., си́јаты Св., си́јатэ Кр., се́јац Гл., се́јац' Ом. Рб., си́јац' Вл. сеять. Хто́ си́ја по́сле Луки́, не́ ма́је ни хле́ба, ни муки́. Ол.

[селба] сэлба́ *ж.* Рд. Ол., сылба́ Ол. Лк. Мк. Кр. Зб., селби́ц'а Рд. всходы. До Ју́р'ја — сылба́, а по́тым — жы́то. Лк. *ср.* урун.

[сервитут] сервиту́т *м.* Ом., сербиту́т Ом., сиверту́т Рд., сирвиту́т Хр. земля общего пользования, не входящая в тягловый надел. Сервиту́т — то́ о́пчаскаја земл'а́, вс'а́ дерэ́ўн'а по́л'зујецца. Ом. Сиверту́т — то о́пшеје дл'а все́ј громады́. Рд.

[серп] се́рп *м.* Лх. Зд. Гр. Вт. Хр. Ом. Вл. Гл. Др. Зс. Кч. Гц. Кн. Дв., сэ́рп Рд. Ол. Лк. Мк. Св. Зб. Сп., са́рп Кр. 1. серп *вд.* Сэрпа́ уз'а́ла, хли́п забу́ла. Сп.; 2. железная часть серпа *вд.* Сэ́рп повышчэ́рбовалс'а, ничо́гы до косови́цы трэ́ба было́ нэ́с'ци́. Лп. || Мош. sierp *ib. 1.*

[скидывать] ски́доват' *несов.* Ол. Хр. Скидују́т' у ку́чки, а весно́ј разбра́сывајут и пры́рвајут. Ол.

[скирда] скырта́ *ж.* Мк. Зб., скирда́ Гц., стирда́ Хр. Дк. Хв. большой стог продолговатой формы. Ја́к вона́ до́вга, то́ скырта́, а кру́глиј — то́ стожо́к. Мк.

[скирдовать] скиртова́т' *несов.* Од., с'тиртова́ц' Хр. скирдовать. У клу́ни жы́то скла́дывајут' у стро́ну, скирту́јут'. Од.

[складюжина] складу́жына *ж.* Рб. два наложившихся друг на друга рядка при косьбе. Складу́жына получа́јецца, гды́ у одну́ и ў другу́ сто́рону ко́с'ат. Рб.

[скопец] ско́пец *м.* Рд., скопе́ц Рб. Хр., скопэ́ц Гр. пограничный указатель, отделявший помещичью землю от крестьян-

ской. Ско́пц'ами от па́на були́ ограни́чэны. Рд. Пал'а́ увоб'júт' да и́ ого́рнут', то́ jé скопе́ц. Гр.

[скорода] скорода́ *ж.* Др. Кн. Дв. всходы. Скорода́ хоро́ша, пуста́ja скорода́. Кн. *ср.* селба, уруно. || Лыс. скорода́ *ib.*

[скородиться] скоро́дит'с'а *несов.* Кч. всходить *ср.* всходить, креститься.

[смоктовина] смокто́вина *ж.* Зс. поле в низине возле реки.

[сноп] сно́п *м.* Рд. Ол. Лк. Св. Сп. Лп. Гр. Вт. Рб. Хр. Ом. Вл. Зс. Кч. Гц. Кн. Дв., сни́п Рд. Мк. Кр. Св. Лх. Зб. 1. сноп любой зерновой культуры Св. Сп. Лп. Гр. Вт. Хр. Ом. Дк. Гц. Кн. Дн. Дв. Ус'а́каja пашн'а́ — сно́п Дк. *см.* вязанки, горстка, кучка; 2. сноп любой зерновой культуры и даже травы Рб.; 3. сноп ржи или пшеницы Рд. Ол. Мк. Кр. Вл. Зб. Сно́п то́л'ки з жы́та ро́б'ац'. Вл. || Бельк. сноп *ib. 1.* Карл. snop *ib. 1.*

[собака] соба́ка *ж.* Од. вилы с загнутыми вниз зубьями для скидывания навоза.

[соголовки] суголо́ўки *только мн.* Рд. конец грядок на поле (при пахоте). *ср.* головки, закраек.

[соха] соха́ *ж.* Рд. Ол. Лк. Мк. Кр. Св. Лх. Зд. Сп. Од. Гр. Вт. Рб. Хр. Ом. Вл. Дк. Хв. Гл. Др. Зс. Кч. Кн. Дв. 1. сельскохозяйственное орудие; 2. земельная мера Рд. Лх. Зб. Дви сохи́, то бы́ў ры́з. Лх. || Мош. sócha *ib. 1.* Сержп. саха́ *ib. 1.* Бельк. соха *ib. 1.* Шат. соха *ib. 1.* Карл. socha *ib. 1.*

[сохар] соха́р *м.* Гр. приспособление для накладывания навоза. Соха́р, гну́j накида́ц', гла́ткэje бы лопа́тка з корэн'а́. Гр.

[сохнуть] со́хнуты *несов.* Мк., со́хнут' Св. Хр. высыхать. Схне́ жы́то, во́зим домо́j. Св.

[соховилы] сохови́лы *только мн.* Сп. Гр., сохови́лки Рд. 1. деревянные короткие вилы с железным наконечником для навоза Сп.; 2. железные вилы для навоза Сп. Гр. Сохови́лы, жэле́зны вилки́, гну́j накида́juц', разбива́jут' зэ́мн'у. Сп.

[сочивка] сачы́ўка *ж.* Рд. Ол., сачыви́ца Ол. Ккр. чечевица. || Мош. soczewíca *ib.* Бельк. сачэ́ўка *ib.* Лыс. сачу̂вка *ib.* Карл. soczewica *ib.*

[сошка] си́шка *ж.* Ол. Зб. Хр. соха, используемая для окучивания картошки. Си́шка, шш'о́ корто́пли огорта́ты. Од. || Сержп. со́шка *ib.* Карл. soszka *ib.*

[сошник] сошни́к *м.* Рд. Лх. Гр. Хр. Ом. Вл., сушни́к Рд. Кр. Од. Вт. Дк. Кн. Дн. Дв. железная часть сохи. На ту́j соху́ наби́ты два́ сошники́, шш'о́б воны́ ора́лы, ско́ваны з жэле́за. Рд. || Тарн. soszník *ib.* Мош. soszník *ib.* Сержп. сошник *ib.* Лыс. сошни́к *ib.* Карл. sosznik *ib.*

[спеть] спе́ти *несов.* Лх. Зд. Сп. Вт. Хр. Ом., спи́ты Рд. Ол. Лк. Лп. Гр. Зб., спе́ц' Гл. созревать. Спе́je, пуспива́je жы́то. Гл.

[сподняк] сподн'а́к *м.* Од. Дк. Кч. правый узкий сошник. || Мош. spadniák *ib.* Карл. spodniak — нижняя доска воза.

[спор] спу́р *м.* Ом. Рб., спорóк Рб., спóрник Хр., споры́ш Рд. Лх. Сп., спóрышчэ *с.* Вт. *см.* жито бусловое. Споры́ш бувáје и́ншэ мéншэ, и́ншэ бу́л'шэ. Рд. *ср.* воловая сила, дикое жито, матка, роговик, рожок. || Тарн. sporýsz *ib.* Карл. sporysz *ib.*

[ставок] ставóк *м.* Рд. Кр. Вт. Рб. Вл. Зс. Кч. Гц. Кн. 1. небольшая укладка снопов (10—20). Стаўки́ у д͡зéс'ац' снапóў. Кн.; *ср.* десятка, кучка, метлик, стропец, хрестки, шейпак; 2. основа рамочной бороны. Вт. Рб. Вл. || Лыс. ставóк *ib. 1.*

[старополье] старопóлле *с.* Гл. Кч. Дв., старопóлыца *ж.* Лк. Лп. Гр. Вт. Ом. Рб. Вл. Зс. 1. поле, засеваемое с промежутками в несколько лет Гр. Гл. Зс. Старопóлле — гэ́та пески́ си́јуцца мéжду годóў. Гл. *ср.* паринина, попар, яловина; 2. издавна обрабатываемая земля Лк. Лп. Вт. Ом. Рб. Вл. Старопóлица — удóбрэныја пол'á, вéчнаје, домáшнеје пóле. Рб. Старопóлица, штó ўсегдá сéјецца. Лп. || Mom. staropólje — отлогие части поля, скаты; Лыс. старопóлица — неурожайная земля.

[стежар] стэ́жар *м.* Лп. Гр. Вт. подстилка из веток и соломы под стог. Стэ́жар — јакóе-нéбуц' ломáцце пот стóх. Гр.

[стелище] стéлишчэ *с.* Рб. *см.* логовило. Стéлишчэ — то сенокóсы скоси́ли, л'óн стéл'ут'. Рб.

[стенка] стéнка *ж.* Од. Бл. Гц., сцéнка Лх., сты́нка Ол., сцéночка Лх., сци́нка Нв. Сп. 1. дорожка в виде межи Нв. Лх. Од. Бл. Гц. Шырóка дорóга у пол'áх, возáми јéзд'ат', а ўбóк — то гэ́та сци́нка, богнáја дорóга. Сп.; 2. топоним, название поля Ол. || Нос. сцéнка *ib. 1.*

[стерня] стерн'á *ж.* Лк. Мк. Зс. Зб., стернó *ср.* Кч., стэрнé Кр. стéрэн' *м.* Рд. Ол. Мк. 1. поле, с которого сжаты серпом рожь или пшеница Рд. Ол. Мк. Зб. Стéрэн' лижы́ц' чэ́рез гóтзи́му, остајéцца пóсли жы́та. Ол. *ср.* житнище, ржище, пшеничище; 2. поле, с которого сжаты зерновые культуры. Лк. Зс. Кч. *ср.* пожня, поженье. || Тарн. sterńá *ib. 2.* Лыс. стернó *ib. 1.* Карл. ściernie *ib. 1.*

[стóг] стóг *м.* Хр. Дк. Зс. Кч. Гц. стожóк Мк. Од. Зб., стужóк Рд. Мк. Лх. Св. 1. большая укладка снопов Дк. Зс. Кч. Гц.; 2. большая укладка снопов на деревянном подстиле Рд. Мк. Св. Лх. Од. Зб. У стужку́ п'áт'-дéс'ат' ку́п кладу́т' на стóпчыки, рóбл'ат' мóстучок, звéрху завéшујут' дупáм и накрывáјут' солóмоју. Рд. || Карл. stoga *ib. 1.*

[столбняк] стовбн'áк м. Гц. часть сохи.

[стрела] стрэлá *ж.* Дв., стрелá Гц. часть сохи. *ср.* пятка.

[стропец] стропéц *м.* Од. Гр. Ом., стропэ́ц' Лп. укладка из 10 снопов. Дéв'јат' снопи́в постáвл'ат, а дес'áтого на шие́пку. Од. *ср.* десятка, кучка, метлик, ставок, шейпак, хрестки.

[суворoти] сýвороти *только мн.* Гр. конец пахотной полосы, где разворачивают плуг. Јак доход'ý до крáју, тó сýвороти. Гр. *ср.* ворота, завороты, зворота.

Рис. 4. Трехрожки (дер. Рубель)

[сумежник] суме́жник *м.* Рб. хозяин, имеющий участок, отделенный от соседнего межой. Суме́жник как нэма́ до́бры, то ро́б'ац' воло́шн'у межу́. Рб.

[терпужить] тырпу́жыты *несов.* Рд. точить косу «терпухой» (*см.*).

[терпуха] тэрпу́ха *ж.* Ол., тэрпу́га Рд., трыпу́га Рд. деревянная лопаточка для точения кос. Трыпу́гоју го́стр'ат ко́су на ми́сци коси́нн'а. Рд. *ср.* метенька, трепачка. || Тарн. trepúška *ib.*

[тичка] ты́чка *ж.* Рд. ручка цепа *ср.* цепило, цеповка, держак.

[толока] толока́ *ж.* Рд. Мк. Лх. Од. Лп. Гр. Вт. Рб. Хр. Ом. Вл. Дк. Гл. Зб. работники, помогающие при уборке урожая за угощение. Коли́ жы́то сожа́ў, то толоку́ пои́ў на дожы́нки. Дв. Толока́, што́ ни хле́ба ни молока́. Лп. || Бельк. тылыка *ib.* Шат. талака *ib.*

[толч] то́ўч *м.* Рд. просяная шелуха. З проса то́ўч остаје́цца, коли́ обдира́јуц'. Рд. || Лыс. товч 2. *ib.*

[трепачка] трепа́чка *ж.* Рд. *см.* метенька *ср.* терпуха.

[третина] трэци́на *ж.* Вт. Хр., трэт'а́к *м.* Рд. третья часть надела. Трэци́на, то по́ле на трэц'а́к, на тро́х. Вт.

[трехрожки] трохро́шки *только мн.* Рд. Рб. деревянные вилы для сена. Трохро́шки — до си́на вылки́ дэрэвл'а́ны. Рд.

[тройнята] тројн'а́та *только мн.* Ом. три сросшихся колоска. Тројн'а́та — тро́је колосу́ў, урожа́ј хле́ба. Ом.

[тронок] тро́нок *м.* Хр., тро́нки *только мн.* Рб. деревянная ручка у вил. Коло́чка загостры́ў на жэле́зны вилки́ — то́ тро́нок. Хр. Тро́нки — па́лка, на кото́ру набива́јуц' вилки́. Рб. *ср.* вилковище, рожон.

[тройчаки] тројчакы́ *только мн.* Мк. вилы для сена.

[тростина] тростына́ *ж.* Рд. сорт крупной ржи.

[троян] троја́н *м.* Ш. вилы для соломы. Троја́н соло́му вытраса́ц'. Ш. || Мош. trojány *мн. ib.*

[трясянка] трас'а́нка *ж.* Зд., трус'а́нка Хр. солома с сорной травой. Трас'а́нка оўс'а́на, жы́тн'а с траво́ју, дају́ц' скоту́. Зд.

[тужать] тужа́ты *несов.* Вл. твердеть. Зерн'а́то начнэ́ тужа́ц', уро́дэ зрэ́ц', гушча́је. Вл.

[угноивать] угнóјвац' *несов.* Хр., угнојáты Зб. вносить навоз в почву. Јáк шш'ó пóле угнóјено, тó вродыло хорошэ́. Зб.

[удобщина] удóпшчына *ж.* Лп. плодородное поле. У нáс неўдóпшчыны бúл'ш, чым удóпшчыны. Лп.

[ужинать] ужынáц' *несов.* Хр. Гл. жать. Колú жнúво такэ́, тó жыто ўжынáјут'. Гл.

[ужовка] ужóўка *ж.* Рд. Ол. Лк. Зд. Сп. Гл. Кн. Дн. Дв., вужóўка Лп. ремень, которым соединяются две основные части цепа. Цúп, зв'áзаны ужóўкај. Зд. *ср.* гуж.

[уродить] уродыты *сов.* Лк. уродить. Óсен' говóрыц' уроджý, а веснá кáжа, јак јá походжý. Лк.

[урун] урýн *м.* Сп. Вт. Рб. Вл. Гц., врýн Хр., урýно *с.* Св. Лх. Од. Ом. Дк. Кч. Гц., урýна *ж.* Гр., гурýна Лп. всходы озимых. Урýн тó озúмыја узóјдуц'. Рб. Жэ́то на вэснú схóдыт дó јýрыја урýно. Св. *ср.* селба, скорода, хрестки. || Лыс. урýна *ib.*

[уруниваться] урýнивацца *несов.* Лп. Гр. Хр. Ом., урунúцца *сов.* Св. 1. взойти (о дружных всходах) Лп. Гр. Хр. Ом. Урунúлас'а — тó урýна ужэ́ појавúлас'а, ужэ́ ростúтца жыта. Гр. Урýн појаўл'áјецца, ужэ́ разослáлос' жыта, урýнивајецца. Ом.; 2. опылиться Св. Крáску жыто скидáје, урунэ́лос'. Св. || Бельк. урýніваць — зацвести.

[ус] ýс. *м.* Ол. Др., гýс Рд., вýс Лх. Гр. 1. усы на ячмене или ржи, растущих или сжатых Рд. Ол. Лх. Др. У жыта јé вýси. Лх. *ср.* колюк, остяк, усница; 2. усы на ячмене или ржи, еще не сжатых Гр. Вýс дэ́ржыцца на кóлосе. Гр.; 3. клиновидный участок поля. Гр. Пóле вы́шло на вýс, на клинóк. Гр. *ср.* клинок, рог. || Бельк. вýсы *ib. 1.*

[усница] усни́ца *ж.* Рб. остяк на ржи или ячмене. Усни́ца у óко упáла. *ср.* колюк, остяк, ус.

[утять] ут'áты *несов.* Ол. скосить, сжать. Ој нýткэ, косары́, бó нэ́ рáна почали́, хóт' не рáна почали́, а богáто ут'алы́. Ол. || Карл. uciąć pęra — сжать последнюю горсть ржи.

[ухо] ýхо *с.* Рб. железное кольцо у косы. Забúў клинóк у ýха, кап касúц' лаўчэ́ј булó. Рб. *ср.* банька, наперсток, орехва, перстень.

[хлуст] хлýст *м.* Ол. отходы при молотьбе.

[хлюба] хл'ýба *ж.* Рд. березовая веревка для прикрепления сохи к волам. Скрýт'ат' хл'ýбу, накладáјут' на јармó, а от јармá накладáјут' на вујé. Рд.

[хомутец] хомутéц *м.* Кн. круглый ремешок, связывающий две основные части цепа. *ср.* бабка, капица.

[хреститься] храсты́цца *несов.* Сп. Зд. всходить. Храсты́ца жы́то, малэ́н'кија хрэстóчки вылáз'ац'. Сп. *ср.* всходить, скородиться.

[хрестки] хрэстки́ *только мн.* Дв., хрэсто́чки Сп. 1. небольшая укладка снопов. У хрэстки́ стаўл'а́ц' жы́та. Дв. *ср.* десятка, кучка, метлик, ставок, стропец, шейпак; 2. первые всходы. Св. *ср.* селба, скорода, урун.

[цеп] цэ́п *м.* Лп. Гл. Дк. Зс. Кн. Дв., ци́п Ол. Лк. Мк. Кр. Св. Лх. Од. Рб. Хр. Вл. Зб. Др. цеп. У ци́па бија́к з гра́ба, а цыпы́лно з лэшчы́ны. Св. || Сержп. цэп *ib.* Бельк. цэп *ib.* Карл. сер *ib.*

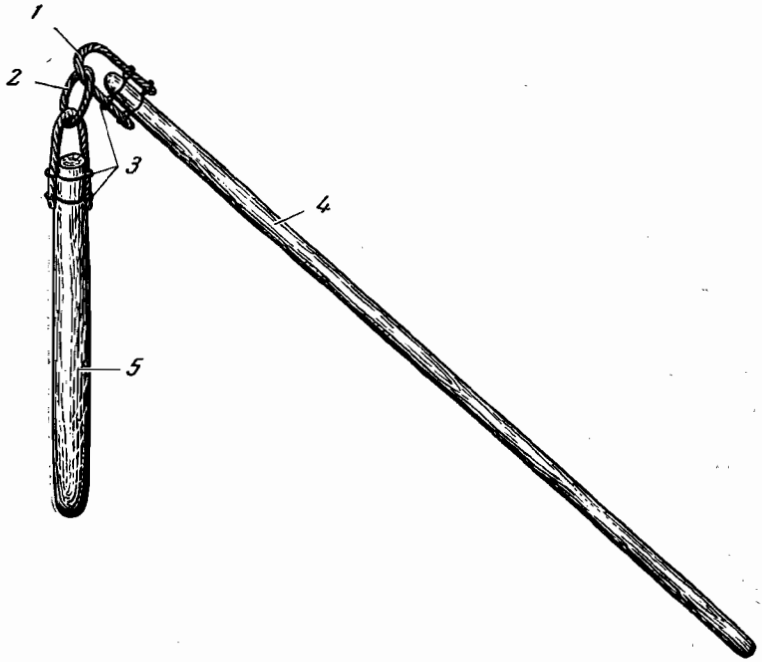

Рис. 5. Цеп (дер. Сварынь):
1 — каблук; *2* — капица; *3* — прузуки; *4* — держак; *5* — бич

[цепилно] цэпи́лно *с.* Гр. Вт. Хр. Ом. Рб. Вл. Гл. Зс. Гц. Зб., ципэ́лно Кр., ципи́лно Ол. Св. Лх. Сп. Од. Др. Кн., цыпы́лно Лк. Мк. Лп., цыпы́ло Ол. ручка цепа. Коро́чча па́лка — би́ч, а доўжэ́јша — цэпи́лно. Вл. Ципи́ло — што у рука́х дэ́ржат. Ол. *ср.* держак, тичка, цеповка. || Тарн. суруłno *ib.* Мош. ciepíłna *ib.* Бельк. цыпі́льно *ib.* Карл. cepisko *ib.*

[цеповка] цэпо́ўка *ж.* Дк. ручка цепа *ср.* держак, тичка, цепилно.

[цурка] цу́рка *ж.* Рб. Хр. Вл. Дк. Зс. Дв., ц'у́рка Лп. Вт. Гл. Кн. деревянная палочка для связывания снопов. З Ли́пска бабы́ з ц'у́рками в'а́жуц'. Вт. *ср.* дерево, кнебель, юрко. || Сержп. цу́рка *ib.*

[четвертина] чэтверти́на *ж.* Рб., чатверци́на Кн., чатвортýха Сп., чэтвертына Рд. четвертая часть надела. У мэ́не двена́ццата до́л'а, у тебе́ ж чэтверты́на була́, хиба́ ја нажыву́ на не́ј. Рд.

[четырехрожки] чэтыро́хрошки *только мн.* Рд. Мк. Хр. железные вилы для навоза. Вилки́ до гно́ју, зали́зныје, кла́сти гну́ј. Рд.

[чиколотка] чы́колотка *ж.* Од. Зб. сочленения в составе стебля. Стэбли́на ма́је чы́колотки. Од.

[чип] чы́п *м.* Рд. часть жерновов, куда вставляется «млын» (*см.*) *ср.* око.

[шапка] ша́пка *ж.* Лк. Св. Сп. Лп. Гр. Вт. Рб. Хр. Ом. Вл. Гл. Кч., шы́епка Рд. Лх. Кр., ш''а́пка Мк. Зб. верхний снопа в небольшой укладке снопов. На стошку́ соло́му назбира́ў, да звеза́ў двом'а́ перэв'а́слами, да завершы́ў стошка́ ша́пкоју. Гр.

[шейпак] шэ́јпа́к *м.* Лх. укладка из десяти снопов. У шэ́јпака́х жы́та. Лх. *ср.* десятка, кучка, метлик, ставок, стропец, хрестки.

[шестинка] шэс'ци́нка *ж.* Рб., шэстери́на Рд., шэсту́ха Сп. шестая часть надела. Шэсци́нка, коли́ шэ́с'ц' брато́ў. Вб.

[шнурок] шнуро́к *м.* Лх. Зд. Од. полоска земли, принадлежащая одному хозяину. Межа́ ро́бицца ми́ж шнурка́ми. Зд. || Карл. sznur *ib.*

[штахеты] штахе́ты *только мн.* Зб., штаке́та *ж.* Рб. деревянная загородка на поле. Штаке́та громаду́ од громады́ д'али́ла. Рб.

[шупелька] шупэ́л'ка *ж.* Зд., шо́пл'а Лк., шу́плик *м.* Дк. деревянная лопаточка для веяния *ср.* веялка. || Сержп. шупель *ib.* Тарн. szúfla, šópl'á *ib.*

[шустяк] шуст'а́к *м.* Мк. шелуха на зерне. Шше́ шуст'аки́в до́брэ не зн'ала́. Мк.

[щинить] шчыны́ты *несов.* Мк. собрать в охапку.

[щинники] шчы́нныки *только мн.* Мк. охапка сена. Шчы́нныки — то́ ма́лен'ка ха́пка се́на. Мк.

[щирец] шчырэ́ц *м.* Зс., шширэ́ц' Рд. почва с песком.

[юрко] јурко́ *с.* Ол. палочка для вязания снопов *ср.* дерево, кнебель, цурка.

[юрчик] ју́рчык *м.* Ол. Св. большой каравай хлеба, который кладут во всходы для определения видов на урожай. Ју́рчык схова́ўс'а, то хле́п но́вы вы́рос. Св.

[яловина] ја́ловына *ж.* Вт. Гл. Дк. Хв. Гц. Кн. Дн. Дв., јаловина́ Гр. Ом. Рб. 1. поле, засеваемое с промежутком в 2—3 года для повышения плодородия почвы Вт. Ом. Рб. Гл.

Дк. Хв. Гц. Кн. Дн. Дв. Тры́ го́да ја́ловина полежы́ц', по́тым жы́то се́јуц'. Кн. *ср.* паринина, попар, старополица; 2. поле, которое не успели обработать Гр. Ја́ловина здо́јмэт, а не зду́жајет успаха́ц'. Гр. || Бельк. я́лывіна *ib. 1.* Шат. я́лавіна — пустующая полоса.

[ярица] ја́рыца *ж.* Лк. Ккр. Сп. Лп. Гр. Вт. Рб. Хр. Ом. Вл. Дк. Кч., је́рыца Лх. Од. яровая рожь. Ја́рыца — то жы́та, што́ се́јуц' на весни́. Лп. || Бельк. я́рыца — яровая пшеница. Лыс. II я́ріца — яровые посевы.

[яровина] јаровина́ *ж.* Гр., ја́рына Рд. Лк. Кн. яровые культуры. Гро́чка, овјо́с, јачми́н', про́со, л'о́н — то́ ус'о́ јаровына́, за то́, шш'о́ на висни́ се́јуцца. Гр.

[ясельки] ја́сел'ки *только мн.* Дк. грабли, прикрепляемые к косе для жатвы гречки. Ја́сел'ки грэчу́ху одклада́ц'. Дк. *ср.* грабки.

[ячея] јачы́ја *ж.* Сп., јачэ́ја Гр. Рб., јача́ Вт. отверстие в жерновах, в которое засыпают зерно. Јачы́ја, куды́ сы́пац' жы́та. Сп.

[ячмень] јачме́н' *м.* Хр. Вл. Кн. Дн. Дв., јачмэ́н' Ол. Мк. Лх. Од. Кч. Зб., јачми́н' Лк. Кр. Св. Лп. Гр. ячмень. Ја́к на пе́рву кутт'у́ зо́ры до́брыја, то́ јачме́н' ра́но се́јуц'. Гл. || Мош. jaczmień *ib.* Бельк. ячме́нь *ib.*

[ячминница] јачми́нница *ж.* Кр., ја́чница Лп. ячменная солома.

[ячнище] ја́чнишчэ *с.* Гр. Хр. Ом. Вл., ја́шнишне Кн., јачме́нишчэ Ол., ја́шнишчэ Дк. Хв., јачми́нишше Рд. Св., јачме́ниско Сп., ја́чниско Вт. поле, с которого убран ячмень.

Н. Д. КОРЕНЬ, М. С. ШУШКЕВИЧ

ПОЛЕССКАЯ СТРОИТЕЛЬНАЯ ТЕРМИНОЛОГИЯ
(Хата и хозяйственные постройки)

[амбар] амба́р *м.* Мк. помещение для хранения зерна || Лыс. инба́р *ib.*

[байструк] бајстру́к *м.* Зд. Бл., бастру́к Мк. 1. короткое бревно, которое кладется в простенок между окнами Бл. *ср.* насомач; 2. кусок бревна, которым наращивают бревна в стене Зд.; 3. расстояние между балками Мк. *ср.* звено, кватира.

[балаган] балага́н *м.* Зд. постройка для хранения картофеля. Балага́н — така́ја постро́јка на карто́пли: вы́копаў ја́му, кирпичём облажы́в, а пове́рх соло́ма. Зд.

[балка] ба́л'ка *ж.* Лк. Св. Лх. Зд. Сп. Од. Бч. Хр. Олп. Ш. Кч. Гц. Бд. Бб. Бр. Зб., ба́лка Од. Бд., бал'о́к *м.* Рд. Ол. 1. поперечное бревно, на котором держится потолок Рд. Ол. Лк. Св. Лх. Зд. Сп. Бч. Хр. Олп. Кч. Гц. Бд. Бб. Зб. Бр. *ср.* брус 1, трам; 2. жердь, подвешенная к потолку, на которую кладут одежду Од. Ш. Заки́н' на ба́л'ку кл'ајо́нку. Ш. || Мош. bálka *ib. 1.* Бельк. ба́лька *ib. 1.* Нос. ба́(э)лька 1. *ib. 1*, 2. всякое обтесанное с четырех сторон бревно. Шат. ба́лька *ib. 1.* Стец. бэ́лька *ib. 1.* Лыс. ба́лка — перекладина, которой скрепляют стропила. Карл. balka *ib. 1.*

[банта] ба́нта *ж.* банты́на. Рд. поперечная планка стропил.

[баркан] барка́н *м.* Бл. Зм. Бр., барка́ны *только мн.* Хр. 1. забор из толстых бревен Бл. Зм. Бр.; 2. *только мн.* загородки хлева Хр.

[бегун] бэгу́н *м.* Кч., б'агуне́ц Бд. столбик, на котором держатся ворота в «ушаке» (*см.*), используется вместо «завес» (*см.*). || Леб. бегуно́к *ib.* Бельк. бегу́н *ib.*

[борода] борода́ *ж.* Мк. Зб. выступ в стропиле, которым стропило прикрепляется к «мурлате» (*см.*). Кро́ква под'е́ржујецца бородо́ју, а борода́ с'ада́је в мурла́ту. Мк., *ср.* подбородье.

[бревно] брэ́ўно́ *с.* Зс. Кч. Гц. 1. бревно Кч. Гц. Покла́ў чотэ́ры брэ́ўна́ и вено́к. Гц.; 2. материал, из которого кладутся стены Зс. Бро́ўна поперо́чније, бро́ўна подо́ўжније. Зс. || Мош. bierwienó *ib.* Нос. бервено́ *ib.*

[бровка] бро́ўка *ж.* Бд. карниз печи, дымохода. Пэ́рэд ко́мином — бро́ўка. Бд. *ср.* брыль, карниз 2, коминок 2, опечье, примурок 2.

[брус] брус *м.* Бл. Зм. Ш. Кч. Бр., бруcóк Зс. 1. поперечное бревно, на котором держится потолок Бл. Зм. Ш. Зс. Кч. Бр. На оди́надцатом венку́ ло́жацца бруски́. Зс. На бру́сах де́ржыццэ сто́л'. Кч. *ср.* балка 1, трам; 2. поперечное бревно, на которое настилают пол Зм. Бр. *ср.* легар. || Бельк. брус *ib.* Шат. брус — бревно, отесанное с четырех сторон. Карл. brus — обтесанное бревно.

[брыль] брыл' *м.* Кн., брыл'о́к Ш. карниз печи *ср.* бровка, карниз 2, коминок 2, опечье, примурок 2. || Шат. брыль *ib.*

[будовля] будо́ўл'а *ж.* Зм. Зс. Кч., буду́ўл'а Бр., буды́нок *м.* Ол. Зд. Сп. Гц., забудова́н'а *с.* Рд. Зб., забудо́ўл'а *ж.* Кч., пабудо́ва Бр. всякое строение. || Карл. budowla *ib.*

[будочка] бу́дочка *ж.* Лк. Олп. Бд. 1. постройка для кур Лк. Бу́дочка д'ла куро́j. Лк. *ср.* котух, курятник; 2. постройка для хранения половы Бд.; 3. навес перед входом в погреб Олп. || Нос. бу́дка — шалаш, сторожка. Шат. бу́дка — шалаш. Стец. буда́ 1. будка для собак, 2. шалаш из веток.

[варивня] вары́вн'а *ж.* Од. утепленная постройка для хранения продуктов питания (овощей и др.) Капу́ста стоjи́т' у вары́вне. Од. *ср.* стебка 2. || Бельк. вараўня́ — яма, в которой прячут картофель на зиму. Нос. варе́вня — погреб для хранения огородных овощей. Шат. варыўня́ — кладовка для квашеных овощей.

[венок] вено́к *м.* Св. Зд. Сп. Зс. Бд., вино́к Лк., вене́ц Зс. Гц. венец сруба. На венку́ закла́двajуцца ба́лки. Бд. || Бельк. вяне́ц *ib.* Шат. вяне́ц *ib.* Мош. wienók *ib.*

[верх] верх *м.* Пс. Од. Бд. стык двухскатной крыши, конек || Нос. верх — окно под потолком для выпуска дыма в курных избах.

[ветрогоны] ветрого́ны *мн.* Зд. Дв. две доски, которые прикрепляются по краям крыши и сходятся вверху, образуя «конек» (*см.*) *ср.* ветрянка 1, закрылина 1. До́шки, штоб вэ́цер стрыхи́ не зодра́ў. Зд.

[ветрянка] вы́транка *ж.* Лх., ве́тр'анка Од., ветряни́к *м.* Мк., вы́треник Зб., ве́трэник Кн., заву́трэник Рд., вэ́треники *только мн.* Олп., вы́трыны Од., ви́тр'аныцы Крб. 1. две доски, которые прикрепляются по краям крыши и сходятся вверху, образуя «конек» (*см.*) Рд. Мк. Од. Крб. Кн. *ср.* ветрогоны, закрылина 1; 2. поперечная планка стропил Мк. Лх. Од. Зб. *ср.* закрылина 2; 3. *только мн.* связанные палки, которые кладутся на каждую копну стрехи Олп.

[вильчик] ви́л'чык *м.* Крб. Хр. Др. Бл. Зм. Ш. Бд. Кн., ви́л'чик Олп. Зс. две доски, которыми накрывается гребень

крыши. Са́мы ве́рх кры́шы — ви́л'чык. Ш. Ви́л'чик наве́рх на кри́шу кладе́цца. Зс. *ср.* желоб 2, конек 1, строп. || Бельк. вíльчык *ib.* Нос. ви́льчик *ib.* Лыс. вíльчик *ib.*

[водяник] водз'а́ник *м.* Зм. Бр. угол в хате, где ставят воду и посуду *ср.* помыйник.

[возовня] вазо́ўн'а *ж.* Сп. помещение для повозок, саней, плугов и других предметов крестьянского хозяйства. Вазо́ўн'а — будынок таки́ буў. Сп. *ср.* кулешня 2, поветь 2, подмур, подповеть, шопа 3. || Бельк. вазо́ўня *ib.* Шат. вазо́ўня *ib.* Нос. возо́вня *ib.*

[ворото] во́рото *с.* Бл. Зм. Бр. навеска, петля для ворот.

[ворота] воро́та *только мн.* Сп. Др. Бл. Зм. Зс. Кч. Бр. Кн. Дв., воры́ц'а Сп., воро́та *ж.* Зс. 1. *только мн.* ворота (во дворе, в сарае) Сп. Др. Бл. Зм. Зс. Кч. Бр. Кн. Дв.; 2. дверь в сарае Зс. || Бельк. варо́ты *ib.* Нос. воро́ты *ib.* Шат. варо́та *ib.* Стец. варо́та *ib.*

[всходы] ўсхо́ды *только мн.* Лк., схо́ды Сп. ступеньки перед входом в дом *ср.* гано́к 2, мосток, приступки, ступеньки. || Стец. схо́ды — ступеньки перед крыльцом или перед сенями, если нет крыльца.

[вчепа] ўче́па *ж.* Мк., ушчэ́па Крб. 1. длинное бревно, которое кладется в длину всей стены Мк. *ср.* дерево 3, дыль 4; 2. верхние бревна на срубе Крб.

[вышки] вы́шки *только мн.* Рд. Мк. Св. Зд. Сп. Од. Крб. Хр. Олп. Зс. Зб. Бр., ву́шки Зм. Бр., ви́шки Зс. чердак для сена в хлеве или в сарае. На вы́шках си́но кладе́цца. Зб. Ски́н' на ви́шки се́но. Зс. *ср.* полатки. || Бельк. вы́шки *ib.* Нос вы́шки — в избе или амбаре для сушки вещей. Шат. вы́шки *ib.* Стец. вы́шкі *ib.* Лыс. ви́шки *ib.* Карл. wyszka — чердак для соломы и сена.

[ганок] ґа́нок *м.* Ол. Лк. Мк. Сп. Хр. Олп. Др. Бл. Зм. Зс. Бд. Зб. ґа́нэк Бч., га́нок Бр. 1. крытое крыльцо Ол. Лк. Мк. Сп. Бч. Др. Бл. Зс. Бд. Зб. *ср.* крыльцо, подганок; 2. открытое крыльцо, ступеньки Бч. Хр. Олп. Др. Зм. Зс. Бр. *ср.* всходы, крыльцо, мосток, приступки, ступеньки. || Бельк. га́нкі *ib. 1, 2.* Нос. га́нок — крыльцо. Шат. га́нак — крыльцо. Стец. га́нак *ib. 1.* Лыс. га́нкі — ступеньки на крыльце. Карл. ganek — крыша пристройки к амбару.

[гнездо] гнездо́ *с.* Св. Кч. Бр., гниздо́ Мк., гн'о́зда *мн.* Олп. вырубы, в которые закладываются балки, стропила. || Карл. gniazdo — вырубы в воротах.

[гонт] гонт *м.* Лх. Др. Кн. Дв., ґонт Рд. Мк. Ш. кровельный материал из тонких дощечек. || Шат. го́нты *ib.* Карл. gont *ib.*

[гора] гора́ *ж.* Рд. Ор. Мк. Св. Зд. Хр. Др. Бл. Ш. Кч. Зб. Бр. Кн. Дв., горы́шче *с.* Зд. чердак. Поли́з на гору́. Ор.

ср. покот, чердак. || Леб. горá *ib.* Бельк. гырá *ib.* Нос. горá *ib.* Шат. гарá *ib.* Карл. góra *ib.*

[груба] грýба *ж.* Ол. Мк. Лх. Од. Бч. Хр. Кч. Зб., грýпка Зд. Бд. 1. печка в комнате, для обогревания Ол. Мк. Лх. Зд. Од. Бч. Кч. Бд. Топи́ц' у грýби. Кч.; 2. плита Мк. Зб. || Бельк. грýбка *ib.* Нос. грýба *ib.* Шат. грýбка *ib.* Карл. gruba *ib. 1.*

[гуло] гýло *с.* Рд. угол избы, рубленый в охряпку.

[гумно] гумнó *с.* Лх. Олп. Кч. Гц. Бр., гумни́шча Хр. помещение, в котором складывают и обмолачивают хлеб. Кóлос у гумнó звэзýт'. Гц. || Бельк. гумнó *ib.* Нос. гумнó *ib.* Шат. гумнó — площадка земли, поросшая травой, где стоят ток и сенной сарай («пуня»). Стец. гумнó *ib.* Лыс. гумнó — срубленная из дерева «клуня». Мош. gumnó *ib.* Карл. gumno *ib.*

[дах] дáх *м.* Лк. Зс. 1. крыша Лк. *ср.* стреха 2, строма; 2. чердак Зс. Полéз' на дах, воз'ми́ кóсу. Зс. || Нос. дах 1. *ib.*, 2. поветь, крытая дранкой. Шат. дах *ib.* Карл. dach *ib.*

[дверь] двэ̀р *ж.* Рд. Ол. Лк. Мк. Зд. Др. Кн. Зб. Бр. Дв., двéр' Крб. Олп., дз'вéр Бл. Зм. Кч., дз'вэ̀р Св. Бд., дз'вэ̀рда Кн. Дв., дз'в'óрка Бд., д'вéри *только мн.* Зс., двéры Крб. Хр. Олп. 1. дверь Рд. Ол. Лк. Мк. Св. Зд. Крб. Хр. Олп. Др. Бл. Зм. Зс. Кч. Бд. Зб. Бр. Кн. Дв. Скроз' двéры; дверы до хлева, до клýни Рд.; 2. небольшая дверь, створка, закрывающая какое-либо отверстие Др. Бд. Кн.; ◇[двери филенковые] фыл'унгóвыје двéры Бл., филинґóвыја двéры Мк. Зб., филинкóвыја двэ̀ры Ол. Лк. фил'óнчастыје двэ̀ры, филингóвыје двэ̀ры Зм., хванóвыј, хваланґóвыје двэ̀ры Бр. двери, которые состоят из филенок; нашыўны́је дверы Бл. Бр. дверь, обшитая досками. || Нос. дзвéрки *ib. 2.* Стец. дзвéры *ib.* Мош. dzwiéri *ib.* Карл. dwierze *ib.*

[двор] двóр *м.* Лх. Зд. Крб. Хр. Олп. Бл. Зм. Зс. Кч. Бр., дви́р. Св. Лх. 1. участок земли, окруженный постройками одного хозяйства Св. Лх. Зд. Бл. Зм. Кч. Бр. Двóр дл'а тогó, шоп прójти́, прójехац', скати́ну прогнáц'. Кч. *ср.* подворок; 2. свободная, огороженная земля возле дома Крб. Хр. Олп. Зс. Двор — дл'а скотá, ходи́т' до хáты. Зс. || Бельк. двор *ib.* Нос. двор 1. вообще дом со строением, 2. господский дом. Шат. двор. 1. *ib.*, 2. имение; Стец. двор 1. хутор, расположенный на территории бывшей панской усадьбы, 2. место вне хаты. Карл. dwór *ib.*

[деревня] дзерэ̀ўн'а *ж.* Сп. Од., дзерэ̀ўн'а Зд. деревня. Нéмец унистóжыў дзерэ̀ун'у Зд. || Бельк. дзярéўня *ib.* Лыс. дерéвня 1. небольшое село без церкви, 2. село, в котором раньше жили мещане.

[дерево] дэ̀рэво *с.* Св. Лх. Зд., дэрэви́на *ж.* Зд. Сп., дэрвы́на Зд. 1. материал для постройки Св. Лх. Зд.; 2. короткое бревно в «простенках» (*см.*) Сп. Зб. Дэрэви́нку дај мэни́. Зб.

ср. дыль 2; ◇[~ вылетное] выл'о́тна дэрэви́на Рд. длинное бревно, которое кладется в длину всей стены, *ср.* вчепа 1, дыль 4. || Нос. дре́во 1. дерево, 2. дрова.

[довгаль] доўга́л' *м.* Зс. Кч. 1. длинное бревно, на которое кладут балку Кч. Ба́лки лежа́т' на доўга́л'ах. Кч.; 2. длинные брусья, которые кладут на верхний венец Зс. По бруска́м ло́жацца два доўга́ли. Зс.

[дол] до́л *м.* Хр. место перед порогом в избе.

[доловка] доло́ўка *ж.* Зс. песчаный или глинобитный пол *ср.* ток 1.

[дом] до́м *м.* Зд. Крб. Олп. Бл. Зм. Зс. Кч. Гц. Бр. жилой дом *ср.* хата. || Бельк. дом *ib.* Стец. дом *ib.* Карл. dom *ib.*

[доска] до́ска *ж.* Мк. Кч., до́шка Зд. доска. Покла́с'ти до́ски, подогна́т' одна́ к одно́j. Кч. || Бельк. до́стка *ib.* Нос. до́ска 1. *ib.*, 2. доски переплета. Карл. deska *ib.*

[дощатка] дошча́тка *ж.* Др. Кч. Дв. кровельный материал из дерева.

[драбина] драби́на *ж.* Рд. Мк. Сп. Ш. Кч. 1. приставная лестница Рд. Сп. Кч. По тыj драби́ни на ха́ту до́брэ зали́зты. Мк. *ср.* лестница, стремина 1; 2. лестница на крыше к дымоходу Рд. Ш. *ср.* лестница, ребрина 1, стремина 2. || Бельк. драбі́ны — доски, которые кладутся на дно воза. Нос. драби́на *ib.* *1.* Стец. драбі́на 1. *ib.* *1*, 2. приспособление из двух жердей, густо набитых планками, которое ставится при стене в овечнике для закладывания за него корма, 3. часть воза. Карл. drabina *ib.* *1.*

[драть] дра́н' *ж.* Бл. Ш. дранка, небольшая сосновая дощечка, которой кроют крышу. Ха́та пакры́та дра́неjу. Стру́жка ножэ́м рэ́жацца, а дра́н' мо́жно соке́роjу надра́т'. Ш. || Бельк. дра́нка — тоненькая дощечка, которая кладется на дно воза. Шат. драть *ib.*

[драчка] дра́чка *ж.* Ш. Гц. плотницкий инструмент. || Лыс. дра́чка — инструмент для обстругивания (выравнивания) поверхности деревянных колод.

[дровотня] дрови́тн'а *ж.* Мк. Од. Зб. древу́тн'а Рд., дрово́тн'а Ш., дрова́тник *м.* Хр., дрова́рник Хр. 1. место во дворе, где пилят, колют и складывают дрова Рд. Мк. Од. Ш. Зб. Де дро́ва руба́jеш, там и древу́тн'а. Рд.; 2. пристройка к хлеву для дров Хр. || Бельк. дрыво́тня *ib.* Нос. дрвато́ня *ib.* *1.* Стец. дрыво́тнік — постройка для складывания дров. Карл. drywotnia *ib.*

[дубец] дубэ́ц *м.* Зс. Кч. хворостина, которой привязывают солому к «обрешетке» (*см.*). Сало́ма дубца́ми прыв'а́звajуцца к ла́тини. Кч. *ср.* оповзник, перевесло, перевинок, перевить, переплетина, примицы. || Леб. дубе́ц *ib.* Нос. дубе́ц — прут. Шат. дубе́ц — розга.

[душник] душни́к *м.* Зс. Кч. Кн. Дв. пространство между печью и стеной. Во́н ро́бицца, шоб було́ теплеj, дух иде́ на ха́ту. Зс. *ср.* застенок 2, сутки. || Шат. душні́к — отверстие для прохода воздуха, вентилятор. Карл. dusznik — вентилятор.

[дыль] ды́л' *м.* Лк. Св. Зб., дэ́л' Рд., ды́лык Мк., ды́л'а *ж.* Лх. 1. бревно Рд.; 2. короткое бревно, которое кладется в простенках между окнами и между углом и дверью Мк. Сыды́т' ды́лык. Мк. *ср.* дерево 2; 3. резаные бревна для хаты Св.; 4. длинное бревно, которое кладется в длину всей стены Лх. Зб. *ср.* вчепа 1, дерево 3. || Шат. ды́ля — толстая доска в 3 *дм* и больше. Карл. dyl — обтесанная доска, балка.

[дымоход] дымохо́д *м.* Бд. дымоход *ср.* комин 1, стоян 2. || Бельк. дымні́ца *ib.*

[дырка] ды́рка *ж.* Рд. Ол. Мк. Бл. Зм. Зб. дзи́рка Бр. 1. оконный проем Ол. Бл. Зм. Бр.; 2. отверстие в потолке, лаз на чердак Рд. Мк. Зб.; 3. вход в погреб Рд. Мк.

[железник] желі́зник *м.* Рд. приспособление, которым подравнивают солому, когда кроют крышу, *ср.* щетка.

[желоб] жо́лоб *м.* Од., жолобо́к Рд. Гц. 1. небольшое продолговатое углубление в чем-либо Гц. Жолобо́к в брэвне́. Гц.; 2. доски, которыми прикрывается гребень соломенной, черепичной, а также гонтовой крыши Рд. *ср.* вильчик, конек 1, строп; 3. кормушка для лошади Од. Жо́лоб называ́jут' дэ кон'у́ даjу́т' обро́к. Од.

[жилина] жы́лина *ж.* Ш. верхний венец сруба. Кро́квы ста́ўлаjуцца на жы́лину Ш.

[журавель] журавэ́л' *м.* Зб. деревянная навеска, петля для двери.

[забудование] *см.* будовля.

[забудовля] *см.* будовля.

[завалинка] зава́л'анка *ж.* Рд., зава́линка Др. завалинка *ср.* призба || Карл. zawalnia *ib.*

[завалка] зава́лка *ж.* Гц. вид дверного запора (употреблялся до появления замков) || Бельк. зыва́л *ib.* Нос. зава́л *ib.* Шат. за́валка *ib.*

[завес] зави́с *м.* Рд. Мн. Св. Зд. Зб., заве́са *ж.* Лх. Хр. Олп. Гл. Др. Бл. Зм. Зс. Кч. Бд. Бр. Кн. Дв. оконная и дверная петля. Двэ́ри хо́д'ат' на завэ́сах. Кч. || Мош. zawiésy *ib.* Бельк. заве́сы *ib.* Шат. заве́сы *ib.* Карл. zawiésa *ib.*

[заветреник] *см.* ветрянка.

[заворотница] заворо́тница *ж.* Зс. доска под воротами сарая. Ў тебэ́ заворо́тница пэрэноси́лас'. Зс. *ср.* подворотница.

[загородка] за́городка *ж.* Зс. отгороженное место в хлеве для коров, свиней. За́горотка дл'а коро́ви, дл'а с'вине́j ў хлеве́. Зс.

[закрутка] за́крутка *ж.* Ол. Бл. Зм. деревянная вертушка (для запирания дверей). || Бельк. за́крутка *ib.* Нос. за́крутка *ib.* Шат. за́крутка *ib.* Карл. zakrutka *ib.*

[закрылина] закры́лина *ж.* Сп. Од. Бч. Хр., закры́лины *только мн.* Хр. Олп. закры́л'ныцы Крб. 1. две доски, которые прикрепляются по краям крыши и сходятся вверху, образуя «конек» (*см.*) Сп. Од. Бч. Крб. Хр. Олп. *ср.* ветрогоны, ветрянка 1; 2. поперечная планка крыши Крб. Хр. *ср.* ветрянка 2. || Леб. закры́лина *ib.* Шат. закры́ліна — доска, прикрепленная к концу соломенной крыши, чтобы удержать солому. Мош. zakrýlina *ib.*

[зал] за́л *м.* Крб. Олп. Др. Бл. Зм. Кн. Дв. просторная парадная комната в доме для торжественных случаев *ср.* хата. || Бельк. за́ла *ib.*

[залом] зало́м *м.* Хр. Зс. 1. постройка в виде буквы «Г» Хр.; 2. угол, образуемый плоскостями боковой стены и крыши здания Зс.

[замок] замо́к *м.* Ол. Лк. Св. Лх. Зд. Од. Бч. Хр. Олп. Др. Бл. Зс. Кч. Гц. Зб. Бр. Кн. Дв., замýк Зс. 1. замок Ол. Лк. Мк. Св. Зд. Бч. Хр. Олп. Др. Бл. Зс. Гц. Зб. Бр. Кн. Дв. Замуко́м замука́јом. Зс.; 2. способ соединения бревен в деревянной постройке Лх. Од. Зс. Кн. Ха́та зрýблена в замке́. Лх.; ◊[~ наружный] нарýжнај ~ Бл. замок, который запирают дверь снаружи; [~ внутренний] нýтренај ~ Бл., нутраны́ ~ Зс. замок, который запирают дверь изнутри. || Бельк. замо́к *ib. 1.* Стец. замо́к *ib. 1.*

[заоконица] *см.* оконица.

[запесочница] запесо́чница *ж.* Др. Гц. Кн., запэсо́шница Бл. Кч. Бр., запэсо́чины *только мн.* Олп. бревна последнего венца сруба, на которые ставятся стропила, *ср.* мурлата, ошлап. || Лыс. записо́шник *ib.*

[запечек] за́печок *м.* Зд. Хр. Олп. Кн., за́пик Рд. Мк. Св. Од. Зб., за́пэк Сп., за́пич *ж.* Од. 1. нары из досок около печи, которые раньше служили кроватью Св. Зд. Сп. Од. Зб. Спа́ли на за́печку. Зд.; 2. выступ печи, по которому влезают на печь Рд. Мк. Кн. *ср.* кипка 2, куча 2, печурка 2; 3. пространство между печкой и стеной Хр. Олп. || Бельк. за́печак *ib. 2.* Нос. запе́чек *ib. 2.* Шат. запе́чак *ib. 3.* Стец. за́пяк *ib. 1.* Карл. zapiecek — печурка.

[запорожня] за́порожн'а *ж.* Олп. доска под дверью в сарае.

[засек] заси́к *м.* Рд. Мк. Зб., засе́к Кч., заси́ка *ж.* Св. Сп., засе́ка Зс.; засе́ки *только мн.* Хр. Олп. 1. закром в амбаре Рд. Св. Сп. Заси́ки на ка́жду збýж. Рд.; 2. отсек в «стебке» (*см.*) или в «свирни» (*см.*) Мк. Хр. Олп. Зс. Кч. Там засе́ка дл'а карто́шки, бураки́ ле́жат', капýста. Зс.; 3. отсек в сарае для корма. Св.; 4. отгороженное место в сарае для крупного скота Сп. *ср.* куча 4; 5. отгороженное место, куда закладывают корм для

лошади Кч. Положы́ кон'у́ у засе́к. Кч. || Леб. засека для картофеля. Бельк. за́сік *ib. 1.* Шат. засе́к — закром. Лыс. засі͡ек 1. *ib. 2*, 2. ясли для кормления животных.

[засовка] за́суўка *ж.* Рд. Ол. Мк. Св. Зм. Зб. Бд. 1. вид дверного запора — засов Рд. Мк. Св. Зм. Зб. За́суўка мо́жэ бут' з дзе́рава або зели́за. Зб.; 2. приспособление для закрывания дымохода Бд. || Бельк. засо́ўка *ib. 1.* Стец. за́саўка *ib. 1.*

[застенок] засти́нок *м.* Мк. Зм. Зб. 1. часть стены между окнами и между углом и дверью Мк. Зб. Засти́нок, потому́, шо́ ма́лен'ка сти́ночка Мк. *ср.* простенок, холостайка; 2. пространство между печью и стеной Зм. *ср.* душник, сутки. || Карл. zaścianek — крыша.

[засторонок] засторо́нок *м.* Рд. Мк. Хр. Олп. Зм. Кч. Зб., засторо́на *ж.* Лк. 1. место для сена в сарае Рд. Мк. Хр. Олп. Зм. *ср.* подкрылок, сенник 2, шопа 1; 2. место в гумне на току для снопов, зерна Рд. Лк. Хр. Олп. Зм. Кч. Бд. Зб.; 3. отдел «коморы» (*см.*) Зб. || Шат. застаро́нак — часть сенного сарая (пуни). Лыс. засторо́нок — боковое место в клуне, где складывают снопы; Карл. zastronie — засек в амбаре.

[защепка] за́шчыпка *м.* Рд. Ол. Мк. Бл. Зм. Зб. Бр., за́шчэпка Св. Гц. 1. дверной засов, запор Рд. Ол. Мк. Бл. Зм. Гц. Зб. Бр.; 2. оконный крючок Св. || Мош. zászczepka *ib. 1.* Шат. за́шчапка — щеколда. Стец. за́шчапка — планка из металла, которой защепляется окно изнутри.

[защит] *см.* щит.

[звено] звено́ *с.* Рд. расстояние между поперечными балками, на которых держится потолок Рд. *ср.* байструк 3, кватира.

[землянка] земл'а́нка *ж.* Рд. Крб. Хр. Олп. Др. Бл. Зм. Зс. Кч. Гц. Бр. Кн. Дв., зимл'а́нка Ол. Зб. жилое помещение, сооруженное в земле или прикрытое землей. Ў земл'а́нках во ўрэ́мја войны́ жили́. Зс. У зимл'а́нках адра́зу жы́ли. Ол. || Карл. ziemlanka *ib.*

[кабан] каба́н *м.* Дв. топка русской печи.

[каня] ка́н'а *ж.* Олп. Др. Кн. Дв. прорубленное в стене четырехугольное углубление, куда вставляются концы бревен, *ср.* паз.

[карниз] карни́з *м.* Крб. Хр. Олп. Др. Бл. Зм. Зс. Кч. Бд. Кн., гарни́з Од. 1. кирпичный выступ на боковой стене печки, по которому влезают на печь Од. Крб. Хр. Олп. Бл. Зм. Кч. Бд. До́брыјі карни́зы зробы́ў пэчны́к Крб. *ср.* примурок 1, припечек 2; 2. выступ в печи, где хранят мыло, спички и пр. Карни́з — мо там мы́ло покла́с'ти, мо с'пи́чки. Зс. *ср.* бровка, брыль, коминок 2, опечье, примурок 2; 3. калевка окна Др. Кн. || Бельк. карні́з — узор на стенке под потолком.

[кватира] кваты́рка *ж.* Ш. Др. Дв., кваты́ра Зб. расстояние между потолочными балками. Ўжэ вы́белила дзве́ кваты́рки.

Др. *ср.* байструк 3, звено. || Карл. kwatera — оконная рама со стеклом; окно с двумя рамами.

[кипка] ки́пка *ж.* Бч., ко́пка Крб. Олп. 1. ямка в печи для золы и углей Крб. Олп. *ср.* кубочка, куча 3, печка, печурка 1, ушко, ямка 1; 2. углубление в стенке печи, куда ставят ногу, чтобы легче было влезть на печь Бч. Já́мочка, јак ли́зут' на пич, на кипку стано́ўл'аццa. Бч. *ср.* запечек 2, куча 2, печурка 2.

[кладовка] кладо́ўка *ж.* Лх. Крб. Хр. Бл. Зм. Ш. Кч., кладо́ваја Хр. Олп. Бл. Зм. *ср.* комора. || Бельк. кладо́ўка *ib.* Нос. кладове́нька — чулан для мелких домашних запасов.

[клеть] клет' *ж.* Хр. Олп. Бл. Бр., кл'ит' Крб. 1. особое помещение при доме или отдельная нежилая постройка для хранения продуктов и имущества Бл. Бр. *ср.* кладовка, комора, свирень 1, стебка 1; 2. помещение для зерна Крб. Хр. Олп. Стаў мишки́ з про́сом ў кли́т'. Крб. || Бельк. клець *ib.* Шат. клець — небольшой амбар для хранения зерна и различных продуктов. Мош. kleć *ib.*

[клуня] клу́н'а *ж.* Рд. Ол. Лк. Мк. Св. Зд. Сп. Крб. Хр. Олп. Зм. Зб. помещение, в котором обмолачивают хлеб и складывают снопы. В клу́н'у жы́то склада́јец'а, јаровы́је збо́жэ. Зб. *ср.* стодол. || Нос. клу́ня *ib.* Карл. kłunia *ib.*

[ключ] кл'уч *м.* Рд. Ол. Мк. Од. Крб. Др. Бл. Кк. Зм. Зс. Кч. Гц. Зб. Бр. Кн. Дв. 1. ключ для замка Ол. Мк. Од. Др. Бл. Зм. Кч. Гц. Бр. Кн. Дв.; 2. толстая деревянная палка для запирания дверей Рд. Крб. Зс. Зб. Дерев'а́ныј кл'уч. Рд. || Бельк. ключ *ib. 1.* Нос. ключ *ib. 1.* Стец. ключ *ib. 1.*

[клямка] кл'а́мка *ж.* Рд. Мк. Св. Сп. Од. Крб. Хр. Олп. Др. Бл. Кк. Зм. Зс. Кч. Бр. Кн. Дв. щеколда со скобой, с помощью которой открывают дверь. || Бельк. кля́мка *ib.* Нос. кля́мка 1. *ib.*, 2. железная задвижка. Шат. кля́мка — щеколда в дверной ручке. Стец. кля́мка — дверная ручка. Карл. klamka — засов для запирания дверей.

[клямры] кл'а́мры *мн.* Св. Хр., кл'а́мра *ж.* Хр. столбы, скрепляющие стенку. || Нос. кля́меры *ib.* Шат. кля́мар — тиски для скрепления чего-либо.

[ковенник] куве́нник *м.* Мк. Дв. угол возле печи для кочерги, ухвата и пр. *ср.* комешник, котюбник, кочережник, куток 2, угол 2.

[козлы] ко́злы *только мн.* Рд. Зд. Сп. Кч. Кн. Крб., кы́злы Св. Зб., казлы́ Олп., ко́зел'цы Хр., ко́злик *м.* Зс., прыкоз'о́лки Од. Бч. крестообразно скрепленные рейки, используемые для удержания соломы на крыше или стоге от ветра. Ко́з'лики зве́рчвајут' и кладу́т' на соло́му шоб держа́лас'. Зс. *ср.* повязь. || Бельк. ко́злы — приспособление для распиливания бревен. Шат. ко́злы — приспособление для распиливания бревен. Карл. kozły — крестообразные стропила на крыше.

[козырек] козыро́к *м.* Рд. Мк. часть крыши внутри фронтона *ср.* коробка 2. || Карл. kozyrek — крыша.

[колодезь] коло́дез' *м.* Лх. Бч., коло́д'аз' Сп. колодец. || Бельк. кало́дзіж *ib.* Нос. коло́дзежъ *ib.* Шат. кало́дзіж *ib.* Стец. кало́дзісь *ib.* Лыс. кало́дец *ib.*

[комешник] каме́шник *м.* Бл. Зм. Кч. Бр., ове́шник Др. Кн. угол (обычно возле печи), где стоят кочерга, ухват и пр. Кочэрга́ стоји́т' ў каме́шнику Бл. *ср.* котюбник, кочережник, ковенник, куток 2, угол 2.

[комин] ко́мин *м.* Рд. Мк. Св. Лх. Зд. Сп. Од. Хр. Др. Бл. Зс. Кч. Бд. Зб. Бр. Кн. Дв., ко́мын Хр., ко́мэн Крб. 1. дымоходная труба Рд. Мк. Зд. Хр. Др. Зс. Кч. Бд. Зб. Бр. Кн. Дв. Дым у ко́мин уго́ру идзе́. Кн. Трэ́ба вы́тэрти ко́мина, бо са́жы там мно́го. Зб. *ср.* дымоход, стоян 2; 2. часть дымохода над крышей Св. Лх. Сп. Од. Зс. Зали́з на вэ́рх на стры́ху до ко́мин'а. Сп. || Леб. ко́мин *ib. 1.* Бельк. ко́мін *ib. 1.* Нос. ко́мин *ib. 1.* Шат. ко́мін *ib. 1.* Стец. ко́мін *ib. 1.* Лыс. ко́мен *ib. 1.* Карл. komin *ib.*

[коминок] ками́нок *м.* Од. Ш. Кч., комино́к Бл. Зб., коми́нок Зс., ко́менок Лх. 1. часть «припечка» (*см.*), где жгли лучину для освещения Лх. Од. Бл. Ш. Зс. Кч. Роскрути́ коми́нка да зас'вети́. Зс.; 2. карниз печи Лх. Воз'ми́ запа́лкы на коминку́. Зб. *ср.* бровка, брыль, карниз 2, опечье, примурок 2. || Бельк. камі́нак — место в печи, куда выгребают золу и угли. Нос. коми́нок — очаг перед печью в простых избах. Шат. ко́мінак — очаг при кухонной печке. Стец. камінок — выступ в верхней части печи, куда кладут мелкие вещи: мыло, спички и др.

[комора] комо́ра *ж.* Рд. Ол. Св. Зд. Сп. Од. Др. Бл. Кк. Зс. Зб. Дв., коми́рка Мк., кому́рка Лк., комы́рка Крб. чулан, часть сеней, отгороженная для хранения продуктов и одежды. В комо́ры храни́ц'а зэрно́, са́ло и вс'а́ка вс'а́чына. Мк. При се́нцах комо́ра је, це склад спецыја́л'ны. Зс. *ср.* кладовка, клеть 1, свирень 1, стебка 1. || Бельк. камо́ра *ib.* Нос. комо́ра *ib.* Шат. камо́ра *ib.* Стец. камо́рка *ib.* Мош. kamóra *ib.* Карл. komora 1. отдельное помещение, которое сдается жильцам, 2. помещение у богатых для хранения одежды.

[конек] кон'о́к *м.* Мк. Св. Крб. Хр. Кч. Бд. Зб. Дв. 1. верх крыши, где сходятся скаты Крб. Мк. Св. Хр. Кч. Бд. Зб. Дв. *ср.* вильчик, желоб 2, строп; 2. доски, приделываемые на переднем торце крыши для украшения Зс.

[коробка] коро́бка *ж.* Крб. Др. Бл. Кк. Кч. Гц. Зб. Дв., куро́бка Мк. 1. коробка (дверная или оконная) Мк. Крб. Бл. Кч. Зб. У дзерэвја́ној ха́ти вушаки́ на о́кна ўстаўл'а́јуцца, а ў кирпи́чној — коро́бка. Кч. Две́ры чып л'а́јуца до коро́бки. Зб. *ср.* скрыня 1; 2. часть крыши внутри фронтона Др. Гц. Кн. Дв. *ср.* козырек; 3. конек крыши Бл.

[коровник] коро́ўник *м.* Кч. коровник. У каро́ўнику је кормýшка. Кч. || Нос. коро́вница *ib.* Стец. каро́ўнік *ib.*

[коротыш] каратыш *м.* Зм. короткое бревно.

[корытце] корыццэ *с.* Бр. вырезанный в шалевке неглубокий паз (шириной в 2 *см*).

[костер] кос'т'о́р *м.* Рд. Мк. Св. Зд. Од. Зб., кост'о́р Крб. Олп., костјо́р Хр. сложенная из дров или бревен поленница *ср.* шурка.

[косяк] кос'а́к *м.* Бл. Кч. Бр., коси́на Гц. дверной или оконный косяк *ср.* ушак. || Нос. кося́к *ib.*

[котух] котýх *м.* Зд., кот'ýх Од. небольшая постройка для птицы. Прыробл'ý до клýни котуха́, бо нема́ дэ кýром сиди́ты. Од. *ср.* будочка 1, курятник. || Нос. котýх — огороженное место для наседок. Шат. катýх *ib.* Стец. катýх 1. *ib.*, 2. про плохую постройку, 3. отгороженное место в погребе для овощей. Карл. kotuch *ib.*

[котюбник] кот'ýбнык *м.* Рд. Ол. Мк. Св. Лх. Сп. Од. Зб. угол, где ставят ухват, кочергу и др. Поста́ў кот'убý ў кот'ýбнык. Зб. *ср.* комешник, кочережник, ковенник, куток 2, угол 2.

[кочережник] кочэ́рэжнык *м.* Хр., кочэры́жнык Крб. угол в избе, где ставят кочергу, ухват. Поста́ў чэплыгý у кочэры́жнык. Крб. *ср.* комешник, котюбник, ковенник, куток 2, угол 2.

[крижевница] крыжэ́ўница *ж.* Од. верхний косяк в дверях.

[кроква] кро́ква *ж.* Ол. Мк. Св. Лх. Зд. Сп. Од. Крб. Др. Бл. Зм. Ш. Зс. Кч. Гц. Бд. Кн. Дв., кро́квина Од., кро́хва Бр., кро́квы *только мн.* Хр. Олп. стропило. На кро́квах дзе́ржыцца кры́ша. Кч. *ср.* стропило. || Леб. кро́квы *ib.* Бельк. кро́ква *ib.* Шат. кро́хва *ib.* Мош. krókwy *ib.* Карл. krokwa *ib.*

[кругляк] кругл'а́к *м.* Ол. Др. Бл. Зм. Зс. Бр. Кн. Дв. окоренное бревно. || Нос. кругля́к — круглый обрубок дерева. Шат. кругля́к — отрезок бревна.

[крыльцо] крыл'цо́ *с.* Крб. Кк. Др. крыльцо дома *ср.* ганок. || Стец. крыльцо́ — пристройка перед входом в сени, которая имеет лавку и крышу.

[крышка] кры́шка *ж.* Ол. Крб. Др., кришка Зс. приспособление для закрывания входа в подвал.

[крюк] крук *м.* Рд. Ол. Мк. Зс. Зб., кручо́к Рд. Ол. 1. крюк, на который подвешивается дверь Рд. Ол. Мк. Зс. Зб. Крукы́ ўбива́јуцца ў сто́ўп, зави́сы до двэрэ́ј прыбива́јуцца гозд'а́мы. Зб.; 2. часть «навеса» (*см.*) Зб.; 3. толстый металлический стержень с загнутым концом Рд. Ол. Кручо́к убива́јец'а ў вуша́к, дзе кл'а́мка. Од. || Бельк. кручо́к *ib. 3.*

[кубочка] кýбачка *ж.* Од., кы́бка Од., ко́бка Бд., кýбарочка Лх. ямка в печи для золы, горящих углей *ср.* кипка 1, куча 3, печка, печурка 1, ушко, ямка 1.

[кулешня] кулэ́шн'а *ж.* Св., кулéшэн'ка Мк., колéшн'а Мк. 1. помещение для дров Св. *ср.* поветь 1, шопа 5; 2. небольшая

пристройка к сараю для хранения сельскохозяйственного инвентаря Мк. *ср.* возовня, поветь 2, подмур, подповеть, шопа 3.

[куль] кул' *м.* Крб., ку́лик Зс. связанные пучки соломы, которыми кроют крышу. Jéс'ли ку́ликами кри́јут', то с того́ са́мого ку́лика бэрэ́цца ча́с'т' соломи да јéју привја́звајецца вон до ла́ты. Зс.

[курень] курэ́н' *м.* Бч. Бл. Ш. Бр., кур́ын' Од. шалаш, сторожка. Курэ́н' на боло́ци, колы́ ко́с'ац'. Бр. || Бельк. курэ́нь *ib.* Лыс. курі͡ень 1. дымовая труба, 2. место, где летом варят еду, 3. место в селе, где молодежь проводит свободное время. Мош. kuréń *ib.*

[курятник] кура́тник *м.* Од. Хр. Кч., кур'а́тнык Рд. Олп., кур'а́тник Хр., кура́тнык Крб., ку́рнык Мк. помещение для домашней птицы. Jды́ на ку́рнык ј прынесы́ па́ра јајéц. Мк. *ср.* будочка 1, котух. || Стец. кура́чнік *ib.*

[кут] кут *м.* Кк. Др. Дв. красный уго́л в хате, где вешают образа и принимают гостей, *ср.* покуть, покутный угол. || Бельк. кут. *ib.* Нос. кут 1. угол внутри избы, 2. передний угол в избе под образами.

[куток] куто́к *м.* Рд. Ол. Мк. Зд. Сп. Зм. Зс. Кч. Зб., куто́чок Олп. 1. угол дома (снаружи и изнутри) Рд. Ол. Мк. Зд. Сп. Зм. Зс. Кч. Зб. *ср.* угол 1; 2. угол в хате, где ставят кочергу, ухваты и пр. Олп. *ср.* комешник, котюбник, кочережник, ковенник, угол 2; 3. угол, где ставят посуду Зс. *ср.* угол 3; ◇ [~ покутный] поку́тниј ~ Зб. угол в хате, где вешают образа и принимают гостей, *ср.* кут, покуть; [вилочный ~] вило́шни ~ Зс. угол, где ставят орудия, которыми пользуется хозяйка, работая у печи. || Нос. куто́к — укромное место, уголок. Шат. куто́к *ib.* Карл. kąt *ib. 2.*

[кухня] ку́хн'а *ж.* Ол. Лк. Мк. Лх. Сп. Од. Бч. Крб. Хр. Олп. Др. Бл. Зм. Зс. Кч. Кн. Дв. часть теплого помещения, где стоит печь и готовят пищу. || Нос. кухéнка *ib.* Стец. ку́хня *ib.* Карл. kuchnia *ib.*

[куча] ку́ча *ж.* Рд. Ор. Лк. Мк. Зс. Зб., ку́чка Мк. Св. Зд. Сп. Од. Бч. Крб. Др. Зм. Зс. Кч. Зб. Бр. Дв. 1. узкое пространство под русской печью Крб. Др. Зм. Бр. Дв. *ср.* подпечье; 2. углубление в стене печи Мк. Зб. Становы́с' на ку́чку и ли́з' на пич. Зб. *ср.* запечек 2, кипка 2, печурка 2; 3. ямка в печи для золы и горящих углей Рд. Мк. Зб. *ср.* кипка 1, кубочка, печка, печурка 1, ушко, ямка 1; 4. перегородки в сарае для домашних животных Рд. Ор. Лк. Мк. Св. Зд. Сп. Од. Бч. Зб. *ср.* засек 4; 5. приспособление под печью для кур Зс. Зимо́ју курéј ў ку́чци держа́т'. Зс. *ср.* подпечье. || Карл. kucza *ib. 1, 4.*

[лата] ла́та *ж.* Рд. Мк. Св. Лх. Зд. Сп. Од. Крб. Др. Бл. Зм. Ш. Зс. Кч. Бд. Зб. Кн. Дв., ла́ты *мн.* Хр. Олп. жерди на стропилах, служащие для крепления кровли. На кро́квы прыбива́јуц'а

ла́ты. Св. || Бельк. ла́та *ib.* Нос. ла́та *ib.* Шат. ла́та *ib.* Карл. lata — жердь.

[легар] лега́р *м.* Гц., лига́рэ *обычно мн.* Рд. Ор. Ол. Мк. Зд. Зб., леге́р *м.* Кч., ла́га *ж.* Ш. Гц. Дв. поперечные бревна, на которые настилают пол. Ла́га перагни́ла, трэ́ба перанаўл'а́ц', но́ву кла́с'ци. Ш. *ср.* брус 2. || Стец. ляга́р *ib.* Карл. legar *ib.*

[ледовня] л'адо́ўн'а *ж.* Бч. Крб. Хр., л'одо́ўн'а Зс. Кч. место для хранения льда, холодильник. Л'адо́ўн'а дл'а молока́, с'мета́ны, ма́сла, але за́рэ jejé не ро́бл'ат'. Кч. Л'одо́ўни не ро́бл'ат' пра́мо ў‿бу́рт насы́пл'ут' л'од да прикри́јут' пи́рсоју. Зс. || Бельк. лядо́ўня *ib.*

[лежак] лежа́к *м.* Кч. Бд., лижа́к Зд., лэжакы́ *мн.* Олп. горизонтальная часть дымохода, которая находится на чердаке. На лежаку́ цэгли́на лежи́ц'. Кч. || Бельк. ліжа́к *ib.* Шат. ляжа́к *ib.*; Стец. ляжа́к 1. *ib.*, 2. печка в виде горизонтальной плиты, на которой спят. Карл. leżak *ib.*

[лестница] ле́сница *ж.* Лх. Олп. Бл. Зм. Зс. лестница. Де́лајут оби́чно ле́сницу по стре́си до ко́мина. Зс. *ср.* драбина 1, 2, ребрина 1, стремина 1. || Бельк. ле́сьвіца *ib.* Шат. ле́ска *ib.*

[лех] л'о́х *м.* Рд. Ол. Лк. Мк. Од. Бч. Крб. Хр. Олп. Бл. Зм. Зс. Кч. Зб. Бр. погреб под полом в доме для хранения овощей. В л'о́хови капу́ста де́ржыц'а в ды́жках, карто́шка и вс'у зи́му нэ замэ́рзнэ. Рд. Была́ jе́мка л'ох называ́јеца, там булы́ карто́плы, тоже са́мо по́греб. Од. *ср.* погреб. || Карл. loch *ib.*

[лопатка] лопа́тка *ж.* Мк. Олп., лопа́точка Рд. Зб., лопа́та Сп. Хр. 1. специальная дощечка для подравнивания соломы на крыше Мк. Сп. Хр. Олп. Зб.; 2. язычок «клямки» (*см.*) Рд.

[маентак] мајо́нток *м.* Лх. имение. Мајо́нток — па́нске жыли́шчэ. *ср.* садиба, усадьба. Лх. || Бельк. мае́нтык *ib.* Нос. мае́нток *ib.* Шат. маѐнтак *ib.* Карл. majątek — богатство, сокровище.

[мата] ма́та *ж.* Кч. плетень из соломы для утепления дверей и окон. || Бельк. ма́та *ib.* Шат. ма́та *ib.*

[мосток] мосто́к *м.* Бч., мо́стик Од., помосто́к Св. Зб., помосто́чок Рд. ступеньки перед входом в дом *ср.* всходы, ганок 2, приступки, ступеньки. || Карл. pomost — деревянный пол.

[мурлата] мурла́та *ж.* Лк. Мк. Св. Зд. Сп. Од. Хр. Зб., мурла́ты *только мн.* Крб. Хр. Олп. верхний венец сруба, на который ставятся стропила. На мурла́тах ста́ўл'ат' кро́квы Мк. *ср.* запесочница, ошлап. || Бельк. мурла́та *ib.* Лыс. мурла́та — верхняя балка в стене строения, к которой прикрепляются стропила. Карл. murłat *ib.*

[навес] наве́с *м.* Крб. Зс., навэ́с Лх. Бд., поднаве́с Хр. навес. До ха́ты прыстро́јит' навэ́сик. Бд. Наве́с збо́ку хле́ва ста́вицца. Зс. || Бельк. наве́с *ib.* Лыс. наве́с — помещение для сельскохозяйственного инвентаря.

[наголовень] на́головен' *м.* Др. Дв. перекладина между «ушаками» (*см.*) *ср.* подушка, шапка 1.

[наличник] нали́чник *м.* Зм. оконный, дверной наличник. || Бельк. налі́шніі 1. *ib.*, 2. оконицы с резьбой.

[насомач] насо́мач *м.* Рд. короткое бревно, которое кладется в простенках между окнами, *ср.* байструк 1.

[небо] не́бо *с.* Др. Зм. Кн., поднебе́нне Мк., поднебэ́нэ Хр. верхняя часть свода русской печи. || Бельк. нёба *ib.* Шат. паднябе́ньне *ib.* Стец. паднябе́нё *ib.* Лыс. не́ба *ib.*

[обаполок] *см.* ополок.

[обора] обо́ра *ж.* Од. убо́ра Св. загороженное место возле сарая для скота. Коро́ва прышла́, стоји́т' на обо́ры, иди́ загони́ ў хли́ў. Од. || Нос. обо́ра — скотный двор. Шат. або́ра — большой хлев в именьи. Карл. oЬora — постройка для скота.

[обрешетка] обраш́отка *ж.* Гц., обрэш́отка Кн. прибиваемые к стропилам доски (под черепицу, шифер), *ср.* подкозырек, поперечка, пояс.

[обрус] обру́с *м.*, обру́с'е *с.* Мк. бревно в стене, на котором лежит балка.

[обчистка] обчы́стка *ж.* Бд. очистка дерева от коры.

[овчарник] оўча́рник *м.* Бд. хлев для овец. || Шат. аўча́рнік *ib.* Лыс. овча́рка — колхозное помещение для овец.

[огород] огоро́д *м.* Од., гуро́д Св. приусадебный участок возле дома. Огоро́д — де карто́пли, жи́то. Од.

[огородчик] огоро́дчик *м.*, огородэ́т Рд., огори́дчык Мк. палисадник. В огори́дчыку кв'аты́ са́д'ат'. Мк.

[одрина] одри́на *ж.* Бр. хлев для коров и овец. || Леб. одри́на — помещение для телеги, саней и т. д., а также для хранения корма для скота. Нос. одри́на 1. сарай для летнего ночлега, а зимой — для сена, 2. сарай при гумне для складывания соломы или снопов. Шат. адры́на — холодная постройка для складывания сена и соломы. Карл. odryna — помещение для сена.

[окапа] ока́па *ж.* Зб. часть крыши для стока воды (нависает над стеной) *ср.* стреха 1. || Карл. okap *ib.*

[окно] окно́ *с.* Рд. Св. Лх. Зд. Од. Крб. Хр. Олп. Бл. Зм. Ш. Зс. Кч. Зб. Дв., окэ́нцэ Мк. Лх. Сп. Хр. Зм. Зс. Кч. Зб. Бр., око́нцэ Крб. Олп., вукно́ Мк. Бр. окно. Тэ окэ́нцэ дл'а с'вэ́та Зс. Вукно́ на дз'ви́ полови́ни. Мк.; ◇ [внутреннее ~] ну́трэноје ~ Олп. Дв. окно внутри дома; [подвойное ~] о́кна подво́јнэ Хр. Олп. Зс. вторые рамы, вставляемые на зиму. Дл'а подво́јных окон је кос'ак у вушаку́. Зс. || Стец. акно́ 1. *ib.*, 2. проход в яму, где хранят зимой картофель. Карл. okno *ib.*

[оконица] окани́ца *ж.* Бл., акани́ца Кч., око́н'ница Олп. Зс. Др. Кн. Дв., завоко́ныца Св., заоко́ница Сп., ко́ницы *мн.* Мк., око́н'ници Зд. Зм. Бр., око́нныци Крб., око́ницы Рд., око́ници Зб.

ставни. Закры́ц' аканицы Кч. *ср.* ставня. || Нос. оке́нница *ib.* Шат. аканіца *ib.* Стец. акяніца *ib.* Лыс. вакéнніца *ib.*

[окорка] око́рка *ж.* Бд. очистка дерева от коры. Око́рку де́лајут', штоб чы́стоје де́рэво було́. Бд.

[опечка] опи́чка *ж.* Зд. Сп. фундамент печи. || Шат. апе́чак *ib.*

[опечье] опе́ч'је *с.* Дв. карниз печи *ср.* бровка, брыль, карниз 2, коминок 2, примурок 2. || Леб. опе́чье — деревянный сруб, на который ставят печь.

[оплатва] опла́тва *ж.* Рд. отесанное бревно, которое кладут в последний венец сруба над балками. || Карл. oplatwa *ib.*

[оповзник] апо́ўз'ник Бд., апо́ўзник Ш., апо́ўзн'ак Др. Дв., апо́ўзина *ж.* Зс. апо́ўзники *мн.* Бл. Зм. свитые ветки или жерди, используемые для удержания соломы на крыше. Апо́ўз'ник прыкла́двајецца, штоб вэ́ц'ор не скида́ў сало́му. Бд. *ср.* дубец, перевесло, перевинок, перевить, переплетина, примицы. || Шат. апо́ўзіны — скрученные ветки, которые кладут на вершину стога.

[ополок] апо́лок *м.* Св., пи́лок Св., оба́полок Бч. доска-горбыль. Гэ́то обры́зок од до́скы Бч. || Шат. апо́лак — горбыль, плоско-выпуклая доска. Мош. arółki *ib.* Карл. orołek *ib.*

[острешить] остра́шит' *сов.* Зс. покрыть хату соломой. Ўжэ́ јтого́ бо́ка остра́шили. Зс.

[острешник] остры́шнык *м.* Рд., остры́швэнык Сп. нижний ряд соломы на крыше.

[отлив] отли́ў *м.* Бл. Кч. Гц., отли́вы *только мн.* Олп. 1. выступ на крыше, по которому стекает вода Бл. Кч. Гц.; 2. *только мн.* защитник, который закрывается бревнами и является продолжением задней или передней стены Олп.

[отрама] *см.* трам.

[официат] охвицијáт *м.* Гц. *см.* фициат.

[очепы] о́чэпы *мн.* Олп. навес, который является продолжением хлева.

[ошалевка] обшали́ўка *ж.* Ол., обшал'ўўка Лк. обивка досками.

[ошлап] ошла́п *м.* Хр. бревна в последнем венце сруба *ср.* запесочница, мурлата.

[паз] пас *м.* Рд. Ол. Мк. Зд. Сп. Од. Олп. Др. Бл. Зм. Зс. Кч. Гц. Бд. Зб. Бр. Кн. Дв. паз. На́да вы́робыты па́за в ушако́вы и впусты́ты па́л'цы. Мк. *ср.* каня. || Бельк. паз *ib.* Шат. паз — щели между бревнами.

[палец] па́лец *м.* Рд. Мк. Од. Крб. Хр. Олп. Гл. Др. Бл. Зм. Зс. Кч. Бд. Зб. Бр. Кн. Дв. выступ в бревне, который заходит в проем «ушака» (*см.*). Брэ́ўно́ шчэ́сајут', штоб па́л'цы захо́дзили ў пазы́. Кч. || Шат. па́лец. *ib.*

[паль] пал' *м.* Св. бревно, вкопанное в грунт и служащее опорой постройки. Ха́та стоји́т' на дубо́вых па́лех. Одэ́н пал'. Св. || Карл. pal, pala — свая, кол. Нос. па́ля — свая.

[паркан] парґа́н *м.* Бч. забор из досок. Парґа́н з до́сок, воны́ прыбива́јуцца до жэрд'а́. Бч. || Бельк. парка́н — ограда. Нос. парка́н — забор из бревен. Шат. парка́н — бревенчатый забор. Стец. парка́н *ib.* Карл. parkan — забор.

[пациат] *см.* фициат.

[перевесло] пэрэве́сло *с.* Рд. Мк., пэрэ́висло Бч. жгут из соломы, которым привязывают снопы, когда кроют крышу. Пэрэ́весла бува́јут' с соло́мы. Мк. *ср.* дубец, оповзник, перевинок, перевить, переплетина, примицы. || Бельк. пяре́вісла *ib.* Нос. перевя́сло *ib.* Шат. перавясло́ *ib.* Мош. perewieslo *ib.*

[перевинок] перевини́к *м.* Крб. *см.* примицы.

[перевить] пэрэ́вит' *ж.* Олп. *см.* примицы.

[передпечек] пэрэдпи́чок *м.* Зд. стена напротив печи, обычно с окном.

[передпечье] *см.* припечек.

[переплетина] пэрэпл'о́цина *ж.* Бд, пэрэпл'о́т *м.* Бд. жердь, прутья, служащие для крепления пучков соломы на крыше. Прыўја́зваје пэрэпл'о́цину. Бд. *ср.* дубец, оповзник, перевесло, перевинок, перевить, поплетина, примицы. || Шат. перапле́т — часть забора между столбами-решетинами.

[печка] пе́чка *ж.* Зс. Кч. Дв. боковое углубление в печи для золы и углей. У пе́чку жар и по́пел загрэба́јуц'. Кч. *ср.* кипка 1, кубочка, куча 3, печурка 1, ушко, ямка 1.

[печурка] п'ачу́рка *ж.* Ш. Бд., п'ачо́рка Ш. Бд., пэчу́рка Рд. 1. ямка в печи для золы и углей Ш. Бд. *ср.* кипка 1, кубочка, куча 3, печка, ушко, ямка 1; 2. углубление в стенке печи, куда ставят ногу, чтобы легче было влезть на печь, а также для сушки чего-либо Рд. Ва́с'а, положы́ ону́чы в пэчу́рку Рд. *ср.* запечек 2, кипка 2, куча 2. || Бельк. пячу́рка — при печке маленькая печка. Нос. печу́рка *ib.* Шат. пячу(о́)рка — небольшая духовочка в печи на уровне начала дымохода; Стец. пячо́рка *ib.*

[печь] пэч *ж.* Св. Хр. Олп. Бл. Ш. Зс. Кч. Бр., пич Рд. Мк. Од. Крб. Зб. печь. Затопи́ц' у пэ́чы. Кч. Сы́п жы́то на пич, нэха́ј вы́сохнэ. Крб. || Бельк. печ *ib.* Стец. печ *ib.* Мош. piecz *ib.* Карл. pieczka *ib.*

[плашка] пла́шка *ж.* Бр., пла́ха Зс. расколотое бревно. || Бельк. пла́шка *ib.* Шат. пла́шка — половинка от полена дров *ib.*

[плетень] плете́н' *м.* Мк. Од. плэц'а́ныk Сп. Бч. 1. плетеная из лозы пристройка к сеням для кур Мк. Од. Бч.; 2. ограда из лозы Сп. || Бельк. пляце́нь — забор. Шат. пляце́нь — забор. Стец. плятня́к — вид ограды из вбитых в землю кольев, оплетенных ветками. Лыс. плети́нь — забор из лозы.

[плитка] пли́тка *ж.* Зб. низкая «стреха» (*см.*).

[плот] плот *м.* Зд. Сп. Бл. Зм. Ш., плит Ор. Бч. забор из жердей. || Леб. плот — общее название загородки. Нос. плот — бревенчатая изгородь. Шат. плот *ib.* Стец. плот. *ib.*

[побудова] *см.* будовля.

[повал] пова́л *м.* Рд. Ор. Лк. Мк. Зб., пува́л Св. потолок. Про́стыj пова́л. Рд. *ср.* столь. || Карл. powała — крыша. Мош. powála *ib.*

[поветь] пове́т' *ж.* Крб. Хр. Олп. Зс., пова́ц' Кч., пови́ц' Сп., пове́тка Бл. Ш., пови́тка Зм., пове́тн'а Рд. Од. 1. навес для дров Рд. Сп. Од. Олп. Бл. Зм. Ш. Кч. Пова́ц' дл'а дро́ў прыробл'а́jецца. Кч. *ср.* кулешня 1, шопа 5; 2. постройка без стен для сельскохозяйственного инвентаря Хр. Олп. Зс. И плу́г и во́з ўсе́ було́ ў пове́ти. Зс. *ср.* возовня, кулешня 2, подмур, подповеть, шопа 3. || Леб. пове́ть — навес. Бельк. паве́ць — навес. Лыс. пове́тка — навес, помещение для сельскохозяйственного инвентаря. Мош. powieć' — навес, крытый соломой.

[повязь] пи́ўзэ *с.* Од., пи́ўзэнэ Лх., по́ўзан'а Зд. Сп., пры́ўзэ Мк. колья, которые привязывают к соломенной крыше, чтобы ветром не разносило солому, *ср.* козлы.

[погреб] по́грэб *м.* Ол. Од. Крб. Олп. Зс. Кч. Бр., по́гриб Крб., по́граб Ш. погреб *ср.* лех. || Бельк. по́грэб *ib.* Нос. по́греб *ib.* Мош. póhreb *ib.*

[под] пуд *м.* Дв. под печи. || Бельк. под *ib.* Шат. под *ib.* Стец. спот *ib.* Лыс. пу̂од *ib.* Мош. pod *ib.*

[подбородье] пу°дбору́°де *с.* Рд. выступ в стропиле, которым оно прикрепляется к «мурлате» (*см.*), *ср.* борода.

[подвалина] подва́лина *ж.* Лх. Сп. Од. Бл. Кч. Бр. Кн., пудва́лка Рд. Лк. Мк. Св. Зб., пудва́лина Бл. Зм. Дв., пидва́лина Кч. Гц., пидва́ла Зс., пудва́лок *м.* Зб., подва́л Др., подва́лины *только мн.* Крб. первые четыре бревна сруба. Подло́га на подва́линах. Сп. *ср.* подошва, подруба. || Карл. podwalina *ib.*

[подворок] подву́рок *м.* Од., пудво́рок Зб., подвы́рjе *с.* Од. место около хаты, обнесенное забором, *ср.* двор. || Бельк. падво́р'я *ib.* Карл. podwórek *ib.*

[подворотница] подваро́тница *ж.* Рд. Мк. Св. Бл. Зм. Кч. Зб. Бр. *см.* заворотница. Пудворо́тница — штоб наво́с не випада́ў. Кч. || Бельк. падваро́тня *ib.* Нос. подворо́тница *ib.* Шат. падваро́тніца *ib.* Стец. падваро́тніца *ib.*

[подганок] пудга́нок *м.* Рд. крытое крыльцо *ср.* ганок 1.

[подкозырек] подкозыро́к *м.* Мк. прибиваемые к стропилам доски (под черепицу, шифер) *ср.* обрешетка, поперечка, пояс.

[подкрылок] подкры́лок *м.* Бл. место в сарае, куда складывают сено, *ср.* засторонок 1, сенник 2, шопа 1.

[подлога] пудло́га *ж.* Рд. Ол. Лк. Мк. Св. Лх. Зд. Од. Бч. Др. Зм. Зс. Зб. Бр. Кн. Дв., подло́га Сп. Др. Бд. Кн., падло́га Бл. Ш. пол. Пудло́га дошча́таjа. Лк. *ср.* пол. || Леб. подло́га *ib.* Бельк. падло́га 1. *ib.*, 2. подо-

конник. Нос. подлóга *ib.* Шат. падлóга *ib.* Стец. падлóга *ib.* Карл. podloga *ib.*

[подложина] пудлóжина *ж.* Зб. половица, доска в полу. Ах, погнылá однá вжэ пудлóжина. Зб. *ср.* половица.

[подмур] пóдмур *м.* Рд. небольшая пристройка к сараю для сельскохозяйственного инвентаря. Повóзка ў пóдмур вставл'áјецца, шоб не мóкла. Рд. *ср.* возовня, кулешня 2, поветь 2, подповеть, шопа 3.

[подмуровка] подмурыўка *ж.* Мк. Зб., подмурóўка Рд., пудмурóўка Св., подмурýўка Лк., подмурыўка Ол., подморóўка Гц. цементный или кирпичный фундамент дома *ср.* фундамент, штандар 1. || Бельк. падмýрак *ib.* Нос. подмурóвка *ib.* Шат. падмурóўка *ib.* Стец. падмурóўка *ib.*

[подмурок] пудмýрок *м.* Мк. небольшая пристройка к сараю. || Карл. podmurek — часть крыши, свисающая над крыльцом.

[поднавес] *см.* навес.

[поднебенье] *см.* небо.

[подошва] подóшва *ж.* Св. Бч. первые четыре бревна сруба *ср.* подвалина, подруба.

[подпечье] подпэ́чје *с.* Бл. Ш. Бд. Кн., пудпэ́чје Др. Кч. Дв., пудпи́ччэ Мк. Зб., подпéчча Лх., пýдпич *ж.* Рд., подпи́ч Од., подпéчник *м.* Олп., подпэ́чок Хр. место под русской печью (для кур). Курэ́ј зимóју заган'áјуц' ў пудпéчје. Кч. *ср.* куча 1, 5. || Бельк. подпéчча *ib.* Нос. подпéчче *ib.* Шат. падпéчак *ib.* Мош. padpiéczcze *ib.* Карл. podpieczek *ib.*

[подповеть] подповéт' *ж.* Сп., пудповéт' Зд., пудповéтка Сп. навес для сельскохозяйственного инвентаря *ср.* возовня, кулешня 2, поветь 2, подмур, шопа 3. || Стец. патпавéтка *ib.*

[подприпечек] *см.* припечек.

[подруба] подрýба *ж.* Зд. Сп. Крб., пудрýба Од., подрýбок *м.* Кн., подрýбы *только мн.* Олп. первый венец сруба *ср.* подвалина, подошва. || Бельк. подрýб — нижнее бревно в постройке. Нос. подрýб — подведение новых бревен вместо сгнивших. Шат. падрýба — нижнее бревно в строении.

[подстрешье] подстры́шша *с.* Бр., подстрэ́ше Хр. место под выступающим краем крыши. || Шат. падстрэ́шнік — место под крышей «пуни», служащее для временного складывания снопов, соломы и пр. Карл. podstrzesze *ib.*

[подушка] подýшка *ж.* Рд. Перекладина между «ушаками» (*см.*) над дверью *ср.* наголовень, шапка 1.

[подшивка] подшэ́ўка *ж.* Сп. доски, которые подшиваются снизу к крыше у фронтона. Подшэ́ўка под пацијáтом. Сп. || Карл. podszewka — пол.

[подщитник] *см.* прищиток.

[покот] поки́т *м.* Лх. Од. Бч. Крб., покýт Зд. Сп., покóт Од. потолок, чердак. Достáў головóју до покóта. Поли́з на поки́т. Од. *ср.* гора, чердак.

[покуть] пóкут' *ж.* Зд. Сп. Од. Бч. Бл. Зм. Ш. Зс. Кч. Бр., пóкутте *с.* Крб. Хр. передний угол в доме, где висят иконы и сажают почетных гостей, *ср.* кут, покутный угол. || Бельк. пóкуць, пóкут *ib.* Нос. пóкуць *ib.* Карл. pokucie *ib.*

[пол] пóл *м.* Крб. Др. Кч. Бр. Кн. Дв. пол *ср.* подлога; ◊ [~ черный] чóрны ~ Ол. Гц. Дв., чорнопóл Олп. черный пол. Чóрны пол, то з'нúзу чóрны жýжэл' Гц.

[полатки] палáтки *только мн.* Кч. настил в хлеве, заменяющий потолок. Лéз' на палáтки, скúн' сéна корóви. Кч. *ср.* вышки. || Нос. палáтки — полки, сделанные под потолком, для сушки чего-либо. Шат. палáтки — палати, которые подвешиваются к стене на высоте кухонной печки. Стец. палáткі — прибитые над током жерди в гумне, на которые кладут снопы.

[полено] пулúна *с.* Бл. Зм., полéно Гц. бревно. || Шат. палéньне — поленья.

[полик] пóлик *м.* Бл. Ш. Кн. настил из досок около печи *ср.* примостье || Леб. пол *ib.* Бельк. пол — настил из досок, заменяющий кровать. Шат. палóк *ib.* Мош. pol *ib.*

[полица] полúц'а *ж.* Рд. Мк. Зб., полúца Од. Др. Дв. 1. полка на стене около печи Рд. Мк. Зб.; 2. настенный шкафчик для посуды Од. Др. Дв. На полúц'у сол' стáўл'ат', збанкá молокá кúслого. Рд. || Бельк. палíца *ib. 1.* Нос. полúца *ib. 1.* Шат. палíца *ib. 1.* Карл. polica *ib. 1.*

[половица] половúца *ж.* Зд. одна доска пола *ср.* подложина. || Бельк. палавíца *ib.*

[половник] полóўнык *м.* Мк. место для хранения половы.

[помосток] *см.* мосток.

[помыйник] помы́јнык *м.* Рд. Мк. Зб. угол в хате, где ставят посуду. Постáў ведрó в помы́јнику. Зб. *ср.* водяник.

[поперечка] поперэ́чка *ж.* Бр. отесанная поперечная жердь к стропилам *ср.* обрешетка, подкозырек, пояс. || Мош. papiereczka *ib.*

[поплетина] поплéцина *ж.* Др. Кн. жердь для закрепления пучков соломы на крыше *ср.* переплетина. || Бельк. паплéціна лата. Нос. поплéцина *ib.* Шат. паплéціна *ib.*

[порог] порóг *м.* Зд. Сп. Крб. Хр. Олп. Ш. Зс., поры́г Ор. Ол. Мк. Лх. Од. Бч. Зб., пурóг Бл. Зм. Бр., порýг Рд. Лк. порог. Пéрэд пурóгом. Зм. || Бельк. парóг *ib.*

[поселина] посэ́ла *с.* Св., посэ́л'а Хр., посéлинка Од. участок земли, на котором расположен дом со всеми примыкающими постройками и угодьями. Пойдý вы́бэру собú посéлинку та постáўл'у хáту, мóжно и клýн'у. Од. *ср.* селище, хатнище.

[посметня] посмитн'á *ж.* Рд. Мк. Зб. сторона дома, которая выходит во двор. || Нос. посмéцинне — место, куда выбрасывают мусор.

[пояс] пóјас *м.* Бл. Зм. Др. Кн., пóјес Зс. очищенная жердь, связывающая два стропила в верхней части, *ср.* обрешетка, подкозырек, поперечка.

[правило] прави́ла *с.* Лк. Св. Лх. Од. продольное бревно в стене, на которое кладется «балка» (*см.*). || Леб. прави́ла *ib.* Мош. prawiło *ib.*

[предпечье] *см.* припечек.

[прибой] *см.* пробой.

[прибудовка] прыбудо́ўка *ж.* Зб., прыбудо́ва Бч. пристройка к дому или сараю для дров *ср.* приробок, пристройка 1.

[привязь] *см.* повязь.

[пригуменье] прыгуме́нијe *с.* Бл. Зм., прумэ́н'не Рд., пругумэ́н'не Хр., прыгу́нык *м.* Зб, прыгумэ́ник Кч., прыгуме́нок Олп. 1. участок земли при гумне Рд. Олп. Бл. Зм. Зб.; 2. пристройка к гумну Кч. Прыгумэ́ник стро́јицца пры гумне́, оды́н — дл'а поло́ви, други́ — дл'а ко́лоса. Кч. || Бельк. прыгуме́ньня *ib. 1.* Шат. прыгуме́ньне — край гумна, место, поросшее травой и занятое постройками. Стец. пругме́нё *ib. 1.*

[приделок] прыдз'е́лок *м.* Бл. Зм. Бр. жилое помещение, пристроенное к дому, *ср.* пристройка 2. || Бельк. прыдзе́л *ib.*

[призба] пры́зба *ж.* Рд. Ол. Лк. Мк. Од. Бч. Крб. Хр. Олп. Др. Бл. Зм. Кч. Зб. Бр. Кн. Дв., пра́зба Св. Лх., пры́зва Гц., при́зва Зс. завалина, земляная насыпь для утепления дома. Пры́збу на ле́то откида́јуц', с'цена́ гнијé. Кч. При́зва лож'и́лас, шоб тепле́ј було́, шоб хо́лод не захо́д'иў. Зс. *ср.* завалинка. || Шат. пры́зба *ib.*

[приклунок] прыклу́нок *м.* Сп. пристройка к «клуне» (*см.*).

[прикозелки] *см.* козлы.

[примицы] при́мыцы *только мн.* Крб. Хр. прутья, которыми закрепляется солома на крыше, *ср.* перевинок, перевить, дубец, оповзник, перевесло, переплетина.

[примостье] прему́сте *с.* Ор. Св., прыму́сте Мк. настил из досок около печи *ср.* полик.

[примурок] прыму́рок *м.* Мк. Бл. Бр., примо́рок Зс., прыму́рочок Лх. 1. кирпичный выступ на боковой стене печи, по которому влезают на печь Бл. Зс. Бр. *ср.* карниз 1, припечек 2; 2. карниз печи, где хранят спички, мыло и пр. *ср.* бровка, карниз 2, коминок 2, опечье. || Шат. прыму́рак *ib. 2.* Стец. прымо́рак *ib. 1.*

[припечек] пры́пэчэк *м.* Од. Др. Кн. Дв., пры́печок Олп. Зм. Кч. Бр., пры́пэчок Сп. Бл. Кч., пры́пик Рд. Мк. Зб., пры́пек Лх. Сп. Крб., при́печок Зс., при́пачок Зс., пэрэдпе́чник Бр., передпе́чје *с.* Кч., пэрэдпэ́ччэ Кн., подпры́пэчок Хр. 1. шесток, место перед устьем печи, где обычно ставят горшки, сковороды и пр. Рд. Мк. Лх. Сп. Од. Крб. Хр. Олп. Бл. Зс. Кч. Бр. На пры́пэчку обэрну́ла горшка́. Кч. Ўже́ одсу́нула на при́пачок горшка́, ўже́ не поб'ажи́т'. Зс.; 2. кирпичный выступ на боковой стене печи, по которому влезают на печь Др. Кн. Зм. Дв. *ср.* карниз 1, примурок 1. || Бельк. прыпе́чак *ib. 2.*

Нос. при́печек *ib. 2.* Шат. пры́печак *ib. 1.* Стец. пры́пяк *ib. 1.* Мот. prypieczek *ib. 2.*

[приробок] прыро́бок *м.* Бч., прыро́бка *ж.* Хр. пристройка к дому или сараю. Прыро́бок до ха́ти або до хлива́. Бч. *ср.* прибудовка, пристройка 1.

[пристенок] прысце́нок *м.* Лх. пристройка для домашней птицы. Прысце́нок приробл'а́јецца до ха́ты, хлева́, с'ане́ц на ку́ры, гу́си. || Бельк. прісьце́н — половина гумна. Шат. прысьце́нак — боковая пристройка при гумне.

[пристройка] прыстро́јка *ж.* Ол. Крб. Бл. Зм. Бр. 1. пристройка к дому или сараю, для дров Ол. Крб. *ср.* прибудовка, приробок; 2. жилое помещение, пристроенное к дому Бл. Зм. Бр. *ср.* приделок.

[приступки] прысту́пки *только мн.* Рд. ступеньки перед порогом *ср.* всходы, ганок 2, мосток, ступеньки. || Бельк. прісту́пка *ib.*

[причелок] прыча́лок *м.* Зд. Сп. Хр., прича́лок Зс., прыча́лки *мн.* Олп. средний скат трехскатной крыши, обычно с задней стороны постройки.

[прищиток] прышчы́ток *м.* Зб., подшчы́тнык Зд. часть крыши внутри фронтона. Шчы́т — бол'ша́ја, а то — прышчы́ток. Зб.

[пробой] пробу́ј *м.* Др. Бл. Зм. Зс. Гц. Бр. Кн., Дв., прыбо́ј Мк. Зб., прибо́јник Мк. металлическая дужка, острые концы которой пропускаются сквозь дверь и служат для навешивания замка. Замо́к чэпл'а́јецца на прыбо́ј. Зб. || Карл. proboj *ib.*

[просвет] прос'ве́т *м.* Зс. Кч. Гц., просвэ́т Др. Кн. Дв. оконный проем. У мојо́ј ха́ти сем прос'вэ́тоў. Зс.

[простенок] просте́нок *м.* Рд. Кч. Гц. Бр. Кн. Дв., прос'те́нок Зс., расте́нок Бл., расци́нок Зм. простенок, часть стены между окнами или между дверью и углом. Тут бу́дз'е нев'али́кы просце́нок. Кч. *ср.* застенок 1, холостайка. || Бельк. прась-це́нак *ib.* Нос. просцѣ́нок *ib.*

[прясло] пра́сло *с.* Сп. Бч. часть изгороди (из длинных жердей) между двумя кольями. || Бельк. пра́сла *ib.* Шат. пра́сла *ib.*

[рама] ра́ма *ж.* Рд. Зд. Сп. Крб. Хр. Олп. Зм. Бр., ра́мка Зд., рами́на Зс. 1. оконная рама Рд. Зд. Сп. Крб. Хр. Олп. Зм. Бр.; 2. створка окна Зс. || Бельк. ра́ма *ib.*

[растенок] *см.* простенок.

[ребрина] рабры́на *ж.* Лк. Зб., рэбрэ́на Св., рэбры́на Св. 1. лестница на крыше к дымоходу Лк. Св. Зб. *ср.* драбина 2, лестница, стремина 2; 2. борт телеги Зб. Рабры́на и до во́за и до ха́ты. Зб. *ср.* стремина 3.

[рейка] рэ́јка *ж.* Бл. Зс., рэ́јки *мн.* Крб. Хр. 1. плинтус Крб. Бл. Зс. Рэ́јка дл'а кул'ту́ри, шоб до́брэ шчокоту́рит'. Зс.; 2. *мн.* доски, прибиваемые поперек «кроквы» (*см.*) для крытия

крыши черепицей, шифером, жестью и пр. Крб. Хр. || Бельк. рэ́йка — тонкая доска, шалевка.

[садиба] сади́ба *ж.* Зс. всё, имеющееся у крестьянина: земля, дом, постройки. У мэне́ ў сади́би оди́н ву́лej. Зс. *ср.* маентак, усадьба.

[свининец] свыны́нэц *м.* Рд. Ол. Мк. Зд. Сп. Од., свыны́нэц' Св. Крб. Зб., с'вину́шник Бл. Ш. Бд., свыны́нчык Крб., свынэ́чык Од. свинарник. С'вину́шник здзе́лаў дл'а с'вине́j. Ш. || Бельк. сьвіна́рнік *ib.* Стец. свіні́няц *ib.*

[свинка] свы́нка *ж.* Мк. часть дымохода между устьем печи и «комином» (*см.*). Дым идэ́ ў сви́нку, jaká на горы́ соjедин'а́jецца с ко́мином. Мк. || Карл. świnka *ib.*

[свирень] сви́рэн' *м.* Бл. Зм. Кч. Бр., свы́рэн' Хр., свы́рон Св., свыро́нок Мк. Зб., сви́рн Зс., сви́рна *ж.* Олп. 1. помещение для хранения продуктов и зерна Мк. Св. Хр. Олп. Бл. Зм. Кч. Зб. Бр. С'ви́рэн' дл'а са́ла, мэ́ду, муки́, гарэ́лку мо́жно поста́виц'. Кч. *ср.* кладовка, клеть 1, 2, комора, стебка 1; 2. хлев для коров Зс. || Леб. сви́рен *ib.* Нос. сви́рон — чулан, кладовая. Шат. сьві́рань — амбар. Стец. све́ран — постройка (с засеками) для обмолоченного зерна, муки. Мош. swirónak *ib.* Карл. swiren — помещение для хранения ржи.

[селище] се́лишчэ *с.* Бл. Зм. Зс. Кч. Бр., селе́ниjе Зс. место, где стоит дом со всеми хозяйственными постройками. На моjо́м се́лишчы посели́ўса. Кч. Ja постро́jиўса на ба́т'ковом се́лишч'и. Зс. *ср.* поселина, хатнище.

[сени] се́ни *только мн.* Хр. Бл. Гц. Бр., си́ны Рд. Ол. Лк. Мк., се́нцы *м.* Зм. Ш. Зс. Кч. Дв., си́нцы Од. Бч. сени. Се́нцы пры ха́це холо́днаjа постро́jка. Ш. До ха́ты пристро́jвajуцца се́нцы. Зс. || Бельк. се́нцы *ib.* Стец. се́ні *ib.* Мош. siency *ib.* Карл. sieni *ib.*

[сенник] селны́к *м.* Св. Сп. Бч., сылны́к Рд. Зб., сэл'ни́к Кч. Бр., селни́к Зс. 1. помещение для сена Бч. Зб. Бр.; 2. отделение в сарае для сена Рд. Св. Зс. Кч. *ср.* засторонок 1, подкрылок, шопа 1; 3. пристройка возле сарая для сена Сп. || Бельк. сяньні́ца *ib.* Лыс. селни́к *ib.*

[скаба] скаба́ *ж.* Крб. Др. Кн. приспособление, с помощью которого крепятся стропила к стене.

[склеп] скле́п *м.* Крб. Рд. Ол. Сп. Зб. Бр. Кн., склэпова́не *с.* Лх., скле́пенjе Бл. Бд., склепе́ниjе Олп. свод над подом русской печи. || Бельк. скле́п — подвал. Нос. склепе́нне *ib.*, склеп — каменный погреб. Шат. скле́п — каменный погреб. Стец. скляпе́нё *ib.*, скле́п — отдельная постройка, реже — яма под полом для овощей. Лыс. скле́п — склепенье в печи. Карл. sklep — погреб.

[скрыня] скры́н'а *ж.* Рд. Мк. Св. Лх. Зд. Сп. Од. Хр. Ш. Зб. Бр. 1. оконная или дверная коробка Рд. Мк. Св. Лх. Зд.

Сп. Зб. Бр. *ср.* коробка 1; 2. сундук, ларец Мк. Од. Ш. У скры́н'у одзе́жу скида́јуц'. Ш.; 3. створки окна Хр. || Бельк. скры́ня *ib. 2.* Нос. скры́ня *ib. 2.* Шат. скры́ня *ib. 2.*

[слесак] слеса́к *м.* Зм. часть дверного запора, куда заходит щеколда при закрывании дверей.

[соломье] со́ломје *с.* Бл. Зм. Кч. Бд. устье печи. Поста́ў казана́ пэ́рэд со́ломјем. Зм. *ср.* сопуха, челешник, челюсти || Леб. со́ломень *ib.* Mom. sołommie *ib.*

[сопуха] сопу́ха *ж.* Дв. арочное перекрытие над входом в печь; устье печи *ср.* соломье, челюсти. || Бельк. со́пух — сажа в дымовой трубе. Нос. сопу́ха — сажа в печной трубе. Лыс. со́пуха *ib.* Карл. sopucha *ib.*

[соха] соха́ *ж.* Олп. Зс. столб, поддерживающий крышу гумна.

[спина] спина́ *ж.* Лх. Зд. верхняя часть двухскатной крыши.

[сруб] зру́б *м.* Рд. Ол. Лк. Мк. Лх. Крб. Олп. Бл. Зм. Ш. Зс. Кч. Зб., сру́б Олп. Др. Бр. Кн. Дв., зру́п Гц., стру́б Хр. сруб. Зруб — јак не накри́ли ха́ты. Зс. Хај зруб постојт' поўго́да, то згнијé. Кч. || Бельк. сруб *ib.* Шат. зруб *ib.* Карл. zrąb *ib.*

[ставня] ста́ўн'а *ж.* Др. Бл. Дв. ставня *ср.* оконица.

[стебка] сц'о́бка *ж.* Зд. Сп. Бл. Зм. Ш. Кч. Бд. Бр., ст'о́бка Крб. Хр. Олп. Зс. 1. пристройка в сенях со стороны печи для хранения овощей и других продуктов питания. Сп. Крб. Хр. Олп. Зм. Зс. Бд. Бр. У на́с л'охо́ў не ро́бл'ат — бли́зко вода́, у на́с с'т'о́бки ро́бл'ат'. Зс. *ср.* кладовка, клеть 1, комора, свирень 1; 2. утепленное помещение, построенное на огороде перед домом для хранения овощей Зд. Бл. Ш. Кч. У сц'о́бцы бо́чку стано́ўл'ат', капу́сту кысл'а́т'. Зд. *ср.* варивня. || Леб. исто́пка *ib. 2.* Стец. сцéпка — помещение, граничащее с сенями, для хранения овощей и других запасов. Лыс. сте́бка 1. отопляемая зимой кладовка или каморка, 2. старая, плохая хата. Мош. ściobka — утепленное помещение (иногда с печкой) для хранения продуктов питания.

[стена] стена́ *ж.* Рд. Ор. Ол. Св. Лх. Зд. Сп. Од. Бч. Крб. Хр. Олп. Др. Бл. Зм. Ш. Кч. Гц. Бд. Бр. Кн. Дв., с'тена́ Зс. стена дома; ◇ [~ глухая] глуха́ја ~ Рд. Ол. Бч. Др. Зм. Зс. Кч. Гц. Бр. Кн. Дв. стена без окон. Глуха́ја с'тена́ — дзе о́кон нема́. Гц.; [~ голая] го́ла ~ Мк. стена без окон; [~ задняя] за́дн'а ~ Рд. Зб., за́дн'аја ~ Крб. стена хаты, к которой пристраивают сени; [~ запечная] запе́чна ~ Лх. Сп. задняя стена дома; [~ канавая] кана́вија ~ Др. Зм. Гц. Кн. Дв. внутренняя стена, перегораживающая дом на две половины; [~ лицевая] лицэва́ја ~ Крб. Олп. Бл. Бр., лицава́ја ~ Олп., лицова́ја ~ Зс.; [~ лобовая] лобова́ја ~ Олп. стена, в которой имеются двери и окна; [~ немая] нема́ја ~ Бр. стена без окон; [~ передняя] пэрэ́дн'аја ~ Ол. Хр. Бл. стена, где имеются двери; [~ передпечная] пэрэдпи́чна ~ Лх. Од. стена со стороны двора; [~ пле-

чевая] плечова́ja ~ Хр. стена со стороны двора; [~ покутная] по́кутн'а ~ Рд. Мк. Св. Лх. Од. Зб. стена дома со стороны улицы; [~ примущонная] пры́мушчэна ~ Рд., пры́мусн'а ~ Мк. Зб. стена дома, противоположная той, что выходит во двор; [~ тыловая] тылова́ja ~ Олп. стена со стороны двора.

[стодол] стодо́л *м.* Ол. 1. сарай для молотьбы; 2. часть сарая, где молотят. В стодо́лах моло́т'ат Ол. *ср.* клуня. || Бельк. стадо́ла — помещение, куда заезжают с возом для ночлега в заезжем доме. Шат. стадо́ля — большой заезжий сарай. Карл. stodoła 1. заезжий сарай, 2. сарай для сена.

[стойка] сто́jка *ж.* Лк. столбы в воротах *ср.* столб. 1.

[столб] сто́ўп *м.* Лк. Св. Сп. Зд. Кч. Бд. 1. столб (в воротах и т. п.) Лк. Св. Сп. Зд. Бд. *ср.* стойка; 2. вертикально расположенная часть дымохода на чердаке Кч. Погледзи́, чаго́с' дым не jдзе́ ў стоўпе́. Кч. || Бельк. сто́ўп — столб. Карл. stolb — столб.

[столь] сто́л'а *ж.* Бч. Крб. Хр. Олп. Др. Бл. Зм. Ш. Бр. Кн. Дв., стол' Зс. Кч. Бд. потолок. Удзе́лывали ў стол' прутки́. Бд. На бруска́х ло́жицца сто́л'. Зс. *ср.* повал; [~ простая] проста́ja ~ Хр. нештукатуренный потолок; [~ тынкованная] тынко́ванаja ~ Хр. Зм. Бр., штукату́ренаja ~ Крб., шчокоту́рана ~ Зс. штукатуренный потолок. Прибива́jут ре́jки, шчокоту́рат' сто́л'. Зс. || Леб. столь *ib.* Бельк. столь *ib.* Шат. столь *ib.* Мош. stol *ib.*

[столярка] стол'а́рка *ж.* Бр. деревянная отделка окон из досточек. || Шат. сталя́рка — столярное ремесло.

[сторона] сторона́ *ж.* Св. Лх. Зд. Сп. Од. Бл. 1. место в «гумне» (*см.*) для снопов Зд. Бл.; 2. место в «клуне» (*см.*) для сена, соломы Св. Од.; 3. одна сторона крыши Лх. Сп.; [~ чистая] чы́стаja ~ Кн. Др. сторона дома от улицы. || Бельк. старана́ — половина гумна от тока до стены.

[стоян] стоjа́н *м.* Сп. Зм. 1. столбик (обычно деревянный), который поддерживает «комин» (*см.*) Сп.; 2. дымоход. Зм. *ср.* дымоход, комин 1.

[стремина] страмы́на *ж.* Лх. Бч. Крб., стрэмы́на Од., стромы́на Лх., стромы́ны *мн.* Хр. 1. лестница Лх. Од. Бч. *ср.* драбина 1, лестница; 2. лестница на крыше к дымоходу Крб. Хр. *ср.* драбина 2, лестница, ребрина 1; 3. борт телеги Лх. *ср.* ребрина 2; 4. кормушка, в которую кладут сено Од.

[стреха] стрыха́ *ж.* Рд. Лк. Мк. Св. Лх. Сп. Од. Бч. Крб. Зб., стрэха́ Др. Бл. Зм. Бр. Кн. Дв., страха́ Ш. Зс. Кч. Гц., стреха́ Хр. Олп., стры́шка Сп. Од., стрэ́шка Лх. 1. стреха, край крыши, обычно соломенной, нависающий над стеной Рд. Лк. Мк. Св. Лх. Сп. Од. Бч. Крб. Олп. Др. Бл. Зм. Ш. Зс. Кч. Гц. Зб. Бр. Кн. Дв. *ср.* окапа; 2. крыша, обычно соломенная Рд. Мк. Зс. Кч. *ср.* дах 1, строма; 3. козырек фронтона Лх. Сп. Од. || Бельк. стреха́ *ib. 2.* Шат. страха́ *ib. 2.* Лыс. страха́ *ib. 1, 2.* Мош. strecha *ib. 1.*

[строма] стро́ма *ж.* Од. Зб. крыша *ср.* дах, стреха 2.

[строп] стры́п *м.* Рд. Мк. Зб. верх крыши, место, где сходятся скаты, *ср.* вильчик, желоб 2, конек 1. || Шат. строп *ib.* Карл. strop 1. *ib.*, 2. потолок.

[стропило] стропи́ло *с.* Гц. стропило *ср.* кроква. || Бельк. страпі́лы *ib.* Нос. строп 1. потолок, 2. крыша. Карл. strop — верх крыши.

[ступеньки] ступэ́н'кы *мн.* Рд. Ол. Мк., ступэ́н'ки Кч., ступа́ночки Дв., ступе́ни Олп. ступеньки перед входом в дом *ср.* всходы, ганок 2, мосток, приступки.

[сутки] су́ткы *только мн.* Крб. пространство между печкой и стеной. Рукави́ца ўпа́ла в су́тки. Крб. *ср.* душник, застенок 2.

[сходы] *см.* всходы.

[тебел] тэ́бэл' *м.* Зд. Гл. Зм. Кч. Бр., ты́бэл' Рд. Мк. Зб., це́бел Др. Кн. Дв., тэ́мбэл' Зс. сверло.

[телятник] цел'а́тник *м.* Кч. Бд. телятник. Дл'а цел'а́ты je цел'а́тник. Кч. || Стец. цяля́тнік *ib.*

[ток] то́к *м.* Рд. Лх. Зд. Крб. Хр. Олп. Бл. Зм. Зс. Кч. Бд. Зб. Бр. Кн., ты́к Мк. Од. 1. глиняный или земляной пол Рд. Мк. Лх. Зд. Од. Зс. Кч. Зб. Кн. То́к гэ́то глин'а́на пудло́га. Зд. Моло́тим на току́. Зс. *ср.* доловка; 2. центральная площадка в «гумне» (*см.*) для обмолота урожая вручную Зд. Од. Крб. Хр. Олп. Бл. Зм. Зс. Кч. Бд. Зб. Бр. То́к ле́пицца з‿гли́ны, про́сто з земле́ не ро́бим. Кч. Звjо́з хле́б ў‿то́к. Зс. || Бельк. то́к *ib. 2.* Нос. то́к *ib. 2.* Шат. ток — постройка на гумне с полом, выбитым глиной, предназначается для хранения и обмолота хлеба. Стец. то́к — под в печи и ток на гумне. Карл. tok *ib. 2.*

[трам] тра́м *м.* Олп. Зс., трамо́к *ум.* Зс. отра́ма *ж.* Хр. балка, которая держит поперечные балки. Трамо́к с сосны́ ро́бицца. Зс. *ср.* балка 1, брус 1.

[трехстенка] трохсце́нка *ж.* Ш. Др. Бр. Кн. Дв., трохс'те́нка Зс. жилая пристройка к дому.

[тын] ты́н *м.* Др. Кч. Бр. Кн. Дв. 1. забор из нетолстых жердей, иногда переплетенных прутьями Бр.; 2. забор из расколотых нетолстых бревен, которые забиваются в землю, а поверх прибиваются планки Кч.; 3. изгородь из штакет Др. Кн. Дв. || Леб. тын *ib. 2.* Бельк. тын 1. доски или бревна, которыми обкладываются стены погреба, чтобы не обваливалась земля, 2. ограда из досок. Нос. тын — дубовые бревна для ограды. Карл. tyn — забор.

[тынковка] тынко́ўка *ж.* Бл. штукатурка. || Бельк. тынк *ib.* Нос. тынк *ib.* Шат. тынк *ib.*

[угол] у́гол *м.* Лх. Зд. Крб. Хр. Олп. Др. Гц. Кн. Дв., ву́гол Бл. Зм. Зс. Кч. Гц. Бр., ву́гал Бч., угло́ *с.* Ол. Лк. Мк.,

вуглó Мк. Зб. 1. угол снаружи и внутри дома Ол. Лк. Мк. Лх. Зд. Бч. Крб. Хр. Олп. Др. Бл. Зм. Зс. Кч. Гц. Зб. Бр. Кн. Дв. Стáў под вýгол и гледзúт' на дорóгу. Кч. Ў хáте ў вуглú воз'мú што-то. Бл. *ср.* куток 1; 2. угол в доме, где ставят кочергу, ухваты и пр. Олп. *ср.* комешник, котюбник, кочережник, ковенник, куток 2; 3. угол, где ставят посуду Олп. Зс. *ср.* куток 3; ◊[~ кривой] кривú ~ Зс., [~ круглый] крýглы ~ Зс. Бр. вид угла: концы бревен выступают; [~ в лисицу] ~ ў лисúцу Зс. вид угла: бревна кладутся крест-накрест; [~ перепечный] пэрэ́пэчныј ~ Хр. угол, где ставят посуду; [~ печный] пэчны́ј ~ Хр. угол, где стоит печь; [~ покутный] пóкутниј ~ Олп. угол в доме, где висят иконы и где сажают почетных гостей, *ср.* кут, покуть; [~ простой] прóстыј ~ Бл. Зм. Кч. Бр., прóсты ~ Зс. вид угла: бревна кладутся крест-накрест; [~ чистый] чы́сты ~ Зс., чúстыј ~; [~ немецкий] немэ́цки ~ Бл. Зм. Гц. Кч., вид угла: концы бревен не выступают. || Бельк. вýгал *ib.* Нос. вýгол *ib.* Шат. вýгал *ib.*

[угольник] угóл'ник *м.* Рд. Мк. Хр. Олп. Зб. Кч., вугóл'ник Зс. Кч. металлический угольник, который прибивают на углу рамы, чтобы не было перекоса. Вугóл'ник — штоб не рашшáтывалис' рáмы. Кч. Прибивáјут' вугóл'никами, рамúна крепчéјша. Зс.

[усадьба] усáд'ба *ж.* Хр. все, имеющееся у крестьянина: дом, земля, постройки *ср.* маентак, садиба.

[ушак] ушáк Ол. Лх. Зд. Крб. Хр. Олп. Бл. Зм. Гц. Бр. Кн. Дв., вушáк Зд. Сп. Од. Ш. Кч. Зб., гушáк Рд., ошвáк Зб. боковые вертикальные столбы, к которым крепится рама окна, двери. Вушáк тóл'ки ў окнé и дзвэрáх. Кч. *ср.* косяк. || Шат. вушáк *ib.* Стец. вушáк *ib.* Мош. uszniakí *ib.* Карл. uszak 1. завесы, 2. оконная или дверная рама.

[ушко] вушкó *с.* Сп. ямка в печи, сбоку, для золы, горящих углей *ср.* кипка 1, кубочка, куча 3, печка, печурка 1, ямка 1.

[ушуло] *см.* шуло.

[федер] фéдэр *м.* Рд. паз в досках пола.

[фициат] фициј́áт *м.* Бл. Зм. Ш., фециј́áт Кн. Др., хвацыј́áт Кн., пацыј́áт Сп. Од. Бч., пацыј́éт Лх. фронтон крыши *ср.* фронтон, щит 1.

[форточка] фóрточка *ж.* Рд. Мк. Сп. Олп. Бл. Зб. Бр. Кн. Др., фóртка Ш., хýрточка Зд., хвóрточка Хр. Зс. Кч., хвóртка Кч., квóртка Бр. 1. форточка в оконной раме Рд. Мк. Зд. Сп. Хр. Олп. Бл. Зс. Зб. Вр. Кч. Др. Кн.; 2. калитка Ш. Бр. || Леб. фóртка *ib. 2.*

[фрамуга] фрамýга *ж.* Зм. Кн. Дн. верхняя часть рамы окна. || Карл. framuga *ib.*

[фронтон] фрэјтóн *м.* Кн. Дн. Дв., франтóн Крб. фронтон *ср.* фициат, щит 1 || Карл. fronton *ib.*

[фундамент] фунда́мэнт *м.* Крб. Хр. Олп. Др. Зм. Зс. Гц. Кн. Дв., хунда́мент Од. Бд., хвунда́мент Бл. Зс. Гц. фундамент дома. А тепэ́р дзе́лајуц' хвунда́мент. Гц. *ср.* подмуровка, штандар 1. || Карл. fundament *ib.*

[хата] ха́та *ж.* Рд. Ол. Мк. Лх. Зд. Хр. Др. Зм. Зс. Кч. Гц. Зб. Бр. Кн. Дв. жилое помещение в селе *ср.* дом; ◊ [~ великая] вэли́ка ~ Мк. гостиная *ср.* другая хата, зал, передняя хата; [~ другая] друга́ја ~ Бр. более чистая комната, где принимают гостей, спят *ср.* великая хата, зал, передняя хата; [~ задняя] за́дн'а ~ Рд. комната, где стоит печь и едят, *ср.* первая хата; [~ мурованная] муро́вана ~ Хр. каменный или кирпичный дом; [~ первая] пе́рваја ~ Зм. Бр. комната, где стоит печь и едят, *ср.* задняя хата; [~ передняя] пэрэ́дн'а ~ Рд. Ол. гостиная *ср.* великая хата, другая хата, зал. || Леб. ха́та *ib.* Бельк. ха́та *ib.*, пярэ́дня ~ — первая комната от входа в дом. Нос. ха́та *ib.* Стец. ха́та 1. *ib.*, 2. единое название двора, усадьбы, 3. комната. Мош. chata *ib.* Карл. chata *ib.*

[хатнище] ха́тнишчэ *с.* Кч., ха́тнышчэ Хр., ха́тище Зс., ха́тышчэ Крб., ха́тыс'ко Зб. место, где стоит или стояла хата. На ха́тищи росту́т' до́брије бураки́. Зс. *ср.* поселина, селище. || Лыс. ха́тнище *ib.*

[хлев] хли́ў *м.* Рд. Ол. Лк. Мк. Св. Од. Крб. Хр. Зб., хл'о́ў Бл. Бд. Бр., хле́ў Сп. Зм. Зс., хлеўчу́к Зс. Кч. Бр., хле́ўчык Хр., хли́ўчык Крб., хлевушо́к Олп., хлевэ́ц Хр. Бд. хлев. Хли́ў де телу́шки, овэ́чки стоја́т'. Ол. Хле́ў дл'а коро́ви, курэ́ј, дл'а се́на. Зс. || Леб. хлев *ib.* Бельк. хлеў *ib.* Мош. chlew *ib.*

[хлевище] хлеви́шчэ *с.* Зс. место, где размещается или размещался хлев, ток. На хлеви́шчи бураки́ до́брије росту́т'. Зс.

[холостайка] холоста́јка *ж.* Др. Гц. простенок, часть стены между окнами, между углом и дверью, *ср.* застенок 1, простенок.

[хорома] хоро́ма *ж.* Зд., хоро́мына Од. постройка. У на́с була́ ста́ра хоро́мына. Од. Хоро́мы постро́јка, ус'а́ постро́јка. Зд. || Лыс. хоро́мина 1. постройка, жилище, 2. хлев; Мош. chorómina — хата.

[хутор] ху́тор *м.* Зд. Сп. хутор. || Бельк. ху́тар — отдельный двор, хозяйство. Карл. chutor *ib.*

[цегла] цэ́гла *ж.* Ол. Зд. Сп. Бд. кирпич. || Бельк. цэ́гла *ib.* Нос. цэ́гла *ib.* Шат. цэ́гла *ib.*

[центр] цэ́нтр *м.* Гц. большое сверло. Дзи́рку кру́т'ат' цэ́нтром. Гц.

[частокол] частоко́л *м.* Зм. Бр., шастоко́л Бл. 1. частокол, забор из досок, заостренных кверху Зм. Бр.; 2. забор из кольев, переплетенных лозой Бл. || Бельк. чыстако́л — ограда из кольев,

вбитых в землю. Стец. частакóл — вид ограды из жердей, к которым прибиваются доски или колья.

[чашка] чáшка *ж.* Гц. Кн. полукруглая выемка на конце бревна, в которую вгоняется конец другого бревна при связывании их в венец. Чáшка — де лóжицца брэ̆ўнó на вуглé. Гц. || Бельк. чáшка *ib.*

[чекуха] чакýха *ж.* Гц. дэревянный молот (для уплотнения бревен при кладке). || Леб. чекýха *ib.* Бельк. чакýха *ib.* Лыс. чакýха *ib.*

[челесник] целéшник *м.* Кн. Дв., чалéсник Др. устье печи *ср.* соломье, сопуха, челюсти. || Бельк. чалéсьнік 1. *ib.*, 2. арочное перекрытие перед входом в печь. Шат. цялéшник — проход в кухонную печь, а также место в трубе над этим проходом. Лыс. чéліснік *ib.*

[челюсти] чэ̆л'усти *только мн.* Рд. Бр., чэ̆л'уст'а Зс., чэ̆л'уст' *ж.* Хр. арочное перекрытие перед устьем печи. Вы́стаў чугунá с пэ̆чы, постáў ў чэ̆л'усти, бо jдэ̆ пóлумне. Рд. Чэ̆л'уст'а бувáјут' поўкрýглыје, а бувáјут' рóўныје. Зс. *ср.* соломье, сопуха, челешник. || Стец. пéлюсці *ib.* Карл. czeluscie *ib.*

[чердак] чэрдáк *м.* Зм., чердáк Крб. Олп. чердак *ср.* гора, покот. || Лыс. чердáк *ib.*

[черен] чэрэ̆н *м.* Лх. Од. Хр. Олп. Ш., чери́н Рд. Др. Зб. Бр. Кн., чарэ̆н Бл. Зс. Кч. Бд., черэ̆н' Сп. Др. Кн., чарэ̆н' Зм. Бр., чары́н' Мк. Зб., чыры́н' Зд., чарóн Дв., чэрóн Крб. 1. под, дно печи Лх. Зд. Сп. Хр. Олп. Др. Бл. Зм. Зс. Кч. Бд. Бр. Кн. Дв. Чарэ̆н кирпичóм виклáдвајецца, а рáн'шэ̆ глúнoју набивáлис'. Зс.; 2. верх печи, где можно лежать Рд. Мк. Крб. Хр. Олп. Др. Зб. Бр. Кн. Гарáчыј чары́н', нэ̆ мóжна л'ажáти. Зб. || Бельк. чарэ̆нь *ib. 2.* Шат. чарэ̆нь *ib. 2.* Лыс. чарóн *ib. 1.* Мош. czéreń *ib. 1.*

[шапка] шáпка *ж.* Рд. Лк. Мк. Лх. Бл. Зм. Ш. Зс. Кч. Зб. Бр. Кн. 1. верхняя горизонтальная перекладина между «ушаками» (*см.*) дверной или оконной рамы Рд. Лк. Мк. Лх. Бл. Зм. Ш. Зс. Кч. Кн. Звéрху вушакá наклáдвајецца шáпка. Зс. *ср.* наголовень, подушка; 2. верхняя часть сундука Зб. Бр.

[шейка] шы́јка *ж.* Бд. свободное пространство между дымоходом и стеной. У шы́јку клад'óм лучы́ну. Бд. || Карл. szyja *ib.*

[шиба] шы́ба *ж.* Рд. Мк. Лх. Сп. Крб. Олп. Зб., шы́пка Зд. Од. Хр. Др. Бл. Зм. Зс. Кч. Бр. Кн. Дв. оконное стекло. Ды́ты розби́лы шы́бу, трэ̆ба ўстáвиты нэ̆jи́. Зб. *ср.* шклянка. || Бельк. шы́ба *ib.* Нос. ши́ба *ib.* Шат. шы́ба *ib.* Лыс. ши́ба *ib.* Карл. szyba *ib.*

[шклянка] шкли́нка *ж.* Зд. оконное стекло *ср.* шиба.

[шопа] шóпа *ж.* Мк. Сп. Хр. Бл. Зм. Ш. Зб. Бр., шы́па Од. 1. пристройка к сараю для сена Мк. Зб. *ср.* засторонок 1, подкрылок, сенник 2; 2. летнее открытое помещение для скота

Зм.; 3. пристройка к сараю, куда ставят различные сельскохозяйственные принадлежности Од. *ср.* возовня, кулешня 2, поветь 2, подмур, подповеть; 4. навес на четырех столбах для необмолоченного зерна Сп.; 5. помещение для дров Бр. *ср.* поветь 1, кулешня 1; 6. навес перед входом в погреб Бл. Бр. || Стец. шо́па — постройка из четырех столбов и подвижной крыши для хранения сена. Лыс. шо́па *ib. 3.* Карл. szopa — постройка для скота.

[шпар] шпа́р *м.* Крб. Зм. Зс. Бр. паз в оконном «ушаке» (*см.*), куда заходят «пальцы» (*см.*) бревен. Ра́н'шэ шпари́ зама́звали гли́ноју, а тепэ́р шчокату́рат'. Зс. || Бельк. шпар *ib.*

[шпуга] шпу́га *ж.* Рд. Мк. Др. Бл. Зм. Кч. Бд. Зб. Бр. Кн. Дв. поперечная планка для скрепления дверных досок. Шпу́гу забива́јуц', штоб до́ски не расхо́дзилис'. Бд. || Бельк. шпуг *ib.* Шат. шпу́га *ib.*

[штакет] штахэ́т *м.* Бл. Ш. забор из досок, заостренных кверху. || Бельк. шчаке́т *ib.* Лыс. щеке́т — низкая досчатая ограда.

[штандар] штанда́р *м.* Сп. Др. Зм. Кч. Гц. Бд. Бр. Кн. Дв., штэнда́р Ш., штанда́ра *ж.* Хр. Зс. штанда́ры *мн.* Хр. Олп. 1. деревянный фундамент Сп. Хр. Олп. Др. Зм. Ш. Кч. Гц. Бд. Бр. Кн. Дв. Зако́пваје́цца штанда́р у зе́мл'у. Гц. *ср.* подмуровка, фундамент; 2. один из деревянных столбов, служащих фундаментом Зс. Сто́ўпчик у хвунда́мэнти не зару́бл'аны у пазы́. Зс. || Леб. штанда́ры *ib.* Бельк. штанда́р *ib.* Лыс. штанда́ри *ib.* Карл. sztandery *ib.*

[штемпаль] штэмпа́л' *м.* Од. Бч., штымпа́л' Зд. фундамент.

[шуло] шу́ла *с. мн.* Хр. Олп. Бл. Бд. Бр., оўшу́ла Крб. Хр., ушу́ло *с.* Зм. Бд., ўшу́ло Зс., оўшу́лок *м.* Зс. столб с пазами. На ўшу́лах д'вэ́ри дэржа́цца. Зс. *ср.* шульц. || Леб. шу́лы *ib.* Бельк. шу́ла *ib.* Нос. шу́ла 1. *ib.*, 2. колода. Шат. шу́ла *ib.* Лыс. (в)ушу́ла *ib.* Мош. szúlo *ib.*

[шульц] шул'ц *м.* Рд. Од. столб с пазами, на который навешивается дверь, *ср.* шуло. || Карл. szulc — балка, на которую кладут поперечные.

[шурка] шу́рка *ж.* Бл. Кч., шу́ра Зс. поленица дров. Нарэ́заў дро́ў и поскла́дваў ў шу́ру. Зс. *ср.* костер. || Бельк. шу́рка — мера дров=0,25 сажен.

[щепа] шчэ́па *ж.* Крб. Др. Кн. Дв. кровельный материал || Карл. szczepa — щепка.

[щетка] шчо́тка *ж.* Бл. Зм. Зс. Кч. Кн. Дн. щетка для подравнивания соломы на крыше *ср.* железник.

[щит] шчы́т *м.* Св. Лх. Зд. Крб. Хр. Зм. Бр., шчыто́к Сп., зашчы́т Рд. Мк. 1. фронтон крыши Рд. Мк. Лх. Зд. Хр. Зм. Бр. Зашчы́т нэ даје́ ви́тру зорва́т' кры́шу. Мк. *ср.* фициат, фронтон; 2. украшение в виде звездочки, копья и пр., которое приби-

вают к месту, где сходятся «закрылины» (*см.*) Сп. || Шат. зашчы́так *ib. 1.*

[юшка] jу́шка *ж.* Бд. крышка или задвижка, которой закрывают отверстие в дымоходе для прекращения тяги воздуха. || Леб. ю́шка *ib.* Бельк. ю́шка *ib.* Нос. ю́шка *ib.* Шат. ю́шка *ib.* Стец. ю́шка *ib.* Карл. juszka *ib.*

[ямка] jа́мка *ж.* Св. Од. Др. Бл. Зм. Бд. Кн., jа́ма Зс. 1. боковое углубление в печи для пепла, углей Др. Бл. Зм. Кн., *ср.* кипка 1, кубочка, куча 3, печка, печурка 1, ушко; 2. яма для хранения картофеля и других овощей Од. Св. Зс. Бд. Он'о́ ви́копаў jа́му да туды́ карто́шку. Зс. || Бельк. я́мка *ib. 1.* Нос. я́мка *ib. 1.* Стец. я́мка *ib. 1, 2.* Карл. jamka *ib. 1.*

Л. И. МАСЛЕННИКОВА

ИЗ ПОЛЕССКОЙ ТЕРМИНОЛОГИИ ТРАНСПОРТА

[арапник] гара́пник *м.* Ом. Гл. 1. вид кнута, которым погоняют лошадей; он делался из толстого дубового прута, половина его расщеплялась на несколько прядей, которые затем сплетали в веревку Ом. Гара́пник — пле́теныj ў‿двэна́ццат' ста́лок з‿ду́ба. Ом.; 2. большой кнут с короткой деревянной рукояткой и длинной ременной частью Гл. || Нос. гара́пник *ib. 1.*

[баба] ба́ба *ж.* Хр. Грц. Ом., ба́бка Бл., ба́бы *мн.* Грц., ба́бки Кч., ба́пки Олп. 1. деревянная колода с полукруглыми выемками для бревен или с «ручками» (*см.*), которую ставят в сани, подсанки при перевозке бревен Хр. Грц. Олп. Ом. Кч. На путса́нках — ба́ба з‿ру́чками. Хр. *ср.* подушка 3; 2. часть саней: последний задний «вяз» (*см.*), сделанный из широкой доски, которая значительно длиннее остальных «вязов» Бл. *ср.* развалины 3, расклада. || Шат. ба́ба 1. *ib. 1*, 2. орудие для вбивания свай. Карл. bábа 1. орудие для забивания свай, 2. узкие бочки с проверченными в них отверстиями, которые ставятся на сани при ловле рыбы неводом.

[бали] ба́ли *только мн.* Зд. Лп. несколько плотов сплавного леса, связанные вместе. Jак мнэ́го ўжэ́ го́нсок — то ба́ли называ́ли. Пошли́ на ба́ли гро́шы заробл'а́ти. Лп. *ср.* гончка 2, гребенка 2, караван, пас I, плот 1.

[баран] бара́н *м.*, бараны́ *мн.* Дк. большая рыбачья лодка *ср.* гиляра, дуб 1, човен 2.

[баранчики] бара́нчики *мн.* Дк. уключины в лодке *ср.* кочаты.

[барильце] бари́лцо *с.* Хр. Грц., бари́лца *ж.* Хр., бари́лца *мн.*, бари́лцы Хр. ушко в «седелке» (*см.*), через которое проходит «чересседельник» (*см. 1*) (их в «седелке» было два). Було́ два́ бари́лци. Грц. *ср.* капки.

[барка] ба́рка *ж.* Ом. Кш. Вл., ба́рочка *ум.*, ба́рочки *мн.* Ом. небольшая дощаная лодка. Ба́рочка понесе́ три́ чолове́ка. Ом. *ср.* гиляра, дощанка, лодка 1, обшиванка 1, осовая лодка 1.

[барлина] барли́на *ж. устар.* Лп. Хр. Грц. Олп. Ом. баржа. Т'аглы́ барли́ну. Чолови́к три́ццат' иде́ на одну́ барли́ну. Лп.

[барок] *см.* обарок.

[батог] батýг *м.* Лп. Гр. Ом. Кш. Гц., батóг Гр. Дн., битýх Кн., бетажóк *ум.* Зс. 1. кнут, которым погоняют лошадей, волов. Лп. Гр. Ом. Кш. Зс. Гц. Кн. Дн. Подáj батогá! — Jакóго портянóго, рамéнного? Гр. *ср.* бизун 1, бич 1, кнут 1, пуга 1; 2. ременная или веревочная часть такого кнута Лп. Гр. Ом. Кш. *ср.* бизун 2, бич 2, кнут 2, пуга 2. || Карл. batog *ib.*

[беда] бедá *ж.* Зм. ручной возок на двух колесах *ср.* возок 1, телега 2. || Бельк. бядá *ib.*

[бендюга] банд'ýга *ж. устар.* Сп. большой плот сплавного леса *ср.* пас, плот 1. || Бельк. біндзю́г — телега, приспособленная для перевозки сена, снопов, соломы.

[бизун] безýн *м.* Дк. Гл. Бл. Кк. Зм., бизýн Гл. Кн., безýнчик *ум.* Кк. 1. кнут, сплетенный из нескольких узких ремешков; им погоняют лошадей, волов Дк. Гл. Бл. Кк. Зм. Кн. *ср.* батог 1, бич 1, кнут 1, пуга 1; 2. ременная часть такого кнута Дк. Гл. Бл. Кк. *ср.* батог 2, бич 2, кнут 2, пуга 2. || Бельк. бізýн *ib.* Нос. бизýн *ib.* Шат. бізýн *ib.*

[било] бúло *с.* Гр. Хр. Грц. Олп. Гл. Кк. Зм. Сд. Бр., бúлцэ Дк., набúлок *м.* Вл., бúла *мн.* Гр. Кш. Гл. Кк. Зм. Сд. Бр., бúлца Гр. Дк. Зм., набúлки Вл. 1. каждая из двух горизонтальных жердей, составляющих «драбину» (*см. 2*), Гр. Хр. Грц. Олп. Гл. Кк. Зм. Бр. Бúла пуд ручкáми клáли. Гр. Бúло спýдне и вэ́рхне. Хр. Бúла до дрáбу. Зм. *ср.* глобина 3, драбина 3; 2. *обычно мн.* часть «драбины» (*см. 2*): вертикальные столбики, планки, укрепленные в продольных длинных жердях Кш. Дк. Зм. *ср.* бляты 2, лястки, пяло, цепок; 3. верхняя или нижняя часть ярма без «кульбак» (*см.*) Вл. Jерóм з‿набúлками Вл. *ср.* бовкун 2, поворница 2, подгорлица, яремец 3. || Нос. бúло — язык у колокола. Шат. бíла 1. жердь в избе, подвешенная к потолку, 2. *ib. 1.* Карл. bilce, bylce — деревянная часть бороны, в которую забивают зубья.

[бич] бúч *м.* Сп., бы́ч Зд. 1. ременный кнут, которым погоняют лошадей Сп. Зд. *ср.* батог 1, бизун 1, кнут 1, пуга 1; 2. ременная часть такого кнута Сп. *ср.* батог 2, бизун 2, кнут 2, пуга 2. || Бельк. бічýг *ib.* Шат. біч — круглое полено цепа, которым бьют по снопам. Карл. bicz — часть цепа, которой бьют по снопам.

[бичално] бичáлно *с.* Зд. Сп. деревянная рукоятка «бича» (*см. 1*) *ср.* пужално. || Карл. biczyszcze *ib.*

[бичева] бичевá *ж.* Олп., бычовá Лп. Ом., бич'овá Ом. Кш. веревка или проволока, проходящая из задка в передок телеги, где к ней привязывают «обарок» (*см.*) — в упряжке «на орчик» (*см.*). Бичовá — круз‿драбúны. До бичовú чепл'ájецца обáрок. Ом. Бич'овá чепл'ájецца за правúло. Кш. *ср.* отеса 2, стрык, тяга 2. || Карл. biczowia — веревка, на которой припрягают сбоку лошадь.

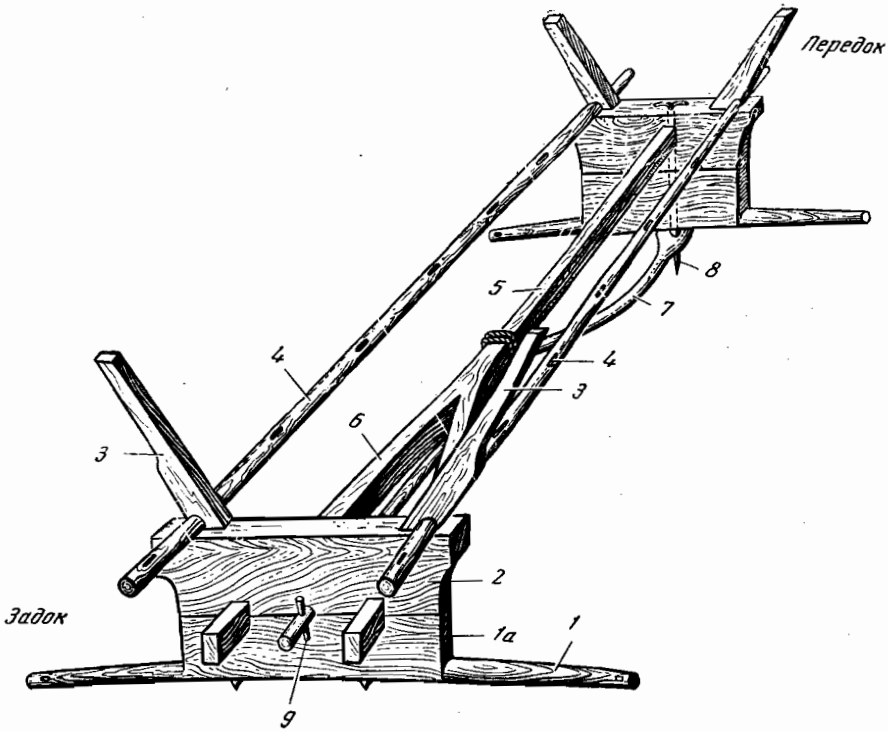

Рис. 1. См. брика и синонимы:

1 — см. ось; *1а* — см. подушка 4 и синонимы; *2* — см. оплень и синонимы; *3* — см. ручки; *4* — см. било 1 и синонимы; *5* — см. правило 1 и синонимы; *6* — см. правило 2; *7* — см. подгейстер; *8* — см. шворень; *9* — см. загвоздка

[бляты] бл'áты *только мн.* Гл. Др. 1. вид кузова телеги: в «драбины» (*см. 1*) кладут плотно пригнанные длинные доски (для перевозки сыпучей клади) Гл.; 2. часть «драбины» (*см. 2*): вертикальные узенькие дощечки, вставленные в продольные длинные жерди Др. Бл'áты—то л'óстки ч'óсаны. Др. *ср.* било 2, лястки, пяло.

[бовкун] боўкýн *м.* Лп. Гр. Ом. Кш. Вл. Бр., боўкунéц Вт. Хр. Грц. Олп. Кш. 1. ярмо на одного вола Лп. Гр. Вт. Хр. Грц. Олп. Ом. Кш. Вл. Бр. Боўкýн — то половúна јармá. Гр. Боўкунéц — на одногó волá. Вт. Корóтен'кој јеремéц — кáжут' боўкýн. Ом. Боўкунóм тшáвиц' на шэ́ју. Бр. *ср.* яремец 1; 2. верхняя, горизонтальная часть такого ярма Гр. Вт. Грц. Ом. Кш. Вл. Бр. *ср.* било 3, поворница 2, яремец 3.

[боковица] боковúц'а *ж.* Зд., боковúна Хр., боковúцы *мн.* Зд. Лп. Хр. Грц. Олп. 1. борт лодки Зд. Боковúцы до носúў. Зд.; 2. *только мн.* шлея Лп. Хр. Грц. Олп. *ср.* крыжовница, набед-

рики, наритники, побочень 2; 3. часть «оброти» (*см.*): боковой ремешок на морде лошади Грц. Олп. || Карл. poboczni *ib. 2.*

[бон] бо́н *м.* Гл. Др. Бл. Кк. Зм. Зс. Бр. цепь связанных узких плотов или бревен, перегораживающая реку, чтобы задержать сплавной лес. Бо́н зро́блены с‿плыто́ў, пэрэпина́јуц' чэрэз рэ́ку, шоб не плыло́ да́л'шэ. Бр.

[бородник] *см.* подбородник.

[брика] бри́ка *ж.* Гл. основание телеги, без кузова и колес. Стэ́л'мах де́лаје бри́ку. Бри́ку распуска́јут, на розво́ри раст'ага́јецца. Гл. *ср.* осада 1, ставок 1, станок. || Бельк. брыка — телега, специально приспособленная для перевозки сена, соломы.

[бричка] бри́чка *ж.* Зд. Сп. Гр. Ом. Кш. Зс. Кч. 1. выездные, нарядные сани с кузовом, с гнутыми полозьями. Бри́чка — в го́сти јéхат', она са́нна бри́чка, на кол'о́сах — не́. Кш. Хто́ зове́ са́нки, хто́ — бри́чка. Сп. Бри́чка обива́јеца до́сками, ско́рч'ни ви́ш'ше Зд. *ср.* возок 2, санки 2; 2. нарядная повозка для выездов Зс. Кч. *ср.* коломажка 2. || Карл. bryczka — нарядная повозка и сани.

[букса] бу́кса *ж.* Зд. Сп. Лп. Гр. Вт. Хр. Ом. Кш. Гл. Бр., бу́ксы *мн.* Вт. Хр. Грц. Олп. Вл. Дк. Гл. Др. Бл. Зм. Бр. 1. железное кольцо внутри ступицы колеса в телегах с деревянными и железными осями Зд. Сп. Лп. Гр. Вт. Хр. Грц. Олп. Ом. Кш. Вл. Дк. Гл. Др. Бл. Бр. Ў‿коло́дку ўбива́јецца бу́кса, ў‿бу́ксу ўхо́дит во́с'. Зд.; 2. железное кольцо на ступице колеса (по краям ее) Вт. Зм. || Бельк. бу́кса *ib. 1.* Шат. бу́кса *ib. 1.* Карл. buks, bukso *ib.*

[валок] вало́к *м. устар.* Гл. часть дышловой упряжки, представляющая собой поперечную палку, к которой привязываются постромки, *ср.* коромысло, обарок, стельвага. || Карл. wałek 1. приспособление для того, чтобы вешать полотенце в избе, 2. валек для теста, 3. валок сена, 4. верхняя часть воловьего ярма.

[венцидла] *см.* удила.

[вербовка] ве́рбуўка *ж.* Др. лодка, выдолбленная из целого ствола ивы; ее распаривают и разгибают над огнем *ср.* липка, лодка 2, осиновка, осовая лодка 2, шугалейка, чайка.

[весло] весло́ *с.* Зд. Лп. Вт. Хр. Ом. Кш. Дк. Др., вэсло́ Грц. Олп., в'осло́ Гл., в'јесло́ Вт. весло. Весло́ — дл'а керова́н'н'а ло́дкоју Дк. *ср.* гребки. || Бельк. вясло́ *ib.* Шат. вясло́ *ib.* Карл. wiosło *ib.*

[вожки] во́жки *только мн.* Хр. Вл. Бл. Кк. Зм. Кч., ву́жки Гр. Зс. Кн., ву́ожки Гр. Ом., во́шки Хр. Грц. Олп. вожжи *ср.* лейцы. || Бельк. во́жжы, во́жкі *ib.* Нос. во́жка *ib.* Шат. важке́, во́жкі *ib.* Карл. woże *ib.*

[воз] во́з *м.* Сп. Лп. Гр. Вт. Хр. Грц. Олп. Кш. Зм. Кч. Гц. Бр., ву́з Зд. Сп. Гр. Вл. Гл. Др. Зм. Зс., ву́оз Ом., возы́ *мн.*

Зд. Лп. Вл. Зс. Кч. Гц. телега. Много вози́ў. Ји́дут' во́зом. Стано́вица ву́з. Сп. *ср.* колесо 2; ◇[~ деревянный] дэрэв'а́ны ~ Зд. Хр., дэрэв'ја́ныј ~ Гр. Ом., дерев'а́нныј ~ Зм. Кч. телега с деревянными осями. Нема́ тепэ́р' дэрэв'а́ных возо́в. Зд.; [портяной ~] порт'аны́ј ~ Сп., по́рт'аныј ~ Гр., портны́ј ~ Ом., порт'аны́је возы́ *мн.* Гр. *см.* ~ деревянный. Порт'аны́ј во́з — бэз шы́ны, бэз кара́с'уў, ни паду́скуў, с дэрэвл'я́ными ос'а́ми. Сп.; [~ железный] жэле́зныј ~ Зд. Зм., жэли́зныј ~ Бр. телега с железными осями. Жэле́зныј хо́д — око́ўка, во́си — жэле́зныје. Зм.; [~ голый] го́лыј ~ Бр. телега без кузова; [~ дышловый] дышл'о́выј ~ Гр. Хр., дышл'о́вы ~ Ом. дишл'о́ви ~ Вл. телега с дышлом. Ву́з дышл'о́выј — нема́ оглобе́л', водно́ — ды́шэл'. Ў‿на́с‿ў Городно́ј не було́ дишл'о́вих возо́ў. Гр. Ў‿на́с то́л'ки дышл'о́выје возы́ були́. Вл.; [~ пароконный] пароко́нныј ~ Хр. Бл. телега, запряженная парой лошадей. || Бельк. воз *ib.* Карл. wóz *ib.*

[возок] возо́к *м.* Гл. Др. Бл. Зм. 1. *см.* беда Гл.; 2. *устар. см.* бричка 1 Др. Бл. Зм. Возо́к — на ке́рмаш је́хат'. Др. || Бельк. вазо́к *ib. 2.* Нос. возо́к 1. *ib. 2*, 2. *ум. от* «воз». Шат. вазо́к *ib. 2.* Карл. wózik, wozik *ум. от* «wóz».

[воплень] *см.* оплень.

[восница] *см.* остен.

[вось] *см.* ось.

[втулок] ўту́лок *м.* Дк. Гл. Гц., ўты́лок Дк., вту́лок Зм., ўту́ло *с.* Др. втулка внутри ступицы колеса (в телегах с железными осями) *ср.* маточна.

[вузголовок] *см.* суголовок.

[вуздечка] *см.* уздечка.

[выскорочень] вы́скорочен' *м.* Хр., вы́скоротен' Вт. Хр., ви́скорожэн' Хр., ви́скочэн', ви́скорошэн' Ом., вы́скорочни *мн.* Хр., вы́скорошни, ви́скорошни Ом. 1. загнутый конец полоза — нос саней Хр. Ом. За вы́скоротн'а вз'а́ў. Ви́скорожэн' зби́ў. Хр. *ср.* головка, скорчень; 2. планка, идущая от загнутого конца полоза саней до первого «копыла» (*см.*) Вт. *ср.* побочень 1, студень, устягля.

[вяз] в'а́з *м.* Зд. Сп. Олп., в'ја́з Сп. Гр. Вт. Ом. Зм. Кч., ўја́з Гл. Бл. Бр., в'азо́к *ум.* Кш., в'азы́ *мн.* Зд. Лп. Хр. Ом. Дк., в'а́зы Сп., в'а́зи Гц., вјазы́ Зд. Сп. Ом., в'ја́зы Гр., ўјазы́ Кк., в'аски́, в'азки́ *ум. мн.* Хр., в'јазки́ Гр., в'јаски́ Грц., в'а́з'је (*собир.*) Хр. Олп. Вл. Дк., в'а́з'зе Сп. Гр. Кш., в'ја́з'је Гр. Вт. Ом. Др. Зм., в'ја́з'зе Лп., в'а́з'з'а Зм. Кн. Дн. Дв., ўја́з'је Гл. Бл., ўја́з'зе Гл. Кк. Бр. часть саней: доска или гибкий толстый прут, который надет на соседние «копылы» (*см.*) и таким образом соединяет половинки саней. Чоти́ри в'јазы́ ў сан'а́х. В'ја́з наклада́јем на копи́л'л'а. Гр. ◇[~ гнутый] гну́тыј ~ Гл. Зм. вяз из толстого гибкого прута. В'а́з'з'а гну́ты.

Зм.; [~ долбаный] до́лбаныj ~ Гл. вяз из доски, надетой на «копылы» (*см.*). || Бельк. *ib.* Нос. *ib.* Шат. *ib.* Карл. wiązy *ib.*

[гальва] га́л'ва *ж.* Зд., гал'о́ўка Сп. Гр., га́л'ба Вт., гал'о́ўки *мн.*, гал'о́вочки *ум. мн.* Гр. веревочная или деревянная петля на «ярме» (*см. 3*), в которую вставляется конец дышла. На пово́рницы посэрэ́дине — га́л'ба, скру́чивалас' з‿ду́ба и накладá-лас' на ди́шел'. Вт. *ср.* калач, тяж.

[гары] га́ры *только мн. устар.* Кч. Зс. пара коротких саней (на 3 «копыла» — *см.*) для перевозки длинных бревен *ср.* подсанки 2. || Карл. gary — телега.

[гельня] ґе́л'н'а *ж.* Зд. Сп., ґе́л'ни *мн.* Сп. плетеный из лозы кузов телеги, саней, состоящий из двух половин (одна ставится в передок, другая — в задок). Ў‿драби́нки на ву́з вкладájут ґе́л'ни. Сп. *ср.* кош, полукошок 1.

[гиляра] гил'а́ра *ж.* Лп. Дк. Гл. Кк. Зм. Сд., гил'а́рка Лп. Гл. Др., гал'а́рка Др., гил'а́ры *мн.* Зм. Сд., гил'а́рки Гл., гал'а́рки Др. дощаная лодка (различных размеров) с острым носом. Гал'а́рки [имеют] о́стрыје носы́. Др. Гил'а́роjу не пojéдеш. Гил'а́ра — вэли́ка ло́дка. Гл. Поро́м на гил'а́рах ро́блен. Зм. Дубки́ бол'шы́je, а гал'а́рки сре́дниje. Др. *ср.* баран, барка, дощанка, дуб, лодка 1, обшиванка 1, осовая лодка 1, човен 2. || Бельк. гыля́ра — телега, приспособленная для перевозки сена, соломы.

[глобина] глаби́на *ж.* Вт. Хр. Грц. Олп. Дк. Др., глоби́на Гл., глабы́на Сп., оглоби́на, оглоби́нка *ум.* Дк., глаби́нка Хр., глаби́ны *мн.* Лп. Вт. Хр. Грц. Олп. Др., глаби́ни *устар.* Гр., глоби́ны Гл., глабы́ны Сп., гла́би Ом., глаби́нки *ум. мн.* Лп. Хр. 1. *только мн.* кузов телеги или саней, состоящий из двух бортов в виде решеток из вертикальных планок, вставленных в «била» (*см. 1*) (они опираются на «ручки» — *см.*) Сп. Гр. Вт. Хр. Олп. Ом. Опосл'а́ ста́ли глаби́ны ро́бит'. Хр. *ср.* драбина 1, страмина 1; 2. борт — решетка в телеге Вт. Хр. Грц. Олп. *ср.* драбина 2, страмина 2; 3. *см.* било 1 Сп. Лп. Вт. Хр. Дк. Гл. Др. Вэ́рхн'а и ни́жн'а глоби́на. Гл.

[гнуздечка] *см.* уздечка.

[гобод] *см.* обод.

[головка] голо́ўка *ж.* Хр. Зм., голо́ўки *обычно мн.* Вт. Хр. Грц. Олп. Дк. Гл. Др. Кк. Зм. Кч.. голоўки́ Вл., гало́ўки Бл. Бр. Голо́ўки — ў‿са́н'ах. Грц. *ср.* выскорочень 1. || Нос. голо́вки *ib.* Шат. гало́ўкі *ib.*

[головяка] *см.* суголовок.

[гончка] ґо́нчка *ж.* Зд. Вт. Гл. Др. Бл. Зм. Сд. Бр. Тр., ґо́нцка Сп., ґо́нка Сп., ґо́нска Лп., ґо́нстка Хр. Грц. Олп. Ом. Кш. Вл., ґо́нштка Зм., ґо́ночка Кк., го́нчка Вт.. го́нка Хр. Ом. Кш., го́нстка Хр., ґо́нчки *мн.* Зд. Вт. Гл. Др. Бл. Бр., ґо́нстки Хр. Ом. Вл., го́нки Хр., го́нчки Вт., го́нстки Хр., гончаки́

только мн. Бл. 1. плот из сплавного леса Зд. Сп. Лп. Хр. Грц. Олп. Ом. Кш. Вл. Гл. Др. Бл. Кк. Зм. Сд. Бр. Тр. Стойш на ґу́нци и попиха́јешс'а л'а́скоју. Зд. Ґо́нчки — то ч'о́саны ле́с. Бр. Мы јак пла́вим, збјо́м чоти́ри коло́ди — то ґо́нчка. Вт. Ґо́нчки — малы́је, рос'сика́је греб'о́нку на чоты́ри кава́лки — то ґо́нчки. Др. *ср.* гребенка 1, плот 2, торок; 2. *только мн.* длинная цепь плотов Бл. *ср.* бали, гребенка 2, караван, пас I; ◇[~ крижовая] крежо́ва ~ Сд. плот из круглых неотесанных бревен; [~шпаловая] шпало́ва ~ Сд. плот из шпал — отесанных четырехугольных бревен. || Нос. гоны́ *ib.* Карл. gony *ib.*

[горафа] *см.* рафа.

[гребаль] греба́л' *м.* Др. гребец на лодке.

[гребенка] греб'о́нка *ж.* Гл. Др., грэб'о́нка Кк., грэб'јо́нка Хр. Грц. Олп. Кш., грэбл'о́нка Хр., грэб'у́нка Лп., граб'јо́нка Зм., греб'о́нки *мн.* Гл., грэб'о́нки Кк., грэб'јо́нки Вл. Бл. 1. вид плота из сплавного леса: бревна укладываются поперек на длинные жерди Др. Гц. Бл. Кк. Зм. *ср.* гончка 1, плот 2, торок; 2. несколько «торков» (*см.*) соединенных в длинную вереницу Гл. *ср.* бали, гончка 2, караван, пас I, плот 1; 3. железная насечка на конце оглобли, где прикрепляется «отеса» (*см. 1*) Лп. Хр. Грц. Олп. Кш. Вл. *ср.* зазубцы, каптур 2. || Бельк. грабе́нка *ib. 1.*

[гребки] гро́бки *мн.* Дк. весла. Јéхат' на гро́бках Дк. *ср.* весло.

[гринджолы] гринджо́лы *только мн. устар.* сани для перевозки бревен (без «наморожней» — *см.*) *ср.* сани, санки 1. || Карл. gryndżoły — низкие неокованные сани для соломы.

[гудила] *см.* удила.

[гуж] гужи́ *обычно мн.* Вт. Хр. Грц. Ом. Кш. Вл. Дк. Гл. Др. Бл. Кк. Зм. Кч. Бр., гуже́ Вт. Олп., ужи́ Зд. Сп. Гр., уже́ Гр., вужи́ Сп. Лп. Гр. Кч., вуже́ Гр., гу́ж *м.* Вт. Хр. Ом. Гл. Бр., у́ж Зд., гу́жики *ум. мн.* Грц. Дк. Бл., гу́жки Кч. 1. гуж Зд. Сп. Лп. Гр. Вт. Хр. Грц. Олп. Ом. Кш. Вл. Дк. Гл. Др. Бл. Кк. Зм. Кч. Бр. Гужи́ с клешче́ј иду́т' до оглобе́л'. Ом. Ужи́ иду́т до оглобе́л' и дуга́ закла́дываје́ца ў‿вужи́. Сп.; 2. часть одиночной воловьей упряжки: ремни, которыми «яремец» (*см.*) прикрепляется к оглоблям Грц. Дк. Гл. Др. Бл. В јеремци́ — па́ра гужо́ў. Др. Гу́жики загиба́јуцца за огло́бли. Дк. || Бельк. гуж *ib. 1.* Шат. гуж *ib. 1.* Карл. uzwa, użewka *ib. 1.*

[дощанка] дошча́нка *ж.* Гл., дош'ч'а́нка Др. Бл., дошча́нки *мн.* Гл., дош'ч'а́нки Др. дощаная лодка *ср.* барка, гиляра, дуб 2, лодка 1, обшиванка 1, осовая лодка 1. || Нос. дощá́нка — деревянный ящик.

[драбина] драби́на *ж.* Сп. Олп. Ом. Кш. Вл. Дк. Гл. Кк. Зм., драби́нка Дк. Др. Бл., дра́пка Гр., дра́б *м.* Зм., драби́ны *мн.* Зд. Сп. Олп. Ом. Кш. Вл. Дк. Гл. Др. Бр., драби́ни Зд.

Олп., драбинй Сп., драбйнки Лп. Хр. Дк. Бл. Кч. Кн. Дн. Дв., дра́бки Гр. Др. Бл. Зм., дра́бы Зм., дра́би Зс. Гл., драбцй *устар.* Хр. 1. *только мн. см.* глобина 1 Зд. Лп. Гр. Хр. Грц. Олп. Ом. Кш. Вл. Дк. Гл. Др. Бл. Зм. Зс. Кч. Гц. Бр. Кн. Дн. Дв. На бол'шы́је са́ни ўв'ја́зујуца драбйны з‿во́за. Ў‿драбйны ўстаўл'а́јеца ґе́л'н'а. Зд. Драбйны — бол'шы́је, сйно во́зит'. Дра́бки — гно́ј возйт'. Др.; 2. *см.* глобина 2 Гр. Олп. Ом. Кш.

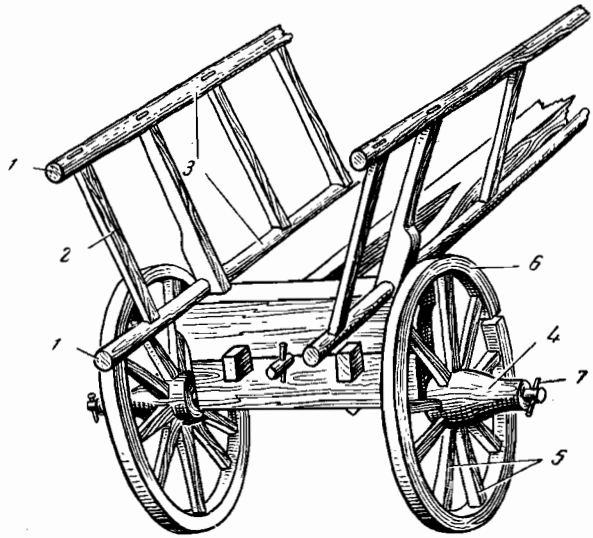

Рис. 2. См. драбина 2 и колесо:

1 — см. глобина 2 и синонимы; *2* — см. било 2 и синонимы; *3* — см. било 1; *4* — см. колодка; *5* — см. спица; *6* — см. обод; *7* — см. загвоздка

Дк. Гл. Др. Бл. Кк. Зм. Пэрэло́мана дра́пка. Гр. Потер'а́лос' з‿драбйны п'ја́ло. Кк.; 3. *см.* било 1 Ом. Кш. Вл. Бл. || Бельк. дра́б, дра́бы — основание телеги без колес, драбі́ны 1. *ib. 1*, 2. доски, которые кладутся на дно телеги, 3. основание телеги, без колес. Нос. драбйна — лестница, драбйны — основание телеги без колес, дра́бы *ib. 1.* Шат. драбі́на 1. лестница, 2. ясли для кормления скота, драбі́нкі *ib. 1.* Карл. drabina, drabka *ib.*

[дуб] ду́б *м.* Лп. Хр. Грц. Олп. Ом. Вл. Дк. Гл. Др. Кн. Дн. Дв., дубо́к *ум.* Хр. Кш. Гл. Др. дубй *мн.* Хр. Олп. Дк., дубы́, дубкй Др. 1. дощаная лодка больших размеров Лп. Хр. Грц. Ом. Вл. Дк. Гл. Др. Кн. Дн. Дв. Ду́б — бол'шо́ј, з‿во́зом јéхат'. Грц. Три дубу́ў поро́ма де́ржат'. Ў‿ду́б ста́вили во́за. На дуба́х настила́јецца мо́ст. Гл. *ср.* баран, гиляра, човен 2; 2. дощаная лодка средних размеров Хр. Олп. Кш. Гл. Ду́б — з‿до́сок. Олп. Ду́б — *с* коко́рами. Ста́ли ро́бит' ло́тки, а ка́жут'

зроби́ў дупка́. Хр. *ср.* гиляра, дощанка, лодка 1, обшиванка 1, осовая лодка 1. || Карл dąb *ib. 1.*

[дуга] дуга́ *ж.* Зд. Сп. Лп. Гр. Вт. Хр. Грц. Олп. Ом. Кш. Вл. Дк. Гл. Др. Бл. Кк. Зм. Зс. Бр. часть конской упряжи: дуга. Дуга́ закла́дываjеца ў‿вужи́. Сп. Приле́jшник к дузе́ прив'jа́звали. Вт. || Бельк. дуга́ *ib.* Шат дуга́ *ib.* Карл. dęga, dąg 1. изогнутая дугой жердочка — часть рыболовного приспособления «вереи», 2. обруч на бочке.

[дышло] ды́шло *с.* Сп., дышло́ Бр., ды́шл'о Гр., ды́шэл' *м.* Гр. Вт. Хр. Грц. Олп. Ом. Дк. Гл. Др. Бл. Кк. Зм. Бр., ды́шел' Зс. Кч. Гц., ди́шэл' Лп. Гр. Вт. Олп. Ом. Кш. Дк. Др. Зм. 1. часть телеги, саней: дышло в конной и в воловьей упряжке (дышло для волов имеет развилку на том конце, который вставляется в передок) Сп. Лп. Гр. Вт. Хр. Грц. Олп. Ом. Кш. Дк. Гл. Др. Бл. Кк. Зм. Зс. Кч. Гц. Бр. Па́ру запр'ага́т' — ў‿ди́шэл'. Гр. Оди́н ба́рок и друго́j ба́рок, а посэрэ́дине — ды́шэл'. Хр. Ды́шэл' заклада́jецца ў‿кала́ч. Зм. Ди́шэл' ўстаўл'а́jецца до опле́н'а. Ом. На воло́ў ды́шэл' — jак троjн'а́. Кш. *ср.* раскеп; 2. часть телеги: длинная жердь, проходящая через задок и передок, соединяя их Вт. Дк. Др. На ди́шле роспуска́jецца ву́з. Др. *ср.* развора 1. || Бельк. ды́шла *ib. 1.* Шат. ды́шаль *ib. 1.* Карл. dyszel, dyszla *ib.*

[завертень] за́вертен' *м.* Гр. Хр. Грц. Олп. Ом. Кш. Дк. Гл. Др., за́веретен' Хр. Дк. Зм., за́воротен' Вт., за́вертни *мн.* Гр. Ом. Др., за́веретни Хр. Олп. Кш., за́вертне Гл., за́воротни Вт. веревочная или скрученная из лозы петля, с помощью которой прикрепляют оглоблю к переднему «копылу» (*см.*). За́веретен' — дубо́выj. Зм. Огло́блю закру́тит' за за́воротн'а да‿j‿поjе́хал. Вт. *ср.* закрутень. || Бельк. за́верт, за́вірт, за́вірта *ib.* Нос. за́верта *ib.* Шат. за́верацень, за́верцень *ib.*

[загвоздка] за́гвоздка *ж.* Сп. Лп. Гр. Вт. Хр. Грц. Олп. Кш. Вл. Дк. Гл. Др. Бл. Кк., за́гвостка Ом., за́гвоздки *мн.* Сп. Лп. Гр. Хр. Ом. Вл. Бл. колышек, которым затыкают конец «разворы» (*см. 1.*), чтобы задок не соскакивал, конец оси — чтобы не спадало колесо. Ды́рку прокрути́т' да коло́чка зро́бит' — то и за́гвоздка. Гр. За́гвоздку забива́ли в деревл'а́ных вос'а́х. Вт. || Бельк. за́гвыздка *ib.* Нос. за́гвоздка *ib.* Шат. за́гвоздка *ib.*

[задок] задо́к *м.* Зд. Сп. Лп. Гр. Вт. Хр. Грц. Олп. Ом. Кш. Дк. Гл. Др. Бл. Кк. Зм. Кн. Дн. Дв., за́д Вт. Зм. Зс. задняя часть телеги, задок. Задо́к — де троjн'а́. Хр. *ср.* осада 2. || Нос. задо́к *ib.* Шат. задо́к *ib.* Карл. żadek *ib.*

[зазубцы] за́зубцы *обычно мн.* Ом., за́зуби Гр., за́зубни Вт., за́зуб *м.* Гр. *см.* гребенка 3. За́зуб вбива́jецца в огло́бл'у. Гр.

[закрутень] за́крутен' *м.*, за́крутни *мн.* Лп. Гр. *см.* завертень. || Нос. за́крутка 1. деревянная завертка, приделываемая для запирания дверей и ставней, 2. палка, которой закручивается

веревка, употребляемая для удержания поклажи на возу; Карл. zakrętka — вид дверного запора.

[заложить] заложы́т' *сов.* Бл., залыга́т' *несов.* Кн. Дн. Дв. запрячь коня, волов. Заложы́т' кон'а́. Бл. Залыга́т' воло́ў. Кн. *ср.* запрягать.

[заноза] зано́за *ж.* Сп. Хр. Дк. Гл. Др. Бл. Кк. Зм. Сд. Бр., зану́з *м.* Зд. Гр. Вт. Грц. Олп. Ом. Кш. Вл., за́нуз Гр. Вт. Ом. Вл., зан'ўз Лп., зано́с Ом., зано́зы *мн.* Зд. Лп. Гр. Вт. Хр. Грц. Ом. Вл. Дк. Гл. Др. Бл. Гц. Кн. Дн. Дв. часть любого ярма с «кульбаками» (*см.*): палка, которой «запирают» ярмо (*см. 3*) и изогнутый конец «кульбаки». Поломáлс'а оди́н зано́з, трэ́ба ви́секти друго́го. Гр. || Карл. zanoza *ib.*

[заотесник] *см.* отесник.

[заплишки] запли́шки *мн. устар.*, за́плишки Вт. вид кузова телеги, состоящего из двух досок — бортов. Повз‿ру́чки кла́лис'а до́ски — то называ́лос'а запли́шки. Зачина́лиса ду́жки, и в ты́je ду́жки засо́ўвалис' запли́шки. Вт. *ср.* скрыня.

[запотылок] *см.* затылок 2.

[запрягать] запр'ага́т' *несов.* Зд. Бл. Кк. Зм. Зс. Гц., запрага́т' Сп. Хр. Зс. Гц. Кн. Дн. Дв., запр'агчи́ *сов.* Зд. Сп., запрагчи́ Сп. запрягать коня, волов. Запр'ага́jеца ко́н' ў‿са́ни. Зд. *ср.* заложить. || Бельк. запрага́ць, запрагчы́ *ib.* Карл. zaprzągać, zaprzęgać, zaprzągnąć *ib.*

[запряжь] *см.* упряжь.

[заспичники] заспи́ч'ники *мн.* Грц., наспи́шники Хр. железные обручи (2 штуки), которые набивались на ступицу колеса около спиц. Наспи́шники — обручи́ ко́ло спи́ц. Хр. *ср.* обруч.

[засупонить] засупо́нит' *сов.* Вт. засупонить, стянуть хомут «супонью» (*см.*). || Бельк. засупо́ніць *ib.* Шат. засупо́ніць *ib.*

[затылок] заты́лок *м.* Вл., зати́лок Ом., уты́лок Грц., запаты́лок Бр., заты́лки *мн.* Вл. 1. клин, который забивается в «ярмо» (*см. 3*) в том месте, где вставлена «кульбака» (*см.*) Грц. Ом. Вл.; 2. деревянная палочка, с помощью которой закручивают «калач» (*см.*) Бр. || Карл. zátylnik — затычка в задке воза, удерживающая «развору» (*см.*)

[зауздать] загнузда́т' *сов.* Вл. взнуздать лошадь. Загнузда́т' трэ́ба кон'а́, каб не пон'о́с. Вл. *ср.* запугловать, келзать. || Бельк. замузда́ць *ib.* Шат. зануздáць *ib.*

[зацугловать] зацуґлова́т' *сов.* Ом. *см.* зауздать. Пога́ныj ко́н' да несе́, jак зацуґлу́je, то хоз'а́ин схо́чэ, туды́ и повэрне́. Ом. || Шат. зацугля́ць *ib.*

[збруя] збру́ja ж. Сп. Хр. Зс. Кч. Гц., збро́ja Сп. Гр. Хр. Олп. Кк. Зм. Кн. сбруя. || Бельк. збру́я *ib.* Шат. збру́я *ib.* Карл. zbroja *ib.*

[звончак] звен'ч'а́к *м.* Гл., звен'ч'аки́ *обычно мн.* Гл. Др. Кк., звончаки́ Гл. Бл. отдельная часть деревянного обода колеса. Кол'осо́ — з‿дву́х з'вен'ч'ако́ў. Др. || Карл. zwono *ib.*

[исягли] *см.* устягля.

[каблучки] *см.* лучки.

[калач] кала́ч *м.* Олп. Дк. Гл. Др. Бл. Кк. Зм. Сд. Бр. кольцо (железное, деревянное, веревочное или из лозы) на «ярме» (*см. 3*), в которое вставляется конец дышла. Калача́ кру́т'ат' з‿лозы́. Кк. Кала́ч — з‿ду́ба. Дк. Ды́шэл' закладе́јецца ў‿кала́ч. Зм. *ср.* гальва, тяж.

[кантар] ка́нтор *м.* Сп. Дк. Др., канта́р Кч. Гц., канта́р' Дн. Дв., ґонта́р' Кк. недоуздок. На канторах прив'ја́зывали кон'а́. Ка́нтор — пуд‿га́рлэм кол'цо́ и три па́ски чэ́рэз го́лову кон'а́. Сп. *ср.* наголовень 2, оброть, уздечка. || Карл. kantar *ib.*

[капа] ка́па *ж.* Сп. Лп. Гр. Вт. Хр. Грц. Олп. Ом. Кш. Вл. Дк. кожаная обшивка хомута. Накри́ўка на хамути́ — тэпэ́р гово́р'ат' ка́па, јак оби́тыј хаму́т. Гр. А звэ́рху хамута́ ко́жа, ка́па называ́лас'. Вт. *ср.* крышка, обшивка. || Нос. ка́па — легкое одеяло, покрывало или простыня. Карл. kapa 1. навес на кухне у печи, 2. заплата на башмаке, 3. *ib.*, 4. железные втулки на осях телеги.

[капки] ка́пки *мн.* Ом. *см.* барильце.

[каптур] копту́р *м.* Бр., каптури́ *мн.* Вт. 1. железное кольцо на конце ступицы колеса (обычно их 2 штуки) *ср.* обруч, рафа 1; 2. *мн. см.* гребенка 3.

[караван] карава́н *м.* Гл. Кк., корова́н Др. вереница плотов сплавного леса, скрепленных между собой, *ср.* бали, гончка 2, гребенка 2, пас I, плот 1. || Карл. karawan — длинная телега, похоронный экипаж.

[карась] кара́с' *м.* Сп. Гр. Хр. Грц. Вл. Дк., кара́си *мн.* Гр. Вл. железная полоска (шире «подоска» — *см.*), прибиваемая к нижней части деревянной оси телеги. Кара́с' — што́бы коло́тка не зме́ливалас'. Вл. *ср*, подосок.

[келзать] кел'за́т' *несов.*, закел'за́т' *сов.* Сп. *см.* зауздать. Кел'за́јут' венци́длами. Заке́л'заны ку́н'. Сп. || Нос. келза́ць *ib.* Карл. kiełzać, kielzać скользить.

[керовать] керова́т' *несов.* Зд. Дк. Гл. Зм. управлять лошадью, волами, сидя в телеге; управлять лодкой. Ја до́брэ кер́овал. Зм. Он ле́јцами керу́је. Дк. *ср.* поводить, повозить.

[кишка] ки́шка *ж.* Сп. Вл., кишка́ Зм., ки́чка Бр. соломенная прокладка внутри хомута, под «клещами» (*см.*). Ки́шка — соло́мој напха́на. Вл. А на ки́сци — л'а́мэц з‿во́ўны. Сп. *ср.* лямец 2, подкладка, хомутина. || Карл. kiszka *ib.*

[клещи] кле́ш'чи *обычно мн.* Зд. Вт. Хр. Гл. Бл. Зм. Бр., кле́шчи Сп. Лп. Гр. Грц. Олп. Ом. Кш. Вл. Дк. Др., кли́шчи Сп., кле́ш'ши Хр. Дк. Кк. Кч., клеш'чи́ны Бр., кле́шч'а *ж.* Олп. деревянная основа хомута. Коло клешч'у́ў хамути́на прив'ја́звајецца. Два кл'е́шчи — пра́вај и ле́вај. Гр. || Шат. кле́шчы *ib.* Карл. kleszcze, kleszczyny *ib.*

[кнут] кну́т *м.*, кно́т Лп. 1. *см.* батог 1 *ср.* бизун 1, бич 1; 2. *см.* батог 2 *ср.* бизун 2, бич 2. || Нос. кну́цик *ib.* Карл. knutel — короткая палка.

[кодол] кодо́л *м.* Гл. канат, трос, на котором удерживается паром. На кодолу́ ходи́ло. Гл. *ср.* лина.

[кокора] кокóра *ж.* Хр. Олп. Гл. Др., кокóри *мн.* Хр. Олп. Кш. Гл. деталь остова дощаной лодки: шпангоут. Обшива́нка обшива́јецца на кокóрах. Др. Ду́б — с‿кокóрами. Хр. до кокóрej прыбива́јуцца дóски. Кш. *ср.* кульбака 2. || Карл. kokora *ib.*

[колесник] колéсник *м.* Сп. Гл., колесни́к Ом. Зм. Дн., кол'óсник Гр. колесник, тележник *ср.* колодей, стельмах. || Карл. koleśnik 1. груженая телега, 2. *ib.*

[колесо] кóлесо *с.* Зд. Сп. Лп. Гр. Вт. Хр. Ом. Гл., колесó Гр. Кш. Дк. Бр., кол'осó Вл. Дк. Др. Бл. Зм., кóл'осо Зд. Кк. Кн. Дн. Дв., кóло Гр. Хр. Грц. Олп. Ом. Дк. Гл., кол'óса *мн.* Сп. Лп. Вт. Грц. Ом. Дк. Гл. Гц. Бр., кол'óсы Вт., колесá Бр., кóла Хр. Гр. 1. колесо телеги Зд. Сп. Лп. Гр. Вт. Хр. Грц. Олп. Ом. Кш. Вл. Дк. Гл. Др. Бл. Кк. Зм. Бр. Кн. Дн. Дв. Двá кóла зáдних и двá кóла пэрэ́дних — чэты́ри кóли. Хр. Двé кóлеси пэрэ́дних, двé кóлеси зáдних — четúри кóлеси. Сп. Кóло бэз шы́н — кóло гóлоје, бэз‿окóўки. Олп.; 2. *только мн.* телега Сп. Вт. Грц. Ом. Дк. Гл. Бр. Дв. Вóл кол'óса т'áгне. Вт. Јак колесáми вóз'ат' то роспускáјут'. Ом. *ср.* воз || Бельк. калéсы *ib. 2.* Нос. колéсы *ib. 2*, кóло — мельничное колесо. Шат. калясó, кóла *ib. 1*, калéса *ib. 2.*

[колодей] колодéј *м.* Хр. *см.* колесник.

[колодка] колóдка *ж.* Сп. Дк. Др. Зм. Кч. Кн. Дн. Дв., колóтка Грц. Вл., колу́дка Гл. Бл. Кк. Зм. Бр., калóдка Сп. Бр., кулóдка Зд., кулу́дка Зс., колóдица Лп. Гр. Вт. Хр. Олп. Ом. Кш., колу́дочка *ум.* Кк., колу́дки *мн.* Дк., колóдици Хр. ступица колеса. Ў‿колóдку ўбивáјецца бу́кса. Зд. Ў‿колу́дку б'ју́цца спи́цы. Кк. На колу́цци — обручи́. Зм. || Бельк. калóдка — небольшой отрезок бревна. Нос. колóдка — толстый обрубок дерева. Шат. калóдка 1. обрубок толстого бревна, 2. *ib.*

[коломажка] коломáжка *ж.* Кч. Кн., каламáжка Гл. Бл. Зм. 1. нарядные короткие сани (на 2 «копыла» — *см.*) для выездов; 2. *см.* бричка 2. || Нос. коломáжка *ib. 2.* Шат. каламáшка — повозка. Карл. kałamaszka *ib. 2.*

[колупушок] *см.* полукоток.

[комельник] комэ́лник *м.* Лп. большая лодка, выдолбленная из целого ствола дуба. Комэ́лник — с‿тóўстого ду́ба. Лп. *ср.* човен 1.

[копыл] копы́л *м.* Сп. Олп. Зм., кóпыл Вт., копи́л Зд. Сп. Грц. Ом., кóпил Гр. Вт., копи́л' Зд., копу́л Вл. Гл. Зм., кóпул Дк., капу́л Кк. Бр., копылы́ *мн.* Сп. Вт. Хр. Кш., копилы́ Зд. Сп., копили́ Зд. Сп. Хр. Ом., кóпили Гр., копулы́ Вл. Гл. Дк. Кн. Дн. Дв., копули́ Зм., кополы́ Гц., капулы́ Бл. Кк. Кч. Кн. Дн. Дв.,

капули́ Бр., копы́л'је (*собир.*) Олп. Ом., копы́л'ја Хр., копи́л'је Вт. Грц., копи́л'ле Лп. Гр., копу́л'је Дк. Гл. Др., копу́ле Зм., капу́л'ле Зс. часть саней: вертикальные колышки, вбитые в полозья. Чоти́ри ко́пили ў‿одно́м по́лози. На копи́л'л'а набива́јут' в'а́з'зе. Гр. На копили́ понадо́ўбуваје на́морожни. Ом. Но́вы са́ны, сэрэ́ копи́л'ле, св'а́тыј вэ́чэр, св'а́тыј Васи́л'л'а — на ш'ч'о́дрика спива́јут'. Лп. || Бельк. капы́л 1. сапожная колодка для ботинок, лаптей, 2. *ib.* Шат. ко́пыл *ib.* Карл. korył *ib.*

[коромысло] коро́мысло *с.* Лп. Дк. Бл., коро́мисло Гр., коро́мыс'ол *м.* Др., коро́мысел Дн., коро́мыслы *мн.* Др., коро́мысли Лп., коро́мисли Гр. короткая палка, которая в упряжке «на орчик» (*см.*) привязывается к «ручке» (*см.*), а в дышловой упряжке — к «стельваге» (*см*); прочная жердь, укрепленная в передке телеги (в дышловой упряжке), к которой привязывают постромки. Коро́мисло до ру́чки пэрэ́днеј привја́звајеш. Коро́мисло чепл'а́лос'а за розво́ру. Однэ́ коро́мисло до́ўгоје и коро́мисли коро́ткије — на концо́х. Гр. *ср.* валок, обарок, стельвага; ◇ [~ большое] бол'шо́је ~, [~ дубельтовое] дубэл'то́вэ ~ Дк. жердь, которая приковывается к дышлу, к ней прикрепляются постромки в дышловой упряжке. Дубэл'то́вэ коро́мысло — при ды́шл'у. Дк.; [~ малое] мало́је ~ Дк. короткая палка, которая прикрепляется к концу «дубельтового коромысла» (*см.*) в дышловой упряжке. || Бельк. каро́місьлік *ib.* Нос. коро́мисел 1. коромысло, на котором носят воду, 2. плечевая кость. Шат. коро́місла — коромысло. Карл. koromysło — коромысло.

[кочаты] кочаты́ *мн.* Зм. *см.* баранчики.

[кош] ко́ш *м.* Гл. Др. Вл., кошы́ *мн.* Гл. Бл. плетеный из лозы цельный кузов, который ставят в телегу при перевозке картофеля и т. п. *ср.* гельня, полукошок 1.

[крайка] кра́јка *ж.* Гр. Ом. подпруга. Кра́јка — па́с пут‿чэ́рэво кон'а́. Гр. *ср.* подбрюшник, подвязка 1, подчеревник, попруга 1, пояс 1. || Нос. кра́йка — кромка у ткани. Карл. krajka — пояс, которым подпоясывались женщины.

[крестовина] крэстови́на *ж.* Хр. перекладина в передке телеги, куда вставляется конец дышла, *ср.* сницы.

[круг: круг колес] кру́х‿кол'у́с Лп. Гр., кру́х‿кол'о́с Гр. Хр. Ом. Вл., кру́х‿ко́л Хр., круг кол'о́с Гр. Вт. Хр., кру́г кол'у́с Сп., кру́г ко́лоў Олп., крук‿кол'о́с Кш., сад кол'у́с Др., сад кол'у́с Гл. Зм., са́д кол'о́с Зм. Кч., сат‿кол'о́с Дн., ска́т‿ко́л Грц. Кн. Дн. Дв. четыре тележных колеса (два передних и два задних). Кру́х‿кол'о́с — чэты́ри ко́ли. Два́ ко́ла за́дних и два́ ко́ла пэрэ́дних — кру́х‿ко́л. Хр. Са́д кол'у́с — ч'оты́ри ко́лы. Гл. Чоти́ри ко́ли — по́лныј ска́т‿ко́л. Грц. Кру́г‿кол'о́с — гэ́то ўжэ́ бу́де по́лныј во́з. Вт. Ја са́д кол'у́с покупи́л.Др. || Нос. скат *ib.* Карл. stan *ib.*

[крыжовница] крыжоўни́ца *ж.* Лп. Хр. *см.* боковица 2. || Карл. krzyżaki — вожжи.

[крышка] кри́шка *ж.* Гр. *см.* капа́.

[кульбака] кул'ба́ка *ж.* Зд. Сп. Лп. Гр. Вт. Хр. Грц. Ом. Кш. Дк. Гл. Др. Бл. Кк. Зм. Сд., кул'у́ба, кол'у́ба Олп., ку́л'ка Хр., кл'у́чка Гр., кул'ба́чка *ум.* Кк. Сд., кул'ба́ки *мн.* Зд. Гр. Вт. Грц. Ом. Дк. Вл. Гл. Др. Бл. Зм. Бр., кл'у́чки Гр. 1. нижняя часть «ярма» (*см. 1—2*) и «яремца» (*см. 1—2*) Зд. Сп. Лп. Гр. Вт. Хр. Грц. Олп. Ом. Кш. Вл. Дк. Гл. Др. Бл. Кк. Зм. Сд. Бр. Јеро́м с‿кул'ба́ками. Гл.; 2. *см.* кокора Вт. Олп.

[кульбачка] кул'ба́чка *ж.* Зд. Сп. Дк. седелка. Кул'ба́чка прив'ја́звајеца па́ском Сп. *ср.* пучки, ригонт, седелко, чересседельник 2. || Нос. кульба́ка — седло. Шат. кульба́чкі *ib. 1.* Карл. kulbaka 1. узел на веревке, образовавшийся от сильного скручивания, 2. стремя, 3. седло.

[лейцы] ле́јци *только мн.* Зд. Сп. Лп. Гр. Вт. Хр. Грц. Ом. Кш. Вл. Дк. Гл. Др. Бл., ле́јцы Зд. Хр. Гц., ли́јци Лп., ле́ј-чына *ж.* Гл. вожжи. Он ле́јцами керу́јe. Дк. Од‿венци́длеј — ле́јци. Сп. Ле́јци цэпл'а́јут за вузде́чку. Гл. *ср.* вожки; ◇ [~ крижовые] крежо́выје ~ Гл. вожжи в пароконной упряжке, в тройке. || Шат. ле́йцы *ib.* Карл. lejc — уздечка, lejcy, lejczyki *ib.*

[лейчаки] *см.* прилейчик 1.

[лина] ли́на *ж.* Хр. Грц. Олп. Кш., лы́на Лп. канат, на котором удерживается паром. Лы́ну зачи́пвајут за стоу́па́, дыржы́т' та лы́на јого́. Лп. *ср.* кодол.

[липка] ли́пка *ж.*, ли́пки *мн.* Дк. маленькая лодка (на одного-двух человек), выдолбленная из целого ствола дерева (осины, сосны); меньше и ниже «човна» (*см.*) *ср.* вербовка, лодка 2, осиновка, осовая лодка 2, шугалейка, чайка. || Шат. лі́паўка — кузов из липовой коры.

[лиска] ли́ска *ж.* Лп. плетеная из лозы подстилка на дно саней *ср.* плетенка.

[лодка] ло́дка *ж.* Зд. Гл. Др. Бл. Кк. Зм. Сд. Гц. Бр. Тр. Кн., ло́тка Лп. Вт. Хр. Грц. Олп. Ом. Кш. Вл. Дк. Кч., ло́дки *мн.* Гц., ло́тки Вт. Хр., ло́точка *ум.* Ом. Дк. 1. дощаная лодка (любых размеров) Зд. Лп. Вт. Хр. Грц. Олп. Ом. Кш. Вл. Дк. Гл. Др. Бл. Кч. Гц. Бр. Тр. Кн. Ло́тка — з‿до́шчок збі́таја. Бл. Ста́ли ро́бит' ло́тки смоло́выје. Хр. *ср.* барка, гиляра, дощанка, дуб 2, обшиванка 1; 2. лодка, выдолбленная из целого ствола дерева (из осины, ветлы, вяза); ее распаривают и борта разгибают над огнем; Гл. Кк. Зм. Сд. Ло́дка — з‿оси́ны. Ло́дку розгина́јут'. Зм. *ср.* вербовка, липка, осиновка, осовая лодка 2, шугалейка, чайка. || Бельк. ло́тка *ib.*

[лучки] лучки́ *обычно мн. устар.* Хр. Олп., луки́ Хр., каблу́чики Гр., лучо́к *м.* Олп. изогнутые дугой толстые прутья, укрепленные одним концом за верх «ручки» (*см.*), а другим — в «било» (*см.*) — по два у каждой «ручки». Лучки́ загина́ли, опосл'а́ ста́ли

глабúны рóбит'. Хр. Зат'агáли лучкá. Олп. || Карл. kabłąki 1. часть ярма — «кульбака» (*см. 1*), 2. изогнутый прут.

[люшня] л'ýшн'а *ж.* (*устар.*) Сп. Вт. Дк. Гл. Др., л'ýшни *мн.* Гл. часть телеги: палка, соединяющая верхний конец задней «ручки» (*см.*) и конец задней оси, укрепляет «ручку» (*см.*). На пэрэ́днеj осú немá л'ýшнеj. Гл. *ср.* подручники, упорки. || Карл. luśnia *ib.*

[лямец] л'áмэц *м.* Зд. Сп. Лп. Гр. Вт. Хр. Грц. Олп. Ом. Кш. Дк., л'áмчик Гр. 1. войлочная прокладка внутри хомута под «хомутиной» (*см.*) Сп. Лп. Гр. Грц. *ср.* подушка 1; 2. часть хомута: мягкая подкладка (из соломы, войлока) под «клещи» (*см.*) Вт. Хр. Олп. Ом. Кш. Дк. Л'áмэц — шоб не мýлило кон'ý пéрс'. Вт. *ср.* кишка; 3. потник Зд. Лп. Вт. Гр. Хр. Грц. Олп. Ом. Л'áмэц — коб не мýлило кон'ý спúну. Лп. Пут‿сед'óлко рóбица л'áмчик, шоб м'jáкко бы́ло. Гр. *ср.* подушка 2. || Нос. ля́мец 1. войлок, 2: *ib. 2.* Шат. ля́мец — войлок. Карл. lamiec *ib. 2.*

[лястки] л'áстки *обычно мн.* Гр. Вт. Олп. Ом. Кш., л'áски Гл., л'óстки Хр. Др., л'остки́ Хр. Лп., л'áсточки *ум. мн.* Ом., л'óсточки Гр. Хр. Бл., л'ýсточки Дк., л'áстка *ж.* Гр., л'áска Гл., л'óстка, л'óст *м.* Бр., л'óсточка *ум.* Бл. *см.* бляты 2. Л'áстка ў‿драбúнах. Ом. Ох, л'áстку загубúли. Гр. *ср.* било 2, пяло.

[маточна] мáтошна *ж. см.* втулок. || Карл. matoczyna 1. ступица колеса, 2. *ib.*

[моль] мóл' *ж.* Грц. Вл., мýл' *м.* Бр., мýл'ка *ум.* Вл. сплавной лес, не сбитый в плоты, а плывущий врассыпную. Мóл'jу плáвл'ат'. Грц. Мул'óм пускájуц'. Бр. *ср.* самоплав.

[мост] мóст *м.* Зд. Сп. Лп. Гр. Вт. Хр. Грц. Олп. Ом. Кш. Вл. Дк. Гл. Кк. Зм. Зс. Кч. Гц. Бр. Тр., мýст Зд. Дк. Гл. Др. Бл. Зм. Сд. Бр., мóстик *ум.* Сп. Хр. Грц. Гл. Бл. Кк. Зс. Кч. Бр., мýстик Хр., мостóк Зд. Лп. Гр. Вт. Др. Зм. Бр., мосты́ *мн.* Вт. Гц., мостки́ *ум. мн.* Лп. Гр. Вт., мóстики Сп., мостóчки Вт. 1. мост через реку, ручей, канаву Зд. Сп. Лп. Гр. Вт. Хр. Грц. Олп. Ом. Кш. Вл. Дк. Гл. Др. Бл. Зм. Кк. Зс. Кч. Гц. Бр. Тр. Мостóчки мáлыjе на дерéвни бувájе, а мóст — на рекé. Вт. Мостóк — по грэ́бли, де канáва протикájе, на стрýзи мосткá рóбл'ат'. Лп. На шл'агý тóжэ рóбл'ат' мóст. Гр.; 2. мост на топком болоте: настил из бревен (иногда на сваях) — вид дороги через болото, иногда длиной в несколько километров Гр. Олп. Ом. Др. Бл. Зм. Бр. Рóбл'ат' мосткá: ламáчу, хворостý накидájут' да‿j‿гóди. Гр.; 3. помост, сколоченный из досок, бревен (на пароме) Лп. Сд. Двé гил'áры да зрóбл'ац' мýст — то порóм. Сд. На чóўнах зрóбл'ат' мосткá. Лп.; 4. настил из бревен, жердей на дороге через болото Дк.; 5. караван плотов сплавного леса Гл. Нав'jáжут' мýст и плáв'ат'. Гл. || Бельк. мост 1. *ib. 1*, 2. пол в хате. Нос. мост 1. *ib. 1*, 2. пол. Карл. most *ib. 1.*

[мостец] мостéц *м.* Хр. Грц. Гл., мóстик Др., мостовúна *ж.* Лп., помóстина Бл., помóст *м.* Гр. Олп. одна-две широкие доски,

составляющие дно телеги, саней. На дне́ помо́ст поклáл. Гр. *ср.* постель.

[мулица] ми́лица *ж.* Лп., му́лица Кш., мули́ца Хр. Ом. ручка весла. На вэ́рси — ми́лица. Лп.

[мутра] му́тра *ж.* Зд. Гр., му́тры *мн.* Гр., мутэ́рка *ум.* Гр. Ом. 1. железное кольцо, которое навинчивается на конец оси, чтобы не спадало колесо. Му́тра на восе́ на конци́, шоб ко́лесо не спадáло и шоб мáз' не выго́нило; 2. *ум.* железное кольцо (на конце передней оси, на «зазубцах» — *см.*), с помощью которого держится «отеса» (*см.*). На тых зáзубцах — мутэ́рка, шоб не спадáла ото́са. Ом.

[набедрики] набе́дрики *только мн.* Сп. Гр. Вт. Хр. Грц. Олп. Ом. Кш. Вл. Гл. Др. Бл. Кк. Зм. Зс. Кч., напе́трики Зс., наме́ндрики Дк., набе́дрик *м.* Лп. *см.* боковица 2. Набе́дрики до хамутá привjáзвajуцца и на кон'á накладájуцца, шоб хаму́т не спадáл. Гр. Набе́дрикоў не було́ рáн'шэ. Вт. || Бельк. набэ́дрікі *ib.* Шат. набе́рдкі *ib.* Карл. nabiedrznik, nabedryki *ib.*

[набилок] *см.* било.

[наголовень] нáголовен' *м.* Олп. Бр. 1. часть саней: «вяз» (*см.*), соединяющий носы саней Бр. *ср.* попередня; 2. *устар. см.* кантар Олп. || Бельк. во́галаў, во́гылаў *ib. 2.* Карл. nagłówek *ib. 2.*

[наголовник] наголо́ўник *м.* Гл. часть недоуздка, «оброти» (*см.*): ремень, проходящий около ушей на лбу лошади, *ср.* налобник. || Карл. nagłówek *ib.*

[надолба] нáдолоба *ж.* Зд. Сп., нáдоўбен' *м. устар.* Грц. нáдолобы *мн.* Зд. Сп. часть саней: доска, которая набивается поверх «вязов» (*см.*) на «копылы» (*см.*), вбитые в один полоз *ср.* наморожень, нарвины.

[налобник] нало́бник *м.* Сп. Лп. Гр. Хр. Грц. Дк., подло́бник Хр. *см.* наголовник.

[намендрики] *см.* набедрики.

[намордник] намо́рдник *м.* Сп. Лп. Вт. Хр. Грц., намо́рдники *мн.* Хр. часть недоуздка, «оброти» (*см.*): нахрапник *ср.* намусник, намызник, напришник, нахрапник.

[наморожень] нáморожэн' *м.* Лп. Гр. Гл. Кк. Зм. Бр., нáморожн'а *ж.* Вт. Хр. Грц. Олп. Ом. Кш. Др. Бл., нáморозен' *м.*, нáморозн'а *ж.* Дк., нáморожни *мн.* Лп. Гр. Вт. Хр. Олп. Ом. Кш. Вл. Гл. Др. Бл. Кк. Зм. Кч. Бр., нáморозни Дк., нáморожне Гр. *см.* надолба. На копили́ понадо́ўбувaje нáморожни. Ом. || Бельк. нáмарзьні, нáмырзьні *ib.* Шат. нáмаржня *ib.* Карл. namorożnie *ib.*

[намусник] наму́с'ник *м.* Гл., пэрэму́сник Др. *см.* намордник.

[намызник] нами́зник *м.* Олп. *см.* намордник.

[наотесник] *см.* отесник.

[напришник] напри́шник *м.* Зд. Сп. *см.* намордник.

[нарвины] на́рвины *мн. устар.* Зс. *см.* надолба. || Бельк. на́рвіны — жерди, которые кладутся в телеге на «подушки» (*см.*) около «ручек» (*см.*).

[наритники] нари́тники *только мн.* Гл. Кн. Дн. Дв., нары́тники Гц. *см.* боковица 2. || Шат. нары(т)шнікі *ib.*

[наспичники] *см.* заспичники.

[нахрапник] нахра́пник *м.* Хр. нахрапник *см.* намордник. || Бельк. нахрапнік *ib.*

[нашильник] нашы́л'ник *м.* Гл., нашы́л'ники *мн.* Гл., наши́л'ники Гц., нашы́јники Зм. нашильник.

[обарок] оба́рок *м.* Вт. Ом. Вл. Бл. Зм. Кч. Зс., ба́рок Хр. Грц. Олп. Кш. Кк., ба́рчик Гл. Дн., оба́рки *мн.* Зм. Кч. Бр., аба́рки Бл., ба́рки Хр. Грц. Олп. Кш. Зм., барки́ Хр., бо́рки Зс., ба́рчики Гл. короткая палка, которая в упряжке «на орчик» (*см.*) привязывается к «ручке» (*см.*), а в дышловой упряжке — к «стельваге» (*см.*); прочная жердь в передке телеги (в дышловой упряжке), к которой прикрепляются постромки. Оглобе́л' нема́ — два́ оба́рки. Олп. Ба́рка прив'ја́звајуц' на конце́ драбцо́ў. Постро́нки — за ба́рки, ба́рки — до поду́шки. Хр. Оба́рок чепл'а́јецца за сни́цы. Бр. К то́ј ото́си прив'а́звали оба́рка. Вт. *ср.* валок, коромысло, стельвага. || Карл. bark, barczyk *ib.*

[обод] о́бод *м.* Зд. Сп. Лп. Гр. Вт. Хр. Олп. Ом. Вл. Дк. Гл. Др. Бл. Кк. Зм. Зс. Кч. Кн. Дн. Дв., обо́д Бр., о́бот Грц. Олп., о́буд Сп., го́бод Кш., ободы́ *мн.* Сп. Хр. Грц., о́боды Ом., обо́ды Вл., обу́д'де (*собир.*) Сп. Хр. обод колеса. О́бод нат'а-га́јецца на спи́цы. Ом. Пова́рх о́буда — шы́на. Сп. Кру́г ободо́ў. Олп. ◇ [~ гнутый] гну́тај ~ Гл. обод из целого куска дерева; [~ некутый] неку́тај ~ — обод, на который не натянута «шина» (*см.*). || Бельк. во́бад, во́быд *ib.* Шат. во́бад *ib.* Карл. obód *ib.*

[оброть] обро́т' *ж.* Зд. Сп. Гр. Вт. Хр. Грц. Олп. Ом. Кш. Др. Зм. Зс. Бр., о́брот' Дв., обро́ц' Кн., обри́т' Сп., абро́т' Дк. Бл. Кк. Бр. *см.* кантар. || Бельк. абро́ць *ib.* Нос. обро́ць *ib.* Шат. абро́ць, во́брыць *ib.*

[обруч] обру́ч *м.* Хр. Ом. Кш. Зм., абру́ч Дк. Бр., обручи́ *мн.* Хр. Ом. Кш. Вл. Зм. Кч., обручы́ Хр., абручи́ Дк. Гл. Бл. Бр., обру́чики *ум.* Олп. Др. железное кольцо, которое набивается на ступицу колеса (обычно 2 штуки — на концах ступицы; иногда 4 — на концах ступицы и около спиц). Обру́чики — на коне́ц коло́дицы, ко́ло шпи́ц — то́жэ, коб не роско́ўливалос'. Олп. *ср.* заспичники, каптур 1, рафа 1. || Бельк. абру́ч — обруч на ведро, бочку. Карл. obręcz — железный обруч на колесе.

[обшиванка] обшыва́нка *ж.* Дк. Гл., обшива́нка Др. 1. дощаная лодка Гл. Др. Обшива́нка обшива́јецца на коко́рах. Др. *ср.* барка, гиляра, дощанка, дуб 2, лодка 1, осовая лодка 1; 2. вид лодки: выдалбливается из целого ствола дерева, распа-

ривается, а потом по бокам обшивается досками Дк. Гл. || Бельк. апшыва́нка *ib. 1.*

[обшивка] обшы́ўка *ж.* Гр. *см.* капа.

[оглобина] *см.* глобина.

[оглобля] огло́бл'а *ж.* Сп. Гр. Хр. Грц. Олп. Ом. Кш. Гл. Др. Кк. Зм., агло́бл'а Бр., огло́бли *мн.* Сп. Лп. Гр. Вт. Хр. Грц. Олп. Ом. Кш. Вл. Дк. Гл. Др. Кк. Зм. Кч. Бр., оглобли́ Зд., оглобле́ Гр., агло́бли Бл. Бр., вогло́бли Кн. Дн. Дв. оглобля в телеге, в санях. Ў‿са́ни ўстаўл'а́jуца огло́бли — в оди́н копи́л и в друго́j. Зд. Огло́бли до пэрэдка́ встро́jены. Огло́бли — на вос́и, на поду́шци. Сп. Нема́ оглобе́л' — водно́ ды́шел'. Гр. || Бельк. аглыбля́, вагло́бля *ib.* Нос. оглобе́льно — деревцо, приготовленное для оглобли. Шат. аглабня́ *ib.* Карл. hołobla, ohołobla *ib.*

[окладина] окла́дина *ж.*, окла́дины *обычно мн.* Сп. две длинные жерди, которые кладут в сани поверх коротких при перевозке сена. || Шат. акладня́ — отвал плуга.

[оплень] опле́н' *м.* Хр. Грц. Олп. Ом. Кш. Вл. Бр., опли́н Кч. Бр., пле́н', вопле́н' Олп., апле́н' Дк. Бр., опле́н' *ж.* Хр. Олп., опле́нка Зс., опле́ни *мн.* Хр. Ом. Кш. Вл. часть телеги: отесанная колода, которая ставится на утолщенную часть оси, в нее вбиваются «ручки» (*см.*); иногда ставится на «подсанки» (*см.*) при перевозке бревен. На‿осі́ — поду́шка, на вэ́рх — опле́н'. Два́ опле́ни ў‿возу́. В опле́ни по две́ ру́чки. Хр. *ср.* суголовок 1. || Карл. oklenie «вязы» (*см.*)

[орафа] *см.* рафа.

[орихва] *см.* рафа.

[орчик: на орчик] на о́рчик *нар.* Зд. Лп. Гр. Хр. Грц. Олп. Кш. Бл., на во́рчик Бл., на jо́рчик Зм., на о́рчику Лп. Гр. Вт. Хр. Кк. Дк. Гл., на ўо́рчику Дк., на о́рчыку Зд. Сп. Ом., на jо́рчику Вл. Др. Зм. способ запряжки пары лошадей: к лошади, запряженной в оглобли, припрягается сбоку лошадь в постромках. На о́рчик припр'агти́ друго́го кон'а́, то тра́ба коро́мисло и посторо́нки. Гр. Оди́н — в дуге́, а друго́j — на о́рчику. Гл. Ко́н' на jо́рчику — гэ́то бороз'о́нныj ко́н', оди́н — в огло́бли, друго́j — бороз'о́нныj. Др. || Бельк. варча́к, во́рчык — приспособление для припрягания лошади. Нос. арча́к 1. лука у седла, 2. *ib.*, 3. пристяжная лошадь, во́рчик *ib.* Шат. во́рчык *ib.* Карл. orczyk *ib.*

[орчиковый: орчиковый конь] орчико́выj ко́н' Сп. Дк. Гл., орчико́вы ко́н' Грц. Ом., ворчико́выj ку́н' Бл. лошадь, идущая «на орчику» (*см.*). || Нос. арча́к, ворча́к, ворчако́вая *ib.*

[осада] оса́да *ж.* Лп. Кш. Вл., оса́дка Лп., оза́док Гр., оса́док *м.* Лп. Гр. Ом., оса́дки *мн.* Гр. 1. *см.* брика Лп. Гр. Вл. Кш. Бэз кол'у́с — то оса́да зовэ́цца. Кш. Оса́да jе́, а драби́н нема́, кол'о́с нема́. Вл.; 2. задок телеги Гр. Ом. Вл. Оза́док ка́жут' на задка́. Гр. *ср.* задок. || Нос. оса́да — насадка какого-либо хозяйственного орудия.

[осиновка] оси́ноўка *ж.* Бл. Кк., осо́ўка Др. лодка, выдолбленная из ствола осины; ее распаривают, и борта разгибают над огнем, *ср.* вербовка, липка, лодка 2, осовая лодка 2, чайка, шугалейка.

[осовая: осовая лодка] осо́ва ло́дка Гл. 1. дощаная лодка. Осо́ва ло́дка — з‿до́шчок Гл. *ср.* барка, гиляра, дощанка, дуб 2; 2. (*устар.*) лодка, выдолбленная из ствола осины. Осо́выје ло́дки — до́ўбаныје. Гл. *ср.* вербовка, липка, лодка 2, осиновка, чайка, шугалейка. || Карл. osowy — осиновый.

[остен] ост'о́н *м.* Гр. Вт., ос'о́н Лп., осны́ *мн.* Вт., во́сница *ж.* Вт. длинная палка с гвоздем на конце, которой погоняют волов. Некото́ри старики́ роби́ли осны́. Вт. Вз'а́ў осна́. Би́ј осно́м. Гр. || Карл. oścień *ib.*

[ось] о́с' *ж.* Хр. Грц. Олп. Кш. Дк. Гл. Бр., во́с' Зд. Сп. Гр. Вт. Олп. Ом. Вл. Гл. Зм. Дн. Дв., ву́с' Зд. Лп. Гр. Вт. Хр. Грц. Дк. Др. Бл. Кк. Зм. Бр., в'у́с' Лп., о́си *мн.* Кш. Кч. Гц., во́си Зд. Сп. Гр. Вт. Ом. Вл. Зм., вос́и Зд. Сп., восе́ Вт., во́сы Гр. ось в телеге. Ни́колыс' булы́ дубо́ви вос́и. Сп. Ў‿дерев'ја́ној вос́и пудбива́лис'а пудо́ски. Гр. Под‿низо́м осе́ — подгэ́рэц. Ў‿восе́ — за́гвоздка. Олп. || Нос. wos ib. Карл. oś *ib.*

[отбои] адбо́ј *м.* Гл., адбо́ји *мн.* Гл., атбо́ји Бл. часть саней: две длинные жерди, идущие от носов саней в задок, для увеличения устойчивости саней *ср.* откосы, развалины 1, тяга 1.

[отеса] от'о́са *ж.* Зд. Сп. Гр. Грц. Олп., ото́са Вт. Хр. Ом. Гл. Др. Зм. Бр., ато́са Дк. Бл. Кк. Бр., от'о́сы *мн.* Зд. Сп. Гр. Грц. Олп. Кш. Вл., ото́сы Лп. Вт. Хр. Ом. Дк. Гл. Др. Зм. Кч. Бр., ато́сы Дк. Бр. 1. веревка или проволока (чаще), соединяющая конец оглобли и конец передней оси телеги Зд. Сп. Гр. Вт. Хр. Грц. Олп. Ом. Кш. Вл. Дк. Гл. Др. Бл. Кк. Зм. Кч. Бр. От'о́сы — з‿дро́ту або з‿бэри́зн'аку вы́крут'ат'. Сп.; 2. веревка или проволока, которая укрепляется одним концом за «подгейстер» (*см.*), а другой доходит до передней «ручки» (*см.*), где к нему привязывается «обарок» (*см.*) Вт. На пудгэ́рэц накладáлас' ото́са деревл'а́на, и ту — в‿ву́зголовен' и коло пэрэ́днеј ру́чки прив'ја́звалас' та ото́са. К то́ј ото́си прив'а́звали оба́рка. Вт. *ср.* бичева, стрык, тяга 2. || Бельк. ато́са, ато́сіна *ib. 1.* Шат. ато́с *ib. 1.* Карл. ociosy, otos(a) *ib. 1.*

[отесник] ото́сник *м.* Ом. Гл. Др., заот'о́сник, заот'о́сныk Гр., наот'о́сник Грц. Олп., приот'о́сник Кш., приото́сник Вт. Дк. Гл., ото́сники *мн.* Ом. Др., заот'о́сники, зат'о́сники Гр. деревянная или железная петля на конце «отесы» (*см. 1*), надевается на конец передней оси. Ото́са накладáјецца на ву́с', там приде́лвајецца приото́сник. Вт. || Бельк. ато́сьнік, нато́сьнік *ib.*

[откосы] атко́с *м.*, атко́сина *ж.*, атко́сы *обычно мн.* Бл. *см.* отбои.

[ошина] *см.* шина.

[паром] поро́м *м.* Лп. Хр. Грц. Олп. Ом. Кш. Вл. Гл. Др. Зм. Сд. Бр. Тр. Дн. Дв., пору́м Кн.. паро́м Зд. Бл. Кк. Зм. Зс. Кч. Гц., па́ром Хр., паро́н Вт. паром. Поро́м — на ло́тках. Кш. На поро́ме — пэрэ́нджи. Грц.; ◇ [~ на дубах] ~ на дуба́х Ом. паром, поставленный на два-три «дуба» (*см.*); [~ деревянный] дэрэв'јаныј ~ Ом. паром, представляющий собой плот больших размеров, стоящий прямо на воде, *ср.* площак, припаромок 2. || Бельк. паро́м *ib.*

[пас] I па́с *м.* Зд. Сп. Лп. Хр. Грц. Ом. Кш. Вл. Кк., па́сы *мн.* Зд. Хр. Олп., пасы́ Кш. длинная вереница связанных друг с другом плотов сплавного леса. Мно́го нач'а́ивајецца ґо́нсток — то па́с. Ом. Збива́јут' оди́н до́лгиј па́с колу́д. Кк. Пасы́ плыву́т'. Кш. *ср.* бали, бендюга, гончка 2, гребенка 2, караван, плот 1.

[пас] II *см.* пояс.

[пасовик] пасови́к *м.*, пасовики́ *мн.* Вл. сплавщик *ср.* плавщик, плысак.

[передница] *см.* попередня.

[передок] пэрэдо́к *м.* Зд. Сп. Гр. Вт. Хр. Олп. Ом. Кш. Дк. Гл. Др. Бл. Кк. Зм. Кн. Дн. Дв., пэродо́к Лп. Гр. Грц., перадо́к Зс. Кч., пэ́рэд Вт. передняя часть телеги, передок. На пэрэдку́. Пэрэдо́к иде́ на розво́ри. Гр. *ср.* телега 3. || Бельк. пірадо́к, пірядо́к *ib.* Шат. перадо́к *ib.* Карл. przód *ib.*

[перемусник] *см.* намусник.

[переседельник] *см.* чересседельник.

[перо] пэро́ *с.* Хр. Грц. Кш., пи́ра *ж.* Лп. Ом. широкая часть весла, которая погружается в воду.

[плавица] плави́ца *ж.* Лп. маленькая лодочка, выдолбленная из целого ствола дуба, *ср.* липка, човен 1.

[плавщик] плавш'ши́к *м.* Вт. *см.* пасовик.

[пленица] плени́ца *ж.* Сд. маленький плот.

[плетенка] плет'у́нка *ж.*, плет'о́нки *мн.* Гр. *см.* лиска. || Карл. plecionka — подстилка, сплетенная из соломы.

[плот] плу́т *м.* Гл. Др. Зм. Кн., плы́т Бл. Кк. Кч. Гц. Бр., пли́т Зс. Кч. Тр. Дн. Дв., пльтик *ум.* Кк., плыто́к Тр., плоты́ *мн.* Гл. Др., плуты́ Гл., плыты́ Бл. Зм. Сд. Бр., плыти́ Бл. Бр., пли́ты Зд. 1. большой плот сплавного леса, состоящий из нескольких «гребенок» (*см. 1*) Зд. Гл. Др. Зм. Сд. Зс. Јак збі́тыј ле́с — то плы́т иде́. Зм. *ср.* бали, бендюга, гончка 2, гребенка 2, караван, пас I; 2. небольшой плот сплавного леса, на котором также и ездят, отталкиваясь шестом Др. Бл. Кк. Зс. Кч. Гц. Бр. Тр. Кн. Дн. Дв. На плу́те до́бре јéздиц'. Кн. *ср.* гончка 1, гребенка 1, торок. || Нос. плы́т *ib.* Шат. пло́т — забор из жердок, плыт *ib.* Карл. płyt *ib. 2.*

[площак] плош'ч'а́к *м. устар.* Гл. паром, сделанный, как лодка: с бортами и «кокорами» (*см.*), ставился прямо на воду *ср.* паром, припаромок 2.

[плысак] плыса́к *м.* Хр., плиса́к Грц. Олп. Кш., плиса́ки *мн.* Грц., плисакі́ Грц. Олп. Кш. *см.* пасовик.

[побочень] по́ботен' *м.* Хр. Грц. Олп. Ом., по́ботни *мн.* Хр. Грц., по́боцни Олп. 1. *см.* выскорочень 2 Хр. Грц. Олп. Ом. По́ботен' за копыла́ загина́јецца и за вы́скоротен' бэрэ́цца. Хр.; 2. *только мн. см.* боковица 2 Хр. || Бельк. по́бычня — жердь в телеге, на которой возят сено.

[повод] по́вод *м.* Сп. Лп. Вт. Ом. Кш. Гл. Кк. Зс. Кч. Гц., поводе́ц Сп. Кш., поводо́к Лп. Гр., поводы́ *только мн.* Хр. Олп. Дк. Гл. Др. Бл. Гц., по́воды Грц., повода́ Гц., поводці́ Зм., поводкі́ *мн.* Гр. 1. веревка, которая привязывается к рогам вола, чтобы управлять им (вместо вожжей) Лп. Гр. Вт. Кш. Гл. Кк. Кч. Гц. По́вод — за ро́ги, на́до‿ж вола́ керова́т'. Вт. На ро́ги на волы́ чепл'а́јецца поводе́ц ў‿боўкуне́. Кш.; 2. часть недоуздка: поводья Сп. Хр. Грц. Олп. Ом. Кш. Дк. Гл. Др. Бл. Зм. Зс. Гц. По́вода чепл'а́јут на дугу́. Кш. Два́ поводы́ — от цу́ґлеј. Гл. *ср.* пояс 3, приброчник, прилейчик 1. || Бельк. по́вады, по́выд *ib. 2.* Нос. по́вад 1. *ib. 2,* 2. отрезок веревки. Карл. powod, powodek *ib. 2,* powodzie — вожжи.

[поводить] пово́дит' *несов.* Гл. править волами в упряжке. Пово́дит' воло́ў. Гл. *ср.* керовать, повозить.

[повозить] пово́зиц' *несов.* Бр. *см.* керовать. Ја волы́ пово́зила. Бр. *ср.* поводить. || Нос. повози́ць — быть кучером.

[поворница] пово́рница *ж.*, пову́рница Вт. 1. ярмо на двух волов. Јак јéхат', закладáли пово́рницу. Ў‿во́зи — пово́рница. Вт. *ср.* яремец 2, ярмо 1; 2. верхняя часть такого ярма и «бовкуна» (*см. 1*). На пово́рницы посэрэ́дине га́л'ба. Вт. *ср.* било 3, бовкун 2, яремец 3.

[подбородник] подборо́дник *м.* Хр. Олп., подбору́дник Сп., пудбору́дник Хр., подбару́дник Кк., бору́дник Др. часть недоуздка, «оброти» (*см.*): ремень, проходящий под шеей коня, *ср.* подвязка 2, подгорлье, подшейник.

[подбрюшник] подбру́шник *м.* Лп. Гл. *см.* крайка. Подбру́шник де́ржыт' пучкі́. Гл. || Бельк. подбру́шник *ib.* Шат. подбру́шнік *ib.* Карл. podbrzuchnik *ib.*

[подвязка] подв'ја́зка *ж.* Гр., подја́зка Бл. 1. *см.* крайка Гр.; 2. *см.* подбородник Бл.

[подгейстер] подгэ́рэц *м.* Хр. Олп. Ом. Кш. Дк., пудгэ́рэц Гр. Хр. Грц. Олп., пидгэ́рэц Вт. Олп., подгэ́јст'ор Гл. Др. Кк., подгэ́јстер Гл. Бл., пудгэ́јст'ор Зм., подгэ́јстра *ж.* Дн. Дв., пу́дгэрт' Лп. часть телеги: изогнутая тонкая жердь (теперь — железный прут), один конец которой привязан к середине «правила» (*см.*), а другой надет на шкворень (в старинных телегах «подгейстер» проходил в задок), укрепляет шкворень. Бэз пудгэ́рца не бу́дет јéхат': ву́с' пујд'о́т ў‿пэро́д, а су́головок — наза́д. Гр. Пудгэ́рэц притиска́јецца хаму́тиком. Грц. Под низо́м

осе́ — подгэ́рэц. Олп. || Бельк. падге́ріц, падгэ́рац, падгэ́сьцер *ib.* Шат. падгэ́рац *ib.* Карл. podgierty *ib.*

[подгорлица] пудго́рлица *ж.* Сд. Бр., подгарл'а́ник *м.* Бл., пудга́рле *с.* Зм. часть ярма без «кульбак» (*см. 1*): узкая доска под шеями волов, параллельная «ярму» (*см. 3*) *ср.* било 3. || Карл. podgardlica, podgarlica *ib.*

[подгорлье] пудґа́рле *с.* Зд. Сп., пудґе́рло Грц., пудга́рл'о, пуга́рл'о Лп., пудго́рник *м.* Грц. *см.* подбородник. Пуга́рло — шоб узде́чка не спада́ла. Лп. || Карл. podgardlica *ib.*

[подкладка] пудкла́дка *ж.* Бр., пудкла́дки *мн.* Зм., поткла́тка Вт. *см.* кишка *ср.* лямец 2.

[подкульбачник] подкул'ба́чник *м.* Сп. чересседельник *ср.* пояс 2, чересседельник 1. Подкул'ба́чник де́ржыт огло́бли. Сп.

[подлобник] *см.* налобник.

[подлога] подло́га *ж.* Зд. дно лодки *ср.* подошва. || Нос. подло́га — деревянный пол. Шат. падло́га — пол. Карл. podłoga — пол.

[подосок] подо́сок *м.* Олп. Дк. Гл., пудо́сок Гр. Хр. Грц. Ом., пуду́сок Лп., подо́ска *ж.*, пудо́ска Вт., пудо́ски *мн.* Гр. Хр. Грц., пуду́ски Гр., подо́ски Вт., паду́скы Сп., подо́сники Др. железная полоска (более узкая, чем «карась» — *см.*), прибиваемая к нижней части деревянной оси телеги. Пудо́сок — штоб не ошму́ливалас'а во́с'. Ом. Ў‿дэрэв'ја́ној воси́ пудбива́лис'а пудо́ски пуд конци́ воси́, шоб ко́лесо не шмул'а́лос'а. Гр. *ср.* карась. || Бельк. падо́ска, падо́стка *ib.* Нос. подо́ска *ib.* Шат. падо́сак *ib.* Карл. podosek *ib.*

[подошва] подо́шва *ж.* Олп. *см.* подлога.

[подпора] *см.* упорки.

[подрезы] подри́зы *обычно мн. устар.* Кн. Дн. Дв., подре́зы Дн. Дв., подри́зи Сп., пудре́зы Кч., поднаре́зы Хр., подри́за, подры́за *ж.*, подри́з'зе (*собир.*) Сп. железная обшивка полозьев саней. Са́ни на подри́зах. Подры́зу трэ́ба подби́ти Сп. *ср.* шина 2. || Бельк. падре́з, падрэ́з *ib.*

[подручники] подру́шники *мн.* Гл. железный прут, соединяющий верхний конец задней «ручки» (*см.*) и конец задней оси в «железном возу» (*см.*), *ср.* люшня, упорки.

[подсанки] подса́нки *только мн.* Хр. Дк. Гл. Др. Бл. Кк. Зм. Гц. Кн. Дн. Дв., пудса́нки Хр. Зм. Зс. Кч. Бр., потса́нки Гр. Вт. Олп. Ом. Кш., путса́нки Лп. Вт. Гр. Хр. Грц. Вл., полса́нки Гр. Вт., пулса́нки Гр., поўса́нки Лп. 1. короткие сани (на 2—3 «копыла» — *см.*), прицеп к большим саням при перевозке бревен Гр. Вт. Хр. Грц. Олп. Ом. Дк. Гл. Др. Бл. Кк. Зм. Бр. Путса́нки зза́ди. Потса́нки прыче́пвајуцца ланцуго́м до сано́к, вони́ ме́н'шије, на два-три копилца́. Гр. *ср.* сучка; 2. *см.* гары Лп. Гр. Хр. Кш. Вл. Гл. Зс. Кн. Дн. Дв. Пэрэ́дније и за́дније путса́нки — дво́је путса́нкоў. Вл. Полса́нки — на три́ ко́пили. Гр. Тепе́р' дво́је путса́нок ро́бл'ат'. На путса́нки кладу́т' ба́бу

и ру́чки забива́јут'. Лп. ◇(~ объездные] објездны́је ~ Гл. парадные короткие (на два «копыла» — *см.*) сани. || Бельк. падса́нкі, пыдса́нкі *ib. 1.*

[подседельник] *см.* чересседельник.

[подушка] по́душка *ж.* Зд., поду́шка Вт. Хр. Дк. Гл., паду́шка Др. 1. *см.* лямец 1. Зд. Вл.; 2. *см.* лямец 3 Др.; 3. *см.* баба 1 Гл.; 4. утолщенная часть деревянной оси в телеге *ср.* суголовок 2. || Бельк. паду́шка 1. подушка, 2. *ib. 4*; Карл. poduszka *ib. 4.*

[подчеревник] подчэро́ўник *м.* Вт. Дк. Зм., подчеро́ўник Др. Бл., путчэрэ́ўник Хр. Грц. Кш., путчэрэ́вник Олп. *см.* крайка. Путчэрэ́ўник ид'о́т пут‿чэ́рэво. Грц. || Нос. подчере́вок — подбрюшье, подбрюшная часть.

[подшейник] подшэ́јник *м.* Гл., подшы́јник Гл. Др., пудшы́јник Дк., потшы́јник Ом., путшы́јник Гр. Вт. *см.* подбородник. Путшы́јник — пут‿шы́ју пудв'а́звајеш. Гр.

[полоз] по́лоз *м.* Зд. Сп. Лп. Гр. Вт. Хр. Олп. Ом. Кш. Вл. Дк. Гл. Др. Кк. Зм. Кч. Бр., по́лос Хр. Грц., по́луз Сп. Бл., полозы́ *мн.* Зд. Сп. Вт. Хр. Грц. Олп. Ом. Кш. Гл. Бл. Кк. Зм., полози́ Бр., по́лозы Лп. Гр. Вт. Гц., полозки́ *ум. мн.* Зс., поло́з'ја (*собир.*) Гр. Вт. Хр. Ом. Вл. Дк. Зм. Зс. Гц. Кн. Дн. Дв., поло́з'је Вт. Зм., поло́з'зе Гр., полу́з'зе Сп. полоз саней. Два́ по́лозы — ў‿сан'а́х. Чоти́ри ко́пили ў‿одно́м по́лози. Копа́јем поло́з'је грабо́вэ или дубо́вэ. Гр. ◇[~ гнутые] гну́тује ~ Ом. Зм. Кн. Дн. Дв., загн'о́тыј ~ Хр. полозья, которые специально распаривают и гнут из прямого дерева, [~ копаные] ко́паныје ~ Ом., ко́паны ~ Зм., ви́копаны ~ Хр. полозья из корня, имеющего изогнутую форму; [~ шипованые] шипо́ваны ~ Гц. полозья с железной обшивкой. || Бельк. по́лаз, по́лыз *ib.* Нос. поло́ззе *ib.* Шат. пало́зьзе *ib.* Карл. płoz, płoza, płóz 1. треугольная доска в плуге, 2. *ib.*

[полукошок] полу́кошок *м.* Лп. Гр. Вт. Хр. Олп. Ом. Кш., полу́пушок Зд., колу́пушок Вт. Грц., полу́кошки *мн.* Сп. Гр. Хр. Ом. Кш., полу́кушки Вт. 1. сплетенный из лозы кузов телеги, саней (часто состоит из двух половинок: одна ставится в передок, другая — в задок; иногда — только в задок) Сп. Лп. Гр. Вт. Хр. Грц. Олп. Ом. Кш. Ў‿страми́нки кладу́т' полу́кошка. Лп. Колу́пушок — з‿лозы́, з‿дубцо́ў лозо́вых. Вт. *ср.* гельня, кош; 2. *ед.* половина такого плетеного кузова Зд. Гр. Вт. Хр. Ом. Кш. Ў‿дра́бки закладе́јецца полу́кошок Гр. || Карл. półkoszek *ib. 2*, półkoszki *ib. 1.*

[помост] *см.* мостец.

[попередня] по́пэрэдн'а *ж.* Зд. Сп. Гр. Вт. Хр. Грц. Бл., пу́пэрэдн'а Кк., по́пэрэдница, пэрэ́дница Дк.. по́пэрэден' *м.* Лп. Олп. Ом. Кш. Вл. Гл. Др. Зм. *см.* наголовень 1. Шо голо́ўки зјазвајет, то по́пэрэдн'а. Вт.

[попруга] попру́га *ж.* Сп. Лп. Хр. Вл., папру́га Гр. *см.* крайка. Папру́га — пут‿чэ́рэвом, шоб сед'о́лко нэ злета́ло. Гр. || Бельк. падпру́га *ib.* Нос. попру́га *ib.* Шат. папру́га *ib.*

[постель] посте́л' *ж.* Дк. Бл., пости́л' Бл., посте́л'ник *м.* Дн. Дв., пости́л'ник Кн. *см.* мостец. || Бельк. падсте́льнік, падсьце́льнік *ib.*

[постронки] постро́нки *обычно мн.* Зд. Сп. Лп. Вт. Хр. Грц. Олп. Ом. Кш. Вл. Дк. Гл. Др. Бл. Кк. Зм., посторо́нки Гр. Зм. Зс. Гц. Бр. Кн. Дн. Дв., пострýнки Гл., пајстро́нки Вт., пасторо́нки Гр., постро́нок *м.* Сп. Вт. Гл., посторо́нок Гр. постромки. Јак ў‿па́ру запр'ага́јут' — посторо́нки. Зм. Два ко́ни: оды́н — в оглобл'а́х, дрýгиј — ў‿постро́нках. Зд. Пасторо́нки прив'ја́зывалиса до хамута́ за вужи́. Гр. К шле́јам цэпл'а́јуцца пострýнки. Гл. || Бельк. падстро́мкі *ib.* Нос. постро́нка, постро́нок *ib.* Шат. падстро́нак *ib.* Карл. postronek, postromek — веревка, канат.

[пояс] па́с *м.* Грц. Ом. Вл. Дк. Зм., по́јас Зд. Кн., па́сок *ум.* Зд. Сп. Лп. Гр. Вт. Хр. Грц. Олп. Ом. Кш., па́сы *только мн.* Дк. 1. *см.* крайка Зд. Сп. Вт. Ом. Кк. Кул'ба́чка прив'ја́звајеца па́ском — јде́ пуд чэ́рво. Сп. Пуд чэ́рэво кон'а́ — по́јас. Зд.; 2. *см.* подкульбачник Зд. Лп. Вт. Гр. Хр. Грц. Олп. Ом. Кш. Вл. Дк. Зм. Па́с подде́ржваје огло́бл'у, иде́ чэ́рэз пучки́ и крэ́пицца на другýју огло́бл'у. Зм. Повэ́рх набе́дрикоў, шоб дуга́ не пэрэјежжа́ла, — потседе́л'ник и па́сок. Вт.; 3. *только мн. см.* повод 2; ◊ [паски крижовные] па́ски крыжо́ўныје Хр. шлея *см.* боковица 2; [пас подчеревный] па́с пудчэро́ўныј Гл. подпруга *см.* крайка. || Шат. па́сак *ib. 1.* Карл. pas *ib. 2.*

[правило] прави́ло *с.* Гр. Грц. Ом. Кш. Вл. Бр. 1. часть телеги: длинная жердь, соединяющая задок и передок; в задке конец ее раздвоен Грц. Ом. Кш. Вл. Прави́ло с‿пэрэтка́ бэрэ́цца и взáт. Кш. Россо́шка из‿задка́ в пэрэдо́к — прави́ло суци́лноје. Из шво́рн'а в задо́к — прави́ло подо́ўжноје пэрэ́днеје. Ом. *ср.* разворa 2, сунятло 1, тройня 1; 2. часть телеги: раздвоенная толстая жердь, проходящая из задка до середины телеги, где она прикрепляется к «разворе» (*см. 1*) Гр. Ом. Бр. Прави́ло накладáјецца на розво́ру. Гр. *ср.* сунятло 2, тройня 2. || Бельк. правíла — толстая длинная жердь, с помощью которой соединяют задок и передок телеги при перевозке бревен. Карл. prawidło — приспособление, на котором сушат звериные шкуры.

[приброчник] прибро́чник *м.* Вт. *см.* повод 2.

[привязка] *см.* связок.

[пригеленек] при́ґелен'ок *м.* Сп. часть «гельни» (*см.*), которая ставится в передок саней, телеги.

[прилейчик] прилéјчык *м.* Сп., прилéјчок Гл., прилéјшник Вт., прилéјци *только мн.*, прилéјчыкы Лп., лејчаки́ Ом. 1. *см.* повод 2 Лп. Вт. Ом. Прилéјчыки за дугý чепл'а́јут'. Прилéјчыкы — бэз‿во́за, вэрхо́м јéдут', кон'ý мо́рду подв'ја́звајут'. Лп.; 2. вожжи, состоящие из одной веревки, для пристяжной лошади Сп. Гл.

[припаромок] при́поромок *м.* Гл. Др. 1. пристань для парома Гл.; 2. *см.* площак Др. *ср.* паром.

[приотесник] *см.* отесник.

[пуга] пу́га *ж.* Сп. Лп. Гр. Вт. Хр. Грц. Олп. Ом. Вл. Дк. Гл. Бл. Кк. Зм. Кч. Бр. Кн. Дв., пуга́ч *м.* Дн., пу́жка *ж. ум.* Гл. Кк., пу́шка Хр. 1. *см.* батог 1 Сп. Лп. Гр. Вт. Хр. Грц. Олп. Ом. Вл. Дк. Гл. Бл. Кк. Зм. Зс. Кч. Бр. Кн. Дн. Дв. Јон поган'а́је кон'а́ пу́гој. Кч. Ха́бра пу́га. Хр. *ср.* бизун 1, бич 1; 2. *см.* батог 2 Сп. Лп. Гр. Вт. Грц. Олп. Ом. Вл. Дк. Гл. Бл. Кк. Зм. Кч. Бр. Кн. Дн. Дв. Пу́гу да́л, а де́ж пуго́ўје? Бл. На пужално́ чепл'а́јут' пу́гу. Олп. Пу́га ро́бицца з ремен'а́. Бр. *ср.* бизун 2, бич 2. || Бельк. пу́га *ib.* Нос. пу́га *ib.* Шат. пу́га *ib.*

[пужално] пу́жално *с.* Лп. Гр. Вт. Хр. Грц. Олп. Ом. Кш. Вл. пужа́лно Сп. Хр., пужално́ Гр. Хр. Олп., пу́желно Хр., пуго́ўје Гл. Бл., пуго́ўв'је Бр., пуго́в'је Кк. Гц., пугов'је́ Кн. Дв., пугу́в'је Зс. Кч., пуго́ўко Дк. деревянная рукоятка «пуги» (*см. 1*), «батога» (*см. 1*), «бизуна» (*см. 1*) *ср.* бичално. || Бельк. пугавье́, пугаўе́ *ib.* Нос. пугавье́ *ib.* Шат. пугаўе́ *ib.*

[пучки] пучки́ *только мн.* Дк. Гл. Кк. Зм. *см.* кульбачка. Пучки́ кладу́т' на спи́ну. Кк.

[пяло] п'ја́ло *с.*, п'ја́ла *обычно мн.* Кк. часть «драбины» (*см. 2*): вертикальные столбики между «билами» (см. *1*). Потер'а́лос' з драби́ны п'ја́ло. Кк. *ср.* било 2, бляты.

[развалины] розва́лины *мн.* Дк. Гл., розвали́ны Дк., розва́лы Др. Кк. Зм., розва́лки Дк., розва́лина *ж.* Гл. Др., розва́ла Кк. Зм. 1. *см.* отбои Гл. Др. Кк.; 2. розвальни Дк. Зм.; 3. *только ед. см.* баба 2 Др. || Бельк. ро́звальні, ро́звыльні 1. *ib. 1*, 2. две изогнутые жерди, которые насаживаются на концы задней оси, когда возят бревна. Шат. разва́лка *ib. 3*, разва́лкі, разва́лы *ib. 1.* Карл. rozwalinki *ib. 2*, rozwaliny — обычные сани.

[развора] розво́ра *ж.* Зд. Сп. Лп. Гр. Хр. Ом. Гл. Др. Зм. Гц. Бр. Дн. Дв., розво́рина Зм., разво́рка Зс., розво́ры *мн.* Сп. 1 *см.* дышло 2. Зд. Сп. Лп. Гр. Хр. Гл. Др. Зм. Гц. Бр. Дн. Дв. Коло́ду прив'ја́звајеш до сун'а́тла и до разво́ри. Пэрэдо́к иде́ на розво́ри. Розво́ру роспусти́ли. Гр.; 2. *см.* правило 1 Ом. Зс. || Карл. rozwora *ib. 1.*

[разворивать: разворивать воз] разво́рват' *несов.* Кш. Вл., разво́риват' Зс., розворы́т' *св.* Сп., разворова́ти Лп. удлинять телегу, увеличивая расстояние между задком и передком (при перевозке бревен) с помощью «разворы» (*см.*) *ср.* раскидывать, распускать.

[раскеп] роске́п *м.* Вл. Сд. Бр., раске́п Бр., раске́па *ж.* Зм. часть телеги: дышло в воловьей упряжке (с раздвоенным концом, который прикрепляется к передку). Роске́п — ды́шэл' на вола́. Сд. Волы́ запр'ага́ли ми в раске́п. Бр. *ср.* дышло 1. || Нос. раске́п — раскол.

[раскидывать: раскидывать воз] роски́дыват' *несов.* Лп. роскида́т' *св.* Гр. *см.* разворивать. Во́з роски́дываје́цца. Лп. Роскида́јут' во́за. Гр.

[расклада] роскла́да *ж.* Зм. *см.* баба 2. Роскла́да — шо́бы ши́рши бу́ў ву́з. Зм.

[распускать: распускать воз] роспуска́т' *несов.* Гр. Вт. Хр. Грц. Олп. Ом. Гл. Др., распуска́т' Гл. Кк. Кч., роспусти́т' *св.* Гр. Вт. *см.* разворивать. На ди́шле роспуска́јецца ву́з. Др. Розво́ру распусти́ли. Гр. Јак кол'о́сами во́з'ат', то роспуска́јут'. Ом. Ставо́к не распуска́лс'а. Гл.

[рафа] ра́хва *ж.* Зд. Сп. Лп., ри́хва Гр. Гл., ори́хва Сп. Кш., горе́хва Гр. Ом., ра́фы *мн.*, ра́хвы Зд., ра́хви Сп. Лп., ри́хвы Гл., ри́хви Гр., горе́хви Гр., оре́хви Хр. Грц. Олп., оре́хоўки *ум. мн.* Вт. 1. *см.* обруч Зд. Сп. Лп. Гр. Вт. Хр. Грц. Олп. Кш. Гл. На коло́дици на концо́х — то горе́хви. Ко́ло спи́ц — две горе́хви и по концо́х по горе́хви. Гр. Оре́хоўки набива́ли. Вт. *ср.* заспичники, каптур 1; 2. обшивка телеги: железные кольца разной ширины, которыми скрепляют различные части телеги Зд. Сп. Гр. Ом. Горе́хва накладе́јецца, шоб во́з не раскида́лс'а. Гр. || Бельк. арэ́хва, ры́хва, рэ́хва *ib. 1.* Шат. рэ́хва *ib.* Карл. rafa, raf — железный обруч на колесе телеги.

[ригонт] ри́гонт *м. устар.* Гр. *см.* кульбачка.

[рубель] руб́е́л' *м.* Сп. Гр. Хр. Ом. Гл. Бр., ру́блик *ум.* Кш. Бр. Тр., ру́блики *ум. мн.* Хр. Гл. 1. длинная жердь, которой сверху прижимают сено, снопы на возу Сп. Гр. Хр. Ом. Гл. Бр.; 2. *ум.* жердь, к которой прикрепляют бревна при составлении плотов сплавного леса Хр. Кш. Гл. Бр. Тр. || Бельк. ру́бчык *ib.* Шат. ру́бель *ib.*

[ручки] ручки́ *чаще мн.* Зд. Сп. Лп. Гр. Хр. Грц. Олп. Ом. Кш. Вл. Бр., ру́чки Гр. Вт. Хр. Олп. Ом. Дк. Гл. Др. Бл. Кк. Зм. Зс., ру́чка *ж.* Зд. Сп. Лп. Гр. Олп. Вл. Др. часть телеги: отесанные жерди, которые вбиваются в «оплень» (*см.*) — по две в каждый; на них опираются «драбины» (см.). Ручки́ забива́јуцца в апле́н'. Бр. Ру́чки заби́тыје в ву́зголовен'. Гл. В су́голоўках — ру́чки. Гр. || Бельк. ру́чкі *ib.*

[сад колес] *см.* круг колес.

[самоплав] самопла́ў *м.* Вт. Зм. *см.* моль. Самопла́ў ид'о́т. Вт. Самопла́вом ле́с иде́ — јак не зби́тыј. Зм.

[самотужки] самоту́жки *только мн.* Гл. Бл. Кк. Бр. самоту́жэчки *ум.* Др. ручные сани. || Карл. samotużki *ib.*

[сани] са́ни *только мн.* Зд. Сп. Лп. Гр. Вт. Хр. Грц. Олп. Ом. Кш. Вл. Дк. Гл. Др. Бл. Кк. Зм. Зс. Кч. Гл. Бр. Кн. Дн. Дв., са́ны Сп. сани. Ј́идут сан'ми́. Привезти́ на са́н'ух. Зд. У на́с в сан'а́х чэты́ри копили́. Сп. *ср.* гринджолы, санки 1; ◇[~ гнутые] гну́тыје ~ Хр. Ом. Дк. Гл. Др. Бл. Кк.,

гн'о́тыје ~ Олп. сани с полозьями, которые специально распаривают и гнут из прямого дерева. Гну́тыје, заги́неныје са́ни праве́јут'. Хр.; [~ копаные] ко́паныје ~ Лп. Вт. Хр. Грц. Олп. Ом. Кш. Вл. Дк. Гл. Др. Бл. Кк. сани с полозьями из корня, имеющего изогнутую форму. Ў‿на́с ко́паныје са́ни, с ко́рен'а выко́пвали. Вт. Бы́ли ко́паныје са́ни, гну́тых не было́. Кш.; [~ подкованные] подко́ўаны ~ Зд., око́вани ~ Сп. сани с окованными железом полозьями; [~ некованные] неко́вани ~ Сп. сани без оковки на полозьях; [~ рабочие] робо́чи ~ Зд. рабочие сани, на которых возят бревна, мешки и т. д.; [~ проездные] прое́здны́је ~, [~ легкие] л'о́хкије ~ Зд. сани, на которых ездят в гости, более нарядные, с кузовом, сбитым из досок; [~ шипованые] шипо́ванныје ~ Гл. сани с окованными железом полозьями. || Бельк. са́ні *ib.* Карл. sanie *ib.*

[санки] са́нки *только мн.* Сп. Гр. Ом. Вл. Гл., санки́ Лп. Гр. Ом. Кн. Дн. Дв., санкы́ Сп., саночки́ *ум.* Гр. Ом. 1. сани Лп. Гр. На санке́ кладу́т' ў‿на́с. Лп. Тро́ба дво́је са́нок — пуд пэро́д и пуд‿за́д санки́. Гр. *ср.* гринджолы, сани; 2. *см.* бричка 1 Сп. Гр. Ом. Гл. Кн. Дн. Дв. Са́нки — ја́к в го́сти је́хат'. Гр. Хто́ зово́ са́нки, хто́ — бри́чка. Сп.; 3. детские санки. Сп. Гр. Ом. Вл. Гл. На санка́х привэзла́ воды́. Сп.; ◊ [~ копаные] ко́паны ~ Лп. *см.* сани копаные; [~ объездные] объе́здны́је ~ Гл. *см.* санки 2. || Бельк. са́нкі *ум. от* «сани»; Шат. сане́чки *ib. 3.*

[связок] звја́зок *м.*, з'ја́зок, сја́зок Гр., при́в'јаска *ж.* Вт. ремешок, скрепляющий «клещи» (*см.*) хомута вверху. Ў‿вэрси ў‿хамути́ — при́в'јаска. Вт.

[сголовяка] *см.* суголовок.

[седелко] сед'о́лко *с.* Лп. Гр. Вт. Хр. Грц. Дк. Гл. Др. Бл., седе́лко Хр. Олп., сед'о́лок *м.* Лп. *см.* кульбачка. || Бельк. сядзе́лка *ib.* Шат. сядзелка *ib.* Карл. siodełko *ib.*

[скат колес] *см.* круг колес.

[скорчень] ско́рчэн' *м.* Зд. Сп., ско́рсэн', ско́рсын' Гр., ско́рсин' Лп., ско́рсен' Кш., ско́рса *ж.* Сп., ско́рчни *мн.* Зд. Сп. ско́рсни Лп. Гр. Кш., ско́рсы Сп. *см.* выскорочень 1. Загн'о́ны́ј — то ско́рчэн'. Сп. Оди́н ско́рсен' злама́ўс'а. Кш.

[скрыня] скры́н'а *ж.* Сп. Бл., скры́ни *мн.* Сп. сбитый из досок кузов, который ставят в телегу при перевозке сыпучей клади, *ср.* заплишки. || Нос. скры́ня 1. большой сундук. Шат. скры́ня 1. сундук, 2. большой ссыпной ящик. Карл. skrzynia — сундук.

[сницы] сни́цы *мн.* Гл. Др. Зм. Бр. *см.* крестовина. || Нос. сница *ib.* Карл. śnica *ib.*

[спица] спи́ца *ж.* Зд. Сп. Гр. Хр. Гл. Кк. Зм. Бр., шпи́ца Сп., спи́цы *мн.* Гр. Вт. Хр. Грц. Олп. Ом. Кш. Вл. Дк. Гл. Др. Бл. Кк. Зм. Кч. Зс. Гц. Бр. Кн. Дн. Дв., спици́ Зд. Сп., шпи́цы Сп. Лп. Олп. спица (колесная). Спи́ца ўстаўл'а́јецца ў‿коло́дку и в‿о́бод. Зд. Ў‿кало́дку вбива́јуца шпи́цы. Сп. ||

Бельк. спíца 1. *ib.*, 2. шило, которое используется, когда плетут лапти. Карл. spica, szpica *ib.*

[ставок] ставóк *м.* Зд. Сп. Вт. Хр. Грц. Олп. Ом. Вл. Гл. Др. Зм. 1. *см.* брика Зд. Вт. Хр. Грц. Олп. Ом. Вл. Зм. Ставóк дл'а вóза. Хр. Ставóк — без кол'óс, бэз драбúн. Ом.; 2. телега (без колес) вместе с вделанными в «ручки» (*см.*) «драбинами» (*см.*), которые не снимались, и дном кузова Сп. Гл. Др. Сдéлаj стаўкá на вóза. Сп.

[станок] станóк *м.* Бл. Кк. Зс. *см.* брика. || Нос. стан — полный набор колес для телеги.

[стельвага] стэл'вáга *ж.* Гл. Др., стальвáга Кн. Дн. Дв., штэл'вáга Сп., штыл'вáга Лп. толстая жердь в длину передка телеги, которая прикреплена к дышлу, к ней прицеплены два коротких «коромысла» (*см.*) — в дышловой упряжке. Штыл'вáга чепл'ájецца до вóза. Лп. *ср.* валок, коромысло, обарок. || Шат. стальвáга *ib.*

[стельмах] стэ́л'мах *м.* Ом. Гл. Зм. Дн., стéл'мах Гц., штэ́л'мах Кч., штэ́л'мох Кн., тэ́л'мах Дв., стал'махú *мн.* Ом. *см.* колесник. Стэ́л'мах д'éлаjе брúку, сáни. Гл. || Нос. стольмáх, стэльмáх *ib.* Шат. стальмáх *ib.* Карл. stelmach *ib.*

[стиль] стúл' *м.*, шты́л' Гл. 1. шест, с помощью которого управляют паромом; 2. шест с железным наконечником для сортировки сплавного леса. || Карл. stylisko — рукоятка (мотыги, топора, грабель, бича).

[страмина] страмúна *ж.*, страмúнчина Гр., страмúни *мн.* Лп. Гр., страмúнки *ум. мн.* Лп. Гр. 1. *только мн. см.* глобина 1. Лп. Гр. Ў‿страмúнки кладýт полýкошка. Лп. Ўв'jáзваjе страмúнки ў‿прóстэ сáни. Гр.; 2. *см.* глобина 2. || Карл. stram, strama — «копыл» в санях.

[стрык] стры́к м., стрúк Хр. проволока или веревка, проходящая под телегой из задка в передок к «ручкам» (*см.*), к ней привязывался «обарок» (*см.*) *ср.* бичева, отеса 2, тяга 2, цеп. || Карл. stryk — шнурок.

[студень] стýзэн' *м.* Лп. Гр., стýзни *мн.* Лп. Гр., стýжни, стýдни Гр. *см.* выскорочень 2.

[стяги] *см.* устягля.

[стягло] шчóгло *с.* Хр. мачта на «барлине» (*см.*).

[субли] *см.* цугли.

[суголовок] сýголовок *м.* Зд. Сп. Гр., сýголоўок, сýгололок Гр., сýволок Лп., вýзголовок Зм., вýзголовен' Вт. Гл. Др., ýзголовен' Гл., узголовáшка *ж.* Гл. Бл., узголовáнка Кч., зголов'áка, голов'áка Дк., головáшэчка Кк., соголовáшники *мн.* Кн. Дн. Дв., сýголоўки Зд. Гр., вýзголоўни Вт., узголовáшки Бл. 1. *см.* оплень Зд. Сп. Лп. Гр. Вт. Дк. Гл. Др. Бл. Кк. Зм. Кч. Кн. Дн. Дв. С‿сýголоўка на сýголовок клад'óца дóска и драбúны. Сп. Драбúни скидájут, вэзýт на сýголоўках. Зд. В сýголоўках — рýчки Гр.; 2. *см.* подушка 4 Зд. Гр. Дк. Зм.

Кч. Кн. Дн. Дв. Спу́дниј су́головок. Зд. Су́голоўки — зза́ди два и спэ́рэди. Гр. || Шат. ву́згалаўе, ву́згалавень *ib. 1.*

[сунозы] суно́зы *обычно мн.* Зм., сыно́зы Зс.. сыно́сы Кч., суно́зки Др., су́нозки Сд., су́нузки Зм., суно́за *ж.* Зм. часть ярма с «подгорлицей» (*см.*): вертикальные планки, разделяющие шеи волов. Јоро́м с су́нозами. Зм. || Карл. snoza *ib.*

[сунятло] сун'а́тло *с.* Сп. Гр., сын'а́тло Гр., свин'а́тло Зд. Лп. 1. *см.* правило 1 Сп. Трэ́ба сун'а́тло и друч'о́к. Сп.; 2. *см.* правило 2. Зд. Гр. Накладе́јецца сун'а́тло на розво́ру. Гр. Зробы́ты трэ́ба до́ўшэ свин'а́тло и розво́ру. Зд.

[супоня] супо́н'а *ж.* Зд. Сп. Лп. Гр. Вт. Хр. Грц. Олп. Ом. Кш. Вл. Дк. Гл. Др. Бл. Кк. Зм. Кн. Дн. Дв., сыпо́н'а Дк., супо́н' Зм. Бр. часть хомута: ремень, стягивающий «клещи» (*см.*) хомута под шеей лошади. Супо́н'а ст'ага́је кле́шч'и. Сп. || Бельк. супо́нь, супо́ня *ib.* Нос. супо́ня *ib.* Шат. супо́ня *ib.* Карл. suponia *ib.*

[сучка] су́чка *ж.* Зд. Сп. Лп. Гр. Вт. *см.* подсанки 1. Су́чку причепи́ў до са́неј. Вт. Јак везу́т дэ́рэво — на су́ц'ци. Зд. || Шат. су́ка — приспособление для кладки длинных бревен, когда передняя ось отделяется от телеги, а «сука» накладывается на эту ось.

[телега] теле́га *ж.* Зс., тел'о́га Олп., теле́жка *ум.* Хр. Зс. телега, приспособленная для перевозки бревен. Тел'о́гоју је́дут' по дерево, по жерд'д'о́. Олп.; 2. *ум. см.* беда Хр. Зс.; 3. *ум.* передок телеги вместе с оглоблями (используется при перевозке бревен) Вт. *ср.* передок. || Карл. talaga. telega. teliga — плохая, старая повозка.

[тельмах] *см.* стельмах.

[торок] торо́к *м.*, торки́ *мн.* Гл. вид плота сплавного леса: на два длинных бревна укладывают поперек короткие бревна и закрепляют их *ср.* гончка 1, гребенка 1, плот 2. || Бельк. таро́к — переход через речку (из бревен).

[тройня] трој́н'а́ *ж.* Вт. Хр. Грц. Олп. Кш. Дк. Гл. Др. Бл. Кк. Зм. Гц. Кн. Дн. Дв., трујн'а́ Зм. 1. *см.* правило 1 Вт. Хр. Дк. Гл. Др. Кк. Трој́н'а́ — од за́да до пэрэда́. Вт. Трој́н'а́ зв'ја́зваје во́за. Хр.; 2. *см.* правило 2 Вт. Хр. Грц. Олп. Кш. Дк. Гл. Бл. Зм. Кн. Дв. Трој́н'а́ — до сэрэди́ны во́за. Кш. || Бельк. трайня́, трыйня́ *ib. 1.* Нос. тройня́ *ib. 1.* Шат. трайня́ *ib. 1.*

[тяга] т'а́га *ж.* Зм. 1. *см.* отбои; 2. проволока или цепь, с помощью которой «барчик» (*см.*) привязывается к «ручке» (*см.*) — в упряжке «на орчик» (*см.*) *ср.* бичева, отеса 2, стрык.

[тяж] т'а́ж *м.* Грц. Кш. Гл. Др. Бл. Кк. Бр. Дв., т'а́ж *ж.* Ом. Дк., т'а́ш Ом., т'ажа́ Гл., т'ажмо́ *с.* Зм. Сд., тежмо́ Кн. два веревочных кольца или веревка на «ярме» (*см. 3*), на конце которой укреплен (иногда с помощью «калача» — *см.*)

конец дышла. Јаро́м с т'ажэ́ју, бэз т'ажэ́и. Напле́тена т'а́ж. Ом. *ср.* гальва, калач.

[удила] уди́ла *только мн.* Гр., у́дила Сп., гуди́ла Сп. Гр., вэнци́дла Сп., винци́дла Зд., гуди́ло *с.* Гр. удила *ср.* цугли.

[уздечка] узде́чка *ж.* Лп. Дк. Гл., узде́чка Гр. Хр. Кк., вузде́чка Гр. Гл. Гц. вузде́чка Гр., гнузде́чка Зс. Кч. Гц. Дн. Дв., гузде́чка Вл. уздечка *ср.* кантар. Ле́јци цэпл'а́јут за вузде́чку. Гл. || Бельк. вузьдзе́чка, музьдзе́чка, музде́чка *ib.* Нос. вузде́чка *ib.* Карл. uzda, uzdeczka *ib.*

[упорки] упо́рки *мн.* Вт., подпо́ры, подпо́ра *ж.* Сп. палки, которыми укреплялись «ручки» (*см.*): от конца оси до верхнего конца «ручки» (в «деревянном возу» — *см.*). Упо́рки — от ву́зголоўн'а до ру́чки, шоб не налега́ла на ко́лесо ру́чка. Вт. *ср.* люшня, подручники.

[упряжь] у́праж *ж.* Зд., вы́праж Вт. Олп. Ом. Кш., вы́пр'аж Вл., ви́пр'аж Гц., ву́пр'аж Зс. Кч. Дн. Дв., за́праж Бр. упряжь. || Бельк. ву́пріж, вы́праж, у́пріж, упря́жа *ib.* Карл. zaprząg, uprząż *ib.*

[устягля] ус'а́гл'а *ж.*, ус'а́гли *мн.*, ис'а́гли, уст'а́гли Дк., ст'а́ги Кч. *см.* выскорочень 2.

[утылок] *см.* затылок 1.

[хомут] хаму́т *м.* Зд. Сп. Лп. Гр. Вт. Хр. Грц. Олп. Ом. Кш. Вл. Дк. Гл. Др. Бл. Кк. Зм. Зс. Кч. Гц. Бр., хому́т Сп.

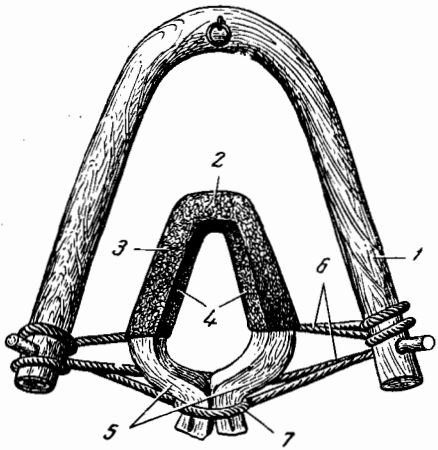

Рис. 3. См. хомут и дуга

1 — см. дуга; *2* — см. хомут; *3* — см. каца и синонимы; *4* — см. кишка и синонимы; *5* — см. клещи; *6* — см. гуж 1; *7* — см. супонь

Хр. Зм. Кч. Гц., хомуты́ *мн.* Гц. хомут. На коне́ви — хаму́т, ў хамути́ — кле́ш'чи. Ст'ага́јеца хаму́т супо́нију. Зд. || Бельк. хаму́т, хуму́т *ib.* Шат. хаму́т *ib.* Карл. chomąt, chomąto *ib.*

[хомутина] хамути́на *ж.* Лп. Гр. Вт. Хр. Грц. Олп. Ом. Кш. Дк. Гл. Др. Бл. Кк., хомути́на Хр. *см.* кишка. Под клешч'а́ми

хамути́на. Олп. Хамути́на — з соло́мы вона́ ро́бицца и ко́жэј обшыва́јецца. Гр. *ср.* лямец 2. || Бельк. хумуці́на *ib.*

[цеп] цэ́п *м.* Дк. *см.* стрык *ср.* бичева, отеса 2, тяга 2.

[цепок] цэпо́к *м.* Гр., цэпки́ *обычно мн.* Гр. Вл. *см.* било 2. Набива́јуцца цэпки́. Вл. Заби́тыје цэпки́ ў‿дра́пки, ў‿страми́нки. Гр. *ср.* бляты, пяло. || Нос. цепо́к — жердочка.

[цугли] цу́ґли *только мн.* Вт. Грц. Дк. Гл. Др. Бл. Кк., цу́ґлы Хр. Олп. Ом. Кш., цу́гли Вт. Бр., цу́глы Хр. Ом. Дк., цу́бли Зм., су́бли Кн. Дн. Дв. *см.* удила. Цу́гли — то келза́т' кон'а́. Вт. Два́ поводы́ — от цуґле́ј. Гл. || Шат. цу́глі *ib.* Карл. cugiel, cugla *ib.*

[чайка] ча́јка *ж.* Зд. Сп. Грц. лодка, выдолбленная из ствола липы; ее распаривают, и борта разгибают над огнем. Ча́јка плыве́ з водо́ју. Зд. Ма́лаја ча́јка и бол'ша́ја ча́јка. Сп. *ср.* вербовка, липка, лодка 2, осиновка, осовая лодка 2, шугалейка.

[чересседельник] чэрэс'седе́л'ник *м.* Хр. Вл. Гл. Кн. Дн. Дв., пэрэседе́л'ник Дк. Др. Бл. Кк., проседе́л'ник Гл., потсед'о́лок Вт. Кш., потседе́л'ник Вт. Ом. 1. чересседельник *см.* подкульбачник Вт. Хр. Дк. Гл. Др. Бл. Кн. Дн. Дв.; 2. *см.* кульбачка. || Бельк. чырызсядзе́льнік, чэразсядзе́льнік 1. *ib. 1*, 2. *ib. 2*.

[човен] чо́вэн *м.* Зд. Сп. Лп. Хр. Грц. Олп. Кш. Гл. Др. Бл. Кк. Зм. Сд. Бр. Тр., ч'о́вэн Бр., чо́вен Хр. Ом. Вл. Дк. Кч., чо́вэн' Зд., чо́в'јон Вт. чолно́чки *ум. мн.* Др. 1. *устар.* лодка, выдолбленная из целого ствола дерева (сосны, осины, но чаще всего — из дуба) Зд. Сп. Вт. Хр. Грц. Олп. Ом. Кш. Вл. Дк. Гл. Др. Бл. Кк. Зм. Сд. Кч. Бр. Тр. Выдо́ўбавам дубо́выј, смоло́выј чо́вен. Чо́вен — вы́доўбана коло́да. Ом. Чо́вэн — кори́том, глыбо́киј. Дк. Пло́хо ты́м чо́вном је́хат', бо пэрэкида́јецца. Вт. *ср.* комельник, плавица; 2. дощаная лодка больших размеров Лп. Јак вэлы́киј — то чо́вэн, душ 15—20 вла́зит, з‿до́сок *ср.* баран, гиляра, дуб 1. || Бельк. чо́вен, чо́він *ib.* Нос. чо́вен *ib.* Шат. чо́вен *ib.* Карл. czółno *ib. 1.*

[шворень] шво́рэн' *м.* Зд. Сп. Гр. Вт. Хр. Олп. Кш. Вл. Дк. Др. Бл. Зм. Бр. Кн. Дн. Дв., шво́рен' Лп. Ом. Гл., шву́рен' Ом., шво́рник Олп. Кк., шворн'о́к *ум.* Зд. шкворень в передке телеги. Встаўл'а́јецца шво́рэн' ў‿су́головок и ў‿розво́ру. Зд. || Бельк. шво́рын, шмо́рын *ib.* Нос. шво́рен *ib.* Шат. шво́ран (ь) *ib.* Карл. szworen, szworeń, sworzeń *ib.*

[шина] шы́на *ж.* Зд. Сп. Лп. Гр. Хр. Олп. Ом. Вл. Кк., ши́на Гр. Вт. Хр. Грц. Ом. Кш. Дк. Гл. Бл. Зм. Гц. Бр. Зс., оши́на Кн. Дн. Дв., шы́ны *мн.* Сп., ши́ны Вт. Хр. 1. железная обшивка обода колеса Зд. Сп. Лп. Вт. Гр. Хр. Грц. Олп. Ом. Кш. Дк. Гл. Бл. Кк. Зм. Зс. Бр. Кн. Дн. Дв. Пова́рх о́буда — шы́на. Сп. Ко́ло бэз шы́н — ко́ло го́лоје, бэз око́ўки. Олп.;

2. *см.* подрезы Сп. Лп. Гр. Хр. Вл. Кк. Гл. Зм. Гц. Бр. Шы́ны ко́лис' не пудбива́ли. Хр. || Бельк. шы́на *ib. 1.*

[шлея] шлеја́ *ж.* Лп. Гр. Хр. Грц. Олп. Ом. Кш. Вл. Гл. Др. Кк. Зм. Бр., шле́ја Вт. Дк. Гл. Зс., шле́и *мн.* Вт. Др., шле́ји Гр. Дк. Гл. шлея (при пароконной упряжке). Па́ру ко́ни запр'ага́јут' ў‿шлеју́ — огло́бли не трэ́ба. Зм. Нема́ хамута́ — шлеја́. Ом. Шле́јки — з‿реме́н'а, шлеја́ — на ши́ји. Кк. К шле́јам цепл'а́јуцца постру́нки. Гл. У на́с не запр'ага́ли ў‿шлеју́. Вт. || Бельк. шлія́ *ib.* Карл. szla, szleje *ib.*

[шлягать] шл'ага́ц' *несов.* Бр. бить кнутом (коня, вола). || Шат. шлегаць *ib.*

[шпица] *см.* спица.

[штиль] *см.* стиль.

[шугалейка] шугали́јка *ж.* Зд., шугале́ја Дк. лодка, выдолбленная из целого ствола дерева; ее распаривают, и борта разгибают над огнем. Ве́слами је́зд'ат, то мэ́н'шын'кије шугали́јки. Зд. *ср.* вербовка, липка, лодка 2, осиновка, осовая лодка 2, чайка. || Карл. szuhaleja *ib.*

[яремец] јере́мец *м.* Лп. Ом. Дк. Гл. Др. Бл. Кк. Сд., јереме́ц Дн. Дв., јаро́мчик Дк. 1. ярмо на одного вола Дк. Гл. Др. Бл. Кк. Сд. Дн. Дв. В јеремци́ — па́ра гужо́ў. Др. *ср.* бовкун 1; 2. *см.* поворница 1 Лп. Ом.; 3. верхняя часть ярма Лп. Ом. Дк. Гл. Др. Бл. Кк. Сд. *ср.* било 3, бовкун 2, поворница 2, ярмо 3. || Карл. jarzmica *ib. 1.*

[ярмо] јармо́ *с.* Зд. Сп. Вт. Гр. Хр. Грц. Олп. Дк. Зм. Сд. Гц. Бр. Кн. Дн. Дв., јермо́ Гл. Зс. Кч., јаро́м *м.* Ом. Кш. Дк. Др. Бл. Кк. Сд., јеро́м Вл. Зм. Гл., јоро́м Дк. Зм. Бр. 1. *см.* поворница 1 Зд. Сп. Гр. Хр. Олп. Ом. Кш. Вл. Дк. Гл. Др. Бл. Кк. Зм. Сд. Зс. Кч. Гц. Бр. Кн. Дн. Дв. Волы́ запр'ага́јут' ў‿јармо́. Ў‿јарме́ — гал'о́ўки. Гр. Јармо́ — на два́ волы́, парово́лнаје. Хр.; 2. специальное ярмо на двух волов, используемое для пахоты (оно длиннее «поворницы» — *см.*) Вт. Јармо́ бы́ло дли́нноје. Јак ора́ти, заклада́ли јармо́. С со́хами ў‿јармо́ гора́ли. Вт.; 3. *см.* яремец 3 Зд. Сп. Гр. Вт. Хр. Грц. Олп. Ом. Кш. Вл. Дк. Гл. Др. Бл. Кк. Зм. Сд. Зс. Кч. Гц. Бр. *ср.* било 3. бовкун 2, поворница 3; ◇ [~одиночное] јеро́м одино́шныј Зм. *см.* бовкун 1, [~ чумацкое] јоро́м чума́цкиј Зм. ярмо на двух волов с «кульбаками» (*см.*) *см.* поворница 1. || Карл. jarzmo *ib.*

Н. Г. ВЛАДИМИРСКАЯ

ПОЛЕССКАЯ ТЕРМИНОЛОГИЯ ТКАЧЕСТВА [1]

[аршин] аршúн *м.* Лк. Гц., аршы́н Бз. старая мера длины (полотна, пряжи и др.). Концэ́ ни одрэ́звајут, а одрэ́звајут аршы́н полотна́ ко́ло концо́ў. Бз.

[баба] ба́ба *ж.* Зм. колодочка, в которую при многонитном тканье на верстате (в 8 и более нитов) вставляется один конец четырех поножей-лап, чтобы они не съезжали в одно место. У о́сим нито́ў ба́бы, јешш'о́ таки́х четы́ре поножы́. Зм. *ср.* дощечка 9.

[бабка] ба́бка *ж.* Ш. Гц. *см.* винт. || Нос. ба́бка — 5, 10 или более льняных или хлебных снопов, поставленных в кучу, иногда покрытых одним из них колосьями вниз.

[бабки] ба́бки *мн.* Гц. часть самопрялки — стойки, между которыми находится колесо *ср.* вилка 3, лапа I, 2, ножки 2, станок 2, столбики 3.

[бавел] ба́вэл *м.* Зд., бавэ́лна *ж.* ВЛ., ба́вэлна Гл., бове́лна Гц. 1. хлопчатобумажная цветная фабричная пряжа, применяемая в качестве утка при узорном тканье ВЛ. Гл. Гц. Ку́плена у клубо́чках бавэ́лна. ВЛ. *ср.* бавелные нитки; 2. мягкая шерстяная цветная пряжа, ссученная в несколько нитей Зд. Ба́вэл таки́ј суко́нныј. Зд. || Шат. бавэ́лна *ib. 1.*

---

1 В словаре содержится материал из следующих пунктов (дополнительно к общему списку сборника):
Бз. — Бузуны Пружанского р-на Брестской обл.
Мг. — Могильно (Полесское) Коростенского р-на Житомирской обл.
Хд. — Хидры Дрогичинского р-на Брестской обл.
ВВ. — Вивнево » »
По техническим причинам при перечислении пунктов Ба. дается последним. Из пункта Могильно (Полесское) приводятся только термины, не встретившиеся на территории Белорусского Полесья.
Выражаю глубокую признательность Н. В. Никончуку, Е. А. Метельскому, П. И. Сегеде, И. Братчуку, Н. и С. Алемунским, собравшим материалы в ряде пунктов по программе автора. Искренне благодарю сотрудников Института славяноведения АН СССР Э. И. Зеленину и Н. И. Толстого, взявших на себя большой труд по редактированию данного словаря, а также всех, кто помогал мне в подготовке словаря к печати.

[бавелные нитки] ба́вэлныје ни́тки Зм., баволн'а́ныја ны́тки ВЛ. *см.* бавел 1. Ба́вэлныје таки́је ни́тки покупа́ли да тка́ли. Зм. || Нос. баволня́ный — хлопчатобумажный, ватный.

[баран] бара́н *м.* Лк. приспособление для сушки пряжи. Нема́ тако́го вэрэтына́, а је́ бара́н. Лк. *ср. также* витушка 2.

[белить] былы́ты *несов.* Ор. Св. Лх. Зд. Сп. Бч., бэлы́ты Лх. Од., бели́ци Лк. Бз., билы́ты Ол., бели́ц' Гл. Бл. Ш. Кч., бели́т' Гц., бэли́т' Зс. 1. отбеливать полотно на солнце, расстилая его влажным летом на лугу, а зимой на снегу Лк. Св. Лх. Сп. Од. Бч. Гл. Бл. Зм. Зс. Гц. Бз. Бэли́ла полотно́ на ре́чке. Бл.; 2. отбеливать полотно или пряжу химикалиями Ор. Ол. Св. Лх. Зд. Зм. Зара́з был'у́ фло́ркоју, но оно́ ўжэ́ слабы́јшоје. Св.; 3. *см.* золить Гц. Бз. Коб нитки́ м'агчэ́јшыје, јих па́рат кипэтком, бе́л'ат у лу́гу. Бз. || Бельк. бялі́ць *ib. 1.* Нос. убе́ливаць *ib. 1.* Шат. бялі́ць 3. *ib. 1.*

[белиться] били́тц'а *несов.* Лк., бэлы́цца Лх. белиться. На му́рави стэ́л'ут', пэру́т', да и бэ́лыцца. Лх.

[бель] бел' *ж.* Дк. Хв. Гл. Др. Бл. Зм. Бр., бил' Св. Зм., бе́л'ка ВЛ., би́л'ка Лк. Лх., би́л'уц' Св. 1. льняная домашнего прядения отбеленная пряжа, используемая в качестве утка при узорном тканье Лх. ВЛ. Дк. Хв. Гл. Др. Бл. Зм. Бр. Бе́л' — л'н'а́на пра́жа своје́ј робо́ты; гэ́то ты́л'ко би́л' на узо́ры, тро́хи проби́л'вајуц' мо́тки и ва́пној тро́хе и у жлу́кто кида́јуц'. Зм. Бе́л'ју бу́ду тка́ц', набели́ла сама́. Гл.; 2. белая фабричная пряжа, идущая на уток при узорном тканье Лк. Св. Лх. Би́л'уц' — то купл'о́на, би́л'уц'—бы́ла, болхва́—та́ чэрво́на. Св.

[бердечко] берде́чко *с.* Гл. бердечко, приспособление для примитивного тканья поясов в виде дощечки с чередующимися продольными щелями и круглыми отверстиями, через которые поочередно проходят четные и нечетные нити основы; уток пропускается в зев, образуемый подниманием и опусканием бердечка. И гэ́то берде́чко то суды́ пот'агне́ш, то у го́ру. Гл. *ср.* бёрдо 2, бесница.

[бердиться] бэ́рдыцца *несов. возвр.* Сп. *см.* побердиться. Нэ бэ́рдыцца, нэ хоро́шо полотно́ — нэ побэ́рдылос'. Сп.

[бердник] бэ́рдник *м.* Зд. Сп., б'о́рдник Дк. Хв., бе́рдник Хв. Гл. Зм. Бр., бэрдо́шник Др. бродячий торговец бердами. Ходы́ купл'а́ты бэ́рда, ужэ́ бэ́рдник прыји́хаў. Сп.

[бёрдо] бэрдо́ *с.* Рд. Ол. Св. Лх. ВЛ. Зд. Сп. Од. Вв. Влц. Бч. Дк. Др., бэрдо́ Лк. Св., б'о́рдо ВЛ. Дк. Хв. Гл. Дн., бе́рдо Кн. Дв., ба́рдо Ор., бе́рда Бч. 1. бердо *вд.* Ужэ́ не ба́чу ни́тку зат'агну́ц' у бе́рдо. Дк. Прибива́јом б'о́рдом в наби́лицах. Хв.; 2. *см.* бердечко Гл. Др. Ко́лис' тка́ли појасы́—такэ́ бэ́рдо, ди́рочки попрокру́чваны. Одна́ ни́тка в ди́рочку сажа́јецца, а друга́ вро́де бы в трости́нку и тчэ́цца. Др.; ◊[~ дерюжное] ~ деру́жноје Дк. Хв. бердо для тканья грубого полотна на «дерюги» — простые покрывала. Б'о́рда деру́жныје — бе́лыје по́стилки

ткат' — на 9 па́сом, 10 па́сом и 5 чы́сленок — je и 8 па́сом, jак до б'о́рда, до пра́жы. Дк.; [~ кужельное] ~ кужо́лнэ Зд., кужэ́л'ноjе~Ш. бердо для тканья «кужельного» (*см.*) полотна. Шэсту́ха, сему́ха, дев'а́тка, д'ес'а́тка, оди́ннацатка — кужэ́л'ныjе бе́рда. Ш.; [~ обдирковое] ~ обдирко́вэ Ш. бердо для тканья «обдиркового» (*см.*) полотна. Обдирко́вэ у п'jа́т' па́сом, у во́сим па́сом обдирко́выjе. Ш.; [~ постилковое] ~ постилко́воjе Хв. широкое бердо для тканья узорных покрывал. А jе́ дли́нноjе, дли́нноjе б'о́рдо постилко́воjе, по́стилки ткац'. Дк.; [~ рядняное] ~ радн'а́нэ Зд., ~ радне́нэ Св. *см.* ~ дерюжное. Jак шы́ршэ тка́ты — jе и на́былкы и бэ́рдо радне́пэ. Св.; [~ сорочечное] ~ сорочэ́чнэ Хв. бердо для тканья сорочечного полотна. А хто бэрэ́ сорочэ́чныjе б'о́рда; сорочэ́шныjе по де́с'ат' па́сом и с чы́сленками — по две́, по тры́. Дк.; [~ суконное] суко́нноjе ~ Зд., ~ суко́нноjе Дк., ~ суко́ноjе Хв. бердо для тканья «по-суконному» (*см.*). Суко́нноjе бэ́рдо в трына́цац' па́сом. Зд.; [~ штанное] ~ штановэ́ Дк., ~ штановэ́jе Хв. бердо для тканья брючной ткани. Б'о́рдо штановэ́ — 8—9 па́сом. Дк. *см. также* названия берд по размерам: шестёрка, семёрка, восьмёрка, девятка, десятка, одиннадцатка, двенадцатка, тринадцатка, четырнадцатка, пятнадцатка, шестнадцатка; [по берду] по бэ́рду Др. Бл. Кк. Зм. Зс. Бр., по бе́рду Кч. Гц., по б'о́рду Дк. Хв. выражение, определяющее удачно наведенную на станок основу и хорошо ткущееся в результате этого полотно. По б'о́рду полотно́, а ги́ншэ — jак не по б'о́рду — то урэ́звajуц' кро́сна. Дк. *ср. также* побердиться; [~ перевязать] перев'аза́ц ~ *сов.* Гл. перебрать, вставить и вновь закрепить «тростины» (*см.*) в берде. Перэсы́пац' бе́рдо, бува́jе перэсы́пац', буваjе перэв'аза́ц', jак хто ска́жэ. Гл. *ср.* ~ переложить, ~ переплести, ~ пересыпать; [~ переложить] пэрэложы́ты ~ *сов.* Зд. *см.* ~ перевязать; [~ переплести] пэрэплесцы́ ~ *сов.* Хв. *см.* ~ перевязать. Пэрэплесцы́ трэ́ба — ста́роjе б'о́рдо зроби́ц' на но́воjе. Хв.; [~ переплетать] перепли́тывац' ~ *несов.* Дк. Бл. Кк., переплета́ц' Кч. *несов.* от переплести ~ (*см.*). Перепли́тываjем бе́рдо, ста́роjе перепли́таjут'. Кч.; [~ пересыпать] перэсы́пац' ~ *сов.* Гл. *см.* ~ перевязать || Бельк. бёрда *ib.* Шат. бёрда *ib.*

[берег] бе́рэг *м.* Дк. Хв. Гл. Кк. Зм. Ш., бе́рег Гц., берэжо́к *ум.* Бл. Зм., бережэ́чэк *ум.* Зм. кромка, продольный край ткани. Гэ́то берэжо́к, гл'ади́, штоб берэжо́к, бе́рэг бы́ў хоро́шы. Зм. *ср.* пруг; ◇[с берегом] з бе́рогом Бл. узор с широкой красивой каймой. З бе́рогом ву́ткала, з бе́рогом в четы́ры нити́. Бл.

[берильница] бэри́л'ница *ж.* Св., бере́ница Гц. женщина, убирающая лен с поля. Бэри́л'ница — jак бэрэ́ л'о́н. Св.

[бесница] бе́сница *ж.* Зс. *см.* бердечко.

[била] бы́ла *мн.* Хд., би́ла Др. Ш. Бр., бы́лка Зд., бэ́л'цэ Рд. Ор., бэ́л'ца Ор., бы́л'ца Ол., би́л'ца Дк. Ш. 1. горизонтальные поперечные планки, скрепляющие раму ткацкого станка.

Ол. Св. Хд. Зд. Дк. Др. Ш. Би́ла, што держа́т' стати́ва. Др. То́л'ко би́л'ца прыбју́ц', штоб не јéхали ставы́. Дк. *ср.* бруски, мечи, пояса, пяла 1, распорки, распоры 2, сбоины 1; 2. *см.* вои 1 Рд. Ор. Ол; 3. *см.* мачеха. Др. Би́л'цы в бéрди, ма́чоха не! Др.; 4. *см.* занозы Дк. Зову́ц' би́л'ца — прокру́чены ди́рочки и воло́чки и на кру́чја чепл'а́јуц'. Дк.

[бирковый] бирко́вы Мг. тонкорунный (о породе овец). А то́ бирко́вэ овэ́чки — тонкошэ́рстнэ. Мг.

[бирюльки] биру́л'ки *мн.* Сп. часть ткацкого станка — деревянные вращающиеся на блоках колесики, прикрепленные к верхней перекладине и регулирующие положение нитов. Выру́л'ки, кото́рје кол'о́ска на бло́ках нит дэржа́ц' на кијéчках. Сп.

[бительня] батэ́л'на *ж.* Мг. орудие для обработки конопляного волокна перед мятьем его на мялке. Колы́с' — то батэ́л'нэ-ју бы́лы, така́ з ду́ба зро́блена, таки́х дви розо́ри поро́блены, ба́ба дэ́ржыт в рука́х и бје́: кострі́ца выпада́је, а волокно́ остаје́цца. Тэ́рница оддэ́л'но. Мг.

[бить] би́ты *несов.* Рд. Ол. Лк., бы́ты Ол. Мк. Св. Лх. Зд. Сп. Од. Влц., би́ц' Дк. Мг. 1. *см.* молотить Рд. Ол. Лк. Св. Лх. Зд. Сп. Од. Влц. Дк. Бју́т' прачо́м л'о́н, кача́лком — конопли́. Св. Л'о́н и коно́пл'у бје́мо прачо́м. Мк.; 2. раздрабливать тресту на «бительне» (*см.*) до мятья стеблей на мялке Мг. Одна́ бје́ в батэ́л'ну, а друга́ вытыра́је у тэ́рницы. Мг.; 3. выбивать полотно «пральником» (*см.*) при белении Лк. Гл. Зм. Зс. Прачо́м соро́чки бју́ц' и полотно́ кат полотно́ би́литц'а. Лк. || Бельк. біць 3. *ib. 1.*

[блех] бле́х *м.* Дк. Хв. отбеливающий порошок. Бле́х — и́звес'ц'; в бле́ху мо́тки побели́ц' трэ́ба. Хв. || Нос. бле́х — луг у речки, где белят холсты.

[близна] близна́ *ж.* Ор. Ол. Лк. Св. Лх. Зд. Сп. Од. Вв. Бч. Дк. Хв. Гл. Бл. Кк. Зм. Ш. Зс. Кч. Гц. Бр. Бз., бл'у́зна Кн. Дн., бл'узна́ Дв. 1. близна — брак в полотне, образующийся при тканье, когда разорвана нитка основы, в результате чего в ткани на соответствующем месте образуется «дорожка» Ор. Ол. Лк. Св. Лх. Зд. Сп. Од. Вв. Бч. Дк. Хв. Гл. Бл. Кк. Зм. Ш. Кч. Гц. Бр. Бз. Тчэ́, да јак ни́тка порвéцца у бэ́рдзи ци у ни́це, то ужэ́ близна́ протчэ́цца. Бр.; 2. *см.* подкиды Ор.; 3. *см.* одноцеп Ш. Зс. Бр. Близна́ — на одну́ кобы́лку две ни́тки, ди́рочка получа́јецца. Ш. 4. *см.* минуха Кч. || Бельк. блюзьня́ *ib. 1,* блізна́ — ошибка при сновании, когда две нити основы кладутся вместе. Нос. блюзна́ *ib. 1.* Шат. блізна́ *ib. 2, 3.*

[блочки] блочкы́ *мн.* Лх., бл'очкы́ ВЛ., бло́ки Сп. часть ткацкого станка — деревянные блочки, прикрепленные к верхней перекладине и регулирующие положение нитов. Чтэ́ры поножы́, блочки́в о́сым аж. Лх.

[блутаться] блута́цца *несов.* Бл. путаться, запутываться.

Па́смо на мотови́ле [перевязывают] ни́точкоj, штоб не блута́лоса. Бл. *ср.* плутаться. || Бельк. блу́тацца *ib.*

[болонки] боло́нки *мн.*, боло́ночки *ум.* Дк. узкие цветные продольные полоски в узоре. Боло́нки, боло́ночки — снова́ли таки́je бэрэги́. Дк.

[болхва] болхва́ *ж.* Св. Зд., бол'хва́ Св. Лх., балхва́ Лк. Лх. хлопчатобумажная немерсеризованная цветная фабричная пряжа, используемая в качестве утка при узорном тканье. Бол'хва́ ку́плена — все́киje: жо́у́тыje, чэрво́ныje шпу́ли. Натыка́jут сорочкэ́ балхво́jу. Лх.

[борода] борода́ *ж.* Св. Лх. Зд. Сп. Од. Вв. Влц. Дк. Гл. Др. Бл. Кк. Зм. Зс. Кч. Гц. Дн. Дв., бурода́ Св., боро́дка *ум.* Од. Зм. нижняя часть кудели, из которой прядут. То борода́, што ни́тку т'а́гнеш. Сп. Бо́роду тре́ба прив'аза́т', помале́н'ку тре́ба ску́бсти, пра́сти. Кк. || Бельк. бырыда́ *ib.*

[брать] брац' *несов.* Св. Лх. Хд. Дк. Хв. Гл. Бл. Зм. Ш. Гц. Бр., бра́ты Сп. Вв. 1. дергать, теребить лен, убирать с поля, вырывая с корнями Св. Лх. Хд. Сп. Дк. Хв. Гл. Бл. Зм. Ш. Гц. Ужэ́ перецве́у́ л'о́н, на́до брац', созре́у́. Гл. *ср.* рвать 1; 2. выбирать на поле стебли созревшей поскони из еще не созревших стеблей матерки Св. Хд. Вв. Дк. Бр. Матки́ пока́ стоjа́ц', пло́скуни трэ́ба бра́ц'. Дк. *ср.* рвать 2; 3. убирать с поля матерку Св. Др. Бл. Плоскунки́ выбэра́jут', конопли́ jуш под о́сэн' бэру́т'. Св. *ср.* рвать 3.

[бринда] бри́нда *ж.* Кн. Дв. инструмент для битья шерсти. || Бельк. бры́нда 2. *ib.*

[бруньки] бру́н'ки *только мн.* Гц. *см.* обножки.

[бруски] бруски́ *мн.* Сп. *см.* била 1. Шты́ры бруски́, што збива́jем вэрста́та. Сп. || Шат. брусэ́ — планки с колышками для снования основы, прибиваемые к стене.

[вазоны] вазо́ны *мн.* Дк. Гл. Бл. вид узора. Што там перэбо́роу́, вазо́ны, пти́чки. Дк.

[вал] ва́л *м.* Рд. Ол. Мк. Св. Хд. Зм. Зс. Бр. Бз. 1. толстая пряжа из самого низшего сорта волокна Рд. Ол. Мк. Св. Хд. Зм. Бр. Ва́л — то́у́ста прэ́жа и з л'о́ну и з конопэ́л'. Св. *ср.* валовые нитки, рядняные; 2. самый низший сорт волокна, получаемый из отходов трепания путем перетрясания их Бз. Jак осмы́ки пэрэтрэ́саjут, то са́мыje отхо́ды, jаки́je остаjу́цца, называ́jут ва́л. Jого́ праду́т ма́ло — то́л'ки на у́ток. Ва́лом затыка́jут ды́рки у́ хлево́х. Бз.; ◊ [крутить на ~] крутыт на ~ *несов.* Хд. *см.* валить ~ || Бельк. су́валка, су́вылка — вал, остатки волокна после трепания льна, конопли.

[валить] вали́ты *несов.* Св., вали́ци Дк. Гл. Бл. Др. Бр. Бз. вали́т' Гц., вали́ти Дв., вал'а́ц' Сп. Зс., вал'а́ци Зс., вал'а́ти Кн. 1. валять сукно в сукновальне Сп. Бр. Бз. Гэ́то сукно́ в вал'у́ш оддаjу́ц' вал'а́ц'. Сп.; 2. валять сукно в домашних

условиях — мять его ногами, «прачами» (*см.*), толочь в ступе Др. Бл. Зс. Ра́н'шэ вали́ли в но́ги, бол'шынство́ в нога́х, в сту́пи хто. Бл. Јак ма́ло — гу́бку ци цо́, ва́лим та́к: т'о́плен'кој водо́ј полива́јом и кру́цим в нога́х. Др. *ср.* мять 1; ◇ [~ вал] ~ ва́л Св. Бр. прясть толстую пряжу из низшего сорта волокна. Вали́ла ва́л—то пре́ла три́пины. Св. *ср.* крутить на вал, прясть вал. || Бельк. ва́лиць *ib.* Нос. валіць 2. *ib.*

[валовые нитки] валовы́је ни́тки Кч., ва́лны ны́тки Лк. *см.* вал 1.

[валюша] вал'у́ша *ж.* Св. Влц. Дк. Гл. Др. Зм. Бр., вол'у́ша Хд. Кч. Кн. Дн. Дв., вал'у́шн'а Гц., ва́л'уш *м.* Зд., вал'у́ш Сп. сукновальня — водяная толчея, ремесленная мастерская, где производится валяние сукна. Вал'у́ша — хва́брика така́ја, в вал'у́шах ва́л'ат'. Св. *ср.* волновалка.

[валяный] ва́л'аны Зс. Гц. Бз., вал'о́ныј Гл. Бр. валяный (о сукне). Ци оно́ вал'о́ноје, ци не́, ўс'о́ раўно́ сукно́ з во́ўны; то́ вал'о́ноје сукно́, а то́ — не вал'о́ноје. Бр.

[вата] ва́та *ж.* ВЛ. Од. Хв. Гл. Др. Зм. Бр. хлопчатобумажная пряжа домашнего прядения, применяемая в качестве утка. Ва́ту купл'а́ли и пра́ли на уто́к: оснуј о́м портны́м, а ва́тоју тка́ли. Гл.

[величок] вели́чок *м.* Бл., величо́к Зм. *см.* вельколён. Вели́чок, у нас јого́ не бы́ло когда́-то, ты́л'ко за колхо́зов, он тве́рдыј дл'а пра́жы, как конопл'а́. Бл.

[велько] вэл'ко́ *с.*, вы́л'ко́ Св. *см.* вельколён. Вэл'ко́ былш росто́, а голово́к мэ́ншэ, по одно́ј в вэл'ко́вы. Св.

[вельколён] вил'ко́лен *м.* Хд. Од. Влц., вел'ко́л'он Вв., Сп., вил'ко́л'он Зд. Бч., вэлыкол'о́н Рд., вэлы́кол'он Мк., вын'ко́лен Од., вы́л'ко́л'ун Ол. лён-долгунец с длинным гладким стеблем и небольшим числом семенных коробочек, возделываемый главным образом на волокно. Про́стыј л'о́н пэ́ршыј був, а вэл'ко́л'ун у војну́ мыкола́јивс'ку појавы́вс'а. Ол. *ср.* величок, велько, долгунец, козак, лён великий.

[венок] вено́к *м.* Бл. вид узора. Уби́ранки ус'о́ у три ниты́... вено́к. Бл.

[веретено] вэрэтэно́ *с.* Св. Лх. Зд. Сп. Бч., вэрэтэ́но Од. Вв., Влц., вэрэт'о́но Рд. Ол. Мк., вэрэцено́ Од. Ш. Бз., веретено́ Ш. Дв., вэрэтено́ Дк., верете́но Кн. Дн., верецено́ Кч., верэце́но Ш., верече́но Зс. Гц., вэрэтыно́ Лк., вэртэ́но Од. Вв., вэртэно́ Лх., вэрт'о́нышко, вэртэ́нышко *ум.* ВЛ., вэрэт'у́нце Зм. 1. веретено *вд.* Верэцено́ — поро́жнеје, а јак напрадо́м ни́так, то руча́јка (*см.*). Ш.; 2. *см.* шпень 3 Св. Лх. Вэрэтэно́ зали́знэ. Св. || Бельк. верацяно́, вірцяно́, віряце́нца *ум. ib. 1.* Шат. верацяно́ *ib. 1.*

[верстат] вэрста́т *м.* Св. Лх. Хд. Зд. Бз., варшта́т Ор., в'арста́т Ор., вэрста́т' Лх. ВЛ. Сп. Од. Бр., вэрста́ц' Од. Влц., вэрста́к Бч., верста́т Дк. Хв. Бл., верста́к Гл. Гц. Кн., вар-

ста́к Ш. наиболее совершенный тип ткацкого станка, включающий весь механизм в высокую раму, имеющий «поножи» в виде «лап» (*см.* лапа 4), нит, обычно, с очком между петлями, и иногда — один или два вала, по которым проходит готовая ткань, прежде чем она попадет на полотняный навой. Не у ка́жного бу́ў сво́ј вэрста́т: за него́ ж сто́л'ко трэ́ба заплаты́ц'. Зд. || Шат. вярста́т *ib.*

[верховья] в'архо́ўе *собир.* Дн. Дв. *см.* головки 4. || Бельк. вярхо́ўя 2. *ib.*

[верчь] верч *ж.* Гл. Ш., ве́рчик *м.* Бл. сверток вычесанного на «гребнях» (см.) льняного и конопляного волокна для хранения. Јак ужэ́ склада́јут' пра́дзиво обдзи́ранэ, то гэ́то, ка́жут', ве́рч. Гл.

[вечорки] вечу́рки *только мн.* Дк. Гл. Бл. Кк. Зм. Зс. Кч. Гц. Бр., вечо́рки Мк. Кн. Дн., вэчорки́ Вв. Влц., вэчуркі́ Сп., вычорке́ Лх., вэчуркы́ Св., вэчоры́нка *ж.* Од. вечерние посиделки, на которых прядут. Ве́чером на вечу́рки ходи́ли, а дн'о́м — на по́прадки. Гл. *ср.* попрядуха 3, попряды 2. || Шат. вячо́ркі *ib.*

[вилицы] вы́лицы *только мн.* Сп., ви́лицы Гл. Др. вилкообразный челнок (применяется при плетении нитов, рыболовных сетей, иногда при тканье половиков и рядна для утка из «вала» *см.* или тряпья). Вы́лицамы то не́вод, ни́т вјА́жут. Сп. Ви́лицы — жаки́, се́ц' в'аза́ц'. Др. *ср.* вилка 2, вилки 2, иглица.

[вилка] ви́лка *ж.* Дк. Бр., вы́лка Рд. ВЛ. 1. *см.* вилки 1 ВЛ. Бр. Ви́лка и з зуба́ми. Праду́мо, ты́је зу́бчики мота́јут на ка́тушку. Бр.; 2. *см.* вилицы Дк. Ви́лка, што сец' ро́бац'. Дк; 3. *см.* бабки Рд.

[вилки] ви́лки *только мн.* Лк. Кн., вы́лки Ол. Зд., вэ́лкэ Ор., ви́лочки Ш. Др. Бл. Бр. Дн. Дв., вы́лочки Рд. Св., вылочки́ Лх. 1. часть самопрялки в виде двузубой вилочки с металлическими зубцами, в которую вставляется «шпуля» (*см.*) Рд. Ор. Ол. Лк. Св. Лх. Ш. Др. Бл. Бр. Кн. Дн. Дв. Вы́лки — на јих накладА́јецц'а шпу́л'а. Ол. На вэ́лках зу́бэ сыд'а́т', нэ́тка по ји́х идэ́. Ор. *ср.* вилка 1, гребёнка 3, гребёнка шпули, ральца, рожки; 2. *см.* вилицы Зд. Таки́је вы́лки, и сэ́ты вјА́жуц' гэ́тымы вы́лками. Зд.; 3. *см.* вилочник Рд.; ◇ [шпулечные вилочки] шпу́лечны вы́лочки Рд. *см.* вилки 1. || Шат. ві́лачкі *ib. 1.*

[вилочник] вило́шник *м.* Кч. часть самопрялки, на которой держатся «вилки» (*см. 1*), *ср.* вилки 3, ручки 2.

[виноград] виногра́д *м.* Дк. вид узора. Гэ́то то́жэ перэбу́рка, гэ́то называ́јецца виногра́д. Дк.

[винт] винт *м.* Ол. Зм. Кн. Дн. Дв., вынт Рд., вы́нтык Св. ВЛ. часть самопрялки — винт, служащий для ее регулирования. Ви́нт в стулци́, ри́пу ш'ш'об пудкру́чуваты, ш'ш'об т'агло́ нытки́, хоч муцни́, хоч сла́бшы. Ол. *ср.* бабка, дедок, крутилка 3, тягач, хлопчик 1, шруба. || Бельк. вінт *ib.*

[витушка] выту́шка *ж.* Рд. Св., виту́шка Дк. Хв. Гл. Кч. Бр. Кн. Дн. Дв. 1. *см.* юрок Рд. Дк. Хв. Гл. Бр. Виту́шка, што ви́ц' пра́жу, и мота́јом виту́шкоју скорэ́је и лу́чше. Дк. Не́которыје гово́рат јуро́к, а не́которыје — виту́шка. Гл.; 2. приспособление для сушки пряжи в виде вращающейся на оси рамки Кч. Кн. Дн. Дв. *ср.* вьюшка 1, козёл, млынок 2, мотовило 3 *ср. также* баран; 3. *см.* мотовило 1 Св. Кч. Розмо́тујемо: одна́ дэржы́т' на рука́х, а дру́га су́чэ на цы́ўкы, а ча́сом зро́бл'ат выту́шку-кругиту́шку.

[вить] вы́ты *несов.* Рд. Сп. Вв., ви́ц' Хв. Дк. Бл., ви́ци Бз. *см.* мотать. Вје́ш на клубо́к, з клубко́ў снује́ш. Сп. Вили́ ручајки́ у клубо́к бо́л'шу часц' мужчы́ны, бо ба́би трэ́ба бо́л'ш напра́сци. Бз.; ◇ [~ кросна] ~ кро́сна Рд. *см.* навивать кросна. У на́с ў ко́жниј ха́ти вји́т' кро́сна. Рд.||Шат. віць *ib.* 2.

[вои] воји́ *мн.* Лх. ВЛ. Зд. Сп. Од. Вв. Бч. Хв. Гл. Др. Ш., во́ји Бл., воје́ Дк. Бр. Бз., војо́ви ВЛ., војки́ *ум.* Др. 1. продольный край берда, в который вставляются пластинки Лх. ВЛ. Зд. Сп. Вв. Бч. Хв. Гл. Бл. Ш. Бр. Бз. Воје́ обшыва́јут полотно́м, коб трысце́ ни выпада́ло. Бз. Во́ји — тро́с'т' закла́дывајецца в во́ји. Бл. *ср.* била 2, ключик 4, пяла 2, хлудец 3; 2. *см.* увой Зс.; 3. *см.* мачеха Дк. И гэ́то воје́, гэ́то уперо́шныј пола́мецца, то шчэ мо́жно постро́иц', а јак до́ўжны, то ужэ́ ничо́го не зро́биш. Дк.

[волна] во́ўна *ж.* Рд. Ор. Мк. Св. Лх. Зд. Сп. Од. Вв. Влц. Дк. Гл. Др. Бл. Зм. Зс. Кч. Гц. Бр. Кн. Дн. Дв., во́вна Ол. Лк., во́мна Мк., во́ўмна Рд., во́ўночка *ум.* Зм. I. овечья шерсть *вд.* На барано́х до́бра во́ўна. Дк. Овэ́чок стрыгу́ц' — то во́вна. Лк.; 2. шерстяная пряжа Св. Од. Гл. Појасы́ плела́ з во́ўны кра́шэноj, чэрво́ноj ци зел'о́ноj. Гл. *ср.* сукнина 2, сукно 3; ◇ [~ весенняя] вэсн'а́на ~ Лх. ВЛ. Сп., вэсн'ана́ ~ Мк., вэсн'а́наја ~Ол. Влц., вэсни́наја ~ Од., высн'а́на ~ Зд., висн'ана́ ~ Вв., висн'а́на ~ Бр., весн'а́на ~ Бр. Дв., вэсн'ана́ја ~ Св. *см.* ярина. На вэсни́ ја стры́г, во́ўна вэсн'а́наја. Влц.; [~ жычковая] жычко́ва ~ Мк. цветная хорошего качества шерстяная пряжа. Жычко́ва во́ўна — цэ вы́робл'ана, спр'а́джэна, поску́бана, покра́шэна во́ўна. Мк.; [~ зимняя] зымова́ ~ Лх., зымо́ва ~ Вв. *см.* осенки. Вэсно́ј во́ўна вэсн'а́на на вэсни́, о́сэн'ју — зымова́. Лх.; [~ осенняя] осы́нна ~ Св. ВЛ. Зд. Сп. Вв., оси́нна ~ Бр. Дв., оси́н'н'а ~ Мк., оси́ннаја ~ Ол. Од., осе́н'н'аја ~ Бл., осни́нскаја ~ Влц. *см.* осенки. Во́ўна осы́нна и высн'а́на, осы́нна лу́чша, а высн'а́на ху́тша. Зд.; [~ поярковая] поја́рковаја ~ Кн., поја́рочна ~ Гл. *см.* ярка; [~ уруновая] уро́новаја ~ Гц. *см.* ярка; [~ яровая] ја́рова ~ Хд., ја́раја ~ВЛ. *см.* ярка. Ја́раја во́ўна з молоды́х овэ́чэк. ВЛ. || Бельк. во́ўна *ib. 1.* Нос. во́вна *ib.* Шат. во́ўна *ib. 1.*

[волновалка] воўнова́лка *ж.* Бл. *см.* валюша. Ра́н'шэ вали́ли в но́ги, в сту́пи хто, [теперь несут] в воўнова́лку. Бл. || Нос. ва́льня *ib.*

[волночёска] воўночóска Гл. Бр., воўночýска *ж.* Дк. Гл. Бл. Зм. Кч. Бр., воўночэсáлка Мк. Кч., воўночесáлка Зс. 1. машина, на которой чешут шерсть Мк. Зс. Кч. Гц. Бр. Чесáц' на воўночýску пускáли и робúли кудéл'у. Дк. Чэ̃шут' на машы́ну, јакá называ́јеца воўночэсáлка. Мк. *ср.* машина, скубарня, щётка 3; 2. кустарная мастерская, в которой на машинах чешут шерсть Бл. Гл. Зм. Кч. Воўночýска былá колы́с', вóўну чэсáли на машы́ни. Бр. *ср.* чесальня, чухарня.

[волняный] воўн'áны Сп. Влц. Гл. Кк. Ш., вовн'áнај Лк. *см.* суконный 1. Воўн'áнаја прáжа. Ш. Утóк з вóўны вéс', воўн'áны вéс'. Сп. || Нос. вовня́ный *ib.*

[волокнистый] волокни́сты Зм. волокнистый, состоящий из длинных волокон. Волокни́ста вóўна дóўго ц'áгнецца. Зм.

[волокно] волокнó *с.* Рд. Мк. Гл. Др. Ш. Гц. Бр. *см.* прядиво 1. Јакú на стеблó, такú на волокнó. Мулоды́је то гомóн'ат' волокнó, а мы, стары́је, — то прáдиво. Бр. || Шат. валакнó *ib.*

[волохатиться] волохáтит'с'а *несов.* Ол. косматиться. Пáрыты л'óном цы мн'акýхоју, áле л'óном то налúпш; слúз'ка и мнéка рóбыц'а, вжэ̃ ни волохáтыт'с'а. Ол. *ср.* клочиться, кошлатиться, мшиться.

[воротило] воротыло *с.* Рд. Ор. Ол. Лк. Св. Лх. ВЛ. Зд. Сп. Од. Вв. Влц. Бч. Зм. Гц. Бр., вуроты́ло Св., воротэ̃ло Ор. 1. часть ткацкого станка — навой, деревянный вал, на который навивается пряжа или готовая ткань. Двы́ воротыло: однэ̃ воротыло на прáжу, дрýгэ на полотнó, што под испóдом. Сп. *ср.* навой 2; 2. задний, пряжный навой (в более примитивном, чем верстат, станке) Лк. Св. Зд. В стáрому воротыло, котóроје прáжа крýтицца, а в вэрстáты воротыло и тó и тó. Зд.; ◊[~ большое] бол'шóје ~ Ор. Бр., бул'шóје ~ Св.; [~ великое] вэлы́кэ ~ Рд. Ор. Св. Сп. Бч. Лх.; [~ заднее] заднé ~ Ол., -эје ~ Влц.; [~ запряжное] ~ запрáжноје ВЛ.; [~ основное] основнóје ~ ВЛ.; [~ пряжное] прáжноје ~ Св. Лх. Бр. *см.* воротило 2. Вэлы́кэ, казáлы, воротыло тóје, шо прáжу навывáјеш, малэ̃је, шо на полотнó. Сп. *ср.* навойка великая; [~ малое] малэ̃ ~ Бч., -óје ~ Ор., -э̃је ~ Сп., мáлоје ~ Ор., -ен'ке ~ Бр.; [~ нижнее] ны́жне ~ ВЛ., -еје ~ Од.; [~ переднее] пэрэ̃дне ~ Ол., -э̃је ~ Влц.; [~ полотняное] полотнéнэ ~ Лх., -э̃нэ ~ ВЛ., -'áноје ~ Бр. *см.* воротильце. Полотн'áноје воротыло на сóшках, а прáжноје — на лáвцэ лежы́ц', прыв'áзано до стéнки. Бр.; [~ рядняное] ~ раднéнэ, раднэ̃нэ Св. длинный навой, применяемый при тканье «ряднины» (*см.*). Јак шы́ршэ ткáты, то другóје воротыло — шы́ршоје, бы́л'шэ — вуратыло раднéнэ и другóје воротыл'цэ. Св.

[воротильце] воротыл'цэ *с.* Св. Зд. Сп., воротыл'це Лк., вуроты́л'цэ Св. передний, полотняный, навой. В стáрому воротыло — котóроје прáжа крýтыцца, а на котóроје полотнó јшлó звáлы воротыл'цэ. Зд. *ср.* навойчик, навойка малая; ◊[~ малое] малóје, -э̃јкэ ~ Св., -э̃је ~ Зм., [~ полотняное] полотнóје ~ Св.

см. воротильце. Тэ́јe вороти́л'цэ малэ́јe, што полотно́ кача́јецца. Зм.

[ворочанка] воро́чанка *ж.* Дк. *см.* выйма. Јак б'о́рда не хвата́јe, то идзе́ наза́д, называ́јецца воро́чанка. Дк.

[ворса] во́рса *ж.* Сп. отходы шерсти при чесании в виде отдельных коротких шерстинок. Под машы́ну па́дајe во́рса, она́ до ничэ́го. Сп. || Нос. ворс, во́рса — ворс, начес на сукне.

[восьмёрка] во́симка *ж.* Дк. Др., вы́сымка Св., вос'ма́чка Лх. ВЛ. Од., восма́чка Бч. Гл., ос'ма́чка Вв. Бр., осма́чка Др. Зм., вос'му́ха Бл. Кк. Ш., ос'ма́ха Зс., вос'ми́рка Гц. Кн. Дн. Дв., вос'мју́рка Гц., ос'му́ўка Хв. бердо, рассчитанное на 8 «пасм» (*см.*) основы[2]. Поста́вила кро́сна в дзев'а́тку, в осма́чку ци в с'о́мку. Др. || Бельк. васьме́рні — полотно, тканое в 8 нитов.

[восьминитовый] висимныто́вэ Ол., выс'умнито́вэ Ор. вытканный узорами техникой многонитного тканья — на 8 нитах. На ви́сим и ши́ст': висимныто́вэ, јак пэрэбо́рамы, трохныто́вэ. Ол. || Бельк. васьмінітóвы(й) *ib.*

[вспуха] вспуха́ *ж.* Лк. *см.* луг.

[выбеливать] выбы́л'ваты Бч. *несов.* от выбелить (*см.*).

[выбелить] вы́белиц' *сов.* Ш. Зс., ву́белиц' Ш. выбелить. Ви́белила полотно́ на ре́цци. Зс. || Бельк. вы́беліць *ib.*

[выбивание] выбива́н'јe *с.* Зс. выбивание мокрого полотна «праником» (*см.*) для отбеливания. По́сле вибива́н'ја полотно́ па́рат' у воде́. Зс.

[выбивать] вибива́т' *несов.* Зс., выбива́т' Бл. отбивать холст. Полотно́ розре́зајецца наполови́ну, шоб вибива́т' на ре́ццы. Зс. || Шат. выбіва́ць 2. *ib.*

[выбиранье] выбыра́н'н'е *с.* Мк. уборка с поля поскони. Јак пло́скун' куры́т', то гото́ва до выбыра́н'н'а. Мк.

[выбирать] выбыра́ты Св. ВЛ. Влц. *несов. от* выбрать. 1. *см.* выбрать 2 Св. Влц.; 2. *см.* выбрать 3 ВЛ. || Шат. выбіра́ць *ib. 1, 2.*

[выбить] ви́бит' Зс., вы́бит' Бр. *сов. от* бить (*см. 3*). Ви́била своје́ полотно́, ўжэ́ бэ́лэ. Зс.

[выбрать] вы́браты Рд. Св. Лх. Влц., вы́брац' Дк., ву́брац' Зм. *сов. от* брать 1 *см.* брать 1 Св. Лх. Зм. Л'о́н беру́м, ву́бером. Зм.; 2. *см.* брать 2 Рд. Шчэ ја не вы́брала своји́х пло́скунеј. Влц.; 3. набрать нити по основе для узорного тканья браной или закладной техникой, выткать узор этой техникой Дк. В дви́ по́ўки красиве́ј — мо́жно хоро́шыје цветы́ вы́брац'. Дк.

[выворотень] вы́воротен' *м.* Зм. изнанка ткани. Гэ́то — лицэ́, а гэ́то — вы́воротен' Зм.

[выйма] выјма́ *ж.* Св. ВЛ. Зд. Сп. Од. Вв., ву́јма Кн., Дн. Дв., вујна́ Лх., ви́јма Ол. излишек основы в ширину при наки-

---

[2] Это название, обычно в форме типа [в восьмерку], относится также к основе и полотну.

дывании в нит и бердо, являющийся результатом ошибки при счете пасм в процессе снования или накидывания в ниты и бердо не того размера, на который была рассчитана основа. Јак пэрэснуј́ёш, то оста́нецца выјма́, в бэ́рдо не вли́зла. Зд. *ср.* ворочанка, отворот 1, откидач 3.

[выклады] выкла́ды *только мн.* Лх., выклада́нки Бр., выклода́није *с.* Кн. Дн., у выкла́ды Лх. ВЛ. закладная техника узорного тканья, в которой дополнительные цветные утки ткут лишь часть узора, не идя во всю ширину ткани. У выкла́ды выклада́јут, клубо́чки мале́сен'није бэру́т и выклада́јут. Лх. *ср.* закладанки, затыки, (в) клубочки, поворотки, укладанки; ◊[в ~ выкладать] у ~ выклада́ты *несов.* Лх. ткать закладной техникой *ср.* затыки затыкать.

[вылежанный] вы́лежаныј *прич.* Рд. Лк. Зс., вы́лежаны Др., выле́жаны Од., выле́жаныј Кч. готовый для отделения волокна от кострики. Јак л'о́н до́бра полежи́ц', то вин з'вэ́т'ц'а вы́лежаныј л'о́н. Лк.

[вылежать] вы́лежаты *сов.* Ол. Св., ву́лежац' Ш., вы́лежат' Гц. вылежаться (о льне и конопле), достичь такого состояния, когда волокно легко отделяется от кострики. Отста́је л'о́н, вжэ́ вы́лыжев, трэ́ба зво́дыты. Ол. *ср.* вылежаться, до-, от-, по-, улежать.

[вылежаться] вы́лежацца *сов.* Гл., вы́лежыцца Од. *см.* вылежать. Вы́лежаўса л'о́н. Гл.

[вынититься] вы́нитыцца *сов.* Зд. Сп., вы́ницицца Бл. Зм., ву́ницицца Дк. порваться (о петле нита, ните). Вы́нициласа кобу́лка, трэ́ба ужэ́ прыни́цит' другу́ју. Зм.

[вынитка] вэ́нитка *ж.* Ор. разорванная «кобылка» (*см.*) нита.

[вынощей] ву́ношэј *м.* Гл. Др. Бл. Кк. Зм., вы́ношэј Бр., ви́нош' Зс. пучок сухого льна, конопли, вынесенный из сушильни или снятый с печи в один прием для обработки на мялке. Ву́ношэј выно́сим — јак под ру́ку забе́рэш. Зм. *ср.* ладка.

[выпряд] вы́пр'ад *м.* Ол. *см.* пряжа 1. С пачи́с ва́л прадэ́ш, са́мыј ху́жыј ва́л; лу́чшыј вы́пр'ад на осно́ву снова́ты и тка́ты, хоро́шыј — оди́ргыны, па́чосы. Ол.

[выпрядать] выпр'ада́ты Рд. *несов. от* выпрясть (*см. 2*). То то́л'ко ў паны́ў выпр'ада́лы та́л'кы. Рд.

[выпрясть] вы́прасты *сов.* Зд., вы́пр'асты Влц., вы́прас'ц' Зм. 1. израсходовать в процессе прядения Зд. Вы́прадэт ужэ́ по гэ́тој мо́туз, прыв'а́жэт кудэ́л'у и оп'а́т' подв'а́жэ. Зд.; 2. *см.* напрясть Влц. Ја́ бо́роду ужэ́ прыв'аза́ла и п'а́т' ны́ток вы́пр'ала. Влц.

[вырвать] вы́рваты Рд. Ол. Зд. Вв. *сов. от* рвать 1. *см.* рвать 1 Рд. Ол. Л'о́н вы́рвэмо, тоди́ обмоло́чујем; јак дуспи́је — рвэ́мо. Ол.; 2. *см.* рвать 2 Вв. Јак вы́рвуц' — коно́п-

лышчэ. Вв.; 3. *см.* рвать 3 Зд. Вы́рваты пло́скуни ужэ́ ра́н'шэ. Зд.

[вытереть] вы́тэрты Рд. Лх. Хд., ву́церти Зм. *сов. от* тереть (*см.*). Јак вы́трэш, то з ку́чки вы́јдэт тры повы́сма. Хд. Зымо́ји бэз пэ́чки нэ вы́трэш. Рд. *ср.* о-, про-, стереть.

[вытираться] вытира́цца *несов.* Др. Бр. поддаваться обработке на «тернице» (*см.*). Поле́жаў, а јес'ли не вытира́јецца којстра́ до́брэ, то неха́ј лежы́ц'. Др. *ср.* улузываться, утираться.

[вытканный] вы́танај *прич.* Лк. ВЛ., вы́тканы Св. Бз. 1. вытканный *вд.* Вы́танэ полотно́ бе́л'ат. Бз. 2. тканый определенным узором или утком Лк. ВЛ. Утыра́л'ник бе́л'кој вы́тканај и поло́сочка кра́снаја по-стари́нному. ВЛ. || Шат. вы́тканы *ib.*

[выткать] вы́ткаты *сов.* Лк. Лх. Сп. Зд. Од. Вв. Влц. Бч., вэ́ткаты Ор., вы́ткаци Бз., вы́ткати Кн., вы́ткац' Дк. Гл. Др. Бл. Зм. Ш., ву́ткац' Зм. Бр. 1. *см.* ткать 1. До́бра тка́л'а вы́ткала гибу́. Бз. Вы́ткано ў пэрэбо́ры, вы́ткано шнурка́ми. Бз.; 2. *см.* ткать 2. Сукно́ вы́ткала с по́ртом, по по́рту тка́ла. Бл.; ◊[~ кросна] ~ кро́сна Ор. Лх. Зд. Сп. Бч. Дк. Гл. Зм. Бр. Кн. Бз. выткать один «постав» (*см. 2*) или все основанные «кросна» (*см. 2*). Ужэ́ вы́ткала кро́сна, поста́ў крос'о́н. Зд. Ужэ́ вы́ткала кро́сна, ужэ́ оддају́ сна́с'ц'. Дк. *ср.* до-, ото-, поткать. || Бельк. вы́ткаць, вы́ткыць *ib.* Нос. вы́ткаць *ib.* Шат. вы́ткаць *ib.*

[вытыкать] вытыка́ты Зд. Од., вытыка́ци Бз. *несов. от* выткать (*см. 1*).

[вьюшка] вју́шка *ж.* Лх. ВЛ. 1. *см.* витушка 2 ВЛ.; 2. *см.* мотовило 1 Лх. Вју́шка јес'ц' — мота́јуц'. Лх.

[вязка] в'а́зка *ж.* Зс. Кч. Бр., в'а́зочка *ум.* Бр. связка (от 10 до 25 жмень) «вытертого» и вытрепанного волокна для его хранения. Де́сац' жме́н'—то цэ́ поўи́смо у одну́ в'а́зку. Зс. Хран'а́ц' л'о́н по́сли трепа́нија ў в'а́зках. Бр. *ср. также* связок.

[гливкий] глы́ўка Рд. *см.* живой. Глы́ўка ны́тка идэ́ на рушники́. Рд.

[глушок] глушо́к *м.* Ол. Св., глушэц' Рд. второй, противоположный «чинам» (*см. 2*), конец основы, где она не считается. Глушо́к — тот коне́ц, што конча́јут снова́ты. Гдэ па́сма ли́чат' — там чыны́, а дру́ги коне́ц — глушо́к. Св. *ср.* конец глухой, хвост, хвост немой.

[голова] голова́ *ж.* Лк. Св. ВЛ. Од. Влц. Бч. Хв. Бз., голо́ўка Зд. Дк. Гл. Др. Кк. Зм. Ш. Кч. Гц. Бр. Кн., голо́вка *ум.* Лк. Хв., голо́ўка Св. Од. Влц., ґоло́ўка Св. Од. 1. утолщение на конце навоев с отверстиями для закрепляющих их в определенном положении устройств Лк. Зд. Бч. Дк. Хв. Гл. Др. Кк. Зм. Ш. Кч. Гц. Бр. Бз. Навју́ц' кро́сна на наво́јку

и голо́ўкоју три разы́ в сце́ну, штоб здоро́выје бы́ли, каб сцена́, не рва́лиса. Хв.; 2. *см.* куделище Св. ВЛ. Од. Влц. Кч. Гц. Голова́, голо́ўка, гдэ куде́л'а прыв'а́зывајецца. Влц.

[головка] голо́ўка *ж.* Св. Лх. ВЛ. Зд. Сп. Од. Вв. Бч. Дк. Гл. Бл. Кк. Зм. Кч. Гц. Бр. Кн. Дн. Дв., голу́ўка Др., голы́ўка Од., ґоло́вка Ол. Св. Ш., голо́вка Лк. утолщение на нижнем конце веретена. Вэртэно́ з голо́ўкој; шпи́н' зама́ўса и́ли голо́ўка. Сп. *ср.* шапка.

[головки] голо́ўки *мн.* Дк. Гл. Др. Бл. Кк. Зм. Зс. Кч. Гц., головкы́ Лх. Зд. Сп. Вв., голо́ўкы Рд. Св. Лх., голоўкы́ Лх. Сп. Од., гулу́ўки Мк., голоўкэ́ Од., головкэ́ Од., голо́вочки *ум.* Св. Зд. Зм. 1. головки льна Мк. Зд. Сп. Гэ́то в л'но́ви голо́вочки поспи́лы, а в конопли́ не́ту голо́вочэк, не называ́јемо. Зд.; 2. головки льна и матерки Рд. Ол. Лк. Св. Лх. Од. Влц. Дк. Гл. Др. Бл. Зс. Кч. Гц. От вы́рвут', постоји́т' дниј три, и идэ́мо голо́ўкы бы́ты; голо́ўкы нэ одрыва́јем, а бје́м. Рд.; 3. *только мн.* сорт волокна, получаемый из верхних частей стебля льна и конопли путем чесания их на «редких гребнях» (*см.*) Св. Лх. Зд. Сп. Од. Вв. Гл. Др. Бл. Кк. Зм. Кч. Обира́јуцца — называ́јуцца обди́рки; где расте́ наси́н'н'а — то называ́јуцца голо́ўки, голо́ўки кол'у́чије быва́јуц'. Гл. *ср. также* обдирки 1; 4. *только мн.* низкосортная пряжа, получаемая из волокна того же наименования Гл. Ш. Голо́ўки прадо́м да и го́дэ на про́стилки. Гл. З голово́к тко́м деру́ги, мешки́. Ш. *ср.* верховья, головчаная пряжа, хлопянка, *ср. также* обдирки 2.

[головчаный] голоўча́ны Др. Бл. из волокна «головок» (*см. 3*) Бл. Куде́ла обдирко́ва, головча́на, кужэ́лнаја и з во́ўны. Бл.; [~ ая пряжа] голоўча́на пра́жа Др. *см.* головки 4. Обдирко́ва пра́жа, голоўча́на, отры́пчана, гэ́то — з ку́жэл'а. Др.; [~ые обдирки] *см.* обдирки ~ые.

[горень] ґо́рэн' *м.* Св. Зд. Од. Дк. Хв. Бл. Ш., го́рен' Др. Бл. хлопчатобумажные цветные (преимущественно красные) фабричные мерсеризованные нитки, используемые в качестве утка при узорном тканье. Рушники́ наткáнэ ґо́рэнем. Од. *ср.* заполочь.

[горнинка] горны́нка *ж.* Зд. одна нить «гореня» (*см.*). Одна́ горны́нка. Зд.

[горсть] горст' *ж.* Влц., го́рста *ж.* Св., го́рстка Рд. Од. 1. *см.* жменя 1 Св. Влц. Од. Го́рстка конопэ́л' и́ли жмэ́н'а и́ли го́рстка лну́ — гэ́то ус'о́ раўно́. Од.; 2. «кучка» (*см. 1*) конопли Рд. Одну жмэ́н'у вы́рву, дру́гу, трэ́т'у, тоди́ вжэ кладу́ и звја́зуји ку́чку л'ну́, а коно́пли три жмэ́ни звја́зуји — бу́дэ го́рстка. Рд. || Бельк. го́рстка, го́рсьць *ib. 1.*

[грамматика] грама́тика *ж.* Кк. Бл. Ш., грама́тыка Ш., у грама́тику Бл. Ш. вид узора. Грама́тыка — тры узо́ра у во́сем нито́в. Ш.

[грацки] гра́цке *только мн.* Лк. подставка в виде дощечки с металлическими зубцами, на которую кладут волокно при чесании его волосяной щеткой. Гра́цке — на чэмо́ чэ́шуц'. Лк.

[гребень] гре́бен' *м.* Ш. Зс. Гц. Кн. Дн. Дв., грэ́бэн' Ол. Лк. Од. Вв. Бч., грэ́бен' Дк. Гл. Кк. Зм. Бр., грэ́бин' Од. Бч. Зм. 1. гребень, с которого прядут Лк. Од. Гл. Зм. Зс. Бр. Кн. Дн. Дв. Грэ́бин' јак по́тас'. Конопли́ пра́ли з грэ́бэн'а. Од.; 2. гребень, на котором «мыкают» (*см.*) «мычки» (*см.*) Ол. Дк. Бр. Му́чку зму́чим на грэ́бени. Бр. Грэ́бэн' втыка́јеца в дын'чи́ш'ше — ро́бым куди́л'ку на грэ́бэни. Ол. З мато́к, з плоскупе́ј ус'о́ му́чки му́чуц', а пото́м на грэ́бен' надева́јуц'. Бр.; 3. *см.* дёрганка Бч. Дк. Гл. Кк. Зм. Ш. Грэ́бен' — до́шчечка и посерэ́дине ку́чечка таки́х гво́здикоў и обдира́јем. Кк.; 4. *см.* гребни Бр.; ◇[~ редкий] ры́дкиј ~ Од., ры́дшыј ~ Лх. *см.* гребни редкие; [~ густой] гу́сты ~ Од., густы́ј ~ Лх., густо́ј ~ Зс. густе́јшиј ~ Гц. *см.* гребни густые.

[гребёнка] грэб'о́нка *ж.* Хв. Бр., грэб'у́нка Гл. Зм. Бр., грэбл'у́нка Бр., грэбы́нка Сп., грэби́нка Од., грабы́нка Св., грыбы́нка Зд., грэб'у́ночка *ум.* Гл., грэбушо́к *м.* Хв. 1. гребенка для чесания основы при наведении ее на ткацкий станок Св. Зд. Вв. Хв. Др. Зм. Бр. Грабы́нка чэса́ты кро́сна. Св. Јак на ставы́ навыва́лы, то́ју грыбы́нкоју грэблы́ то́ју пра́жу; тэпэ́р про́сто на ры́тки. Зд.; 2. гребенка, которой чешут «мычку» (*см.*) при мыкании ее на «гребне» (*см. 2*) Сп. Зм. Бр. Дэрэвл'а́на грэбы́нка — конопли́ чэ́шуц' и ба́бы во́лосы. Сп. А гэ́то грэб'о́нка му́чки му́кат'. Бр.; 3. *см.* вилки 1. Од. Гл. Та́ка дерэваннаја грэб'у́ночка з зу́бчыками—грэб'у́нка. Гл.; ◇[гребёнка шпули] грэби́нка шпу́ли Рд. *см.* вилки 1.

[гребни] грэбэни́ *мн.* Св. Зд. Од., грэ́бэны Лх., грэ́бини Од. щетка для первого и второго чесания льняного и конопляного волокна в виде деревянной подставки с металлическими зубами, с одной стороны редкими, с другой — густыми. А грэ́бэны — гэ́то до́ска, на гэ́тој стороны́ ры́дшы, на тој — густы́ј. Лх. *ср.* щётка 4, *ср. также* дёрганка; ◇[~ редкие] ры́дкыје ~ Од., ры́дшыје ~ Св. редкая сторона двусторонних «гребней» (*см.*); [~ густые] гу́стыје ~ Од., гу́шчыје ~ Св. густая сторона двусторонних «гребней» (*см.*).

[гречечка]: ◇в гре́чечку Бр. вид узора. Про́стилка... у кле́тки ци в гре́чечку, таки́је кружэ́чки, зве́здочки. Бр.

[губа] губа́ *ж.* Рд. Ор. Ол. Лк. Св. Лх. ВЛ. Сп. Од. Вв. Бч. Бр. Кн. Дн. Дв. Бз., гиба́ Зд. Сп. Бз., гу́бка Рд. Дк. Хв. Гл. Др. Бл. Кк. Зм. Ш. Зс. Кч. Гц. Бр. Кн. Дн. Дв., гу́бочка *ум.* Дк. Хв. 1. единица измерения основы в длину, равная при сновании на стене или рамочной сновалке расстоянию между двумя основными колышками (от 5 до 7 «локтей» *см.*). Рд. Ор. Ол. Лк. Св. Лх. ВЛ. Зд. Сп. Од. Вв. Бч. Дк. Хв. Гл. Др. Бл. Кк. Зм. Ш. Зс. Гц. Бр. Кн. Дн. Дв.Бз.

Гиба́... от сте́нки до сте́нки. Зд. По доўжыне́ сно́уницы осно́ва ме́раласа на ги́бы. Бз. *ср.* стенка; 2. единица измерения основы, равная при сновании на вращающейся сновалке ее периметру Рд. Вв. Јак про́јдэш чэты́ры колки́, то губа́. Вв.; 3. единица измерения самодельной ткани в длину (по числу «губ» основы) Ор. Лк. Св. ВЛ. Зд. Сп. Бч. Дк. Хв. Гл. Др. Зм. Ш. Зс. Кч. Бр. Кн. Дн. Дв. Полотно́ — п'ја́т губ; губа́ часо́м јо́с'ц' тры ло́кты, часо́м — шты́ры, часо́м — п'јат'. Бч. || Бельк. гу́бка *ib. 1, 3.* Нос. гу́бица, гу́бка *ум.*, гу́бочка *ум. ib. 1, 3.* Шат. гу́бка *ib. 1, 3.*

[гудровато] гудрова́то *нар.* Бр. неровно (напрясть). Гудрова́то напраде́, грубова́тэ — ва́л. Бр. *ср.* струмковато.

[гудроватый] гудрова́ты Бр. неровный (о пряже и ткани) Бр. *ср.* рубежоватый, струмковатый, струповатый.

[двенадцатка] двана́ццатка *ж.* Св. Лх. Кк. Зм., двана́ј цатка Св., двэна́цатка Бл., двэна́ццатка ВЛ., двина́ц'атка Кн. Дн. Дв., двана́цатка Хв. Бр., двена́ццатка Гл. Ш. бердо, рассчитанное на 12 пасм основы. У двена́ццатку тчэ́ полотно́, у двена́ццатку са́моје то́нкоје. Гл. *ср.* (в) двойник.

[двоить] двои́ты *несов.* Хд. тростить (*см. 1*) в две нити.

[двойник] двојни́к Кч.; ◇ у двы́јник Вв. Бч., у двы́н'ник Бч. *см.* двенадцатка. У двы́јник — у двана́ццат' па́съм. Бч.

[девятка] дев'а́тка *ж.* Лк. Хв. Гл. Др. Бл. Ш. Зс. Гц. Бр. Кн. Дн. Дв., девја́тка Кк., дыве́тка Од., дэвэ́тка Вв., дывје́тка Влц., дэва́тка Бч., дзевја́тка Гл., дэвэ́тн'а Св., дэвје́тн'а Св., дывје́тн'а Лх., дэве́тн'а Лх., дывэ́тн'а ВЛ., дэв'а́тн'а Зд. Сп. бердо, рассчитанное на 9 пасм основы. Дэв'а́тн'а бэ́рдо — са́мо ма́лен'које. Сп. Поста́вила кро́сна в дев'а́тку. Др.

[дедок] дзедо́к *м.* Гл. *см.* винт. Таки́ј шпэ́н' бу́ў жале́зныј, дзедо́к у на́с каза́ли. Гл. || Шат. дзядо́к 2. приспособление для свивания ниток, состоящее из лежащего бруска и вставленных в него двух столбиков, в которые вкладывается «матавіла».

[деды] деды́ *только мн.* Бл. *см.* матки 1. Гэ́то пло́скуни мо́чац', а деды́ сце́л'ац'. Бл.

[дёрганка] дэ́рганка *ж.* Рд., да́рганка Ор., дэ́ргавка, дэ́ргаўка Ол. орудие для чесания льняного и конопляного волокна в виде дощечки с металлическими зубьями. Отри́пыны — пло́хшэ пре́дыво, оди́рганы — лу́ччэ, з дэ́ргавкы. Ол. *ср.* гребень 3, щётка 4, *ср. также* гребни.

[дёргать] дэ́ргаты *несов.* Рд. Ол., да́ргаты Ор. чесать лен, коноплю на «дёрганке» (*см.*) Рд. *ср. также* обдирать, обирать, обкидать 2, чесать 4.

[дерево] дэ́рэво *с.* Рд. *см.* столик.

[дерюжный] дер'у́жныј Кк., деру́жныј Дк. Хв., деружа́пы Бр. 1. *см.* кудели ~ ые Кк.; 2. *см.* бердо ~ ое Дк. Хв., нит ~ Бр.

[десятка] дес'áтка *ж.* Лк. Хв. Бл. Кк. Ш. Бр. Кн. Дн. Дв. дзес'áтка Гл., дысэ́тка Од., дэсэ́тка Вв., дэсáтка Бч., дэсэ́тн'а Св., дэсéтн'а Св. Лх., дысэ́тн'а ВЛ. Хд., дэс'áтн'а Лк. Зд. Сп. бердо, рассчитанное на 10 пасм основы. Сукóнноjе бэ́рдо у дэс'áтн'у — стал'нójе — на тóнку прáжу. Зд. || Бельк, дзісітня́ *ib.*

[десяток] дэс'áток *м.* Св. Зд. Кч., дэсэ́ток Зд., дзес'áток Хд., Гл., дес'áток Бл. десяток, единица измерения «вытертого», вытрепанного и вычесанного на гребнях волокна, равная 10 (Хд. Кч.), 20 (Зд. Гл. Бл.), 30 (Бл.), 60 (Св.) «жменям» (*см. 3*). По дэ́с'ат' жмéн' дэс'áтки. Кч. Шэ́ст' ручóк — повы́смо, дэ́с'ат' повы́сом — дэс'áток л'ну. Св. Дви жмéни зотрэ́ш да умéсце да трэ́панка, дзéс'ац' трэ́панок — дзес'áток. Гл. З грэбэны́в по дэ́с'ац' повы́сом — дэс'áток. Зд. Дéс'ат' трэ́панок — дес'áток. Бл.

[днище] дны́шчэ *с.* Св. Лх. ВЛ. Хд. Зд. Сп. Од. Влц. Бч., дни́шче Зс., дны́шче Лк., ни́шчэ Бр., дын'чи́ш'ше, дэнчы́ш'ше Ол., дэнчэ́шчэ Ор. 1. донце, часть прялки, на которой сидит пряха *вд.* Дэнчы́ш'ше — сыды́т' на jóму и пóт'уса встáвыт' и прадэ́ вэрэт'óном. Ол. *ср.* задница, седло; 2. донце «гребня» (*см. 1, 2*) Ол. Грэ́бэн' втыкájеца в дын'чы́ш'ше. Ол.

[долгунец] доўгунéц *м.* Дк. Хв. Гл. Бр. доўгунэ́ц (*нов.*) Вв. Влц., доўгонéц Лх., довгунéц' (*нов.*) Ол., доўганéц (*нов.*) Од. *см.* вельколён. Во л'нé, в том прóстом л'нé, то бóл'ш голóвок, а в доўгунцэ́ — двé-тры́. Дк.

[долежать] долежáц' *сов.* Дк. Гц. *см.* вылежать. Не долéжаў, кладýц' у стóпку на картóшку. Дк.

[долежаться] долежáцца Кч. *сов. страд. от* «долежать» (*см.*).

[доминать] домынáты *несов.* Од. доминать (*см.* мять 2). Ногáмы мнýц' и у стýпи тоўчýц', трут, трэ́плуц' и тогды́ домынájуц'. Од.

[домотканый] домоткáныj Лк. домотканый. Домоткáноjе сукнó. Лк.

[допрясть] допрáсци *сов.* Бр. допрясть. Не допрáла да усé. Бр.

[доска] дóска *ж.* Зд. Сп. Зс., дóшка Св. Гц. дóшчка Ол. Од. Ш, дошчкá Од. 1. часть ткацкого станка — сидение для ткачихи *вд.* Дóска, шо сады́цца. Сп. *ср.* дощечка 7; 2. *см.* дощечка 3 Св.; ◇ [~ нитовая] ~ нытóва Кк. *см.* дощечка 3.

[досновать] доснова́ты *сов.* Лк. основать до конца.

[досукать] досукáты *сов.* Бч. досучить. Прáла, не досýкала. Бч.

[доткать] доткáты *сов.* Ор. Ол. Св. Зд. Сп., доткáц' Вв. Гл. Бл. Др. Зм. Ш. Бр., доткáт' Зс., доткáти Дв. доткать Вв. Др. Ш. Доткáла, да ше не отри́зала полотнó. Др.; ◇ [~ кросна] ~ крóсна *вд. кроме Вв.* доткать «кросна» (*см.* 3). Зд. *ср. также* выткать 1, ототкать 1.

[дотыкальный] относящийся к «дотыканью« (*см.*) *см.* конец ~ый, ключик ~ый, полотно ~ое, прутик ~ый.

[дотыканье] дотыкáн'не *с.* Сп. окончание процесса тканья.

[дотыкать] дотыка́ты Лк. Св. ВЛ. Сп., дотыка́ц' Дк. Хв. Др. Зм. Ш. Зс. Гц., дотыка́ци Бч., дотыка́т' Кч. Гц. *несов. от* «доткать» (*см.*).

[дотыкачи] доты́качы *мн.* Св. ВЛ. Зд. Бз., доты́качи Ол. Зд., дуты́качы Св., доты́кач *м.* Вв., дотыка́л'ник Св. Гц. прутик, на который надевают снятую с навоя основу, чтобы использовать ее до максимально возможного предела. А јак конча́јут тка́ц', то знима́јут з наво́ја и бэру́т на доты́качы Бз. *ср.* ключик дотыкальный, прутик дотыкальный.

[дочёсывать] дочэ́сыват' *несов.* Др. дочесывать шерсть (вручную). Дочэ́сывајеш во́ўну и скру́чвајеш у куде́л'у. Др.

[дощечка] до́шчэчка *ж.* Св. Лх. ВЛ. Зд. Сп. Од. Вв. Влц. Дк. Хв. Гл. Др. Бл. Кк. Зм. Ш. Бр., до́шчечка Мк. Зс. Кч. Гц., дош'че́чка Кн. Дн. Дв., до́штачка Лк., до́сточка ВЛ. Бл., до́шечка Ш. 1. *см.* подножка Лк. Св. Лх. Од. Влц. Гл. Др. Зм. Ш. Кч. Бр. Кн. Дн. Дв. До́шчэчка — ного́ју робо́тајеш, го́ни то́ја до́шчэчка ус'у́ју прэ́дку. Лх.; 2. бральницы, дощечки, применяемые при браной технике, чтобы нитки основы, набранные для узора, не опадали и не путались ВЛ. Сп. Вв. Др. Зс. Кч. Кн. Дн. Дв. У на́с пэрэбу́ры до́шчэчкој гэ́тоју пэрабыра́јут, а друго́ј, шы́ршој до́шчэчкој зат'ага́је, за ни́т заклада́је. Сп. *ср.* ~ переборная; 3. дощечка для плетения нита Зд. Хв. Гл. Др. Зм. Ш. Зс. Кч. Гц. Бр. Кн. Дн. Дв. На до́шчэчку ко́жна соби́ нанити́ла ни́т. Гл. *ср.* доска 2, доска нитовая; 4. *см.* кивайка Бл. Зм; 5. *см.* щека 2 Ол. Мк. Св. Сп. Тэ́рныца: двы до́шчэчки, трэ́ты — језы́чок. Св.; 6. *см.* мачеха. Лх. Сп. Кч. Бр. Ма́чухи — ста́рыје л'у́ди, на́шы бабы́ [скажут], до́шчечки — ја́ ужэ́ кажу́. Бр.; 7. *см.* доска 1 Св. Лх. Вв. Бч. Др. Бл. Ш. Кч. Кн. Дн. Дв; 8. *см.* занозы Хв. Др. Кк. Ву́струж мне до́шчэчку у наби́л'ницы. Кк.; 9. *см.* баба Кн. Дн. Дв.; 10. дощечка, на которую навивалась и которой прибивалась уточная нить при тканье поясов на ткацком станке без берда Ол. Св. Лх. Од. Сп. Потчу́т' појаса́ до́шчэчкој, не чо́ўныком. Лх.; 11. *см.* третьяк Гц. Јак пога́но тче́т'с'а, то заса́жујут тре́т'у до́шчечку. Гц.; 12. две дощечки, на которые накидываются нити при плетении без утка ВЛ. Чыпца́ погл'ады́ты, браты́ха ро́бы на до́шчэчках. ВЛ.; 13. *мн.* ценовые дощечки, вставляемые в «чины» (*см. 1*) основы на ткацком станке Ор. Св. Лх. ВЛ. Зд. Сп. Од. Хв. Гл. Др. Бл. Кк. Ш. Зс. Бр. Трэ́ба до́шчэчки заложы́ц' у чына́, штоб раз'з'ава́лиса, и чо́ўником ки́дац', штоб то с'у́д, то ту́д. Гл. *ср.* дощечки в чинах; ◇ [~ переборная] перэби́рана ~ Бр., пераби́рана ~ Дк., перебу́рна ~ Гц. *см.* дощечка 2. До́шчэчка за нито́м пераби́рана, а јак жэ. Дк.; [~ -сновальница] *см.* сновальница; [дощечки в чинах] до́шчэчки в чына́х Влц. Бр. *см.* дощечка 13; [под дощечку] под до́шчэчку Хв. Бл. Кк. Гц. *см.* перебор. Под до́шчэчку, но ја́ их не тка́ла под до́шчэчку. Кк. *ср.* (в) дубцы, (в) прутики.

[драпки] драпкú *только мн.* Зд. Сп. *см.* тряпки. Робл'ý гэ́ти драпкú и пэратыка́ју на драпкú. Зд.; ◊ [~ простые] про́стыје ~ Сп., простыје ~ Зд. «драпки» (*см.*) простого рисунка. Про́стыје драпкú вјáжэмо рука́ми. Сп.; [~ в сороку] ~ у соро́ку Зд. «драпки» более сложного, чем «простые» (*см.*) рисунка. У соро́ку робы́ла драпкú. Зд.

[драть] дэ́рты *несов.* Од. Вв. Влц., дра́т' Дк. Зм. Бр. 1. *см.* скубать 1 Вв. Влц. Во́ўну в па́л'цых дэрэ́мо. Влц.; 2. *см.* чесать 1 Зм.; 3. чесать шерсть щетками вручную Од. Бр. Бу́ли шчу́тки нучны́је во́ўну дра́т'. Бр.; 4. *см.* обдирать Од. Зм.; 5. *см.* чесать р Од. Колы́с' булы́ грэбэнú у до́шку јак по́тэс', коноплú на 5úх дэ́рлы. Од. || Шат. драць 2. чесать лен.

[древко] дрэ́фко *с.* Ор. *см.* дыравка.

[дробницы] дробнúцы, дро́бницы *мн.* Дк. узор в виде мелких шашечек. Мал'у́сенки ша́шэчки — дро́бницы узу́р. Дк.

[дубцы] дубцы́ *мн.* Од. Вв., ду́бчыкы *ум.* Вв. дощечки, на которые вместо шнурков набираются нити основы для получения узора браной техникой. У до́шкы тка́ны, пэрабыра́лы насты́л'ники на пру́тыки, на ду́бчыки зат'ага́јуц'. Вв.; ◊ [в ~] у ~ Од. Влц. *см.* перебор. Пэрабúр у дубцы́ тчу́т на 12, на 45, на́вэт на 150 шту́к дубцы́в. Од. *ср.* (под) дощечку, (в) прутики.

[дубы]: ◊ у дубу́ Гл. вид узора. У дубу́ жо́лтаја про́стилка. Гл.

[дымка]: ◊ у ды́мку Лх. ВЛ., у дымкú Од. вид узора. У ды́мку нúт бу́дэ у чэты́рэ поло́жэны поножы́. ВЛ.

[дыравка] дыра́ўка *ж.* Рд., дыра́вушка Бз. часть «журавки» (*см.*) — дощечка с отверстиями, вставляемая в большой челнок, который входит в головку навоя *ср.* древко.

[елочка]: ◊ у јéлки Хв., у јóлку ВЛ., у јóлачку Ор., у јóлочку Сп. Дк. *см.* (в) косу. У јéлки по́сцилки, у рады́. Хв.

[жаба] жа́ба *ж.* Бз. *см.* недосек. Неуме́лаја тка́л'а мо́жэ жа́бу натка́ци. Бз.

[живец] жыве́ц *м.* Дк. Хв. Гл. Др. Бл., жыва́ц Вв. Влц., живе́ц' Зс., живе́ц Гц. 1. пропущенный по прутикам нита шнурок, к которому привязываются петли нита *вд.* Жыве́ц — јого́ спецыа́л'но и су́чац'. Дк. *ср.* живица 1; 2. *см.* сторож 1 Дк. Хв.

[живица] жывы́ца *ж.* Св. Лх. ВЛ. Зд. Сп. Влц., жывúца Зм. Бр. 1. *см.* живец 1 Св. Лх. ВЛ. Зд. Сп. В нúтовы жыва́т жывы́ца. Сп.; 2. вещество, содержащееся в невысушенном стебле льна, склеивающее волокна между собой и с древесиной стебля Влц. Зм. Бр. Зата́рла жмэ́н'у, шчэ жывы́цы мно́го. Влц.

[живой] жы́ва Св. Од., жыва́ Вв., жыва́ја Св. Лх. ВЛ. слабо спряденный, мягкий (о нитке, пряже). Не кру́та нúтка — жыва́ја. ВЛ. *ср.* гливкий, плоский, пологий, правый, простой 1; ◊ [~ ое прядиво] *см.* прядиво ~ ое.

[жилка] жы́лка *ж.* Зд. Вв. Дк. Хв. Гл. Др. Бл. Кк. Кч. Бр., жúлка Зс., жы́лочка *ум.* Зд. Бл., жылúночка Кк. 1. не-

большое количество начисто вычесанного льняного волокна (*см.* лён 2, кужель 1) Зд. Вв. Дк. Гл. Бл. Кк. Жы́лка то́j, што обдира́jут. Мо́ у тебе́ жы́лка л'о́ну jе, або ку́жэл'у жыли́ночку на ни́тки. Кк. Жы́лка на коно́пл'у нихто́ не ка́жэ, то́л'ко на л'о́н. Дк. *ср.* пасмо 5; 2. небольшое количество вычесанного льняного и конопляного волокна Хв. Др. Кч. Бр. Л'о́н обдира́jеш — гэ́то жы́лка, и на коно́пли ўс'о́ раўно́: жме́н'а, жы́лка. Др.

[жичка] жы́чка *ж.* Св. Гл. 1. красная шерстяная нитка Св. Жы́чка — ни́тка кра́снаjа. Св.; 2. *см.* лучка Гл. Жы́чка — гэ́то пра́жа з во́ўны покупна́jа вс'а́ка: жо́ўтаjа, си́н'аjа. Гл.

[жичковый] жычко́вы Хд. сделанный из «жичковой волны» (*см.* волна ~ ая). Жычко́вого поjаса́ вы́ткала, и ле́нточка жычко́ва вузэ́н'ка шэрст'а́на. Хд.

[жлукто] жлу́кто *с.* Ол. Св. Лх. Зд. Вв. Дк. Хв. Гл. Зм. Ш. Зс. Кч. Гц. Бр. Кн. Дн. Дв., жлукто́ Од., жлу́хточко *ум.* Св., жлу́кта *ж.* Лк. бук, выдолбленная колода без дна или с отверстием внизу, затыкающимся затычкой (применяется для золения полотна, пряжи). Застыла́jеш на жлу́кто рад'у́шку, на рад'у́шку по́пэл и кып'ато́к на по́пэл. Лх. || Бельк. жлу́кта 2. *ib.* Нос. жлу́кто *ib.*

[жменя] жмэ́н'а *ж.* Рд. Ол. Лк. Мк. Св. Лх. ВЛ. Зд. Сп. Од. Вв. Бч., жме́н'а Хв. Гл. Бл. Кк. Зм. Гц. Бр., жмэ́н'ка *ум.* Лк., жме́н'ка Хв. Зм., жме́нка Гц., жми́н'ка Дк. Зм. 1. горсть, количество льна, конопли, выдернутое за один раз рукой Рд. Ол. Лк. Мк. Лх. ВЛ. Зд. Сп. Од. Вв. Хв. Гл. Бл. Кк. Зм. Гц. Бр. Одну́ жмэ́н'у вы́рву, дру́гу, трэ́т'у, тоди́ вжэ кладу́ и звjа́зуjи ку́чку. Рд. *ср.* горсть 1, ручка 2; 2. горсть сухих стеблей льна и конопли, на которой производится пробное «затирание», чтобы определить степень готовности тресты для мятья Рд. Ол. Лк. Мк. Зд. Сп. Од. Кк. Зм. Зс. Кч. Гц. Бр. Жмэ́н'у затэ́рты, поба́чыты, чи поле́жыў, чи не́. Зд.; 3. горсть волокна на разных стадиях его обработки. Рд. Ол. Лк. Мк. Св. Сп. Гл. Бл. Зс. Кч. Гц. Бр. Жме́н'а — jак у ру́ку вз'а́ц', стэ́рла жме́н'у. Бр. По́сле тре́панки то́же жме́н'а. Гц. *ср.* ручка 3, *ср. также* жилка 1, 2, пасмо 5, повесмо || Нос. жме́ня, жме́нька *ум.* — горсть, горсточка.

[журавка] жура́вка *ж.* Ор. часть ткацкого станка — запирающее устройство переднего навоя в виде «дыравки» (*см.*), входящей в большой челнок. На пэра́дним воротыле — жура́фка. Ор. *ср.* заперня а).

[журавки] жура́ўки *мн.* Св. Др. Кк. Зм., жура́ф'ки Ш. 1. часть ткацкого станка — планки с углублениями, закрепленные на раме станка для полотняного или обоих навоев *вд.* Наво́jка у журафка́х лежи́ц'. Ш. Жура́ўки на стаци́вах на гэ́тых попрыби́ты, штоб наву́jки держа́лиса; вы́шшыjе жура́ўки — вторы́jе, што, зна́чыт', ко́ло пра́жы. Зм.; 2. *см.* занозы Зм. Дви́ жура́ўки. Зм.

[жушмо] жу́шмо *с.* Сп. 1. *см.* кучка 1. От до́бру жмэ́н'у набра́ла; а набэрэ́ш мно́го жмэ́н', ка́жут' — жу́шмо, п'а́т' от

шы́с'т' — жу́шмо. Сп. 2. несколько горстей «вытертого» (*см.*) волокна. По́высом п'јат', то жу́шмо. Жу́шмо стэ́рла. Сп. || Шат. жу́жма—кипа.

[заблутаться] заблута́цца Дк. *сов. от* блутаться (*см.*). Јак заблута́јецца, то мо́жно на клубо́к. Дк. *ср.* засмукаться.

[завалять] завал'а́т' *сов.* Бл. закрыть ворсом при валянии. Не хвата́је, то хот' по́ртом перэкида́јут', тка́ли, снача́ла незаме́тно—завал'а́јут, а пото́м ви́дно, што по́рт. Бл.

[завирач] зави́рач *м.* Гл. *см.* подтягич. А дручки́, што кома́ндујеш, јак тчэ́ш, то зави́рач. Гл.

[завой] заву́ј *м.* Зд. *см.* увой.

[заворот] заворо́т *м.* Дв., за́воротка *ж.* Св., завору́тка Кн. Дн. часть вытканного полотна, которая навертывается на полотняный навой за один раз. Јак одвэ́рнеш, то при́воротка, а завэ́рнеш — за́воротка. Св.

[задница] за́дница *ж.* Од., задни́ца Дв. *см.* днище.

[закладанки] закладáнки *только мн.* Гл., закла́данки Др. *см.* выклады. Закла́данки: ра́зными цвета́ми про́сцилки тчэ́ш, ототка́ла тро́хэ и по гэ́тому закла́двајеш, гэ́то зел'о́ныј, чэрво́ныј. Др.

[закрутня] за́крутн'а *ж.* Зд. ошибка при накидывании основы в бердо, когда вместо двух нитей между соседними «тростинами» (*см.*) оказывается три. Јак уки́нецца одна́ и тры́ — зро́быш шчуху́, то пола́мэцца бэ́рдо, то всу́нула за́крутн'у, непра́вył'но в бэ́рды поступы́лоса. Зд. *ср.* кривуля.

[замхи] за́мхы *мн.* Сп. пушок, отделяющийся в процессе тканья от недостаточно лощеной и крепкой основы при движении берда, остающийся на ткани и прибиваемый набилками. О́т хоро́шэ полотно́, побэ́рдылос — не ма́ замхо́ў, гла́дэнке, за́мхы не загон'а́је. Сп. *ср.* захлупни, шапки.

[занозы] зано́зы *мн.* Хд., зано́зки Гц. часть ткацкого станка — вертикальные планочки, проходящие сквозь обе половины набилок, к которым привязываются шнуры, держащие набилки с бердом при тканье на нужной высоте, *ср.* била 4, дощечка 8, журавки 2, коники 2, ручки 1, снозы, хлопчики 2.

[запарка] запа́рка *ж.* Бч. *см.* шлихта.

[заперня] запэрн'а́ *ж.* Зд., запырн'а́ Вв., запэрнэ́ ВЛ. Хд., запэрэ́н'ка Ол. Лк. Св. Бч., запэра́н'ка Ор. часть ткацкого станка — запирающее устройство а) в виде «журавки» (*см.*) (в переднем навое) или б) в виде «подтягича» (*см.*) (в обоих навоях). Запэрэ́н'ка кап оно́ — мало́је воротыл'цэ мо́цно застры́кло. Св.

[заполочь] за́полоч *ж.* (*устар.*) Ш. *см.* горень. За́полоч [теперь] называ́јецца ґо́рен'. Ш. || Бельк. за́палач, за́блыць — цветные нитки для вышивания. Нос. за́болоць — бумажные несученые нитки красного цвета, используемые в качестве утка.

[запруживать] запру́жваты *несов.* Бч. закреплять кромки ткущейся ткани на «пругах» (*см.*), чтобы она не стягивалась в процессе тканья. Вы́јмеш — отпру́жыш, а по́тэм појасо́чком запру́жыш. Бч.

[запряжный] *см.* воротило запряжное.

[зарубить] заруби́ты *сов.* Лк., зарубы́ты Лх., заруби́т' Зс. подрубить полотно, чтобы оно не растрепалось во время окончательной обработки (беления). Ко́нчыки одрэ́жамо и зару́бимо. Лк. Каб не вытры́палоса — трэ́ба зарубы́ты. Лх.

[зарублять] зарубл'а́ты Св. Лх. Зд., зарубл'а́т' Гц. *несов. от* зарубить (*см.*).

[заслон] засло́н *м.* Кч., засло́нчык Зм., заслу́нка *ж.* Зм. *см.* столик. Були́ у мэн'а́ лежа́нки на заслу́нцы. Зм.

[засмукаться] засмука́цца *сов.* Дк. *см.* заблутаться. Сплете́ кро́сна у плетунку, штоб они́ не засмука́лиса. Дк.

[засмычки] за́смычки *мн.* Гц. изъян ткани в виде неровностей, появляющихся в результате тканья из слишком перекрученной или неровно спряденной пряжи, *ср. также* сукрутни.

[заснованный] засно́ванныј Ш. с цветной полосой по основе. Засно́ванны бе́рэг — кајма́. Ш.

[застегница] засте́гница *ж.* Ол. петля нижнего ряда петель нита *ср.* клешня 3, *ср. также* кобылка 1.

[засукивать] засу́квац' *несов.* Зм. ссучивать *см.* сукать 1.

[затереть] затэ́рты *сов.* Лх. Зд. Сп., зате́рти Кч. Гц., заце́рци Др. Кк. Бр. произвести пробное затирание — обработать горсть льняной, конопляной тресты на «тернице» (*см.*), чтобы определить степень ее готовности для дальнейшей обработки (отделения волокна от твердой оболочки стебля). Жмэ́н'у, повы́смо вз'ала́ попро́боваты затэ́рты; затэ́рла, шчэ стрыжэ́цца, твэ́рдыј, бы сычэ́цца. Сп.

[затирать] затыра́ты Лк. Мк. *несов. от* затереть (*см.*).

[заткать] затка́ты *сов.* Ор. Ол. Св. Сп. Од., затка́ц' Зм. Ш. Зс. 1. начать ткать Сп.; 2. заткать, покрыть сплошь утком по основе Ол. Ш. Трэ́ба затка́ты проси́с'т'. Ол.; ◇ [~ кросна] ~ кро́сна Ор. Ол. Св. Од. Бч. Зм. Ш. Зс. *см.* заткать 1. Поча́ли ткац' кро́сна — затка́ла кро́сна. Зм.

[затыкальница] затыка́л'ница *ж.* Дк. женщина, которая «затыкает» (*см.*) «кросна» (*см. 3*). Затыка́л'ница ус'о́ обгл'а́дзи́ц', ци нит спра́вны. Ја сама́ затыка́ју, ја сама́ понима́ју. Дк.

[затыкальный] затыка́л'ныј Влц. Дк. Гл. Бл. Зм. Ш. Кч. Гц. Бр. относящийся к начальной стадии тканья — «затыканью» (*см.*) *см.* ключик ~ый, конец ~ый, полотно ~ое, прутик ~ый.

[затыканный] заты́каны Хв. с вытканным узором. На́метки тка́ли, у мене́ јешчэ́ одна́ је́, лежы́ц' и лежы́ц', ву́зенка, перэты́кана, заты́кана. Хв. *ср.* натыканный, перетыканный.

[затыканье] затыкан'не *с.* Лк. Лх. Зд. Сп. Бз. начало процесса тканья. Затыкан'не — то поча́ток ткан'н'а́. Бз.

[затыкать] затыка́ты Ор. Ол. Св. ВЛ. Зд. Сп. Бч., затыка́ц' Дк. Хв. Др. Бл. Зм. Ш., затыка́ци Бч., затыка́т' Кк. Гц., затыка́ти Кн. Дн. Дв. *несов. от* заткать 1. *см.* заткать 1 Св. ВЛ. Зд. Дв.; 2. *см.* заткать 2 Зм. ВЛ; ◊ [~ кросна] ~ кро́сна *вд. кроме ВЛ. Зд. Зм. см.* затыкать 1. Не отда́ј мене́, ма́мко, туды́, где́ затыка́јуц' кро́сна и дотыка́јуц' кро́сна. Зс.; [~ затыки] *см.* затыки ~.

[затыкач] заты́кач *м.* Бз. *см.* подтягич. Ки́ј або́ заты́кач. Бз.

[затыкачи] заты́качы *мн.* Св. ВЛ. Зд. Сп. Од., заты́кач *м.* Сп. Од. Вв. Гл., затыка́л'ник Св. Кч. Гц., затыка́л'ник Кн. Дн. Дв. прутик, на который накладывается основа в начале тканья для максимального ее использования. За́вшэ бэрэ́цца на заты́качы. Од. *ср.* ключик затыкальный, прутик затыкальный.

[затыки] заты́ки *только мн.* Бр. *см.* выклады. Заты́ки перэрыва́јуц': гэ́то тро́шки, гэ́то тро́шки; то́жэ на рушники́ и на рукава́ жо́нки соби́ ро́бл'ац'. Бр.; [~ затыкать] ~ затыка́ц' Бр. *см.* (в) выклады выкладать. Ха́ј заты́ки затыка́је. Бр.

[захлупни] за́хлупни *только мн.* Бр. *см.* замхи. За́хлупни иду́ц' — та пон'чо́ха зајижджа́је, засо́вывајецца ни́тка, то в просто́ј пра́жэ. Бр.

[зашпуливаться] зашпу́ливац'а Кн. Дн. Дв. *несов. страд. от* зашпулить (*см.*).

[зашпулить] зашпули́ц' *сов.* Гл. Др. *см.* защепить. Ни́тку вы́прала и змота́ла, зашпули́ла. Др.

[зашпулять] зашпул'а́ц' Гл. *несов. от* зашпулить (*см.*).

[защекнуть] зашчэкну́ты *сов.* Св. Од. Влц., зашчэкну́ты Вв., зашчыкну́ты Влц. *см.* защепить. Зашчэкну́ла ни́тку на шпы́н', отшчэкну́ла да и пра́дэш да́лэј. Вв.

[защепить] зашчэпи́т' *сов.* Дк. Гц. Бр., зашчепи́ц' Кч. набросить петлю на верхнюю часть веретена, чтобы спряденная нитка не разматывалась. Зашчэпи́ц' ни́тку и ус'о́; отшчэпи́ц' да и зно́ў зашчэпи́ц'. Дк. *ср.* зашпулить, защекнуть, защепнуть.

[защепка] зашчэ́пка *ж.* Лк., зашче́пка Гц., за́шчепка Кн. Дн. Дв. петля из прядущейся нити, которую накидывают на верхнюю часть веретена, чтобы пряжа не разматывалась. Зашчэ́пка — зашчэпну́ла. Лк. *ср.* петля.

[защеплять] зашчипа́ты Рд. *несов. от* защепить (*см.*).

[защепнуть] зашчэпну́ты Лк., зашчыпну́ты Лх. *сов. однокр. от* защепить (*см.*).

[звёзды]: ◊ у (в) зве́зды Зм., у зв'о́зды Бл., у зве́здочки Зм. вид узора. Про́сцилка в зве́зды на два ниты́, на 16 мотузко́ў. Зм.

[зев] зи́ў *м.* Лк., зы́ў Од., зева́ *ж.* Дк. Хв. Бз., зыва́ *ж.* Зд. Сп., зива Бч., зева Кк. Ш. Кч. Гц., зева Ш. Зс., зи́ва Ор. Ол. Лх., зева́ *мн.* Др. Бр., зивы Св., зиви Св., зево́чки *м. ум.* Кк. зев, щелеобразное отверстие, образуемое верхним и нижним

рядами нитей основы, в которое пропускается челнок с утком. Јак зывне́ш, то одна́ зыва́, ки́неш у зыву́ чеўно́к. Сп. Зи́ва је, је́сли у дво́х нита́х, то дви́ зи́ви, а је́сли у штыро́х, то шты́ры. Бч. Зева́јте зево́чки на ми́н'скије до́чки — така́ја при́казка. Кк. || Бельк. зеў *ib*. Шат. зеў *ib*.

[зевать] зева́ц' *несов*. Дк. Хв. Кк. Бр., зыва́ты Зд. Сп. образовывать зев. Вот кро́сна не удали́са, зевы́ нема́, не уста́је нит, не зева́је; не зева́јуц' кро́сна. Хв.

[зевнуть] зывну́ты Лх. Зд. Сп. *сов. от* зевать (*см.*).

[зеленец] зэлэнэ́ц *м*. Ол., зелене́ц Бр. лен, убранный до полной спелости. Зел'о́ны — зелене́ц, штоб до́брэ волокно́ бы́ло; јак до́жд' бува́је, то рву́т зелене́јшыј. Бр. || Бельк. зілянцы́, зіляны́кі — посконь, мужская особь конопли. Нос. зелёнки — зеленоватая, недозрелая конопля.

[зола] зола́ *ж*. Лк. Бл. Ш. Гц. *см*. луг. Золо́ју и по́пелом пла́тјо ци там полотно́ позоли́ш. Бл.

[золить] золи́ты *несов*. Ор. Лк. Св. Лх. Од. Бч., золи́ц' Хв. Гл. Др. Бл. Ш. Кч. Бр., золи́т' Зс. парить полотно и пряжу в щелоке, чтобы смягчить их и сделать светлее. Тв'о́рдује коно́пли — их запли́тајуц' и кладу́ц' у жлу́кто и зо́л'ац'. Гл. Пла́т'а и полотно́ зо́лим. Бл. *ср*. белить 3, луговать.

[зуб] зуб *м*. Зм., зу́бы *мн*. Гл. Др. Бр., зу́бу Бр., зубу́ Хв. ошибка при накидывании основы в бердо для тканья «по-суконному» (*см.*), когда между двумя тростинами оказывается четыре нити. Зу́бы — на одно́м цыпку́ дви па́ры вки́неш, јак тчэ́ш у коси́цы, у рады́. Др.

[зубить] зубы́ты *несов*. Лк. ткать саржевым переплетением. Не хочу́ зубы́ты, јак тка́ла и кожушо́к, и чынова́тыну. Лк.

[зубы] зу́бы *мн*. Др. Зм. Ш. Бр., зубэ́ Ор. Ол. Лк., зу́бки Бл., зубки́ Гц., зу́бчыки Св. ВЛ. Гл. Др. Зм. Бр., зу́бчыкы Лх. Од., зу́бчики Ол. Кч. часть самопрялки в виде загнутых проволочек на «вилках» (*см. 1*), через которые проходит спряденная нить перед тем, как попасть на шпулю. На вэ́лках зубэ́ сыд'а́т'. Ор. Зу́бчыки, туду́ју ни́тка идзе́. Др.

[зубья] зу́бје *собир*. Ол. вид узора. Зу́бје — че́рез ципо́к. Ол.

[иглица] гли́ца, гли́ц'а *ж*. Св. *см*. вилицы. Гли́ца — јак рэ́дна тчэ́мо — заме́сто чо́ўника. Св.

[иголка] иго́лка *ж*. Лх. ВЛ. игла для выбирания нитей основы при узорном тканье. Выбыра́јицца па́ры на иго́лку на ни́точку о́коло бэ́рда — па́роj шчыта́јеш и затыка́јеш како́j-либо пра́жэj. ВЛ.

[ирис] ри́са *ж*. Бл. ирис, цветная фабричная пряжа, применяемая при узорном тканье в качестве утка.

[калоша] коло́ша *ж*. Дк. Бл. Зм. Кч. Гц. Бр. Дн., кало́ша Ш. Зс., коло́шка *ум*. Хв. Бл., колошэ́н'ка Дк. 1. половина

ниченки — весь верхний или нижний ряд её петель Дк. Гл. Зм. Ш. Одну́ коло́шу нани́тила — ве́рхн'уjу коло́шу. Зм. Jак про́стыj ни́т — то чэты́ры колошэ́н'ки, а на то́j — то во́сим. Дк. *ср.* клешня 2, стегно; 2. *см.* ниченка Зм.

[кайдунчик] кajду́нчик *м.* Зс. *см.* трепач.

[карты]: ◊ у ка́рты Дк. Хв. Зм., ка́рточки *мн.* Зм., у ка́рточки Хв. вид узора. У ка́рты — ка́рта вели́ка, мал'у́сенки ша́шэчки — дро́бницы узу́р. Дк.

[катушка] кату́шка *ж.* Св. Гл., кат'у́шка Гл., кат'у́шки *мн.* Гл. Др. Бл. Бр., кату́шки Лх. Гл., катушка́ Од., кот'у́шки Зс. Бр. 1. *ед. см.* шпуля Св. Гл. А ту́т кату́шка, где пра́жа. Гл.; 2. *см.* качёлка 2. Гл. Бл. Зс. Кату́шки дл'а ни́та. Гл.; 3. фабричные хлопчатобумажные нитки на шпульках, применяемые при тканье в качестве основы Лх. Од. Гл. Др. Бл. Зм. Бр. Осно́ва — кат'у́шки, усе́ на кат'у́шки — оно́ красиве́j бога́то, уто́к — во́у́на и по́рт. Бл. Кат'у́шки дес'а́тыj но́мер чо́рныjе — ку́пл'аныjе ни́тки. Бр.

[катюнка] кат'у́нка *ж.* Кк., кат'у́лка Кч. *см.* шпуля. Напраду́ кат'у́нку. Кк.

[качалка] качэ́ло *с.* Лх. Од., качэ́лко Св. Лх. Од., кача́лко Лх. Зд., качэ́ла *ж.* Вв., каче́лка Ол., кача́лка Рд. Лк. Мк. Дк. Хв. Гл. Др. Бл. Кк. Зм. Ш. Кч. Гц. Бр., коча́лка Кн. Дн. Дв., кача́лочка *ум.* Бл. Зм. Бр. 1. *см.* рубель *вд.*; 2. скалка, на которую навертывается полотно для катания *вд.* Кача́лочки таки́jе. Зм. ◊ [качал(к)о большое] ~ бол'шэ́ Од., ~ о́jе Зд., [качалка великая] ~ вели́ка Дк. Зм., ~ jа Хв., [качалко, -лка зубчатое, -ая] ~ зуба́тэ Зд. (*устар.*), ~ -ча́таjа Бр., [качал(к)о плыскатое] ~ плыска́тэ Лх. Зд., -оjе Лх.; [качалка рубчастая] ~ рубча́ста Гл. Бл. Ш. *см.* рубель; [качалко, -лка круглое, -ая] ~ кру́гла Гл. Бл., ~ аjа Вв. Бр., ~ э Зд. (*устар.*); [качалка малая] ~ мала́jа Дк. Хв. Ш., -э́jе Св. Од., -о́jе Зд., -ен'коjе Св.,-лен'ка Др. *с.*; 2. Попeróм, пове́шаjем, кача́jем у кача́лки: кру́гла кача́лка и рубча́ста кача́лка. Бл. || Бельк. кыча́лка *ib.* Нос. кача́лка, кача́лочка *ум. ib.* Шат. кача́лкі *ib.*

[качать] кача́ты *несов.* Зд. Од., кача́ц' Бл. катать полотно с помощью «качалок» (*см.*). Полотно́ кача́лком кача́jут. Зд. || Бельк. кыча́ць *ib.* Нос. кача́ць 1. *ib.* Шат. кача́ць *ib.*

[качаться] кача́цца Лх. Зм. *несов. возвр. от* качать (*см.*)

[качашка] кача́шка *ж.* Бз. *см.* колесо 2. На наво́и, што навива́jут осно́ву, качашки́, голова́ — з дырка́мы. Бз.

[качёлка] качо́лка *ж.* Гл., качо́лки *мн.* Хв., качу́лки Дк. Хв., кац'у́лки Кк. 1. *см.* шпуля Гл. На качо́лку нама́тывалоса на самопра́дцы. Гл.; 2. *мн.* часть ткацкого станка — вращающиеся колесики, прикрепленные к верхней перекладине станка и регулирующие положение нитов Дк. Хв. Кк. Качо́лки на кijку́, а по качо́лках би́гаjуц' воло́чки, шнурки́. Хв. *ср.* катушка 2, кожулки, колесо 1, курпельчик, покотёлька, посир-

тухи *ср. также* бирюльки, блочки. || Бельк. кацёлка 1. колесо на пряжном навое, которое не дает разойтись нитям основы. Шат. кацёлка, кацёлачка *ум.* 3. катушка ниток.

[кивайка] кива́јка *ж.* Рд. Ор. Ол. Св. Од. Зм. Гц., кева́јка Дв., кэва́јка Ор. часть самопрялки — дощечка, передающая движение подножки большому колесу. На ко́лесови кива́јка, нало́жити кива́јку на кл'у́чку. Ол. *ср.* дощечка 4, цыган 1.

[кий] ки́ј *м.* Св. Дк. Хв. Гл. Кк. Зм. Кч. Бз., кы́ј Св., кијо́к *ум.* Св. Хв. Бл. Кк. Зм., кыјо́к Ол. Св., кијо́чок Др., кыјо́чок Св., кыјо́чык Од. 1. *см.* подтягич Св. Хв. Гл. Др. Бл. Кк. Зм. Кч. Бз. Кыјо́к, штоп да́лэј нэ отхо́дыло воротыло: кы́јем запыра́ты. Св.; 2. *см.* пересмыч Од. Дк. Хв. Кијо́к и качо́лки на кијку́. Хв.; 3. *см.* небо Ол. Св. Кк. Кыјо́чок, што ны́та дэ́ржыт' и набы́лкы. Св.

[клетка] кле́тка *ж.* Гл. Кк. *см.* чашка 1; ◇ [в клетку] в кле́тку Зд., в кле́точку Зд., кле́тки *мн.* Дк., у кле́тки ВЛ. Бл. Кк. Ш. Бз., в кле́тки Ол., кле́точки Др. клетка, узор, чаще всего применяемый при саржевом переплетении. У кле́тки тро́хи си́него, тро́хи зеле́ного. Кк.

[клешня] кле́шн'а *ж.* Лх. ВЛ. Зд. Сп. Бз. 1. *см.* ниченка Лх. ВЛ. Бз. Нит быва́јe трохнито́вы, јак склада́јецца з тро́х клешне́ј. Бз.; 2. *см.* калоша 1 ВЛ. Зд. Сп. Ны́т — штыры кле́шни, в две́ быва́јет — одыны́цу тчу́ц'. Сп.; 3. *см.* застегница Сп. Ни́жни — кле́шни, а вэ́рхне — кобы́лки з очко́м. Сп.; 4. (*устар.*) *см.* кобылка 1 ВЛ. Гэ́то цыпкэ́, цыпо́к, где прыв'а́звајуцца колы́шни кле́шни, тэпэ́р' кобы́лки. ВЛ.

[клок] клок *м.* Гл. Бр., клочо́к *ум.* Гл. Бр., кло́ччэ *с. собир.* Рд. Зм., кло́чча Лк. Бч. Бр., кло́ч'ч'а Мк. Св. Хд. Зд. Др. Кк. Гц., кло́ч'ја Дк. Гл. 1. отходы волокна при трепании Мк. Зд. Дк. Гл. Кло́чја — јак трэ́пл'уц', то з пу́лом идзе́, пусты́ј л'о́н, гдзе угла́ заткне́ абы што́. Дк. Кло́к — гэ́то ужэ́ са́моје пусто́јe кло́чја, што не мо́жна пра́сти. Гл.; 2. отходы от перетрясания самого низшего сорта волокна, отделяемого в результате трепания Др. Зс. Бр.; 3. отходы волокна при чесании на гребне Бч. Хв. Кк. Кло́ч'ч'а, што обдира́јем, тро́хы ди́рку заткну́т', на у́ж. Кк. На грэ́бэн' кло́чча здыра́јуцца, остаје́цца пра́диво, спуд грэ́бин'а — кло́ччэ. Бч.; 4. низкосортное конопляное волокно Рд. Плоску́ннэ и мат'у́рнэ кло́ччэ. Рд.; 5. *см.* колтун 1 Гл. Зм. Бр. З му́чки та́м ужэ́ кло́ччэ то́л'ко остаје́цца. Зм. || Нос. кло́чче — клочки чего-либо волокнистого, хлопье.

[клочиться] клочы́цца *несов.* Вв. *см.* волохатиться.

[клубок] клубо́к *м.* Рд. Ор. Ол. Лк. Св. Лх. Хд. Зд. Сп. Од. Вв. Бч. Дк. Хв. Гл. Др. Бл. Кк. Зм. Ш. Зс. Кч. Гц. Бр. Кн. Дн. Дв. Бз., клуб Зд., клубо́чок *ум.* ВЛ. Од., клубо́чэк Др. Бр., клубу́шэчка *ум. ж.* ВЛ. клубок. В клубо́к мота́т' јурко́м. Кк. Неха́ј остају́цца клубо́чки на уто́чки. Лх. || Бельк. клубо́к *ib.*

[клубочки]: ◇ у клубо́чки Од. Влц. *см.* выклады. На двы́ до́шки настыл'ныка вы́ткала, у клубо́чки, у тры ни́тчэнки. Од.

[ключик] кны́т *м.* Св., клу́чык Лк. Св. ВЛ. Хд. Сп., клу́чик Св., кл'у́чык, кл'у́чик Лх., клу́тчык Од., клу́дчык Вв., клу́дчик Св., кну́тчык Од. Бр., клудэ́ц Сп. Од. Вв., кнудэ́ц Бч., клу́чычок, клу́чычык *ум.* Св. 1. *см.* хлудец 1 Св. *ум.* Лх. Од. Вв. Бч. У чо́ўнычку кнудэ́ц, кну́тчык. Бч.; 2. прутики, вставляемые в пазы переднего и заднего навоев Лк. Св. Лх. Хд. Сп. Од. Вв. Сц'ага́ты ус'у́ осно́ву на клу́чык, а пото́м раз'бира́ты на два́ нитки́. Лк. *ср.* прутик 3, хлудец 2; 3. *см.* цепок 1 Св. Клу́чык и у чо́ўныку и у ныту́. Св.; 4. *см.* вои 1 Св. (кныт). Ка́жут', кны́т пэрэлама́ўса у бэ́рди. Св.; 5. *см.* третьяк, прутик Св. Сп. Јак хорошо́ нэ тчу́цца, то клу́чыкы закладе́јут, мо́жна и два́ и тры́, жывэ́ и па́т'. Сп.; ◇ [~ затыкальный] затыка́льный ~ ВЛ. *см.* затыкачи.

[ключка] кл'у́чка *ж.* Ор. Св. Вв., кл'учкэ́ *мн.* Ор., кл'учкы́ кл'у́чэчка Лх. Св. 1. *см.* крюки Ор. Св. Намэ́ст шнуркоў загн'о́на кл'у́чка; вона́ л'ага́јe на тэ́ј грэ́тцэ; кл'учкы́ чтэ́ры — два́ на ны́т и два́ на бэ́рдо. Св.; 2. *см.* сучка Лх. Вв. Та́, што трыма́јe воротыло — кл'у́чэчка. Лх.

[ключки]: ◇ в кл'учки́ Ол. вид узора. В кл'учки́ рад'у́жка, зла́мани кл'учки́. Ол.

[кобылка] кобы́лка *ж.* Ор. Ол. Лк. Лх. Зд. Сп. Од. Вв. Бч. Хв. Др. Бл. Кк. Ш. Кч. Гц. Бр. Бз., кубы́лка Св. Зд. Дк. Хв., коби́лка Зс. Дв., кобэ́лка Ор., кобу́лка Св. Кк. Зм. Ш. Кн. Дн. 1. петля нита *вд.* Зачы́палас'а кобы́лка за кобы́лку у ставу́. Вв. *ср.* клешня 4, нитина 2, цепок 4 *ср. также* застегница; 2. петля верхнего ряда петель нита Ол. Сп. Ни́жни — кле́шни, а вэ́рхне — кобы́лки з о́чком. Сп. || Шат. кабы́лка 2. *ib. 1.*

[кожулки] кожулки́ *мн.* Ол. Лк., кожу́лки Од. *см.* качёлка 2.

[кожушок] кожушо́к *м.* Ол., кожу́шък Ор., ◇ [под ~] под кожушо́к Св. техника узорного тканья, при которой дополнительный цветной уток дает узор лишь на лицевой стороне ткани, на оборотной же — едва проступающие контуры его. У чэты́рэ цыпке́, што под спо́дом ничо́го не бу́дэ, чуц' зна́ты, а повэ́рх — узо́р јак саты́нка, то ка́жуц' под кожушо́к. Св. *ср.* ряды кожушковые.

[козак] коза́к *м.* Бр. *см.* вельколён. То не́ки коза́к — би́лым цви́том цвице́, вели́ки таки́ј. Бр.

[козёл] коз'о́л *м.* Бз. *см.* витушка 2.

[козка] ку́зка *ж.* Зм., ку́зочка *ум.* Зм. тип самопрялки — стояк (в котором колесо находится под катушкой для прядущейся нити). Две́ таки́јe самопра́дки: лежа́ночка и ку́зочка. Зм.

[козлик] ко́злик *м.* Зм. *см.* мотовило 2.

[колдрочка]: ◇ ко́ўдрочкој Зм. вид узора. Рушники́ ко́ўдрочкој. Зм.

[колесо] ко́лэсо *с.* Ор. Ол. Лк. Св. Лх. ВЛ. Од. Вв. Влц.,

колесó Рд. Др. Зм. Ш. Кч. Дв., кóлесо Гл. Бл. Зм. Бр., колэсó ВЛ., колéсо Кн., кóлисо Зд., кóло Ор., кóла *мн.* Гл., кол'óса Хв. Бр., колéса Гл., колесá Сп., кóлеси Зм. 1. часть самопрялки — колесо, передающее движение подножки шпуле *вд.* Кэвáјка кóлэсом рóбит'. Ор. Кóлесо крýцицда, да з велúкого кóлеса тој шнурóк, да куды́ ж. Бр.; 2. часть ткацкого станка — колеса на навоях Ор. Лх. ВЛ. Зд. Сп. Вв. Влц. Хв. Гл. Зм. Ш. Бр. Кóлэсо набы́вајецца на воротыло: то, што полотнó, там нéт колы́с, а што прэ́жа, то воротыло с колы́смы. Лх. Кóла, штоб не розхóдиласа прáжа. Гл. *ср.* качашка.

[колесцо] колэсцэ́ *с.* Ол. Од., колесцэ́ Гл. Зм., колéсце Кч., кóлесце Дн., колысцэ́ Вв., колескó ВЛ., колéсико Дв. *см.* трицик. Где идýт шнуры́ — по јóм колесцэ́. Зм.; ◊ [~ нисчемное] нышчы́мноје ~ Ол. пряслице. Колэсцэ́ накладáјет'с'а дэрэвлéноје — нышчы́мноје в пас кáжут', колы́ бэз нытóк. Ол. || Бельк. нішчы́мны — постный.

[колки] колкú *мн.* Сп. Дк. Др. Зм. Зс. Кн. Дн., кулкú Сп. Кч. Бр., колóчки Лх. ВЛ. Зд. Бл. Кк. Гц. Бр., кóлушки ВЛ. колышки, на которые накладывается основа при сновании на стене, рамочной и вертящейся сновалке. На стéнке у хáти покрýтим дúрочки, побјýм колóчки и снујéм. Кк. *ср.* сновки.

[коловоротка] коловорóтка *ж.* Сп., коловоры́дка Од., коловорýтка Сп., коловрóтка Бл., колоўрýтка Сп., коворы́дка Вв., колоўры́тка Од., коврóтка Лк., коловорýток *м.* Сп., коловоры́ток Влц., коворúток Ол., коврóток Лк., коўры́ток Ор., ковр'ýток Рд. *см.* самопрядка. На коловоры́дку сýчат тóжэ. Од. || Бельк. калаўрóт, калаўрóтка *ib.*, кылаўрéт 1. часть самопрялки, 2. приспособление для разматывания мотков. Шат. калаўрóт, калаўрóтка *ib.*

[колтун] коўтýн *м.* Од. Бл., коўтýнчык *ум.* Бл., коўтуны́ *мн.* Влц. 1. неспряденная и негодная для пряжи без дополнительного расчесывания часть мычки, остающаяся на гребне при прядении. Ужэ́ у мен'á небогáто остáлос' — одúн коўтýн. Не плáч, коўтýн'чыка допрадý. Бл. *ср.* клок 5, *ср. также* недопрядок 1; 2. плохо расчесанное или перепутавшееся волокно в прядущейся куделе, мычке Влц. Ја бóроду ужэ́ прыв'азáла и п'áт' ны́ток вы́пр'ала, áлэ, холэ́ра, коўтуны́ лы́зуц'. Влц.

[конец] конéц *м.* Дк. Хв. Гл. Др. Зм. Ш. Бр., конэ́ц Лх. ВЛ. Вв. Бч., конéц' Лк.; ◊ [~ глухой] глухúј ~ Дк. Хв. Гл. Зм. Бр., глухóј ~ Др. Ш. Бр., глухы́ј ~ Вв. Бч., глухэ́ј ~ Од. *см.* глушок. Одúн бóк чынá, а другúј — глухóј, јак скидáти, то з глухóго бóка, а јак знимáти, то з чынóў. Бр.; [~ дотыкальный] дотыкáл'ныј ~ Дк. Гл. Зм. последний вытканный не на «концах» (*см.*) кусок полотна. Конéц, што затыкáјеш, — затыкáл'ныј, а что кончáјеш — доты́кал'ныј. Зм. *ср.* полотно дотыкальное; [~ затыкальный] затыкáл'ныј ~ Дк. Гл. Зм. Ш. Кч. первый, пробный кусок полотна, который ткется в самом начале

процесса тканья во время «затыканья». Затыка́л'ныj коне́ц — он хоро́шыj, дотыка́л'ныj коне́ц — он режэ́j ужэ́. Гл. *ср.* новогубка; [~чиновный] чыно́ўны ~ Од. *см.* чины 2. В чына́х коне́ц, где ли́чэны па́сма — там чыно́ўны коне́ц, а та́м, где не ли́чэны — глухэ́j. Од.

[коники] ко́ники *мн.* Св. Гл. Ш. Бр. 1. часть ткацкого станка — вертикальные планки, укрепленные на горизонтальной раме кросен, на которые кладется поперечина — палка для подвешивания на ней нитов и набилок Св. А в гэ́н'шому ко́ники вбыва́jуцца, мо́жэ и бэз ко́ников, тогда́ чэты́рэ клу́чки и грэ́тка. Св.; 2 *см.* занозы Ш. Бр. Ко́ник, ко́ники дл'а наби́л'ниц. Ш.; 3. *см.* коромысла Гл. Jак чепл'а́jецца нит у четы́ры ниты́, то ка́жут', на ко́никах. Гл.

[конопелька] конопе́л'ка *ж.* Бл. Ш., коно́пел'ка Бр.; ◊ у конопе́л'ку Ш., коно́пли *мн.* Бр., конопе́л'ки Кк. Бр. 1. узор в виде мелких ромбиков Бл. Кк. Ш. Бр. Конопе́л'ка тчэ́цца, мо́гут и на кле́тках, мо́гут и без кле́ток конопе́л'ку зде́лат'. Бл.; 2. растение, внешним видом напоминающее коноплю Бл. Бр. Коно́пел'ка што зе́л'ле таке́, таке́ подхо́жэ, jак куно́пли. Бр. Гэ́то ди́каjа называ́jецца конопе́л'ка, раст'о́т конопе́л'ка. Бл.

[коноплина] конопли́на *ж.* Од. Бр., коло́пнина Лк., конопли́нка Бр. 1. одно семя конопли Бр. Одна́ конопли́нка. Оббива́jецца в конопли́нки чару́шэчка. Бр.; 2. семена конопли Лк. Семена́ л'о́ну — л'оно́ве зэ́рне; коло́пнина. Лк. *ср.* конопля 5; 3. *см.* конопляное полотно Од.; 4. экземпляр матерки Бр. Плоскуни́на — одна́, а jак бога́то — то пло́скуни, конопли́на — то то́жэ jак одна́. Бр.

[коноплище] конопли́шче *с.* Др. Бл. Зм. Кч. Гц., конопли́шчэ Лх., коно́плышчэ Вв. Влц., коно́плиш'ше Ол., коно́плишчэ Бр., куно́плишчэ Св., коноплы́ско Лх. Зд., коно́плыско Влц. Бч., коно́плиско Сп., коло́пнишчэ Лк., конопл'а́нишчэ Хв. Кк. поле, участок на огороде, с которых собрана конопля. Jак вы́рвуц' — коно́плишчэ. Вв. На коно́плишчы друго́jе ужэ́ си́jуц'. Бр. || Бельк. кынынля́ньня 1. *ib.* Нос. коло́пнище *ib.* Шат. канапля́нішча *ib.*

[конопля] конопл'а́ *ж.* Зд., коно́пл'а Ор. Бл. Гц., коно́пли ВЛ. Од. Вв. Влц. Дк. Хв. Гл. Др. Зм. Бр., конопли́ Од. Мк. Сп. Влц. Ш., куноплй Св., колопни́ Лк., конопэ́лки *ум.* Лх. 1. конопля культурная посевная Cannabis sativa *вд.* Се́jали мы о́чэн' мно́го конопэ́л' и л'ну́, з утра́ болтынство́ се́jали коно́пли. ВЛ.; 2. *см.* матки 1 Ол. Св. Зд. Бр. Плоскунки́ выбэра́jут', конопли́ jуш под о́сэн' б'эру́т'. Св. Jак беру́ц', то не ка́жуц' ма́тки, ка́жуц' коно́пли. Бр.; 3. конопляное волокно Зд. Сп. Гл. Ш. Коно́пли обки́даjуц' и обдираjуц'. Хв. У на́с на полотно́ ма́ло конопе́л' шло́, от з конопе́л' роби́лы на ры́бу се́ти. Гл. *ср.* пеньки, прядиво 3; 4. конопляная пряжа Зд. Дк. Снова́ц' рэ́дко хто снуjе́, то́лко тку́ц' коно́пли. Дк. *ср.* прядиво 4;

5. *см.* коноплина 2 Вв. Влц. Бр. З л'óну сúмје и з конопéл' рóбл'ат олéј, бјéцца конóпли, скáжут, то з сúм'а олúј. Бр.; ◇ [~ вторые] ~ вторы́је Дк. Др., [~ другие] ~ другúје Дк. *см.* матки 1. Цвитé л'óн, конóпли пéрвыје цветýт', а вторы́је — не. Др.; [~ первые] ~ пéрвыје Дк. Др. *см.* посконь. Конóпли пéрвыје не молóт'ат'. Др. || Бельк. канóплі, кынаплі́ *ib. 1.* Шат. канóплі *ib. 1.*

[конопляный] конопл'áнэ Св. ВЛ. Зд. Гл. Др. Зм. Зс. Гц. Кн. Дн. Дв., конопл'áноје Вв. Сп. Хв. Бл. Кч., конопленэ, коны́плэ, конýпнэ, колúпнэ Св., конопл'áннэ, конопл́энноје Лх., конóплэноје Бч., конопл́эно Од., конопл'óно, конопл'áна Ш. 1. конопляный, из конопли (*см.*), относящийся к конопле *вд.* Гэ́то м'акúна конопл'áнаја, јеjó выбрáсывајут'. Бл. Кудéл'а воýн'áна úли л'н'áнаја кудéл'а, то конопл'áна, говóр'ат', кудéл'а. Гл. Пáчосы так сáмо конопле́ныје, рэ́дна бы́л'шэј чáстју ткýц' и сынныкы. Лх.; 2. *см.* матерный и матчаный Вв. Конопл'áнэ, конопл'áноје прэ́дыво и плоскы́нноје прáдыво. Вв.; ◇ [~ ые нитки] ~ ыје ны́ткы Бч. Зд. *см.* конопля 4; [~ ое насение] ~ э насы́н'не Св. Лх. *см.* коноплина 2; [~ ое полотно] ~ э полотнó Св. ВЛ. Зд. Од. Хв. Гл. Др. Бл. Зм. Зс. Кч. Гц. Кн. Дн. Дв., ~ о полотнó Од., ~ оје полотнó Хв. Кч. грубое домотканое полотно, содержащее конопляную пряжу (в качестве утка, реже и как основу и как уток). Конопл'áнэ полотнó: плóскуни — оснóва, а маткú — утóк. Зм. Полотнó óчэн' крэ́пкоје конопл'áноје, а тó — л'áноје полотнó. Бл. *ср.* коноплина 3; [~ ая пряжа] ~ а прáжа Бл. Зм. *см.* конопля 4. Когдá спрáли — прáжа: лн'áна прáжа, а гэ́то конопл'áна. Бл.; [~ ое прядиво] прэ́дыво ~ э Св., прáдиво ~ э Зм. *см.* конопля 3. Прэ́дыво коны́плэ и прэ́дыво л'л'анóје, а вóýны — тó вжэ вóýна. Св.; [~ ое семя] ~ сы́мне Св. Сп., ~ сúмје, сéм'а Ш., ~ сэ́мје Зм. ~ ыје семенá Бл. *см.* коноплина 2. || Бельк. кынупля́ны(й), -ыя, *ib. 1.* Нос. конопля́ный *ib. 1.*

[концы] концы́ *только мн.* Ор. Зд. Сп. Од. Дк. Хв. Др. Зм. Зс. Гц. Бр., кон'цы́ Ор. Бч. Од. Бр., кон'цú Вв., кун'цы́ Лх., концú ВЛ., кунцú Ол., концэ́ Бз., кунчúвје *с. собир.* Лк., кон'чúвје Св., кóнчики *ум.* Зм., кóн'чики Кн. Дн., кýн'чики Зм. концы основы, остающиеся после отрезания вытканного полотна. Одры́зујемо котóры концы́ — ужэ́ доткáла до нúта, ужэ́ нимá јак зывáты. Зд. *ср.* хвосты.

[конь] кúн' *м.* Рд. Ор. Ол. Св., кýн' Св. *см.* перемота. Мojá дóлэн'ко, шчо ж ја наробы́ла, кон'á положы́ла. Рд.

[копа] кóпа *ж.* Лх. ВЛ. Зд. Вв. Бл. Бр. единица измерения, равная 60 (применяется при счете снопов, кучек льна и конопли, связок волокна, мычек и т. п.). Нав'азáла кóпу снопúв — то шэ́с'т'дэс'ат снопúв. Вв. Мýчки — кóпа: тры рáзы двáццац', то ужэ́ кóпа ш'шитáјем. Бр. || Нос. копá 2. *ib.*

[коренки] корэнкú *только мн.* Лх. Зд. Сп., корынкú Лх.,

корынки Гл., корйнки Кч., корышкй Вв., корэшкй Св. сорт волокна, отделяемый в результате чесания на гребне из нижней части стебля льна и конопли *вд.* Обдйрки, jéсли з корынчыкоў, то корынки называ́јуцца. Гл. Обыра́jемо на рйдки грэ́бэн' голо́вки и корэнкй. Зд.

[кородайка] корода́jка *ж.* Лх. *см.* шпуля.

[коромысла] коро́мыслы *мн.* Зм., коро́мыселка *ум.* Зм. часть ткацкого станка — приспособление в виде трех маленьких деревянных палочек по обеим сторонам нита, соединяющее соответствующие ниченки между собой для одновременного поднятия и опускания их. Коро́мыслы: чэты́ры нйта на коро́мыселках. Зм. *ср.* конпки 3, собачки; ◇ [в коромысла] у коро́мыслы Зс. вид узора.

[короста] коро́ста *ж.* Рд. Ср. Ол. Лк. Мк. Лх. Зд. Сп. Од. Вв. Влц., куро́ста Св. *см.* костра. Не костры́ц'а у на́с, а коро́ста. Рд.

[коростовый] коро́стовы Зд. кострыстый. Jак радно́ тчэ́мо то́ўстэ коро́стовэ, то ты́м бол'шы́м чо́ўныком, ш'о прорэ́заны. Зд.

[коса] коса́ *ж.* Мк. Св. Лх. Од. Влц. Бз. 1. *см.* плетенка Св. Од. Бз. Осно́ву занима́ли з сно́ўницы и плелй у ко́су. Бз.; 2. вид связки волокна для его хранения после мятья, трепания и чесания на гребнях, являющийся одновременно единицей измерения этого волокна, равной 15 (Лх.) или 30 (Од.) жменям Мк. Св. Лх. Од. Влц. Тры́ццат' жме́н', jак обиру́т' jого́ на грэбэнй, то коса́. Од.; ◇ [в косу] у ко́су Лх., у ко́сы Св. Лх., у кйску Од., у одну́ кйску Влц., у одну́ju коскэ́ Влц., у ко́ски Зс., у ко́сочку Од., у косйцы Гл. Бл. Кк. Зм. Ш. Бр., у косйцу Ш., у косйки Гц., у косйцки *ум.* Зм. Бр. в ёлочку, одна из разновидностей саржевого переплетения и техника выполнения ее. У косйцки тку́ у чэты́рэ ниты́. Зм. У косйцы то и já тка́ла у косйцы, у косйцки ручникй. Бр. *ср.* (в) ёлочку, ломненено.

[косюли]: ◇ у кос'у́ли Зс. вид узора. У па́сочки ручникй, ў кос'у́ли, коро́мыслы и р'ады́. Зс.

[костки]: ◇ у ко́стки Ш. вид узора. У ко́стки чэ́раз нйтку накида́juц'. Ш. || Бельк. ко́стычка 2. *ib.*

[косточки] ко́сточки *мн.* Дк. Гл. Бл. Зм. Бр. куриные, гусиные или овечьи косточки, половинки веретена с головками или палочки, запирающие внизу петли шнуров, держащих нит и набилки. Ко́сточку зроби́ закру́чваци; з пйвн'а о́то, з ку́рицы до́бра: ту́ дйрочка и ту́ — не зjйжджаjе. Бр. Таке́ ко́сточки ро́б'ат', штоб подыма́ли; с па́лочок позастругу́jем, да и ус'о́. Зм. *ср. также* мигульки.

[костра] костра́ *ж.* Зм. Зс. Бр., кojстра́ Гл. Бл. Кк. Зм. Ш. Кч., кajстра́ Ш., костри́ца Бч. Гц., кострыца Дк. Бр., кojстрыца Хв. кострика, обломки твердого покрова тресты — сухих стеблей льна и конопли, отделяющиеся от волокна в процессе мятья и трепания. Кojстра́ — та, што под те́рницу па́даjе. Зм.

ср. короста, трина 2. || Бельк. кастра́ 1. *ib.*, кайстра́ *ib.* Нос. костра́, костри́ца *ум. ib.* Шат. кастры́ца *ib.*

[костринка] костры́нка *ж. ум.* Зм. кусочек кострики. Ужэ́ на то́j кужэле́ц, што чы́стен'киj — а́ни костры́нки, остаjе́цца зоўси́м тро́хэ в жми́ни — [скажут] жы́лки. Зм.

[кочаны] качаны́ *мн.* Бл.; ◇ у качаны́ Ш. вид узора. Гэ́то не качаны́: не ко́нчэныj узо́р, нет сцэ́па в о́бе сто́роны. Бл.

[кошлатины] кошлаты́ны *только мн.* Лх., кушл'аки́ Св. пушок, отделяющийся в процессе тканья при движении берда от недостаточно лощеной и крепкой основы. Пы́л вымы́туjеш, кушл'аки́ — таки́j мо́х. Св. *ср.* мох, полсть, порох, пух, пыль, чуха.

[кошлатиться] кошла́тыцца *несов.* Лх. Хд. Ш. Бр. *см.* волохатиться.

[кошлатый] кошла́ты Св. Лх. ВЛ. Од. мохнатый, покрытый мелким пушком (о пряже и полотне). Кошла́тэ полотно́, а jак побэ́рдыцца, то до́брэ полотно́, гла́дке. Св. *ср.* мшистый.

[крам] кра́м *м.* Дк. Хв. Гл. Др. Бл. Зс. Кч. Гц. Бр. Кн. Дн. 1. хлопчатобумажная покупная ткань обычно типа ситца *вд.*; 2. любая фабричная ткань Бр. *ср. также* крамной. || Бельк. крам 1. *ib.*

[крамной] крамныj Зд. Зс., крамнэ́j Зд. покупной, фабричного производства (о ткани, чаще всего о ситце). *ср. также* крам. || Нос. кра́мный, кро́мный *ib.*

[крахмал] крохма́л *м.* Кн. Дн., крохма́л' Зс. *см.* шлихта.

[крахмалить] крохма́литы *несов.* Св. Лх. Хд., крохма́лити Кн. Дн. пропитывать основу «шлихтой» (*см.*) *ср.* лощить, обливать.

[крестики] хрэ́шчыки *мн.* Дк. Зм., ◇ у крэ́сцики Хв., у хрэ́шчычки Зм. вид узора. Jа тка́ла в во́сем нито́ў хрэ́шчыки. Дк.

[крецек] крэ́цэк *м.* Ор. *см.* трицик.

[кривульки]: ◇ в крыву́л'ки Хв. вид узора. В ра́зныj узор: в крыву́л'ки, у ца́цочки... Хв.

[кривуля] крыву́л'а *ж.* Сп. Дк. Бр. 1. *см.* одиница 1 Дк. А jак ужэ́ у б'о́рдо три́ ни́тки в одну́ тро́с'ц', а в другу́jу одна́ — криву́л'а, то мо́жэш и б'о́рдо полома́ц', во́т jака́ спра́ва. Дк.; 2. *см.* четверня Сп. Дви па́ры в бэ́рдо — всу́нула крыву́л'у, jак пот'а́гнеш — трости́на вылетит. Сп.; 3. вид узора. Бр. Пэрэбо́ры: крыву́л'а, кото́выjе ла́пки, конопэ́л'ки. Бр.

[кросенный] кроса́ныj Ор., крос'о́ныj Ол. кросенный, относящийся к «кроснам» — ткацкому станку (*см. 1*). Панара́д — ус'у́ збру́jу кроса́ннуjу называ́jуц' так. Ор. Крос'о́ныj наре́д. Ол. || Нос. кро́сенный *ib.*

[кросна] кро́сна *мн.* Ор. Ол. Св. Лх. ВЛ. Зд. Сп. Од. Вв. Влц. Дк. Хв. Гл. Др. Бл. Кк. Зм. Ш. Зс. Кч. Гц. Бр. Кн. Дн. Дв. Бз. 1. *см.* став Ор. Ол. Лк. Ш. Гц. Бр. Бз. Кро́сна просты́jе, ни́зкиjе, а высо́киjе — вэрста́т. Бз.; 2. снующаяся, основанная, наводимая и наведенная на ткацкий станок основа (в свободном употреблении), *вд.* (в устойчивых сочетаниях). Трэ́ба навы-

ва́т' ўсно́ву на вуроты́ло, ужэ́ јак навју́т' на ста́в, тогда́ ужэ́ зву́т' кро́сна. Св. Ус'о́ раўно́: ци з кро́снами, ци без крос'о́н, ус'о́ раўно́ ставы́. Дк.; 3. ткущееся и вытканное, но еще не снятое со станка полотно Од. Бч. Дк. Гл. Бл. Кк. Зм. Кч. (в устойчивых выражениях); ◊ [~ вырезать] вы́разати ~ *сов.* Ол. Лк. Св. Лх. Од., вы́разаты ~ Зд. Сп. Од., вы́разац' ~ Лх. ВЛ. Од., ву́резац' ~ Гл. Зм., вы́резат' ~ Зс. Кч. 1. снять основу с ткацкого станка, когда — в результате неудачного наведения ее — ткань не ткется *вд.* Кро́сна до́брэ не тку́цца, або рэ́дке, або ча́стэ — трэ́ба вы́рэзац'. Бр. Вы́разац' кро́сна, бо не ла́дыцца: у бэ́рдэ недо́брэ, чи ни́т нехо́рошыј. ВЛ.; 2. отрезать вытканное полотно от оставшихся не затканными «концов» (*см.*) основы Од. Гл. Кч. Јак доткáла, дотчэ́цца, вы́разала кро́сна. Од.; [~ кидать] ки́даты ~ *несов.* Лх., ки́дац' ~ Дк. Зм.: а) [кидать] ~ у ни́т Лх. Зм. продевать нити основы в петли нита. Одна́ кидаје у ни́т, а друга́ја у бэ́рдо по па́рочцэ. Зм.; б) [кидать] ~ у (бердо) Дк. Зм. продевать нити основы между «тростин» (*см.*) берда. Та́ вјáжэ и кидаје в б'о́рдо. Дк.; [ладить ~] ла́диц' ~ *несов.* Др., ла́дыц' ~ Зд. *см.* ~ строить; [~ накидать] наки́дац' ~ Дк. Хв. Др. Кк. Зм. Зс., наки́даты ~ Ол. Св. Лх. Зд. Сп. Вв. Влц., наки́даци ~ Бз., накидат' ~ Гл. *сов.* от кидать (*см.*): а) [накидать] ~ у ни́т Ол. Св. Лх. Зд. Сп. Вв. Дк. Хв. Др. Бл. Кк. Зм. Гц. продеть нити основы в петли нита. Одна́ у ни́т накидаје, друга́ја у бэ́рдо. Кк. Навыла, но шчэ, ка́жуц', не наке́дала. Св.; б) [накидать] ~ у (бердо) Зд. Сп. Влц. Бл. Зс. Гц. Бз. *см.* насмыкать 1. Трэ́ба осно́ву попа́рыци, вы́сушыци, поторы́гаци, сплесци́ у ко́су, нави́ц' кро́сна, накидац' у бэ́рдо. Бз.; [~ наладить] нала́диц' ~ *сов.* Гл. Зм., нала́дыты ~ Сп. *см.* ~ настроить. Јак с'а́деш тка́ц' кро́сна, на́до нала́диц', а пото́м ужэ́ тка́ц'. Гл.; [~ настроить] настро́иц' ~ Зм. Зс. Бр., настро́иты ~ Сп. *сов.* от строить (*см.* ~ строить). Поба́чу, ци до́брэ, хорошо настро́ила. Бр. Кро́сна поста́вила, да не настро́ила. Кч. *ср.* ~ наладить; [~ посновать] посновáт' ~ *сов.* Гц. *см.* основать ~; [~ поставить] поста́выты ~ *сов.* Ор. Ол. Зд. Сп., поста́виц' ~ Гл. Ш. Кч. Кн. Дв., поста́вит' ~ Дн. поставить кросна, навести основу на ткацкий станок. Поста́вит' кро́сна — и нави́т' и наки́дат' и заткáт' кро́сна. Гл.; [~ строить] стро́иц' ~ *несов.* Др. Гц. Кн., стро́ит' ~ Кч., стро́ити ~ Дн. Дв. настраивать ткацкий станок, т. е. проверять правильность установки всех частей и налаженность их действия *ср.* ладить. || Нос. кро́сны *ib. 1.* Шат. кро́сна — ткацкий станок с тканьем.

[круги] кру́гы *мн.* Сп., круги́ Дк., ◊ [в ~] у круги́ Бл. Ш., у кру́ги Сп., в круги́ Зм., кружки́ Бл., у кружки́ ВЛ. Бр., в кружки́ Гц., у кружэ́чки Зд. Бр. вид узора. Ишчо́ ина́чэј у кружкы́ тчу́т', на ни́т ступа́јут чэты́рэ або п'а́т', а пото́м наза́д и выхо́д'ац' кружкы́. ВЛ. || Бельк. кружкі́, кружо́чкі *ib.*

[кружёлка] круз'ўолка *ж.* Рд. *см.* кужилка.

[крутилка] крути́лка *ж.* Ол., крути́л'ка Од., крутыл'ка Вв. круц'у́лка Зм. 1. *см.* млынок 1. Ол. Од. Вв.; 2. *см.* мотовило 1 Од.; 3. *см.* винт Зм. Подкру́чываjецца, штоб бустрэ́j ни́тку т'агло́ — круц'улка. Зм. || Бельк. круцёлка 2. приспособление для навивания ниток на цевку. Нос. круцёлка 3. станок для навивания цевок.

[круто] кру́то *нар.* Дк. Бл. Кк. Бр. круто (прясть). Кру́то попра́ла — крута́jа пра́жа. Кк.

[крутой] крута́jа Дк. Гл. Ш. Кч. Кн. Дн., кру́та Рд. ВЛ. Вв. сильно скрученный, жесткий (о нитке, пряже). Из кру́тоjи ны́ткы тчу́т' ми́цнэ полотно́. Рд. || Бельк. круты́, -ая, -оя. 1. *ib.*

[крыжи] крыжы́ *только мн.* Од. *см.* мотовило 1. || Шат. крыжы́ 1. приспособление для навивания ниток.

[крюки] круки́ *мн.* Дк. Хв. Гл. Др., кручки́ Кк. Зм. Ш. Зс. Кч. Гц. Кн. Дн., кр'учо́чки Дв., кручэ́чки Сп., кру́чjа *собир.* Дк. часть более примитивного ткацкого станка — деревянные крюки, с помощью которых на шнурках к самой верхней поперечине станка прикрепляются набилки и ниты. Ко́лис', jак jа́ была́ мала́, бы́ли круки́. Гл. Кру́чjа поро́блены, на не́бо позачэ́плены, прычэ́пываjецца на кру́чjа: з наби́лиц и з ни́та круки́. Дк. *ср.* ключка 1.

[куделина] куде́лина *ж.* Влц. Бч. 1. *см.* обдирки 2. Jе́сц' пачо́сы, куде́лина. Бч.; 2. полотно из волокна «куделины» (*см. 1*) Влц. Бч. Вы́ткала куде́лину да пошы́ла радно́. Влц.

[куделище] кудэли́шчэ *с.* Лх. Хд. вертикальная часть прялки, к которой прикрепляется волокно при прядении. Кудэли́шчэ дэ пре́сты. Хд. *ср.* голова 2, лопата, льнище 2, перо, потас 2.

[кудель] куде́л'а *ж.* Рд. Лк. Мк. Св. Лх. ВЛ. Хд. Зд. Од. Влц. Бч., куде́л'а Зд. Дк. Хв. Гл. Др. Кк. Зм. Зс. Ш. Кч. Гц. Бр., куде́лjа Кн. Дн. Дв., кудзе́л'а Бр. Бз., кудзе́лjа Зс., куде́л'ка Ор. Др. Бр. Кн. Дн. Дв., куди́л'ка Рд. Ор. Ол. Лк. Бч., куде́л'ка Ор. Св. Вв., кудзе́л'ка Др., кудыл'ка Ор. 1. кудель, сверток льняного, конопляного волокна или шерсти, приготовленный для прядения на прялке или самопрялке с «потаськом» (*см.*) *вд.* Куде́л'а буба́jе з л'о́ну, коноплй, из кло́ч'ч'а, во́ўны. Рд.; 2. *см.* обдирки 2 Зд. Од. Дк. Л'н'анэ́но полотно́, оби́рчанэ — с куде́ли. Од. Грэбэни́ — гэ́то дл'а обыра́н'н'а л'на́: на гэ́тыj зрыва́jуц' куде́л'у, ш'ш'о го́ршаjа, а у гэ́тыj — вс'а́. Зд.; 3. *см.* прядиво Зм. Не поле́жаў л'о́н, не во вре́ма ху́тко собра́л'и, а ги́ншы раз пэрэле́жыц' и куде́л'и не ма́. Зм. || Бельк. кудзе́ля, кудзе́лька *ум. ib. 1.* Нос. кудзе́ля *ib. 1.* Шат. кудзе́ля 1. *ib. 1.*

[кудельный] куде́л'ныj Вв. кудельный, из кудели, относящийся к кудели. Куде́л'наjа борода́. Вв.

[кудрявец] кудр'аве́ц *м.* Лх. сорт льна, по-видимому, межеумок. Доўгуне́ц тэпэ́р, а давне́j кудр'аве́ц; на доўгонцо́ви на одни́j стэбли́ны одна́ голо́ўка, а на то́му п'jа́т', шы́с'т', сы́м' голо́вок. Лх.

[кужёлка] ку͡оз'у͡олка *ж.* Рд. *см.* кивайка.

[кужель] ку́жэл' *м. только ед.* Св. Од. Бч. Дк. Гл. Др. Бл. Кк. Зм. Ш. Бз., ку́жыл' Св. Лх. Зд. Од. Зм. Кч., ку́жел' Ш. Зс. Кч. Гц. Дн., ку́жал' Лк. Од., кужэле́ц *ум.* Зм. 1. кужель, самое лучшее тонкое и чистое льняное волокно, получаемое чесанием волосяной щеткой *вд.* Ку́жыл' — са́мы гла́вны л'о́н, шче́ткоју чэ́шэмо. Зд. Ку́жэл' — са́моје то́нкоје, чи́стоје, са́моје центро́воје, јак шо́ук. Ш.; 2. пряжа из волокна «кужель» (*см. 1*) Св. Гл. Зм. Кч. Дн. Пра́жа: голо́уки, коры́нки, обди́рки и спу́ск и ку́жэл'. Гл. Ја́ сама́ ра́з тры ра́зы вурэза́ла кро́сна: ку́жыл' и л'о́н хоро́шыј — полотно́ недо́брэ. Ку́жел' — са́маја лу́чшаја пра́жа. Кч.; 3. то́нкое высшего сорта льняное полотно Св. Лх. Зд. Зм. Ш. На на́мыткы натчу́ц' ку́жэл'у хоро́шэго и нары́жуц'. Зд. *ср.* кужельное полотно; ◊ [~ льняной] л'н'а́ны ~ Зм. *см.* кужель 1. И де́лајем з л'о́ну ку́жэл' — л'н'а́ны ку́жэл', вы́чышчэнноје. Зм.; [~ обдержанный] обде́рженыј ~ Гц. *см.* лен 3; [~ ровный] ро́вны ~ Бз. более плотный, чем «тонкий кужель» (*см.*) сорт полотна. Ле́пшы л'о́н пра́ли на то́нки ку́жэл' и на ро́вны ку́жэл'. Бз.; [~ тонкий] то́нки ~ Бз. высший сорт тонкого кужельного полотна. Из то́нкого ку́жэл'у шы́ли бабы́ на св'а́то сорочки́. Бз. || Бельк. ку́жыль *ib. 2.* Шат. ку́жаль 1. *ib. 1, 2,* 2. *ib. 2.*

[кужельный] кужы́л'ны Лх. Вв. Зм., кужи́л'ны Кн. Дн. Дв., ку́жыл'ны Св. Од., кужэ́л'ны Дк. Зм., кужо́лны Бз., кужэ́л'ныј Од. Бл. Ш., кужы́л'ныј Зд., кужы́нныј Бч. кужельный, сделанный из «кужеля» (*см. 1, 2, 3*) (о кудели, пряже и полотне) Св. Лх. Зд. Од. Вв. Бч. Дк. Бл. Зм. Ш. Кн. Дн. Дв. Бз. Куде́ла обдирко́ва, головча́на, кужэ́л'наја и з во́уны. Бл. А јак ку́жэл', то и уто́к кужэ́л'ны и осно́ва кужэ́л'на. Зм. Полотно́ да про́стилки то́нен'ке кужы́л'нэ. Зм.; 2. предназначающийся для тканья «кужеля» (*см. 3*) *см.* бердо ~ ое; ◊ [~ ое полотно] ~ э полотно́ Вв. Кн. Дн. Дв. Бз., ~ оје полотно́ Од. Ш. *см.* «кужель» 3. Кужы́л'нэ полотно́ вы́ткала. Кужэ́л'ноје полотно́ з са́мого гла́вного л'ну́, с чо́саного. Од.; [~ ая пряжа] ~ а пра́жа Дк. Зм., ~ аја пра́жа Зд. *см.* кужель 2. Пра́жа л'н'а́на, воу́н'а́на, конопл'а́на, кужэ́л'на до́бра. Лх. || Бельк. кужэ́льны *ib. 1.* Шат. кужэ́лны *ib. 1.*

[кужилка] кужи́лка *ж.* Ол., кужы́лка Ор. часть самопрялки, в которую вставляется «потасёк» (*см.*). Кужи́лка вклада́ејецц'а в стулэ́ц. Ол. *ср.* кружёлка, столбик под потасёк.

[кукла] ку́кла *ж.* Дк. *см.* кудель 1. У ку́клы кру́цим да кладо́м у таки́је коро́би. Ку́клы з конопе́л' нема́. Дк. || Шат. ку́кла — мера льна в 6 «ручаек».

[куль] ку́л' *м.* Ол. Мк. Зс., кули́к Ол. Зс. Бз. снопик, вязка (льна и конопли и т. п.) после вылежки, для мочения. Л'о́н сце́л'ут, збира́јут, ста́в'ат у ку́чки, коб со́х, зв'а́звајут у кулики́. Бз. || Бельк. куль — сноп соломы.

[кульбака] кул'ба́ка *ж.* Лх. Од. Бч. *см.* сучка.

[курить] куры́т' *несов.* Мк. Зм. Бр. выделять пыльцу (о созревшей поскони). Пло́скун' она́ куры́т', з не́ј иде́ вро́де дымо́к, пыло́к. Зм. *ср.* пылиться.

[курпельчик] курпе́л'чик *м.* Сп. *см.* качёлка 2. В ставо́ви курпе́л'чик, што би́гаји нит по н'о́му. Сп.

[кучка] ку́ча *ж.* Од., ку́чка Лк. Мк. ВЛ. Хд. Зд. Од. Хв. Зм. Бр. Бз., ку́чэчка *ум.* Бр. 1. небольшой сноп (льна, конопли и т. п.) Мк. Хв. ВЛ. З жме́ни л'о́ну и конопли́ получа́јец'ц'а ку́чка л'о́ну и ку́чка конопли́. Мк. Тры ручкы́ јак звје́жэш, то зовэ́цца ку́чка. Хв. *ср.* жушмо 1; 2. вид укладки льна и конопли для сушки, являющейся одновременно единицей их измерения Хв. Зм. Бр. Бз. А јак пого́да, то у ку́чки по п'а́ц' сно́пикоў ста́вац', по дэ́сац'. Бр.

[ладка] ла́дка *ж.* Хв., ла́тка Дк., ла́дочка *ум.* Хв. *см.* выношей. И л'ну́ ла́тку зову́ц', ла́тку до́ма жме́н' чэты́рэ ци тры́, штоб не простыва́ў, јак ц'о́плы, то скорэ́ј трэ́цца. Дк.

[ланцужок] лан'цу́х *м.*, лан'цужо́к Рд., лан'цушо́к Ор. *см.* плетёнка. В лан'цужку́ до 12 губ. Рд.

[лапа] I ла́па *ж.* Бл., ла́пка Св. Бл., ла́пы *мн.* Ол., ла́пэ Ор., ла́пкы Св. Лх. ВЛ.. ла́пки Бл. Зс. 1. *см.* подножка Св. Бл. (лапка). Ла́пка, што ного́ју кру́циш. Бл. Ла́пка чи до́шчэчка, што прэ́сты. Св.; 2. *мн. см.* бабки Ол. На дво́х ла́пах вло́жэно ко́лэсо. Ол.; 3. *см.* ножки 1 Св. Лх. ВЛ. Ла́пкы ко́л'а до́шчэчкы. Лх. Три ла́пы, а дви́ на ко́лэсо. Ол.; 4. часть ткацкого станка — обычно «верстата» (*см.*) — «поножи» (*см.*) в виде перпендикулярных к раме станка дощечек Бл. (лапа, лапки) Зс. Је кијки́, је и ла́пки; ја на кијка́х не могу́. На верста́ци завсегда́ ла́пки. Бл. || Бельк. ла́па 3. комплект поножей в кроснах.

[лапа] II: ◇ [~ волчья] во́ўча ~ Бл. *см.* лапки. Во́ўча ла́па то́чно вот така́ја, јак ла́почка. Бл.

[лапки] ла́пки *только мн.* Др., ◇ в ~ Хв. узор, рисунок которого напоминает след животного; [~ котовые] кото́выје ~, кот'а́чји ~ Бр. *см.* (в) лапки. Кра́јку тчу́ц', оснуј́е на кот'а́чји ла́пки. Бр.

[лежанка] лежа́нка *ж.* Зм. Гц. Бр., лежа́ночка *ум.* Зм. самопрялка-лежак, где колесо и катушка, на которую мотается нить, расположены в горизонтальной плоскости по отношению друг к другу. Колы́с у моје́ј свекру́хи была́ лежа́нка, лежа́ночка, а друга́ — ку́зка, ку́зочка. Лежа́нка доро́жэје была́. Зм.

[лён] л'о́н *м.* Рд. Ор. Ол. Лк. Мк. Св. Лх. ВЛ. Хд. Зд. Сп. Од. Вв. Влц. Бч. Дк. Хв. Гл. Др. Бл. Кк. Зм. Ш. Кч. Гц. Бр., лен Зс. Кч. Гц., л'оно́к *ум.* Мк., лено́к ВЛ. Зм. 1. лен Linum L. *вд.* Л'о́н си́јели на картопл'а́нишчы. Ш. Ста́раја пры́казка: го́споди, го́споди, на твоі́ пло́скуни, да́ј мне л'о́н и наве́рх милио́н! Бл.; 2. *см.* льняница 1 Ор. Лк. Сп.

Влц. Дк. Л'ón остаjéцца, а пачускэ́ идýц' с'удэ́. Ор. Што ты прадэ́ш? Já обы́ркы, а já л'ón, а дэ́ты отрэ́пы. Сп.; 3. льняное волокно на разных стадиях обработки Ол. Дк. Бл. Зм. Бр. Пóсли трэпáн'н'е остаjéцца л'ón ш'ш'о раз чисты́шыj. Ол. Клóчjа jак трэ́пл'уц', то з пýлом идзé, пýстыj л'ón, гдзе углá заткнé áбы што. Дк.; 4. *см.* льняница 2 Зд. Од. Зм. Бз. А ужэ́ л'нáнэ л'óном снуjýт' и л'óном ткýт. Зм.; 5. *см.* прядиво 1 Бл. А котóрыjе бэз семенóў, называjýцца плóскуни, они́ дóбрэ бáбум на л'ón. Бл.; 6. *см.* музя Ол. Гл. Др. Бл. Ш. Мóжно пáриц' л'óном, мукój — ўс'ó раўнó. Др.; ◊ [~ великий] вэлы́кыj ~ Ол., вилкój ~ Лх., величкóвы ~ Кк. *см.* вельколён. Вып'кóл'ун, вэлы́кыj л'ón би́лым цви́том цвитэ́. Ол. Jа ус'ý своjý жы́з'н' си́jала л'ón, jак стали колхóзы, величкóвы си́jут. Кк.; [~ звычайный] звычájныj ~ Бч. *см.* ~ простой; [~ простой] прóстыj ~ Ол. Лк. Мк. Дк. Кк. Сп. Бр., прóсты ~ Св. Хд. Од. Вв. Бр., просты́j ~ Лх. Хв., просты́ ~ Зд., просты ~ Рд., прóсцен'ки ленóк *ум.* Зм. лен посевной. Ол. Величóк — бýл'шы рóст, а прóсцен'ки ленóк — мéн'шы рóст. Зм. *ср.* ~ звычайный. || Бельк. лён *ib. 1.* Нос. лён *ib. 1.* Шат. лён *ib. 1.*

[лицо] лицэ́ *с.* Зм. лицо, лицевая сторона ткани. На лицэ́ ты́лко бéлим, ужэ́ прáникум бjýм по гэ́тим бóку. Зм.

[логовило] логовы́ло *с.* Мк. *см.* стлище. Логовы́ло — цэ ўс'áкэ ми́сцэ, дэ лэжи́т' л'ón. Мк.

[ложка] лóжка *ж.* Лк. Св. Вв. Дк. Бз., лóжэчка Ол. Св. Лх. Хд. Зд. Сп. Од. Вв. Бч. Бр. Бз., лóжечка Дн. Дв., лóжачка Лк. дощечка ложкообразной формы или ложечка с отверстиями, применяемая при сновании, чтобы нити основы ложились ровно, не путались и не резали руку снующей. Лóжэчка, што снуjéш, дви́ ди́рочки в лóжэчцы, дви ни́тки. Сп. *ср.* дощечка-сновальница, лопатка, основница 2, сновачка 2, снуйка. || Бельк. лóжычка 2. *ib.*

[локоть] лóкот' *м.* Лк. Бч. Зс. Гц., лóкоц' Ор. Ол. Бз. старая мера длины (полотна, пряжи и т. д.). Полотнó удóўш на локци мéралоса. Ор. Гибá былá од пэци́ до семи́ лóкц'оў. Бз.

[ломненеńо]: ◊ у ломнéнено Бч. *см.* (в) косу.

[лопата] лопáта *ж.* Дк. *см.* куделище. Óт зломáласа лопáта. Дк.

[лопатка] лопáтка *ж.* Дк. Хв. *см.* ложка. Такájа лопáтка — лóжэчка, дóшчэчка. Кладóм ни́точки и снуjóм. Хв.

[лощение] лáш'шеннjа *с.* Дв. насыщение основанной пряжи раствором для прочности.

[лощить] лáш'читы *несов.* Дв. *см.* крахмалить. Лáш'читы крóсна. Дв.

[луг] луг *м. только ед.* Ор. Ол. Лк. Св. Лх. ВЛ. Хд. Зд. Сп. Од. Вв. Влц. Бч. Дк. Хв. Гл. Бл. Зм. Ш. Зс. Кч. Гц. Бз. щелок. Лýгом зóлац', бéлац'. Ш. *ср.* вспуха, зола, пазолы, пепел, щёлок. || Бельк. луг *ib.* Нос. луг *ib.* Шат. луг *ib.*

[луговать] лугова́ты *несов.* Ор. Св. Лх. Зд. Вв. *см.* золить. Луг ро́бл'ат', у цэ́брыку лугу́јут'. Св.

[лупинка] лупи́нка *ж.* Бр. кожица семени (льна и т. п.). Зра́зу усе́ оббива́јецца, оббива́јецца, а та́мока да то́нен'ка лупи́нка у л'на́. Бр.

[лучка] лу́чка *ж.* Св. Лх. Сп. цветная фабричная шерстяная пряжа. Поја́са́ потыка́јут не лу́чкоју, а нитка́мы суканы́мы. Сп. *ср.* жичка 2.

[лушпаечка] лушпа́јечка *ж.* Бр. кожица семени конопли. У коно́пли лушпа́јечка. Бр. *ср.* чарушечка.

[лущик] лу́ш'шик *м.* Зд. Сп. Кч. лен-прыгунец. Лу́ш'шик л'о́н, јак немно́жко подозри́је, то вылу́ш'шивајецца. Зд. *ср.* скакун.

[льнище] л'ны́шчэ *с.* Лк. Мк. Св. Вв., л'ни́шчэ Гл. Др. Бр., л'ни́шче Хв. Гл. Гц., лны́шчэ Кк. Зм. Бр., ил'ни́шчэ Дк. Хв., л'оны́шчэ Рд., л'они́шче Кч., л'о́ниш'ше Ол., л'ны́ско Лх. Зд. Од. Влц. Бч., лны́ско Лх. Сп., л'но́виско Бч. поле, участок, с которого собран лен. На л'ны́ску коро́ву пасл́ы. Од.; 2. *см.* куделище Хв. А гэ́то куде́лу прыв'а́звујуц' — ил'ни́шчэ. Хв.; 3. *см.* днище 1 Дк. || Бельк. льня́нішча *ib. 1.* Нос. альля́нище *ib. 1.* Шат. ільні́шча *ib. 1.*

[льномялка] л'номн'а́лка *ж.* Од., л'номја́лка Гц. льномялка *ср.* мялка 2.

[льняница] л'аны́ца *ж.* Ол. Зд. Сп., лн'ани́ца Лх. Зд., лл'аны́ца Хд., лени́ц'а Од. 1. высокосортное льняное волокно Сп. Зд. А на шчу́тцы, то па́чосы, са́мо хоро́шэ, што оста́је ужэ́ в жмэ́ни л'о́н — л'аны́ца, јак шчу́ткоју чэ́шэш — ку́жэл'. Сп. *ср.* лён 2; 2. высокосортная льняная пряжа Зд. Са́ма пе́рваја пра́жа лн'ани́ца и полотно́. Зд.; 3. тонкое льняное полотно Ол. Лх. Зд. Сп. Ја́ тка́ла бо́л'ш лн'ани́цу таку́ју то́нкују у де́сац' па́сом. Лх. || Бельк. альляні́на — льняная пряжа. Нос. альняни́на, альляни́нка *ум.* 1. льняной холст, 2. льняная одежда.

[льняничный] л'н'ани́чнај Сп. из «льняницы» (*см.*). Снују́т дви́ ни́тки: одну́ з во́ўны, другу́ју л'н'ани́чнују. Сп.

[льняной] л'н'а́нэ Хв. Бл. Зм. Ш. Зс. Кч. Бр., л'л'а́нэ Гц., л'а́нэ Зс., лја́нэ Бр., л'л'а́ннэ Гл., л'н'а́ноје Гц. л'л'а́ноје Св., лл'а́ноје Лх., л'а́ноје ВЛ. Бч., л'ано́је Св. Хд. Зд. Од. Дк., л'л'ано́је Лк. Св. Хд. Сп., лл'ано́је Св., л'н'ано́је Рд. Бл., л'л'оно́је Св., л'но́је Од., л'оно́ве Лк., лн'ано́но Од. 1. льняной, из льна (*см. лён 1*) Лк. Гл. Бл. Св. Сп. Од. Дк. Зм. Ш. А то л'о́н — стебло́ л'н'а́нэ. Зм. Л'н'ана́ја м'аки́на — она́ о́чэн' поле́знаја свин'н'а́м ку́шат'. Бл. *см. также* льняное полотно 2; 2. из волокна сорта «лён» (*см. 3*) Св. Хв. Кудэ́л'а л'л'ана́ја, почи́сна, конипла. Св.; 3. см. льняничный Рд. Св. Хд. Л'л'аны́је ни́ткы прэ́лы, што и на машы́ну иду́т'. Хд.; ◊[~ ой кужель] *см.* кужель ~ ой; [~ ое полотно] ~ э полотно́ Зм. Зс. Кч. Гц., ~ оје полотно́ Лх. ВЛ. Бч., ~ о́је полотно́ Лк. Св. Хд. Зд. Од. 1. *см.*

льняница 2 Зд. Од. Зм. А ужэ́ л'н'а́нэ л'о́ном снуjúт' и л'о́ном тку́т'. Зм. Л'ано́je полотно́, оби́рчанэ полотно́, отри́пл'анэ полотно́. Од.; 2. полотно из льняной пряжи (любого сорта) в отличие от конопляного полотна *вд.*; [~ ая пряжа] ~ а пра́жа Зд. *см.* льняница 1. || Бельк. альляны́й, -э́й, лённый, льня́ны *ib. 1.* Нос. альля́ный *ib. 1.* Шат. ільня́ны *ib. 1.*

[лядо] л'а́до *с.* Бч. Гц. Бр., ле́до Од., л'а́да Ор. «набилки» (*см.*) в «верстате» (*см.*). У ставу́ называ́jецца набили́цы, а на верста́ци — л'а́до. Бч.

[лямец] л'а́мец *м.* Гл. Бр. лямец, свалявшаяся шерсть. Зл'а́мчилас' во́ўна — скру́цицца в л'а́мец. Бр. || Бельк. ля́міц — кусок свалявшейся шерсти, который подкладывается под хомут.

[матерки] мат'у́рка *ж.* Ол., ма́т'у͡орка Рд., маты́ркы *мн.* Св. 1. *см.* матки 1 *вд.* Мэ́н'шыje кунопли́, што стэ́лэмо, то маты́ркы, оны́ на́ воду не таки́je го́жы. Св.; 2. волокно из матерки Рд. Ол.

[матерный] мат'у́рны Рд. из «матерок» (*см. 1*). Плоску́ннэ и мат'у́рнэ кло́ччэ. Рд. *ср.* матчаный.

[матки] матки́ *только мн.* Лк. Дк. Хв. Гл. Др. Кк. Зм. Зс. Бр., маткы́ Лх. Сп. Вв. Влц., ма́ткы Хд., маткэ́ Од., моткі́ Ш. 1. матерка, женская особь конопли, дающая семена *вд.* Пло́скуни зра́зу мо́чымо, а маткы́ моло́тымо, а пото́м мо́чымо а́бо стэ́лымо. Сп. *ср.* деды, конопля 2, конопли вторые, матерки 1; 2. волокно из матерки Мк. Гл. Кк. А матки́ ма́ло прадо́м. Кк. *ср.* конопля 3, матерки 2; 3. пряжа из «матерки» (*см. 2*) Зм. Бр.

[матчаный] матча́ны Бр. из «маток» (*см. 3*). Плоску́ннэ полотно́, матча́нэ полотно́. Бр. *ср.* матерный.

[мачеха] ма́чоха *ж.* Ол. Лк. Св. Зд. Хв. Кк. Ш., ма́чуха Рд. Гц. Св. Бр., ма́ч'оха Ш. поперечный край берда. Ма́чухи ста́рыje л'у́ди, на́шы бабы́ ска́жут. Бр. *ср.* била 3, вои 3, дощечка 6.

[машина] машы́на *ж.* Ол. (*нов.*). Вв. Бл. Бр., машы́ны *мн.* Св. *см.* волночёска 1. Во́ўну чэ́шут' на куде́л'у машы́ноj. Бл.

[мечи] мэчы́ *мн.* ВЛ. *см.* била 1. Мэчы́, поjасы́ — гэ́то одно́, jа́к хто хо́чэ, та́к и ка́жэ. ВЛ.

[мигульки] мыгу́л'кэ *мн.* Ор. маленькие деревянные палочки, закрепляющие внизу петли шнурков, держащих нит, *ср.* хлопчики 1, *ср. также* косточки.

[минуха] минуха́ *ж.* Хв. Гл. Бл. Кк. Зм., мину́ха Зс., мин'уха́ Дк. ошибка при накидывании основы в бердо, состоящая в пропуске одного прогала, когда вместо двух нитей между соседними тростинами в нем не оказывается ни одной. Або́ тросци́ну мину́ли — минуха́, то́жэ бу́дзе дзи́рка. Бл. Одну́ минуху́ зроби́ла у бэ́рде. Зм. *ср.* близна 4, щуха.

[млынок] млынóк *м.* Рд. Ол. 1. вертящаяся сновалка в виде двух перекрещивающихся под прямым углом деревянных рам, вращающихся на оси в вертикальном положении Рд. Млынóк дл'а снувáн'н'а. Рд. *ср.* крутилка 1, сновница 3; 2. *см.* витушка 2 Ол. Трэ́ба на млынóк змотáты. Ол.; 3. *см.* мотовило 1 Ол.

[модлы] мóдлы *мн.* Гл. узоры кружева, вязанного на руках из оставшихся не затканными нитей основы на концах полотенца. Выдзéлвајут ус'áкими такúми мóдлами да называ́јецца трапкáч. Гл.

[модный] мóдныј Сп. узорный. Мы не ткáли у мóды, а гэ́то у мóды на поножáх и накúдајут рад'угы́ мóдныје. Сп.

[моды] мóды *только мн.* Сп. ◊ у мóды Сп. узоры, узорное тканье. Такúх мóдоў тапэ́р не ткýт. Сп.

[мозолик] мозóлик *м.* Лх., мýзлик Св. *см.* узлик. Јак тчэ́ш, порвэ́цца, то и называ́јецца мозóлик на нúтцэ. Лх.

[молотить] молоцúц' *несов.* Хв. Гл. Др. Зм. Ш., молотúт' Кч. Гц., молоты́ты Влц. молотить, отделять семена льна и конопли околачиванием головок. Конóпли чáсом молóц'ац' цы́пом и прáником. Хв. Молóцим такóј качáлкој коноплú, а л'óн — прáником. Зм. *ср.* бить 1, обивать, обмолачивать.

[мот] мот *м.* Лк. Гл., мóток Лк. Св. Лх. Хд. Сп. Од. Бч. Дк. Хв. Гл. Др. Кк. Зм. Бр. Дн., мотóк Кч. Гц. Кн. Дв., мы́ток Св. Лх. Хд. Зд., мúток Ор. Ол., мýток Зд., мотóчок *ум.* Од. Бл., мóточок Од., мы́точок Св. ВЛ., мýточэк Зд. моток, пряжа, намотанная широкими кругами для беления и окраски. З мóтоў мотáт'. Гл. Мóток змотáјуц', оперýц' на рэ́чцы, штоб крáска лýчшэ бралáса. Бр. || Бельк. матóк *ib.* Шат. матóк *ib.*

[мотать] мотáц' *несов.* Ор. Хв. Др. Бл. Кк. Ш. Зс., мотáт' Рд. Гл. Кч. Гц. Дн. Дв., мотáты Ол. Лк. Лх. Од., мотáци Ор. мотать пряжу на клубок и в мотки. Јак насýкано, то у клубóк мотáјеш, а јак красúти, то у мóтки. Др. *ср.* вить. || Бельк. матáць, мытáць *ib.* Нос. мотáць 1. *ib.*

[мотаться] мотáцца Ол. Гл. Зм. *несов. страд. от* мотать (*см.*). То шпýл'а звэ́цца, где нытки́ мотáјуцца. Ол. || Нос. мотáцьца 1. *ib.*

[мотачка] мотáчка *ж.* Св. Лх. Од. Вв. Влц. *см.* мотовило 2. Мотáчка в мóтки мотáц', штоб покрасиц', побелúц'. Од.

[мотовило] мотовúло *с.* Лк. Хв. Гл. Др. Кк. Зм. Ш. Зс. Бр., мотовы́ло Лх. Хд. Зд. Сп. Бч., мотојúло Гл. Зм., матајúло Ш., матовúло Бз., мотовэ́ло Ор., мотовэ́лко *ум.* Ор. 1. мотовило крестообразное, приспособление для разматывания мотков пряжи Ор. Лк. Зд. Сп. Бч. Хв. Гл. Др. Кк. Зм. Ш. Зс. Бр. З мóтка мотáт' мотовúло нáкрэст зрóблено. Др. З мóтоў мотáт', то ужэ́ прóстоје мотовúло. Гл. *ср.* витушка 3, вьюшка 2, крутилка 2, крыжи, млынок 3, развитухи; 2. мотовило, приспособление для наматывания мотков пряжи (в виде палки с разветвлением на одном конце, с поперечиной на другом или со слегка закругленными поперечинами на обоих концах) Ор. Лк.

Хд. Гл. Кч. Гц. Бр. Дн. Дв. Бз. Јак у мене́ однэ́ мотови́ло, то мо́тки одина́ковыје. Гл. *ср.* козлик, мотачка, мотушка; 3. *см.* витушка 2 Лх. Зд. Ш. На матаји́ло з верэц'о́н. Ш.; ◇ [~ моточное] мото́чноје ~ Ш., [~ простое] про́стоје ~ Гл. *см.* мотовило 1. || Бельк. матави́ла, мытави́ла *ib. 1*; Нос. мотови́ло 1. *ib. 2*. Шат. матави́ла *ib.*

[мотрушки] мотру́шки *мн.* Кн. Дн. цветные моточки уточной пряжи, применяемые при узорном тканье, *ср.* моточки, чешульки.

[мотузы]: ◇ у мотузы́ (*устар.*) ВЛ., у моту́зкы Лх. Хд. *см.* перебор. По колы́шному пэрабыра́јут у мотузы́. ВЛ. *ср.* (в) шнуры.

[мотушка] моти́жка *ж.* Ол. *см.* мотовило 2.

[мотыльки] мотыл'ки́ *мн.* Бл. вид узора. А гэ́тыје бе́лен'кије пра́мо мотыл'ки́ называ́јут'. Бл.

[мох] мо́х *м.* Св. Зм. Бр., мошо́к *ум.* Зм. *см.* кошлатины. О́т ко́л'ко мо́ху опада́је, јак не по бэ́рду, то ре́жэ, ре́жэ. Зм.

[мочёный] мочо́ны Од. Лх. Зд. Вв. Хв., мочо́ныј Зд. Сп. Од. Гл., мо́чаныј Бл. Дк. Гц., мо́чаны Св. Лх. Др. Кк., мо́чэны Св. Бр., мо́чэныј Зм. обработанный мочением (о льне). Мо́чаны л'о́н бэлэ́јшы. Лх.

[мочить] мочы́ц' *несов.* Гл. Кк. Зм. Ш. Бр., мочы́ты Лх. Зд. Сп., мочи́т' Гц., мочэ́ты Ор. мочить. Матки́ и л'о́н мо́чац' до двена́дцаци дн'о́ў. Бр. || Бельк. мачы́ць *ib.*

[музя] му́з'а *ж.* Рд. вареное льняное семя, употребляемое для пропитывания основы. Ква́сыш тэ́ју му́зэју, шоб ны́тка з ны́ткоју нэ плута́лас'. Рд. *ср.* лён 6, *ср. также* шлихта.

[мшисты] мшы́сты Сп. *см.* кошлатый. Јак псу́јецца полотно́ — мшы́стоје, узлы́ загон'а́је. Сп.

[мшить] мшы́ты *несов.* Зд., мшы́ц' Бр. отделять пушок. Бэ́рдо мшы́ц', да и па́даје пы́л на зэ́мн'у. Зд.

[мшиться] мшы́цца *несов.* Дк. Хв. Бр. *см.* волохатиться. Удали́са кро́сна... и не мша́цца. Хв.

[мыкать] мы́каты *несов.* Од. Вв., му́кац' Гл. Зм. Бр. мыкать, делать мычки — подготовлять волокно для прядения его с гребня. На грэ́бени грэб'у́нкој л'о́н му́кац' на му́чки. Бр. || Бельк. мы́каць *ib.* Нос. мы́чиць 1. *ib.*

[мычка] му́чка *ж.* Гл. Зм. Кч. Гц. Бр. Кн. Дн. Дв., мы́чка Лк. Од. мычка, сверток чистого конопляного, реже льняного волокна, приготовленный чесанием на «гребне» (*см. 2*) с помощью гребеночки для прядения и прядущийся на «гребне» (*см. 1*). То му́чку прадо́м, а то куде́л'у прадо́м. Зм. || Бельк. мы́чка, мы́чычка *ум. ib.* (по отношению ко льну).

[мялка] м'а́лка *ж.* Лх.. мн'а́лка Од. 1. *см.* терница Од.; 2. *см.* льномялка Лх. Од. М'а́лка, — там не два́, там тры́ вала́. Лх. || Бельк. мя́лка, мя́чка *ib.* Нос. мя́ло *ib. 1.*

[мяльница] м'а́л'ница *ж.* Кч. Бр., мн'а́л'ница Бр., мја́л'ница Кч. специальная мялка для конопли (в виде вращающегося вертикального бруса, на который она наматывается). Коно́пли мну́ц'

у мјáл'ницах, мнýц' мýчки. Кч. || Бельк. мя́ліца, мя́льліца, мя́льніца — мялка, орудие, на котором мнут лен. Нос. мя́лица — мялка, на которой мнут лен и коноплю.

[мять] мн'ат' *несов.* Ол. Лк. Св. ВЛ. Од. Влц. Гл. Зм. Бр. м'ац' Гл. Др. Зм. 1. *см.* валить 2 Св. ВЛ. Влц. Гл. Зм. Бр. Јак немá вал'ýшы и бабэ́ мнýт, мнýт в ногáх. Влц.; 2. мять коноплю ногами Ол. Лк. Од. Др. Бр. Зн. Колопни́ мнýц' ногáми; јак вы́труц' у тэ́рници, то мнýц', каб м'áкимы булы́. Лк.; 3. мять коноплю на «мяльнице» (*см.*) Бр.

[набелить] набылы́ты *сов.* Сп., набели́т' Гл. Др. набелить. Набели́ла бéли на прóстилки. Гл.

[набиванка] набивáнка *ж.* Бр. вид техники тканья. Набивáнка, де пóверху клéтками вс'á прáжа, подо днóм та ни́тка идé, што снујéш. Туды́ набјéцца прáжы, то ты́х, у цветы́, мóжэ тры́ або четы́рэ вы́тчэш. Бр.

[набилки] нáбылки *мн.* Рд. Ол. Лк. Св. Кч., наби́лки Ш. Гц. Бр., нобилки Кн. Дн. Дв., нáбэлки Ор. Ш., наби́ўки Зс., набы́лицы Лх. ВЛ. Зд. Сп. Од. Вв. Влц. Бч., наби́лицы Хв. Гл. Др. Бл. Ш., набэли́цы Бч., наби́л'ницы Ш. Бз., наби́лницы Кк., набы́лица *ж.* Лх. Дк. Хв., наби́л'ница Бз. набилки, подвижная рама в ткацком станке, в которую вставляется бердо, для прибивания уточины к опушке ткани. Наби́лицы гдэ бэ́рдо. Гл. *ср. также* лядо; ◊ [~ простые] ~ прóстыје Бр. набилки меньших размеров, применяемые при тканье полотна. Наби́лки прóстыје и сукóнныје наби́лки: гэ́тыје — прóстоје полотнó, а гэ́тыје — прóстилки. Бр.; [~ суконные] сукóнныје, сукóннэ ~ Бр. набилки бóльших размеров, применяемые при тканье покрывал. Вели́ке — сукóннэ наби́лки, а малы́је — то на полотнó. Бр. || Бельк. нáбілкі, нáбелкі, набі́ліцы *ib.* Шат. набі́ліцы, набі́лкі, набі́льніцы *ib.*

[набильчина] наби́лночка *ж.* Бз. *см.* щека 1. Наби́лночка поломáласа. Бз.

[наверхник] навéрхник *м.* Бч. *см.* небо.

[навивать] навывáты Ор. Ол. Лк. Св. Лх. Зд. Сп. Од. Вв., навивáци Ш. Бз., навивáт' Зм. Гц. Кн. Дн. Дв., навивáц' Дк. Зс., навывáц' Ор. Бч. *несов. от* навить (*см.*) 1. *см.* навить 1 Бч. Бз. Навывáјиц' клубóк. Бч. Тку́т и на навóјчык полотнó навивáјут. Бз.; 2. *см.* навить 2 Св. Лх. Зд. Сп. Трэ́ба навывáт' снóву на воротыло. Св. Ја својý прáжу навылá. Сп. Јак на ставы́ навывáлы, плетн'ý на нóгу, јак навывáје бэз ры́ток. Зд.; ◊ [~ кросна] ~ крóсна *вд. кроме Бч. Вв. см.* навить кросна. Јак прылетé бус'кó, а навывáјем крóсна, трэ́ба одрэ́зат' пры концы́ бус'кý на ногавы́цы. Сп. || Шат. навівáць *ib. 2.*

[навить] навы́ты *сов.* Ор. Ол. Лх. Св. ВЛ. Зд. Сп. Од., нави́ц' Дк. Хв. Ш. Бз. 1. навить, намотать (пряжу на веретено, на клубок, в мотки, полотно на полотняный навой) Св. Ручэ́јок тры́, чэты́ры — пучы́нок, пучы́нка навылá, бугáто навјéмо. Св.;

2. навить основу на пряжный навой Ол. Св. Лх. ВЛ. Сп. Од. Дк. Хв. Ш. Бз. На сны́вныцэ — осно́ва, а кро́сна јак ужэ́ навје́ш, јак тчэ́ш, то кро́сна называ́јецца. Лх.; ◇ [~ кросна] ~ кро́сна Ор. Лк. Св. Лх. ВЛ. Зд. Сп. Од. Ш. Бз. навить кросна (*см. 2*). Трэ́ба кро́сна поста́выты: и навы́ты и наки́даты ўс'о́ вме́стэ. Зд. || Бельк. наві́ць *ib. 1, 2*. Шат. нави́ць *ib. 2*.

[навой] наво́ј *м.* Зд. Сп. Гц. Бз., навы́ј Св. Лх., наво́јка *ж.* Дк. Хв. Гл. Др. Бл. Кк. Ш. Дв., наву́јка Зд. Зм. Бр. 1. сверток полотна и пряжи на навоях ткацкого станка Св. Лх. Зд. Сп. Зм. Бр. Болшы́ навы́ј полотна́: нелга́ ужэ́ нога́ми рабо́тат на поножэ́х. Лх. *ср.* сувалок 2; 2. *см.* воротило 1 Дк. Хв. Гл. Др. Бл. Кк. Ш. Гц. Дв. Бз.; ◇ [навойка великая] ~ вели́ка Дв., ~ -аја Ш., [навойка большая] ~ болша́ја Дк., [навойка пряжная] ~ пра́жна Гл. Кк. Ш., ~ -аја Ш., ~ -а́ја Хв., [навойка подпряжная] ~ потпра́жна Ш., ~ подпра́жнаја Гл. *см.* воротило 2 Дк. Хв. Гл. Кк. Ш. Дв. Пражна́ја наво́јка на ла́ви ци на засло́не прыв'а́заја, полотн'а́нја — на ставо́х, на со́шках. Хв.; [навойка малая] ~ ма́ла Дк. Дв., ~-а́ја Ш., [навойка полотняная] ~ полотн'а́на Ш., ~ -аја Хв. Ш., [навойка подполотняная] ~ подполотн'а́на Ш. *см.* воротильце Дк. Хв. Ш. Дв. || Бельк. наво́й *ib. 2*. Шат. наво́й *ib. 2*.

[навойчик] наво́јчык *м.* Бз., наво́јец (*редк.*) Бз. *см.* воротильце. Тку́т и на наво́јчык полотно́ навива́јут. Бз. || Бельк. наво́йчык *ib.*

[накачать] накача́ц' *сов.* Бр. *см.* скачать.

[накиданный] наки́даны Ол. Лх., накида́ны Зд. *прич. от* накидать (*см.*). Наки́данэ, а нэ перэ́бранэ. Ол. Осно́ва руда́ја, накида́на в квиточки́. Зд.

[накидаться] накыдацца Св., наки́дацца Гл. *страд. от* накидать (*см.*). Ска́тертн гэ́то называ́јецца в оболо́нки, наки́дајецца полотно́м и пото́м перабира́јем. Гл.

[намотанный] намо́таны *прич.* Ол. намотанный. Намо́тана на ми́ток. Ол.

[намотать] намота́т' *сов.* Кк. Бр. намотать. Во́ ужэ́ напра́ли, клубки́ намота́ли. Вр. || Бельк. ныматаць, нымыта́ць *ib.* Нос. намота́ць *ib.*

[намочить] намочи́т' Бр. *сов. от* мочить (*см.*). Тро́хэ намочы́ла, ка́жут', мочо́нэ пра́диво, мочо́ны л'о́н. Бр.

[намыкать] наму́кат' Зм. Бр. *сов. от* мыкать (*см.*). Тогды́ ужэ́ на грэ́бен' намука́јут' му́чки и праду́т'. Зм.

[намять] нам'а́ты Лк. *сов. см.* натереть. Л'о́н ти́л'ки ў тэрни́ц'у на́мн'уц'. Лк. || Бельк. нымяць *ib.*

[нанитить] нани́тит' Дк. Гл. Бл. Зм., наны́ты Зд. *сов. от* нитить (*см.*). На до́шку нани́тила ни́т. Дк. Нани́тила одну́ кало́шу. Бл.

[напрясть] напра́с'ц *сов.* Гл. Др. Бл. Кк. Зм. Ш. Бр., напра́сты Ор. Лх. Зд. Сп. Вв. Бч., напрэ́сты Лх., напра́сци Бз.

напрясть. Два клу́бы напра́ла. Зд. Ја ужэ́ напра́ла руча́јку, јешчэ́ одну́ шы́јку да и руча́јка. Бл. || Бельк. напра́сьці, напря́сьці, ныпра́сьці *ib.*

[наряд] нара́д *м.* Бл. Кк. Ш. Кч., нара́д до кросен Зс., крос'о́нныј наре́д Ол., нара́да *ж.* Дк. Ш. все приспособления для тканья. Нара́д посбира́ла, ус'а́ прыла́да — до́шчечки, прутóчки. Ш. *ср.* понаряд, снасть, строй.

[насновать] насновáц' *сов.* Бр., насновáци Бз., насновáты Лх. насновать. Наснуј́емо не́скол'ко па́сом и тогды́ ужэ́ бэрэ́мо и тчэ́м. Лх. || Бельк. наснавáць *ib.*

[насукать] насукáц' Зм. Ш., насукáт' Кч. Гц., насукáты Лх., насучы́ты Ор. Св. *сов. от* сукать 1, 2 (*см.*). || Бельк. на-, ны-сукáць, -сучы́ць *ib. 1, 2.*

[насукиваться] насу́квацца *несов.* Гл. *см.* сукать 2. Цы́лки што насу́квајецца — сукáјло. Гл.

[натереть] натэ́рты Рд. Ол., натэ́рти Бр., нацéрти Дк. *сов. от* тереть (*см.*). Óт стахáноўка, удáрница — богáто прáдива натэ́рла. Бр.

[натканный] наткáны *прич.* Од. вытканный цветным узором. Рушники́ наткáнэ ґóрэнем. Од.

[наткать] наткáц' *сов.* Хв. Кк., наткáци Бз. наткать. Наткáла поставúше. Кк. Просéс'ц' — што наткáў од навóјки до б'óрда. Хв. || Бельк. наткáць, ныткáць *ib.*

[натрепать] натрэпáты *сов.* Хд., натрэпáц' Др. натрепать определенное количество волокна. Јак натрэ́плэш л'ну́, мóжэ и кóпа, кы́л'ка за дэн' ты́л'ка и звјéзок. Хд.

[натростить] натросци́ц' Гл., натрысци́ц' Дк. *сов. от* тростить (*см. 1*). Напра́ла и натрысти́ла два клубки́. Дк. *ср.* стростить.

[натыканный] наты́каныј *прич.* ВЛ. с вытканным узором. Спудни́цы своје́ј рабóты бéлыје, унизу́ наты́каныје крáсныје. ВЛ. *ср.* затыканный, перетыканный.

[натыкать] натыкáты *несов.* Лк. Влц. 1. *несов. от* наткать (*см.*) Влц. Натыкáјем нáмытку в патнáдцат', в чаты́рнацат' пáсом. Влц.; 2. ткать цветным узором. Лк. Натыкáјут сорочкэ́ балхвóју. Лк. *ср.* затыкать, перетыкать.

[нацепица] нацэ́пица *ж.* Кк. Ш., начéпица Ш., нацэ́пцэ Ш. *см.* одноцеп. Што тáмока в нитý на однóм цыпкý да двé кобы́лки — нацэ́пица. Кк. Не у кобы́лцы, јак не попадéш у тóју тростúну áбо не у тóју кобы́лку, то нацэ́пица. Ш.

[начесать] начэсáц' *сов.* Бр., начэсáты Зд. 1. *см.* чесать 3 Зд. Ја начэсáла л'ну́ на ку́жыл' стóл'ко а стóл'ко. Зд. *ср.* почесать; 2. *см.* чесать 4 Бр. Начэсáла п'áт' ци 10 кудéл'. Бр. || Бельк. нычысáць — намыкать мычки.

[небо] нéбо *с.* Дк. Хв. Гл. Др. Зм. Ш. часть ткацкого станка — самая верхняя его поперечина, устанавливаемая на раме или прибиваемая к потолку, на которой держатся ниты и набилки.

Иди́, принеси́ не́бо. Гл. Кру́чја поро́блены, на не́бо позачэ́плены Дк. *ср.* кий 3, наверхник, поднебенье, понебич.

[недокуделек] недоку́дэл'ок *м.* Св. *см.* недопрядок 1. Недоку́дэл'ок, шчэ оста́ўса во́ўны нэдоку́дэл'ок. Св.

[недопрядок] нэдо́прадок *м.* Рд. Лк. Зд. Дк., недопра́док Зд. Кч. Гц., недопр'а́док Зс., недо́прадок Од., нэдо́прэдок Сп. Вв., недо́прадочэк *ум.* Др. 1. остающаяся недопряденной часть кудели Зд. Сп. Од. Вв. Дк. Зс. Кч. Гц. Куде́л'а нэдопра́дэнаја нэдо́прадок называ́јецца. Од. Јак прадэ́ш да оста́нецца на по́тасы, то недо́прэдок. Сп. *ср.* недокуделек, спрядок *ср. также* колтун 1, 2. незаконченное веретено с пряжей Рд. Лк. Од. Гц. То дэ́с' по ты́х сэ́лах ручајкы́ зва́лы, а ў на́с — нэдо́прадок. Рд.

[недосек] недосы́к *м.* Ор. Ол. Лк. Св. Зд. Од., недосе́к Дк. Хв. Кк., недоси́к Ш., недосик Гц., недосы́ка *ж.* Св. ВЛ. Бч., недосе́ка Бл. Бр., недоси́ка Др. Зм., недосе́ки *мн.* Зс. брак в полотне, когда нить утка слишком слабо прибита бердом. Недосы́к, јак нэ прыбје́ш до́брэ. Зд. *ср.* жаба.

[недоснуй] недосну́ј *м.* Св. Кк. 1. ошибка при сновании, когда снуется меньшее количество пасм, чем должно быть Кк. Гэ́то недосну́ј: не хва́тит пра́жы да недоснује па́сма. Кк.; 2. *см.* недоход Св.

[недоход] недохо́д *м.* Ол. Зд. Сп. Бл. Зм. Ш. Гц. Кн. Дн. Дв., недохи́д Св. Лх. Од. Ш., недоху́д Зм., недохо́да *ж.* Зс., недохо́дн'а Бч. ошибка при сновании, когда снующая, не дойдя до следующего колышка, возвращается и накладывает основу на тот же самый колышек во второй раз. Недоху́д је, не дојшла́ до конца́, до колка́ да ве́рнетса — гэ́то бу́де недохо́д. Зм. *ср.* недоснуй 2, отворот 2.

[недоходки] недоху́дки *только мн.* Мк. *см.* обножки. Во́ўна з головы́, во́ўна з ниг — недоху́дки. Мк.

[незатканный] низа́тканы Бз. *прич. от* заткать (*см. 2*). Нитки́, јаки́је остају́цца низа́ткаными, одрэ́звајут, их зову́т концэ́. Бз.

[нисчемный] *см.* колесцо нисчемное.

[нит] нит *м.* Лк. Дк. Хв. Гл. Др. Кк. Зм. Ш. Гц. Бр. Кн. Дн. Бз., ныт Ол. Св. Лх. Вл. Хд. Зд. Сп. Од. Вв. Бч., нэт Ор., нет Дв. 1. нит, часть ткацкого станка, состоящая из 2, 3, 4 и большего числа ниченок, с помощью которых нити основы располагаются так, что, изменяя положение во время тканья, обеспечивают то или иное переплетение их уточной нитью *вд.* На до́шчэчку ка́жна соби́ нанити́ла нит. Гл.; 2. *см.* ниченка Св. Гл. Кк. Зм. Ш. Бр. Бз. Радово́ј и про́сты ни́т — гэ́то ж ро́зница: у радово́го чэты́рэ ни́ты, а у про́стого — два. Ш.; ◇[~ дерюжный] деружа́ны ~ Бр. *см.* рядовой. Ни́та ро́бл'ац', называ́јуц' про́сты и деружа́ны — деру́ги тку́ц'. Бр.; [~ простой] про́сты ~ Св. Хв. Гл. Бл. Ш. Зс. Бр. Гц. нит, состоящий из двух ниченок и применяемый для получения полотняного переплетения. То про́сты нит на полотно́. Хв.; [~ рядновый] радно́вы ~ Хв.

см. ~ рядовой; [~ рядовой] радово́ј ~ Гл. Бл. Ш. Зс. Гц., радны́ј ~ Бр. нит, состоящий из четырех ниченок и дающий при тканье разные типы саржевого переплетения. А накида́т' то ужэ́ у радны́ј нит, што про́стилки тку́м. Бр. *ср.* нит дерюжный, рядновый, суконный, чиноватный; [~ суконный] суко́нны ~ Гл. Бр. *см.* ~ рядовой. Про́стыј ни́т з дво́х нито́ў, суко́нны — з четыро́х. Гл.; [~ трехнитовый] трохнито́вы ~ Бз. нит, состоящий из трех ниченок — ремизок. Ни́т быва́јe трохнито́вы, јак склада́јецца з тро́х клешне́ј. Бз.; [~ чиноватный] ~ чынова́тныј Св. *см.* ~ рядовой. Ны́т чынова́тныј в чты́ры ни́ты. Св. || Бельк. ніт, ніты́ *ib.* Нос. нит *ib.* Шат. ніт *ib. 1.*

[нитина] нити́на *ж.* Бр. 1. *см.* ниченка. Тку́ц' у три́ нити́ны, у чэты́ры, у дви́ нити́ны. Бр.; 2. *см.* кобылка. Перэрва́ласа нити́на, ни́тицца нити́на; ты́л'ко когда́ наки́дајут', говора́т' пропусти́ла одну́ кобы́лку. Бр.

[нитить] нити́т' *несов.*. Дк., ници́ц' Дк. Гл. Бл. Зм. вязать петли нита, делать нит. Ници́ц' ни́т, ја и сама́ не уме́ју плесци́. Дк.

[нитка] ни́тка *ж.* Лк. Св. Од. Дк. Хв. Гл. Др. Бл. Кк. Зм. Ш. Зс. Кч. Бр. Кн. Дн. Дв. Бз., ны́тка Рд. Ол. Св. Лх. ВЛ. Хд. Зд. Сп. Од. Вв. Влц., нэ́тка Ор., ни́точка *ум.* Дк. Хв. Гл. Зм. Ш. Бр., ны́точка Ор. ВЛ. Зд. Бч. 1. отдельная нить в пряже *вд.* Уки́н'мы одну́ ны́тку порты́ны до сукна́. Лх.; 2. часть готовой пряжи между куделью («мычкой» *см.*) и веретеном («шпулей» *см.*) Ну ни́тка — на ус'у́ ру́ку, ме́тра! Гл. Вы́прала ни́тку, ни́ток тры вы́прала. Бр.; ◇ [нитку вывести] ~ вы́вэсты *сов.* Св. Сп., ~ вы́вести Дк. Гл. Бл. Кк. Дн., вы́висти Зс. выпрясть первую нитку с помощью веретена (и при прядении на самопрялке также). Об'аза́тел'но трэ́ба вы́вести ни́тку на верэте́не. Бр. Не успе́ла ни́тку вы́вести, ужэ́ ты́ рэве́ш! Бл.; 3. пряжа Бл. Бр. Бз. Нитки́ пра́ли на вэрэцено́. Бз. 4. *мн.* тонкие льняные своей работы нитки, используемые как швейные (для шитья на руках и на машине) Хд. Дк. Др. Бр. Л'л'аны́јe ны́ткы прэ́лы, што и на маши́ну идут'. Хд. Пра́дива одна́ жы́лка — до́брэ, хоро́шэ оста́вила на ни́тки — шы́т' сорочки́. Бр.; 5. *мн. см.* катушка 3 Св. Бл. Кк. Зс. Јак осно́ва некра́шэна портна́ја — на́до облива́т' муко́ју а́бо л'но́м, а когда́ ни́тки — ничого́ не на́до. Бл. ◇ [~ катушечные] кату́шныјe ~ Св. *см.* катушка 3; [~ бавелные] *см.* бавелные ~; [~ валовые] *см.* валовые ~.

[ниток] нито́к *м.* Лк. Хв. Бл. Зм. 1. *см.* ниченка. Два нитки́ — про́стыј нит, а четы́ры — радово́ј у коси́цы, у тры нитки́ ни́т — на перэби́ранки. Бл.; 2. *см.* техника узорного тканья. Хв. Гэ́то ў нито́к, а мо́жно и под до́шчэчку. Хв.

[ничаница] ни́чаница *ж.* Бз., ни́цел'ница Хв. Др. 1. толстая нить, идущая на изготовление петель нита Хв. Бз. Ни́цел'ница, што ни́т ро́б'ац', — така́ то́ўста ни́тка. Хв.; 2. нить,

из которой были сплетены петли нита, после того как он, по негодности, распущен Др. Јак розкидáјеш нит, јак ужэ́ пусты́ј, то называ́јецца ни́цел'ница. Др.

[ниченка] ни́тченка *ж.* Гц., ни́тчэнка Од., ны́чэнка Влц. ниченка, часть нита в виде двух рядов накинутых на два прутика и продетых друг в друга или соединенных «очком» (*см.*) петель, через которые прокидываются нити основы. Одна́ — ны́чэнка, чэты́ры ны́чэнкы — ны́т. Влц. *ср.* калоша 2, клешня 1, нит 2, нитина 1, ниток 1, цепок 2.

[новогубка] новогу́бка *ж.* Кч. *см.* конец затыкальный.

[ножки] но́жки *мн.* Бл. Др. Ш. Гц. Бр. Дн. Дв., ну́жки Зм. Кч. Бр., но́шки Рд., ножки́ Лк., ну́жны Кч., но́ги Ш. 1. ножки самопрялки Рд. Лк. Др. Бл. Зм. Ш. Кч., Гц. Бр. Што́-то моја́ самопра́дка скрыпи́т у но́жках. Бл. *ср.* лапа 3, столбики 2; 2. *см.* бабки Кч. Бр. Дн. Дв.

[ножны] но́жны *только мн.* Дк. Бл. Кч., ну́жны Др. Бр., но́жни Гц. Дн. Дв., ну́жни Кн., ну́ж'ни Зс., но́жыцы Ол., но́жицы Св., но́жыци Рд., но́жницы Зд. Сп. Од. Вв., но́жници Рд., ну́жницы Сп. ножницы для стрижки овец с рукояткой в виде одного или двух колец.

[обводки]: ◇ в обву́дки Зм. вид узора.

[обдиранный] обди́раны *прич.* Св., обдзи́раны Гл., обдэ́рты Св. обработанный «обдиранием» (*см.*) на густом и редком гребнях. Јак ужэ́ склада́јут' пра́дзиво обдзи́ранэ, то гэ́то ка́жут' ве́рч. Гл.

[обдирать] обдира́ти *несов.* Св., обдзира́ц' Бч. Дк. Гл. Др. Кк. Зм. Ш., обдира́т' Гц. чесать лен и коноплю в первый и во второй раз на «гребнях» (*см.*). Коно́пли то́л'ко по ра́зу обдзи́рали, а л'о́н и по два́ обдзира́јуц'. Дк. *ср.* обирать, чесать 4, *ср. также* дёргать, обкидать 2.

[обдираться] обдира́цца Гл. *несов. страд. от* обдирать (*см.*) *ср.* обираться.

[обдирка] обди́рка *ж.* Кч. чесание волокна на гребнях (*см.* обдирать). Обди́рка л'е́ну. Кч. *ср.* обирание.

[обдирки] обди́рки *только мн.* Дк. Хв. Гл. Др. Бл. Зм. Ш. Гц., обдерки Кн. Дн. Дв. 1. волокно, получаемое при первом и втором чесании на гребнях. Обди́рки јé: з коры́нок магчéјшыје, з голо́вок кол'у́чије. Др. Обди́рки, обди́рковыје куде́ли — на про́стилки. Кк. *ср.* обирки 1, одиргины, окидки, куделина 1, куделя 2, *ср. также* головки 3, коренки, серединки; 2. пряжа из этих сортов волокна Бл. Кн. Дн. Дв. Наки́дала бе́рдо у дев'а́тку, гэ́то про́стилки обдирко́выје — з обди́рок. Бл. *ср.* обирки 2, *ср. также* головки 4; 3. грубое домотканое полотно из этих сортов пряжи Ш. *ср.* куделина 2, обирки 3, обирчаное, сгребное полотно; ◇ [~ головчаные] голоўча́ныје ~ Кч. отходы первого чесания на «гребнях» (*см.*), очесы от «головок» (*см. 3*);

[~ коренные] коринны́јe ~ Кч. отходы второго чесания на гребнях, очесы от «коренков» (*см. 1*); [~ серединные] середи́нны ~ Кч. отходы третьего чесания на гребнях, очесы от «серединок» (*см.* осередки).

[обдирковый] обдирко́выj Дк. Др. Бл. Ш. 1. из «обдирок» (*см. 3*). Гэ́то про́стилки обдирко́выje, з обди́рок. Бл.; ◊[~ ая пряжа] ~пра́жа Дк. Др. *см.* обдирки 2 *ср. также* обирчаный, сгребный; 2. предназначающийся для обдирки *см.* бердо ~ ое.

[обдерженый] обде́рженыj *см.* кужель.

[обеливать] обы́л'ваты *несов.* Лх. отбеливать. Трэ́ба обы́л'ваты колы́ на то́j бык, а колы́ на то́j бык, jак пры́jдэцца. Лх.

[обивать] обыва́ты *несов.* Ол. Св., обива́ц' Лх. Кч. Бр. *см.* молотить. Пра́ником л'о́н-то обива́jут'. Бр.

[обирание] обыра́н'не *с.* Зд. *см.* обдирка.

[обирать] обыра́ты *несов.* Лх. Зд. Сп. Од. Вв. Влц. *см.* обдирать. А посл'а обыра́jут на грэ́бэни. Влц.

[обираться] обыра́цца Од. *несов. страд. от* обирать (*см.*) *ср.* обдираться.

[обирки] обы́ркы *только мн.* Лх. Сп. Вв., обы́ркэ Сп. Од., оби́ркэ Од. Влц., оби́рки Лх. Зс. 1. *см.* обдирки 1 Сп. Од. Влц. Зс. Обы́ркэ обыра́jецца на грэбэн'а́х. Од.; 2. *см.* обдирки 2 Вв. Про́стоjе полотно́ с обы́рок. Вв.; 3. *см.* обдирки 3 Лх. Од. Обы́ркы тоўсты́jшэ на ногавы́цы, мышка́ поши́jеш. Сп.

[обирчаный] обы́рчаны Зд. Сп., оби́рчаны Од., обырча́ны Од. из «обирок» (*см.*) ◊[~ ое полотно] ~ э полотно́ Зд. Сп. Од., ~оjе полотно́ Од. *см.* обдирки 3. Обы́рчанэ полотно́ у на́с с кудэлэ́j гэ́тых, а в Хры́сти чэ́рэз рэ́ку зры́бнэ ка́жуц'. Зд.; [~ ая пряжа] ~ а пра́жа Зд. *см.* обдирки 2.

[обкидать] обки́дати *несов.* Од. Хв., обкы́даты Ол., обки́дат' Кч. 1. обметывать края полотна, сукна, чтобы ткань не растрепалась во время окончательной обработки Ол. Од. Кч. Обкы́даты кра́jа. Ол.; 2. чесать льняное и конопляное волокно в первый раз — на редком гребне (*см.*) Хв. Кло́чча — то́jе са́мо, што обкида́jом. Хв. *ср. также* обдирать. || Шат. абкіда́ць 2. *ib. 1.*

[обкидки] обки́дки *только мн.* Хв. волокно, получаемое при первом чесании на «гребнях» (*см.*), *ср.* окидки, *ср. также* обдирки.

[обливать] облива́т' *несов.* Бл. Ш. Кч. Бр. *см.* крахмалить. На́до, jак некра́шэна портна́jа, на́до облива́т' муко́jу а́бо л'но́м, а когда́ ни́тки — ничого́. Бл.

[обливка] обли́ўка *ж.* Гл. Зс. Гц., о́блифка Ш. *см.* шлихта.

[облить] обли́т' Гл. Гц. *сов. от* обливать (*см.*) Трэ́ба кро́сна обли́т'. Гц.

[обмолачивать] обмола́чваты Ол. *несов. см.* молотить.

[обножки] обно́жки *только мн.* Бр., обни́жки Ол., обну́жки Гл. Др. Зм. шерсть плохого качества, снятая с ног и головы овцы, *ср.* бруньки, недоходки, подножки.

[оболонки]: ◇ в оболо́нки Гл. вид узора. Ска́терти гэ́то называ́јецца в оболо́нки, наки́дајецца полотно́м, и пото́м перабира́јем. Гл.

[обтыкать] обтыка́т' *несов.* Бр. обтыкать. Пэрэбо́ры чэрво́ным и чо́рным быва́је. Обтыка́је бэрэги́. Бр.

[огнива] огны́ва *только мн.* Ол., угны́ва, гны́ва, гнэ́ва Св. *см.* плетёнка. Пре́жа в огны́вах. Ол.

[огурочки]: ◇ ў огуро́чкы *только мн.* Зд. вид узора. Рад'у́га ужэ́ стара́ја — ў огуро́чкы. Зд.

[одиница] одыни́ца *ж.* Зд. Сп. Од. Бч., одини́ца Дк. Хв., једини́ца Бл., одино́чка Дк. 1. ошибка при накидывании основы в бердо, заключающаяся в том, что вместо двух нитей в прогале между двумя тростинами оказывается одна, а в соседнем — три Од. Бч. Дк. Хв. Одини́ца — кото́ра одна́ ни́тка у трос'ци́, в одну́ тро́с'ц', в другу́ ку́чкој — трэ́ба урыва́ц'. Дк. *ср. также* кривуля 1, тройник 2; 2. разновидность полотняного тканья, применяемая при изготовлении редкого полотна из грубой пряжи и отличающаяся от обычного способа накидыванием основы, а именно: вместо двух нитей между тростинами берда накидывается по одной Зд. Сп. Бч. Бл. В дви́ кле́шни в одыни́цу полотно́ и в бэ́рдо по однэ́ј ни́тцэ на мышкы́, на фартухы́. Зд.

[одиннадцатка] оды́ннацатка *ж.* ВЛ. Вв. Др. Бр., оди́нацатка Гл. Бл., оди́нац'атка Кн. Дн. Дв., оди́ннацатка Ш., одина́цатка Кк., одына́ццатка Св., одно́нацатка Бч. бердо, рассчитанное на 11 пасм основы. Оди́нацатка — гэ́то ужэ́ на то́нку пра́жу. Др.

[одиргины] оди́ргыны *только мн.* Ол., абде́ржины Гц. 1. волокно, получаемое при чесании на «дёрганке» (*см.*) Ол. Отри́пыны — пло́хшэ пре́дыво, оди́ргыны — лу́ччэ, з дэ́ргавкы. Ол. *ср. также* обдирки 1; 2. пряжа из этого волокна Ол.

[одноручка] одно́ручка *ж.* Зд. Кн. Дн. *см.* ручайка 1. Одно́ручка — то прадэ́ш с кудэ́ли, а двэ́-тры́ в одну́ свыва́јут — то руча́јка. Зд. || Бельк. аднару́чка, аднару́шнік *ib.* Нос. однору́чка, однору́чник, однору́чничек *ум. ib.*

[одноцеп] одно́цэп *м.* Св. Лх. Бз., одно́цэпэ *мн.* Зд. Сп., одно́цыпы Сп., одно́цэпе Бр., одноце́пка *ж.* Кч. Кн. Дн. Дв., одноцэ́пица Дк. Хв. Гл. Бл. Зм. Гц. Бр. ошибка при накидывании основы в нит, когда вместо одной нити в кобылку накидываются две, в результате чего на ткани появляется «дорожка». Одно́цэпэ: на оды́н цыпо́к двы па́ры вкы́неш. Зд. *ср.* близна 3, нацепица. || Бельк. аднацёпка *ib.*

[одноцепка] одноцэ́пка *ж.* Зм. вид узора. И гэ́то суко́ннэ одноцэ́пка ко́ўдра. Зм.

[озимина] озымына́ *ж.* Мг. *см.* осенки. Каза́ли јарина́ и озымына́, тэ́ — вэсно́ју, а тэ́ — о́сэнју. Мг. *ср.* волна зимняя, волна осенняя.

[окенницы]: у окен'ницы́ *только мн.* Ш. вид узора. У ша́шки, у цветы́, у окен'ницы́. Ш.

[окидки] оки́дки *только мн.* Дк. *см.* обкидки. Оки́дки прадут на деру́гу и на по́стилки. Дк.

[окидковый] окидко́ва Дк. сделанный из «окидок» (*см.*). Окидко́ва пра́жа. Дк. *ср. также* обдирковый.

[окна]: в о́кна *только мн.* Зм. вид узора. У чэты́рэ ниты́: гэ́то — лицэ́, а гэ́то — вы́воротень; гэ́то — в о́кна. Зм.

[окошки]: у око́шки *только мн.* Ш. вид узора.

[осенки] оси́нки *только мн.* Зс. овечья шерсть осенней стрижки *ср.* волна зимовая, волна осенняя, озимина.

[осерёдки] осыро́дкы *только мн.* Зд., осыру́дкы Зд. Сп. лучшая разновидность «обирок». Дру́гы ра́з јак обира́јеш, то назвы́ска осыру́дкы — то обы́рки. Сп. *ср.* серединки.

[осмыки] осмы́ки *только мн.* Бз. *см.* отрепы 1 Јак л'о́н трэ́пл'ут, то па́дајут осмы́ки. Бз. || Нос. осмы́чины — хлопы, оставшиеся от мочки или очески льна и шерсти, пачеси.

[осмыковый] осмы́ковы Бз. сделанный из «осмыков» (*см.*). Осмы́ки вытрэ́сајут вэрэцено́м, получа́јеца кудзе́л'а осмы́кова; еје́ праду́т, и ты́је нитки́ иду́т на мэшки́. Бз.; ◇ [~ ое полотно] ~ э полотно́ Бз. *см.* ряднина. Пэрэ́д посе́вом се́мэне пэрэбива́ли: на осмы́ковэ полотно́ сы́пали се́мэне, полотно́ трасли́, зе́л'ле оста́валоса, а се́мэне па́дало ўни́з. Бз.

[основа] осно́ва *ж.* Ор. Ол. Лк. ВЛ. Хд. Зд. Сп. Бч. Др. Ш. Зс. Кч. Дн. Дв. Бз., усно́ва Св. Бр. Кн., асно́ва Ор., сно́ва Св. основа. Гэ́то осно́ва — кото́рују снују́ц', а кото́рој пэратыка́јуц' — уто́к. ВЛ. Осно́ва сосно́ва, а уто́к соломн'а́ны. Зд.

[основать] основа́ц' *сов.* Од. Вв. Бч. Гл. Бл. Кк. Ш. Бр., основа́ты Зд. Сп. Од. Влц., уснова́ты Св. основать, приготовить основу для наведения ее на станок Од. Влц. Бч. Гл. Бр. Појасы́ плели́ на стени́, на сте́ну оснују́ц'. Бр. Две губи́ основа́ла. Од.; ◇ [~ кросна] ~ кро́сна — основать «кросна» (*см. 2*) Св. Зд. Сп. Бч. Бл. Кк. Ш. Гц. Основа́ла кро́сна — и пора́док. Зд. *ср.* посновать || Бельк. асныва́ць *ib.* Шат. аснава́ць *ib.*

[основница] осно́ўница *ж.* Др., осну́ўница Зм., осни́вница Од., осну́ўницка *ум.* Зм., осни́вныцы *мн.* Од. 1. *см.* сновница 1 Од.; 2. *см.* ложка Др. Зм. Осно́ўница с 2 дирка́ми — то́л'ки же две ни́тки идзе́. Др. || Шат. асно́ўніцы *ib. 1.*

[основный] осно́вныј Др., осны́вны ВЛ., основно́ј Зд. 1. основный. На осно́ву клубки́ осно́вныје, а на уто́к — уто́чныје — ужэ́ ткат'. Др.; 2. предназначающийся для основы *см.* воротило основное.

[отворот] отворо́т *м.* Хв., отвору́т Дк., одвуру́т Кч., одворо́та *ж.* Зс., отворо́тка Бл., отвору́тка Бл. Кк. Зм., одвору́тка Гц., отворотн'а́ Гл. Др. Зм., отворо́тн'а Гл., о́творотн'а Гл. 1. *см.* выйма Гл. Др. Бл. Кк. Зм. Зс. Кч. Гц. Перэснова́ла — ужэ́

отворýтка, отворотн'á. Зм.; 2. *см.* недоход Дк. Хв. Гл. То бýдзе отворотн'á, јак не дојшлá, кудá шлá. Гл.

[отворотки] отворýтки *мн.* ◇ у отворýтку Гл. вид узора. Рушникú прóстыје — как полотнó, у косúцы — у чэты́ры нитá, у отворýтку. Отворýтками ткáла. Гл.

[отвязуч] одвéзуч *м.* Ол. шнурок, закрепляющий прутики в пазах переднего и заднего навоев, *ср.* мотузок.

[отереть] отэ́рты *сов.* Лх. *см.* вытереть.

[откидач] откы́дач *м.* Лх., откúдач Гл. Бз. 1. *см.* ручайка 1 Лх. Гл. Бз. Ручáјка — то одкы́дач бýдэ. Лх.; 2. *см.* починок 2 Бз.; 3. *см.* выйма Гл. Ошыбéцца жóнка, да переснујé, да не лúзе в бéрдо, то одкúдач ужэ́. Гл. || Шат. адкíдзік *ib. 1.*

[отлежать] отлéжáт' Др. *см.* вылежать. Попрóбујем, ци вóн отлéжаў, ци порá јогó тэ́рти. Др.

[ототкать] одоткáты *сов.* Ол. Лх. Сп., одоткáц' Бл., ототкáц' Др. 1. *см.* доткать. Ол. Лх. Сп. Др. Бл. Одоткáла — поткáла крóсна всы́ ја самá. Сп.; 2. *см.* выткать 2 Др. Заклáданки рáзными цветáми тчэ́ш, ототкáла трóхэ и по гэ́тому заклáдвајеш, гэ́то зел'óныј, червóныј. Др. || Шат. адаткáць *ib.*

[отпруживать] отпрýжвати *несов.* Бч. снять кромки ткущегося полотна или сукна с «пругов» (*см.*). Вы́јмэш — отпрýжыш, а пóтэм појасóчком запрýжыш. Бч.

[отпрясться] отпрáсца *несов.* Бл. израсходоваться в процессе прядения. Отв'ажы́ бóроду: отпрáласа. Бл. *ср.* спрясться 2.

[отпрядываться] отпрáдвацца Бр. *несов. от* отпрясться (*см.*). Мýчка отпрáдвајецца, клóк — тó, што остáлос'. Бр.

[отрепаный] отрэ́паныј *прил.* Св., отрыпáны Од., отрúпаны Ол. обработанный трепанием. Повы́смо — шэс'т' рýчэк отрэ́паноје и обдэ́ртэ на грэбэнú. Св. Отрыпáны, обобрáны, называ́јецца жы́лка. Од.; ◇ [пачеси отрепанные] *см.* пачеси || Шат. атрэ́паны *ib.*

[отрепать] отрэпáты Лк., ўтрэпáты Мк., отрыпáты Од., отрэпáц' Др. *сов. от* трепать (*см.*) Јак утрэ́пламо, то чэ́шэмо. Мк. Отрэпáла трэ́панку и в'áжэш тогды́. Др. || Шат. атрапáць *ib.*

[отрепленный: отрепленная пряжа] отры́пл'анаја Од., отры́пчанаја Др. прáжа *см.* отрепы 2.

[отрепы] отрэ́пы *только мн.* Зд. Сп., отрэ́пки Зм., отры́пки Гл. Бр., отрúпки Бр., атрéпки Зс., отрэ́пыны Лк. Хд. Од. Вв. Влц., отры́пыны Лх., отрúпыны Ол., тры́пыны Св. 1. самый низший сорт волокна с большим количеством костры, отделяемый в результате трепания *вд.* Отрэ́пы прáла, пáл'цы поколóла з отрэ́пыў. Зд. Сáмыја послéднија кудэ́л'а — отрэ́пыны. Од. *ср.* осмыки, потрепки 1; 2. низкосортная пряжа из волокна того же названия Лк. Зд. Отрэ́пыны, з котóрых тký́т'ц'а рад'ýги. Лк. *ср.* осмыки, отрепленная пряжа, потрепки 2. || Шат. атрэ́пье 1. негодные остатки при трепании льна, 2. полотно худшего качества.

[отсукивать] отсýкваты *несов.* Св. рассучивать, раскручивать

круто ссученную нить.- Не отсу́квајут — кру́та прэ́жа на ставу́. Св. || Бельк. атсу́ківыць *ib.*

[отшпулить] отшпули́ц' *сов.* Гл. Бр. спустить петлю, наброшенную на верхнюю часть веретена, чтобы намотать на него вновь выпряденную нить. Зашпул'а́јем верэтено́, отшпули́ли ни́тку и прадо́м. Гл. *ср.* отщекнуть, отщепить, расшпулить, расщикнуть, расщепить.

[отщекнуть] отшчыкну́ты *сов.* Св. Од., отшчэкну́ты Вв. *см.* отшпулить. Вэртэ́но отшчыкну́ла. Од.

[отщепить] отшчэпи́ц' *сов.* Дк. Бр. *см.* отшпулить.

[очко] о́чко *с.* ВЛ. Зд. Сп. Од. Вв. Влц. Гл. Зм. Кч., ўо́чко Св. Лх. Бч., во́чко Бл. Зс. дополнительная петелька, соединяющая каждую верхнюю «кобылку» (*см. 1*) нита с соответствующей нижней (в зависимости от вида станка или нита: в рядовом — с очком, в простом — без очка). На вэрста́ты з ўо́чком. Св. Ў два́ ни́ты на кро́снах без о́чек, а ў ра́дна, то с о́чками. Кч.

[пазолы] пазолы *мн.* Бч., пазо́лки Зс., позо́лки Гц. *см.* луг. До́ўго би́лац', пазолми мы́јуц' ча́сто. Бч. || Бельк. па́зылкі — щелок, остающийся после стирки белья. Шат. па́залкі — грязная вода после стирки белья.

[пакуль] па́кул' *ж.* Гл. Др. Зм., паку́л'ле *с. собир.* Зд. Од., паку́ллэ Влц., паку́ље Ш., паку́л'л'а Рд. Од., паки́л'л'а Св., паку́ља Дк., па́кл'а *ж.* Св. Од. 1. нетрепанный лен Од. Паку́л'ле: отры́пины, нетрэ́паны ле́н — гэ́то одно́ и то са́мо волокно́. Од.; 2. пакля, отходы трепания, волокно, не годное для прядения Влц. Дк. Зм. Па́кул' — гэ́то негод'а́шчыје отрэ́пки, јак ро́бл'ат' до́мы, то кладу́т' па́кул'. Зм. *ср.* вал 2, клок; 3. отходы первого чесания волокна на редком гребне Св. Па́чосы з голово́к и з корэшки́в ху́жыје паки́л'л'а, з дру́гого грэ́бэн'а то́жэ па́чосы. Св. *ср.* пачеси 2; 4. отходы первого и второго чесания волокна на гребне Хд. Паки́л'л'а, па́чосы — гэ́то одно́ и то́ жэ. Хд. *ср.* пачосы 2; 5. вытрепанное конопляное волокно Св. Кони́пни тры́пл'аны — то паки́л'л'а. Св. || Бельк. па́кульля, па́кыльля *ib.* 2. Шат. па́кульле — пакля.

[пара] па́ра *ж.* Ол. Лк. Лх. ВЛ. Зд. Сп. Од. Дк. Др. Зм. Ш. Зс. Кч. Гц. Бр., па́рка *ум.* Св. Зд. Од. Ш., па́рочка ВЛ. Зм. две нитки основы. Јак на одно́м цэпку́ наки́неш две па́ры, то одноцэ́пица зову́ц'. Дк.

[пароваться] парова́цца *несов.* Св. сходиться вместе (о парных нитях основы на ткацком станке, которые, пересекшись в «чинах» (*см.* 1), должны расходиться). Трэт'а́к у пра́жу, а то́ пару́јецца пра́жа и јак близна́ ро́быцца. Св.

[паски]: ◊ у па́скы Ор. Ол. Св. ВЛ. Бч., у па́ски Бз. в полосы, узор. У па́скы полотно́ тку́т' и в кле́ткы. Ол. Мо́жна и у па́скы — добавл'а́јецца кра́сноје, сы́неје — јако́је хо́чэш. ВЛ.

[пасочки]: ◇ у па́сочки Зс. в полосочки, узор. У па́сочки ручники́, у кос'у́ли, коро́мыслы и р'а́ды. Зс.

[пасмо] па́смо *с.* Рд. Ор. Ол. Лк. Св. Лх. ВЛ. Зд. Сп. Од. Бч. Дк. Хв. Гл. Др. Бл. Кк. Зм. Ш. Кч. Гц. Бр. Кн. Дн. Бр., па́смочко *ум.* Лх. ВЛ. Сп., па́сма *ж.* Влц. Зс. 1. единица измерения, равная 30, употребляющаяся в сфере ткачества применительно к: а) 30 нитям основы *вд.* У адно́м па́смовэ тры́цат' ни́тък. Ор., б) 30 «кобылкам» (*см.*) нита Св. Зд. Бч. Др. Бл. Кк. Зс. Гц. И три́цат' кобы́лок — па́смо. Бл., в) 30 «тростинам» (*см.*) берда Ол. Св. Лх. Зд. Од. Хв. Гл. Др. Бл. Кк. Зм. Зс. Кч. Гц. Кн. Дн. Дв. Три трости́ны де́сат' раз — па́смо. Гл. Бэ́рдо во́сим па́сом да тры́, чэты́ры чы́сленки. Зм.; 2. мера полотна в ширину (по количеству нитей основы) Ол. Лх. Хв. Ш. Зс. Кч. Гц. Кн. Дн. Дв. Бз. У де́в'ат', де́с'ат' па́сом тку́ полотно́. Хв.; 3. *см.* чашка 1 Рд. Ол. Лк. Св. О́, ка́жэ, дија́вол, вэлы́кимы па́смамы намота́ла, обсува́јет'с'а. Ол.; 4. слой нитей в мотке Гл. Др. Бл. Па́сма пэрэло́жвајут': змота́јеш две руча́јки да пэрэло́жвајеш да зно́ў. Др.; 5. *см.* жилка 1 Лх. ВЛ. Сп. (*ум.*) Зм. Па́смо ле́ну. Зм. Па́смочко л'ну́ возме́ [невеста], јак идэ́ к венцу́, зъст'ага́је соро́чку, а пото́м вшыва́ла в ки́чку, носы́ла на голове́. Лх. || Бельк. па́сма *ib. 1.* Шат. *ib. 1 а.*

[пауки] пауки́ *только мн.* Гл. Бл. вид узора. Пауки́ называ́јут. Бл.

[пачерки] пачу́ркы *мн.*, пац'о́ркы Лх. скрученные места, узелки на крутоспряденной или крутоссученной нитке. Пачуркэ́, јак кру́та ны́тка, пацо́ркы на ни́тцэ, накруты́ла самы́х пац'уро́к. Лх.

[пачесный] пачы́сноје Св. Лх. ВЛ. Од., пачы́снэ Св. Лх. Хд., пачоснэ́ Вв. пачесный, из «пачесей» (*см. 1*) (о кудели, пряже, полотне). По л'л'ано́му чы по пачы́сному тку́ц'. ВЛ.; ◇ [~ ое полотно] ~ полотно́ *вд.* полотно из «пачесей» (*см. 1*). Па́чосы јак напрадэ́ — пачоснэ́ полотно́. Вв.; [~ ая пряжа] ~ а пра́жа Св.; [~ ые нитки] ~ э ныткы́ Хд. пряжа из «пачесей» (*см. 1*). Отры́пл'ана прэ́жа, пачы́снэ зно́ў ныткы́. Хд. || Нос. паческовый *ib.*

[пачеси] па́чосы *только мн.* Рд. Ол. Лк. Мк. Св. Лх. Хд. Зд. Од. Влц. Бч. Бл., пачо́сы Дк. Ш., па́ч'осы Бч., паче́сы Зс., па́чеси Хд. Бч., пачо́ски Кк., пач'уск э́ Ор. 1. пачеси, второсортное волокно, получаемое при счесывании кужеля на волосяной щетке *вд.* А л'о́н и по два́ (раза) обдирајуц', трэ́ти чэ́шуц', а то зову́ц' ужэ́ пачо́сы, праду́ц' на полотно́, на сорочки, на ни́т, коб хоро́шы ни́т бы́л. Дк.; 2. пачеси, отходы первого и второго чесания волокна на редком и густом гребнях Ор. Лк. Мк. Св. Хд. Од. Ш. З пэ́ршого грэ́бэн'а и з дру́гого — па́чосы. Св. Гру́боје — голо́ўки — пачо́сы таје́, а тончэ́јшэје — обди́рки — м'агчэ́јшыје пачо́сы. Ш.; ◇ [~ отрепанные] ~ отри́панэ Ол. *см.* отрепы 1. За́ра трэ́плем трэ́пачкој, на зе́мн'у па́дајут' па́чосы отри́панэ.

Ол. [~ щёточные] шчотэ́чны ~ Лх. *см.* пачеси 1. Обыраты голоўки, корынкы, сэрэдынкы, на шчытку — шчотэ́чны па́чосы. Лх. || Бельк. па́чысы, па́чыскі *ум. ib. 1.* Нос. па́чески — пачеси, хлопок, оставшийся от чесания льна. Шат. па́часьсе—очески льна.

[пачесывать] пачэсова́ци *несов.* Бз. чесать лен волосяной щеткой, чтобы получить высший сорт волокна — кужель (*см. 1*). Коли́ хо́чут получы́ц' са́мэ то́нке полотно́, л'о́н пачэсу́јут. Бз. *ср.* чесать 3.

[пащека] па́шчока *ж.* Рд. Св., па́шчука Св. 1. *см.* щека 1 Св. Ве́рхнаја па́шчока, ни́жн'а па́шчока, удна́ пулови́нка — па́шчока. Св.; 2. *см.* щека 2 Рд.

[пеньки] пен'ки́ *мн.* Хв. Гл. Др. *см.* конопля 3. Коно́пли, пен'ки́ — ус'о́ раўно́. Др. || Бельк. пянька́, пінька́ *ib.*

[пепел] по́пэл *м.* Ор. Лх., по́пел Бл., по́пыл Ол. *см.* луг. Полотно́ би́л'ат' хл'о́ркоју и по́пылом ва́рат'.

[перебиранка] пераби́ранка *ж.* Бл., Ш., пер'би́ранка Кч., пэрабы́ранки *мн.* ВЛ., пераби́ранки Дк., перэбира́нки Хв. узор и ткань, изделия, вытканные браной техникой. Пэрабы́ранка гэ́та у попэр'о́к на рукава́. ВЛ. Пераби́ранки и уклада́нки је — ус'о́ на све́це. Дк. *ср. также* перебиранный.

[перебиранный] пэрэбыранны Зд., перэби́раны(ј) Зм. Бр. выполненный браной техникой. Перэби́раныје рушники́. Зм. *ср. также* перебиранка.

[перебирать] пэрэбыра́ты *несов.* Сп. *см.* скубать 1. Пэрэбыра́ты во́ўну, мы́ты. Сп.

[перебор] пэрэбо́р *м.* Сп., перебу́р Гц., перебо́ры *мн.* Кн. Дн. Дв., пэрэбо́ры Кч., пэрэбу́ры Сп. тканье браной техникой — способом одноцветного узорного тканья (для получения узора на основе по счету выбираются нитки, завязываются шнурками — «мотузами», «шнурами» (*см.*) или закладываются прутиками — «прутиками», «дубцами» *см.* и перекладываются специальной дощечкой, образующей дополнительный зев). Переберáјут перебúр ш'шита́јет'с'а. Ол. Бу́дзем перабира́ц' перебо́ры. Др. *ср.* (под) дощечку, (в) дубцы, (в) мотузы, (в) прутки, (в) шнуры.

[перевалки] перева́лки *только мн.* Зс. конопляное волокно, не годное для прядения.

[передрать] пэрэдэ́рты Зм. передрать (*см.* драть). Зл'а́мчицца јак ва́ленка, јак хто́ ју зби́л,, тогды́ не разорве́ш и ужэ́ ж на шчо́тках пэрэдэрэ́ш. Зм.

[перекидать] перэки́дати *сов.* Бл. Кк. Бр., пэрэкида́ты Зд. Сп., перакы́даты Лх., пераки́дат' Др., переки́дац' Дк. Зс. добавить другую нить при тканье Бл. Не хвата́је, то́ хот' по́ртом перэкида́јут', ткали, снача́ла незаме́тно — завал'а́јут', а пото́м ви́дно, што по́рт. Бл. ◊ [~ кросна] ~ кро́сна *вд. кроме Бл.* вторично продеть нити основы через ниты и бердо. Трэ́ба урэ́зати кро́сна да и у друге бэ́рдо пэрэки́дати. Кк.

[перекидь] пере́кит' *ж.* Кч. разновидность тканья.

[перекрестницы] перэкрэ́стницы *только мн.* Зм. вид узора. Поба́чте, и ка́рточки, и перэкрэ́стницы, и шы́с'т' цвето́чкоў у серэди́не. Зм.

[перематывание] пэрэмо́туван'н'а *с.* Рд. перематывание.

[перемота] перемо́т *м.* Бл. Зм., пэрэмо́т Лк. Зд., пэрэмо́та *ж.* Лк. Св. Лх. ВЛ. Зд. Сп. Од. Бч., перемо́та Зс. Гц. Кн. Дн. Дв. Бз., перамо́та Ш., пэрамо́та Лх. ошибка при сновании, заключающаяся в пропуске очередного колышка при наложении основы. Гл'ади́ ж, там в чына́х не положы́ перемо́та. Бл. Не уми́јеш снова́ти — пэрэмо́та накладэ́ш. Зд. *ср.* конь, переход. || Бельк. перамо́т, пирямо́т *ib.* Шат. перамо́т *ib.*

[перемычечки] перэму́чэчки *только мн.* Зм. оставшаяся непряденной на гребне часть мычки, вторичным мыканием подготовленная для прядения. А други́ј ра́з тој клочо́к — перэму́чэчки, то праду́ц' на мешки́ оны́ негод'а́шчује. Зм.

[переплетать] пэрэпли́тац' *несов.* Гл. переплетать нити, плетя (*см. 2*) пояс. Бэрэ́ш гэ́тыје ни́тки бэз нијако́го утку́ и пэрэплита́јеш на па́л'цы. Гл.; ◇[~ бердо] *см.* бердо ~.

[перепрядать] перэпрэда́ц' *несов.* Хв. *см.* перепрядывать. Перэпрэда́јуц' перэпра́дки. Хв.

[перепрядки] перэпра́дки *только мн.* Хв. вторично прядущееся волокно. Перэпрада́јуц' перэпра́дки. Хв.

[перепрядывать] перэпра́двац' *несов.* Зм. прясть вторично. То зно́ў клочка́ перэпра́двајут' на тоўсти́јшэ. Зм.

[пересеки]: ◇ ў пэрэсы́кэ Лх. ВЛ., у пэрэсы́ку Лх. разновидность саржевого переплетения. Ў пэрэсы́кэ — то гэ́то по чэты́рэ па́ры. ВЛ.

[перескубать] пэрэскуба́ты Св. *сов. от* скубать (*см. 1*). Пэрэскуба́ты во́ўну и тогды́ чэса́ты. Св.

[пересмыч] пере́смыч *м.* Бч., пэрэсмы́кач Св. палки, на которых подвешиваются нити, *ср.* кий 2, покотёльник, прутик 4.

[переснова] пэрэсно́ва *ж.* Вв. противоположная «недосную» (*см. 1*) ошибка при сновании, когда снуется большее количество пасм, чем должно быть, что приводит к образованию «выймы» (*см.*).

[пересновать] пэрэснова́ты *сов.* Лх. Зд. Сп., переснова́ц' Зм. Бр. пересновать, насновать лишнее. Перэснова́ла — бога́то насновала, а́бо непо́лно бэ́рдо — ошы́бласа. Бр.

[пересукивать] перэсу́квац' *несов.* Гл., пэрэсу́кваты ВЛ. пересучивать. Су́чэш — берэ́ш по дви ни́точки да перэсу́квајеш по па́ри. Гл. || Нос. пересу́киваць *ib.*

[перетереть] перэтэ́рцы *сов.* Зм. перетереть (*см.* «тереть»). Усе́, усе́ жмэ́н'ам перэтрэ́ш да и усе́. Зм.

[перетыкание] перэтыка́н'не *с.* Зм. вид узорного тканья. Гэ́то усе́ перэтыка́н'не у ја́блочко, дробне́јшыје ја́блочка. Зм.

[перетыканный] пэрэты́канныј ВЛ., пэратыка́ныј ВЛ. с вытканным узором. Фартук пэрэтыка́ныј — пэрэтыка́ныја концы́ кра́сным. ВЛ.

[перетыкать] пэратыкаты *несов.* ВЛ., пэратыка́ты Св., ператыка́ц' Бр. переплетать осно́вную нить уточной. Гэ́то осно́ва, кото́рују снују́ц', а кото́роj пэратыка́јуц' — уто́к. ВЛ. И така́ја је бел' пра́жа, кото́роj ператыка́јуц'. Бр. *ср.* потыкать.

[перетыкаться] пэратыка́цца *несов.* Св. Лх. переплетаться с осно́вной нитью (об утке). Ўто́к-то пэратыка́јецца. Лх.

[переход] перехо́д *м.* Ол., пэрэхи́д Св. *см.* перемота.

[перечесать] пэрэчоса́т' *сов.* Кк. перечесать — *см.* пачесывать. Да на шчу́тки пэрэчо́шэш — тоj ужэ́ сы́л'но до́бры ку́жэл'. Кк.

[перо] пыро́ *с.* Зд. Сп. *см.* куделище. Пола́мала пыро́ чы там дни́шчэ. Сп.

[петля] пе́тл'а *ж.* Гц. петл'а́ Кч. Бр. пэтл'а́ Рд. Зд. Бр., пэтэ́л'ка Ол., петле́јка Бл. *см.* защепка. Заш'шипну́ты пэтэ́л'ку, шоб зашморгну́ты ны́тку. Ол.

[плашки] пла́шки *только мн.* Од. Зм. вид узора. А у четы́ри ниты́ — пла́шки, јак сви́т ста́рыје, на ви́к. Зм.

[плетёнка] плец'у́нка *ж.* Дк. Хв. Гл. Др. Бл. Зм. Бр., плет'о́нка Зд. Бч., плец'о́нка Гц., плеты́нка Лх. Вв., плеци́нка Бч., плы́тенка Од., плыты́нка ВЛ., плит'а́нка Сп., плитн'а́ Зд., плец'у́ночка *ум.* Зм. основа, заплетенная в петли после снятия со стены или сновалки для дальнейшей обработки или хранения до наведения на станок. На ру́ку плец'у́нку ро́бимо, сплі́тајем у две́ ста́л'ки. Бр. *ср.* коса 1, ланцушок, огнива, сплёт.

[плоский] пло́скаја Гл. Др. Зм. Ш., пло́ска Кк. Гц. *см.* живой. У мэни́ пло́скаја пра́жа, про́ста зоўси́м пра́жа — на́до свобо́дноје бэрдо о́чен'. Зм.

[плоско] пло́ско *нар.* Кк. слабо (*прясть*). Пло́ско попра́ла — пло́ска пра́жа. Кк.

[плот] пло́т *м.* Кк., плы́т Бл. способ укладки снопов льна и конопли для мочения. Два кијки́ ло́жат' и св'а́зывајут' и ло́жат' коно́пли и чэ́рэз ве́рх — два́ кијки́ и в'а́жут' з одного́ бо́ку и з друго́го бо́ку — гэ́то плы́т называ́јецца. Жэна́ ка́жэ: зро́б мене́ плыта́, коно́пли мо́чыт'. Бл.

[плутаться] плута́цца *несов.* Рд. *см.* блутаться. Ква́сыш тэ́ју му́зэју, шоб ны́тка з ны́тко́ју нэ плута́лас'. Рд.

[плыскачи] плыскачы́ *только мн.* Лх. ошибка в чинах, когда обе нити основы кладут вместе. У чына́х кладэ́ш одну́ ны́тку у го́ру, а другу́ју уны́з, а јак двы́ ра́зэм — то плыскачы́. Лх.

[побердиться] побэ́рдыцца Ол. Св. Лх., пубэ́рдыцца Св. *сов. обычно безл.* хорошо наладиться, удачно установиться — о ткущихся «кроснах» (*см. 2*). Хоро́шэје полотно́ побэ́рдылос', а плохо́је — не побэ́рдылос'. Лх. *ср.* бердиться, прибердиться, *ср. также* (по) берду.

[побрать] побра́ц' *сов. от* брать (*см.*) Хв. Побра́ц' да посла́ц'. Хв.

[повалить] повали́ц' Гл. Бр. *сов. от* валить (*см.*) Гл. У, мен'а́ јешчо́ ко́ўдры, повали́ла в но́ги сама́. Гл.; ◇ [~ вал] ~ вал Бр. *сов. от* валить вал (*см.*). Трэ́ба повали́ц' ва́л. Бр.

[повесмо] повы́смо *с.* Св. Лх. ВЛ. Хд. Зд. Сп. Од. Вв. Влц., пове́смо Ол. Лк. Мк. Гл. Бр., пови́смо Бз., пуви́смо Св., пави́с'мо Рд. единица измерения «вытертого» и вытрепанного волокна, равная 1 (Мк. Лх. ВЛ. Бз.), 2 (Зд. Сп.), 3 (Лк.), 4 (Гл.), 5 (Рд. Ол. Св.), 10 (Влц.), 20 (Бр. Од.), 24 (Вв.) «жменям» (*см.*). Де́с'ац' трэ́панок натрэ́пле — то́ ужэ́ пови́смо и плоскуне́ј то́жэ пови́смо. Др. || Бельк. паве́сма — сверток из 12 жмень «вытертого» льна или конопли. Шат. пове́сма — мера льна, равная 6 «ручайкам».

[поворотки] поворо́тки *только мн.* Дв., по́варатки Бч. *см.* выклады. Поворо́тки тку́т'. Дв.

[подартый] пода́рты Од. расщипанный (о шерсти).

[подерганный] подэ́рганы Рд. вычесанный один раз на «дёрганке» (*см.*) Подэ́рганы л'о́н. Рд. *ср. также* обдирки, одиргины.

[подкиды] пи́дкид' *м.* Ол., пыдкиды *мн.* Св. Лх. ВЛ. Од., по́дкиды Бл., пу́дкиды Зд., по́дкидни Гл. Кк. Др. Зм., по́дкидн'а *ж.* Гл., пу́дкидн'а Зд., по́диден' *м.* Хв., пу́диден' Бр., пу́дкидни *мн.* Сп. Бр., пи́дкидни Бч., пэ́рэкидни Дк., пу́дкидки Сп. погрешность в тканье, когда нитки основы идут поверх, не переплетаясь с ниткой утка. О́т тчэ́, одни́ по́дкиды. Бл. Пыдкиды, где ни́тка пидки́нецца пид спи́д, пи́дкиды ро́б'ацца, осно́ва не пэрэјма́је ўтку́, пове́рху лежы́т'. Лх. *ср.* близна 2.

[поднебенье] поднебе́не *с.* Ш. *см.* небо. Бе́рдо уче́плено на поднебе́не кручка́ми. Ш.

[поднимать] подныма́ци Од., пыднима́ты Сп. *см.* собирать. Сла́ла л'о́н, воро́чала... пыднима́ла. Сп.

[подножей] пудно́жэј *м.* Бр., пудно́жэк Зм. количество конопли, которое мнется в один прием ногами. Набэрэ́ плоскуне́ј чи мато́к да мне́, да пудно́жэј кунопе́л' — пра́дива жме́н' п'ат'. Бр. Два пудно́жыја зом'на́ла. Бр.

[подножка] подно́жка *ж.* Од. Гц., подно́шка Рд., пудни́жник *м.* Ол., пудножо́к Зм. часть самопрялки — дощечка, на которую во время прядения нажимают ногой. Пудножо́к жме́, жме́ ного́ју и ид'о́т у нејо́. Зм. *ср.* дощечка 1, лапа I, 1.

[подножки] подни́жки *только мн.* Од. Влц., подны́жки Вв., подну́жки Бл. Бр. *см.* обножки. С пуд ни́жок — подны́жки. Вв. 3 головы́ и з ни́х — подни́жки. Влц.

[подполотняный] *см.* навойка подполотная.

[подпрядать] подпрада́ты *несов.* Ор. прясть понемногу.

[подпрятный] *см.* навойка подпрятная.

[подрать] подэ́рты Влц. *сов. от* драть (*см. 1*). Подэ́рла своју́ во́ўну да поју́д за́ўтра чэса́ты. Влц.

[подрубать] подруба́ты *несов. от* рубить (*см.*) Од.

[подтягич] подт'а́гич *м.* Гц. часть ткацкого станка — запирающее устройство переднего и заднего навоев в виде палки *ср.* завирач, заперня б), затыкач, кий 1, потягич. || Бельк. ныця́гывіч *ib.*

[подчеровье] подчэ́рэво *с.* Бл., подчэро́вје Зм., подчеиро́вје Кн. Дн. Дв., подчеро́вина *ж.* Зс. Гц., подчыро́вина Вв. плохая шерсть, снятая с брюха овец. Шо́рсткаја пога́наја подчыро́вина. Вв. Обну́жки, пуд чэ́рэвом — подчэро́вје, то́ не во́ўна, то́ ужэ́ на рукави́цки. Зм.

[подчесать] подчэса́ц' *сов.* Др. подчесать (*см.* чесать 6). Подчэ́шэш кро́сна грэб'у́нкоју. Др.

[позакладывать] позакла́дат' *сов.* Зм. *см.* обкидать 1. Ги́ншы раз ру́бим, а ги́ншы — ни́ткоју позакла́дајем. Зм.

[позасукать] позасу́каты *сов.* Од. *см.* посучить. Скара́ч — концы́ позасу́кајуц'. Од.

[позолить] позоли́ц' Дк. Бл. *сов. от* золить (*см.*). Трэ́ба лу́гу зроби́ц', полотно́ позоли́ц'. Дк.

[покачать] покача́ц' *сов.* Зм. *см.* скачать. Поста́ў, јак вытко́м да полотно́ покача́м, так гэ́то поста́ў. Зм.

[покотёл] покац'о́л *м.* Бл., покац'о́лчик *ум.* Бл., покот'о́лчик Гц. *см.* трицик.

[покотелька] покоце́лка *ж.* Кн., покоц'о́лки *мн.* Бр., покот'о́лочки Гц., покоц'у́шки Бр., покоц'о́лочки *ум.* Бр. *см.* качёлка 2.

[покотельник] покоц'о́лник *м.* Бр. *см.* пересмыч. Покоц'о́лки — то кача́јецца, а то покоц'о́лник, где́ ни́т висит. Бр.

[пола] пола́ *ж.* Од., по́ўка Зд. Од. Дк. Хв. Гл. Др. Кк. Бр., пу́лка Зд. Зм. полотнище. В дви́ по́ўки тчэ́ уклада́нки. Дк. Трэ́ба шшы́ти у дви́, у тры́ по́ўки. Бр. *ср.* полоть.

[поле] по́ле *с.* Дк. Хв. Др. Зм. Бл. Бр. расстояние между колесами на навоях. Широ́ке наби́лицы и шыро́ке по́ле на наво́јце. Хв.

[полеглец] полегле́ц *м.* Св. Сп., полыгло́ц Влц., пол'о́глица *ж.* Дк. Гл. Др., поле́глица Зм. лен, полегший и уже не поднявшийся. Пол'о́глица бува́је, пол'а́жэ и ус'о́ ул'ага́је. Др.

[полежать] полежа́ц' *сов.* Гл. Бл. Др. Зм. Бр., полежа́ты Лк. Сп. Зд. Од. *см.* вылежать. Ка́жэ, л'о́н муј полежа́ў. Сп.

[полица] полы́ца *ж.* Ор. *см.* столик.

[половинчик] полови́нчик *м.* Гл. Зм. 1. *см.* попорт Гл. Зм. Полови́на суко́нного, полови́на портно́го — полови́нчик. Зм.; 2. *см.* сукно крыжовое Гл.

[пологий] полога́ Ол. *см.* живой. Кру́та и полога́ пре́жа. Ол.

[полоски] полоса́ *ж.* Бр., поло́сочка ВЛ., у поло́сочку ВЛ., у поло́ски Бр. в полоску, вид узора. У мэне́ ж и кра́јка одна́ је́ ужэ́ в поло́ску. А кра́јка ву́зин'ка, вс'а́ка полоса́ је́: чэрво́на, зел'о́на, си́нен'ка. Бр. *ср. также* (в) паски.

[полотно] полотнó *с.* Рд. Ол. Лк. Св. Лх. ВЛ. Зд. Сп. Од. Вв. Бч. Дк. Хв. Гл. Др. Бл. Зм. Ш. Зс. Кч. Гц. Бр. Бз. полотно (из льняной или конопляной пряжи). Робóты богáто кóло полотнá, а онá не цэ́ницца ничóго. Др. *ср.* холст; ◊[~ дотыкальное] дотыкáл'нэ ~ Дк. последний кусок полотна, ткущийся на «концах» (*см.*). Дотыкáл'нэ полотнó, јак прутóк отпадé бы рэдковáтэ. Дк. *ср.* конец дотыкальный; [~ простое] прóстэ ~ Рд. Св. Дк. Зм. Кч. Гц. Бз., прóстоје ~ Вв. Гл. *см.* прощиня. Полотнó ткýт у двá ни́ты — то прóстэ полотнó. Бз. || Бельк. палатнó, пылатнó *ib.* Шат. палатнó *ib.*

[полотняный] полотн'áнај Ор. Бл. 1. полотняный Ор. 2. *см.* портяной Бл. Полотн'áным снујéш и сукнóм тчэ́ш — сукнó вы́ткала с пóртом, по пóрту ткáла. Бл.; 3. предназначающийся для полотна *см.* воротило полотняное, воротильце полотняное || Бельк. палатня́ны *ib. 1.*

[полоть] полóц' *ж.* Гл. *см.* пола. Булá шырóка навóјка в дви полóци. Гл.

[полсть] пóус'т' *ж.* Зм., пóўс'т' Бл., пáут' Гл. *см.* кошлатины. Јак у тебé поўсти́ под кроснимá. — То тáк, брáте, бéрдо рэ́жэ. Бл. Пáут' выметáјут'. Гл. || Бельк. пóўсьць — шерсть, подшерсток у животных. Шат. пільсьць — очески с пылью от шерсти, пóўсьць — шерсть, лезущая из кожи животного.

[полувосьмёрка] пуўосмáчка *ж.* Др. Зм., пыўос'мá Св. бердо на 7 с половиной пасм.

[полудвенадцатка] пуўдвенáццатка *ж.* Гл. бердо на 11 с половиной пасм. Пуўдев'áтка, пуўдвенáццатка — вс'áке бэ́рдо мóжэ бы́т' не рýвно пáсом. Гл.

[полудевятка] пуўдев'áтка *ж.* Гл. Др. Бр., пуўдэв'áтн'а Зд. Сп. бердо на 8 с половиной пасм.

[полудесятка] пуўдес'áтка *ж.* Гл. Зм. Бр., пуўдэс'áтн'а Св. Зд. Сп., поўдэс'áтн'а Зд. бердо на 9 с половиной пасм.

[полуодиннадцатка] пуўоди́ннацатка *ж.* Зм. бердо на 10 с половиной пасм.

[полусемёрка] пуўс'óмка *ж.* Дк. Др. бердо на 6 с половиной пасм.

[полусукно] поўсукнó *с.* Дк. *см.* попорт. Поўсукнó — оснóва портнáја, а утóк — сукнó. Дк.

[полусуконный] поўсукóнныј Ш. полушерстяной. Поўсукóннаја прáжа. Ш.

[полушерстянка] поўшерст'áнка *ж.* Кн. Дн. Дв. сукно, вытканное из основы, состоящей попеременно из шерстяных и нешерстяных нитей, а утка шерстяного, *ср.* половинчик.

[помолотить] помолоти́т' Др. *сов. от* молотить (*см.*).

[помотать] помотáты *сов.* Ол. смотать.

[помыкать] помýкац' Зм., помы́кац' Бр. *сов. от* мыкать (*см.*). Грэб'ýнкој чэ́шут' покýл' помýчут'. Зм.

[помять] пом'áц' Бч. Гл., помн'áц' Бр. *сов. от* мять. 1. *см.* мять 1 Гл. Хы́ба хто хóчэ, то ногáми помн'é тóнко на одзеjáло. Гл.; 2. *см.* мять 2 Бч. Бр. За осéн' потрýт' да помнýт', да жóнки прадýт'. Бр.

[понамыкать] понамы́кац' *сов.* Бр. *см.* намыкать. Понамы́кajут тых мýчок да прадэ́ на вэрэтэнó. Бр.

[понаряд] понарáд *м.* Ор. *см.* наряд. Понарáд, ус'ý збрýjу кросáннаjу называjуц' так. Ор.

[понебич] понéбич *м.* Бр. *см.* небо. На тóм понéбиче висúт' нúт и бéрдо. Бр. || Бельк. панéбнік, панéбніца *ib.*

[поножи] поножы́ *мн.* Ор. Лк. Лх. ВЛ. Сп. Од. Влц. Бч. Дк. Хв. Гл. Бл. Кк. Зм. Ш. Кч. Гц., поножú Ол. Зд. Од. Вв. Зс. Кн. Дн. Дв., поножэ́ Бз., паножú Ор., пуножы́ Св. Од., пуножú Св. часть ткацкого станка (поперечные палки в более примитивном и продольные дощечки — в более совершенном станке). Поножэ́ бывájут з дошчэчóк зрóблены, а бывájут киjé. Бз. *ср.* цепок 3. || Бельк. панажы́, пынажы́ *ib.* Шат. панажэ́ *ib.*

[пообдирать] пообдират Кк. *сов. от* обдирать (*см.*). То пообдирájем л'óн увéс' — останецца кýжэл'. Кк.

[пообивать] пообывáт' Зм. *сов. от* оббивать (*см.*). Пуутырájецца, пообывájем, гдэ jакá костры́нка jе. Зм.

[пообскубывать] пообскýбваты *несов.* Ол. *см.* поскубать 2. Jак облáзыт' вóвна, то, шоб нэ погубы́ла, пообскýбуjут'. Ол.

[попорт] попóрт' *ж.* Св., попортéч *м.* Ол., попортнéк Ол. сукно, в котором основа портяная, а уток шерстяной. А знóвучкэ jак самá оснóва колопн'áна, та ýтóк з вóýны, то попóрт', попóртноjе сукнó. Св. *ср.* половинчик 1, полусукно, сукно попортное.

[попопрясть] попопрáсты *сов.* Сп. *см.* пропрясть. Пáл'цы попопрáдэш, што крóв з ны́х. Сп.

[попопрядывать] Сп. *сов. многокр. от* попопрясть (*см.*). Попопрáдуjеш, шо до кровы́. Сп.

[попрядуха] попрáдуха *ж.* Лк. Од. Бл., попрэ́духа Од., попрáдохэ Ш., попрáдухи *только мн.* Рд. Зд. Сп. Дк. Бл., попрадухе Зд., попрэ́духе Лх. Хд. 1. *см.* пряха Лк. Бл. Ш. Óт прадé попрáдуха хýтко, дóбре, старájецца. Бл.; 2. *см.* попряды 1 Рд. Лх. Зд. Сп. Од. Влц. Дк. Бл. (*мн.*). Поjд'óм на попрáдуху. Од.; 3. *мн. см.* вечорки Рд. Хд. Зд. Вéчером и́ли дн'óм соберýцца, пошлú на попрáдухэ. Зд.

[попряды] пóпрады *только мн.* Лк., пóпради Дв., пóпреды Св., пóпрадки Ол. Дк. Гл. Зм. Кч. Гц. Бр., попрáдки Кн. Дн. Дв., пóпредки Кк. 1. дневные посиделки, на которых прядут Ол. Св. Дк. Гл. Кк. Зм. Кч. Гц. Бр. Кн. Дн. Дв. А дн'óм — пóпрадки; збирájуцца на пóпрадки. Бр. *ср.* попрадуха 2, прядка 3; 2. *см.* вечорки Ол. Лк. Св. Др. Дв. Попрáдухи идýц' на пóпрады. Лк. || Бельк. пóпріткі *ib.* Шат. пóпрадкі *ib.*

[попрясть] попра́сты Зд. Од. *сов. от* прясть (*см.*). Јак попрадэ́ш нидéлу, то кро́в идэ́ с па́л'цэв: просморóгујеш. Зд.

[поразбирать] порозбира́т' *сов.* Зм. *см.* разбирать. Настры́гли да тогды́ порозбира́м. Зм.

[поразводить] пурозвóдыты Св. *сов. от* разводить (*см.*).

[поразскубывать] порозску́бват' *сов.* Зм. *см.* расскубать.

[порваться] порва́цца *сов.* Св. Лх. Дк. Бл. Зм. Бр. порваться. Јак порвéцца, то близна́, трэ́ба зв'аза́ц'. Зм. *ср.* урваться.

[порох] пóрох *м.* Св. *см.* кошлатины.

[порт] пóрт *м.* Ол. Лк. Лх. ВЛ. Хв. Дк. Хв. Гл. Др. Бл. Зм. Зс. Кч. Гц. Бр., пóрт' *ж.* Св., порти́на Лх. ВЛ. Сп. Од., порты́на Од., портни́на Хв. пряжа и ткань из льняного и конопляного волокна. Л'óн — пóрт и так са́мо конопл'а́ноје . . . абы не ва́та, або не сукни́на. Зм. || Бельк. порт — кудель из счесанных пополам шерсти и льна, партні́на — домотканое полотно. Нос. порт 1. посконная и льняная нить, 2. запах от загоревшейся одежды из льняного холста. Шат. порт *ib.*

[портяный] портны́ Др. Зс. Кч., пóртни Бр., портнóј Гл. Бл., портéны Ол., порт'а́ноj Лк., порт'анój Св. ВЛ., пурт'анój Св., портнéн'киј *ум.* Зм. портяной. Портнóје — л'óн и конопли́, то однó. Бл. *Портна́ руба́шка.* Зс. *ср. полотняный 2.* || Бельк. Нос. пóртовый *ib.* Шат. парцяны́ — из льняной ткани, из льна.

[посводить] позвóдиц' Бр. *сов. от* сводить (*см.*).

[посиртухи] посы́ртухи *мн.* Зд. *см.* качёлка 2.

[посконина] плоскуни́на *ж.* Зм. Бр., плоскуни́нка *ум.* Зм. единичная посконь. Убира́јем ужэ́ конопли́, стара́јемса ву́брат' по однэ́ј плоскуни́ни. Зм. || Нос. посконни́на, посконни́нка — посконный холст.

[посконный] плоску́ннэ Бр. Дн., плоскы́ннэ Св., плоски́ннэ Ол., плóскунне Кч., плоскы́нноје Вв. посконный, из поскони (*см. 3*); ◇ [~ ое полотно] ~ полотнó *вд.* из поскони (*см. 3*). Плоску́ннэ полотнó — онó мóцноје; з плóскуни оснóва, а́бо му́чуц' му́чки да розмéшвајуц' плóскуни з л'óном, а утóк мóжэ бы́ц' со л'ну́ и з плóскунеј. Бр.; [~ ое прядиво] ~ э пра́дыво Вв. *см.* посконь 3; [~ ая пряжа] ~ а пра́жа Дн. *см.* посконь 3 || Шат. пласкóнны *ib.*

[посконь] плóскун' *ж.* Ол. Лк. Мк. Св. Лх. Хд. Од. Вв. Влц. Др., плóскон' Гц., плóскуни *мн.* Зд. Дк. Гл. Кк. Зм. Кч. Бр., плоскуни́ Кк., плоскунé Хв., плоскуны́ Лх. Сп., плоскунки́ Св. Лх. Кк., плоскунцы́ Зм. 1. посконь, мужская особь конопли *вд.* Шчэ ја не вы́брала свои́х плóскунеј. Влц. У плоскун'ах наси́н'н'а нема́. Бр. *ср.* конопли первые; 2. волокно из поскони Кк. Плоскуни́ та́кжэ на грэ́бэни, а матки́ ма́ло прадóм. Кк. || Бельк. пысканьні́ *ib. 2.* Нос. посконня́, пóсконни *ib. 1.* Шат. пласкóньне — посконь.

[поскубать] поску́бсты *сов.* Ол. Мк. 1. *см.* скубать 1 Мк. Јe така́ маш́ына, называ́јеца вона́ скуба́рн'а, там вóу́ну поску-

бу́т' и звэ́рчујут' на кудэл'кы́. Мк.; 2. выщипать линяющую шерсть Ол. Јак обла́зыт' во́вна, то трэ́ба поску́бсты. Ол.

[постав] поста́ў *м.* Св. Лх. ВЛ. Хд. Од. Гл. Др. Кк. Зм. Ш. Зс. Кч. Гц. Бр., посто́ў Кч., поста́ўчик *ум.* Гц., постави́ш'ше *с. ув.* Кк. 1. сверток домотканого полотна или сукна Гл. Др. Кк. Зм. Ш. Зс. Кч. Гц. Бр. Јак вы́тком да полотно́ покача́м, так гэ́то поста́ў. Зм. *ср.* сувалок 1, сувой; 2. условная мера длины готовой ткани, а также основы, равная длине наведенной на станок основы Св. Лх. Од. Кк. Каку́ј поста́ў навила́. Од. Ужэ́ уды́н поста́ў вы́ткала. Св. || Нос. поста́в — ткань определенной меры (*ib. 2?*), поста́вчик *ум.*, 2. небольшой ткацкий станок или небольшой меры ткань. Шат. поста́ў.

[постелить] постэлы́ты Рд., постели́ц' Дк. *сов. от* стлать (*см.*). Пло́скун' ужэ́ вы́бралы и постэлы́лы. Рд. *ср.* простлать || Бельк. пасла́ць 2. *ib.* Нос. посла́ць *ib.*

[постланный] посла́нај Од., по́сланај Гц., посла́ны Св. Лх. Од. *см.* стланый. Мочо́ны — бе́лај, тој стэ́луц' — чо́рнај, посла́ны л'о́н. Лх.

[постолы] постолы́ *мн.* Ол. подставки, на которых иногда укрепляются ножки «терницы» (*см.*). Сто́пчики стојéт на постола́х. Ол.

[посукивать] посу́кваты *несов.* Сп. посукивать.

[посукнуть] посукну́ты Од. *сов. см.* сукнуть.

[посучить] посучы́ты Св. *сов. от* сучить (*см.*).

[потак] по́так *м.* Рд. Ол. Лк. Св. Лх. ВЛ. Хд. Зд. Сп. Од. Бз., по́тък Ор. Бч., по́дак Св. 1. простейшее орудие для навивания цевок *вд.* Го́ндэ по́так ста́ры, ш'о цывки́ сука́ли, старосвы́цкај по́так. Таки́је бы́ли ш'ше з ставы́в, стары́је л'у́ди тка́лы тој по́так. Зд. *ср.* сукало; 2. ручная машина для навивания цевок Зд.

[потас] по́тас' *м.* Св. Лх. ВЛ. Хд. Од. Вв. Влц. Бч., по́тас Св. Лх., по́т'ус Рд. Ор. Ол., по́тус Кн., по́тис Лк., по́тъс' Бч., по́тас' *ж.* Зд. Сп., подасо́к *м. ум.* Св. 1. *см.* прясница Ол. Лк. Св. Лх. ВЛ. Хд. Зд. Сп. Од. Вв. Влц. Кн. О́т зробы́ла ја́ кудэ́л'у, прыв'аза́ла до по́тас'а да бу́ду пра́сты. Влц.; 2. *см.* куделище Ор. Ол. Бч. Хо́дыт' на па́ши, затыкнэ́ за по́јас по́т'уса и предэ́. Ол.; 3. *см.* потасёк Рд. Ор. Лх.

[потасёк] потас'о́к *м.* Лх. ВЛ. Од. Вв., потасо́к Св., пот'усо́к Рд., потасо́чок *ум.* Св. часть так называемой немецкой самопрялки, к которой прикрепляется кудель при прядении. Потасо́к до коворо́тки, потасо́к јак лупа́точка, гэт' лопа́тка-потасо́чок. Св. *ср.* потас 3.

[потереть] потэ́рты *сов.* Лк. Лх. Бч. *см.* вытереть.

[потереться] поце́рциса Бр. *сов. страд. от* потереть (*см.*).

[поткать] потка́ц' *сов.* Хв. Гл. Зм. Ш. Бр., потка́ты Сп. Влц., потка́ци Бз., потка́ти Дн. 1. *см.* доткать Хв. Гл. Ш. Бр. Потка́ла ус'о́. Хв.; 2. *см.* перетыкать Сп. Хв. Бл.; ◇ [~ кросна] ~ кро́сна

Сп. Влц. Гл. Зм. Бр. Дн. Бз. *см.* поткать 1. Ужэ́ ја своји́ кро́сна поткáла — бу́л'ш немá. Зм.

[потрепать] потрэпáц' Зм. Бр., потр'апáт' Гц., потрапáты Ор., потрэпáты Зд. *сов. от* трепать (*см.*). || Шат. патрапáць *ib.*

[потрепки] потри́пки *только мн.* Кч. Ш., патро́пки Бл. 1. *см.* отрепы 1 Бл. Кч. Впе́рв трэпáјеш трэпáшкој патро́пки. Бл.; 2. *см.* отрепы 2 Ш. Потри́пки — голо́ўки поткáла такéје плохéје. Ш. || Бельк. патрап'ё, пáтріпья, патрэ́п'я *ib. 1.*

[потретины] путэ́ртыны *только мн.* Св. сукно, вытканное из основы, состоящей попеременно из шерстяных и нешерстяных нитей, и шерстяного утка. А јéсли снујéцца ни́тка во́ўны и ни́тка пурт'анáја, а тчэ́цца самá во́ўна, бу́дэ путэ́ртыны. Св. *ср.* сукно потретиное.

[потыкать] потыкáты *несов.* Сп. *см.* перетыкать. Пojасá потыкáјут не лу́чкоју, а ни́ткáми суканы́ми про́стыми. Сп. || Бельк. патыкáць *ib.*

[потыканный] потыкáнны Зд. вытканный определенным утком.

[потягич] поц'áгич *м.* Ш. *см.* подтягич. || Бельк. нацягавіч 2. *ib.*

[поутираться] пуутырáцца Зм. *сов. от* утираться (*см.*).

[початок] почáток *м.* Сп. *см.* ручайка 1. || Бельк. пачáтак *ib.* Нос. почáток 2. веретено бо́льшего размера, на которое переводят пряжу с малого веретена, называемого ручайкой.

[почесать] почэсáты Св. Лх., почэсáц' Бр. *сов. от* чесать (*см. 3*) *ср.* начесать.

[починок] почы́нок *м.* Рд. Ол. Лк. Св. Лх. Од. Вв. Влц. Бч. Дк. Хв. Гл. Др. Бл. Кк. Зм. Ш. Кч. Гц. Бр., почэ́нак Ор., почэ́нък Ор., пучы́нок Мк. Св., почы́ночэк *ум.* Од. 1. *см.* ручайка 1 Рд. Ол. Шист' почи́нкив напрéла. Ол.; 2. веретено, на которое сматывается пряжа с нескольких — обычно 2—3, реже с большего количества: до 4—5 (Лх. Дк. Бч.), 10 (Св.), 15—20 (Вв.) веретен для просушки Ор. Св. Лх. Од. Вв. Влц. Бч. Дк. Хв. Гл. Бл. Кк. Зм. Ш. Кч. Гц. Бр. Почы́нок — ручáјек двáцац' — п'атнáцац', ско́л'ко вли́зэ. Вв. *ср.* откидач 2, привитник, ручайка 2; 3. вид связки для хранения «вытертого», вытрепанного и вычесанного на гребнях волокна и единица его измерения, равная 20 (Од.), 30 (Лк.) «жменям» (*см.*) Лк. Мк. Лх. Од. Очы́с'т'ат', обыру́т', почэ́шут', то ужэ́ почы́нок. Лх. Пучы́нок, вы́н так сплэ́тэныј, јак бато́н. Мк. || Нос. почи́нок *ib. 2.* Шат. пачы́нак *ib. 2.*

[походушки] походу́шки *ж.* Гц. прялка с днищем.

[поярковый] пojáркова Дн. поярковый, из «поярка» (*см. 1*). Пojáркова прáжа. Дн.; ◇ [~ ая волна] *см.* волна ~ ая.

[поярок] пojáрок *м.* Бл. Бр. Кч. Дн. Дв., пojáрочок *ум.* Бл. Зм., пojáрка *ж.* Зс. 1. *см.* ярка Гл. Зс. Кч. Бр. Дн. Дв. Во́ўна з јагн'á — пojáрок. Пojáрок — то покру́чэна во́ўна. Бр.; 2. ягнята, которые стригутся впервые Бл. Зм. Пojáрочка стры́гла — во́ўна

з поjáрочка. Бл. Поjáрочок — пэ́рвыj раз jак jагн'áточэк стрыгу́т', во́ўночка з поjáрочка, а дру́ги раз — ужэ́ во́ўна з овэ́чки. Зм.

[пояса] поjасы́ *мн.* ВЛ. *см.* била 1.

[правый] пра́ва Зд. Сп. *см.* живой. Крута́jа ны́тка и пра́ва ны́тка. Зд.

[пральник] пра́ник *м.* Ол. Дк. Кк. Зм. Ш. Зс. Кч. Гц. Бр., пра́ничек *ум.* Кк. валек, применяемый для обмолота льна и матерки, а также для выколачивания полотна. Бу́дут ужэ́ би́ц' пра́никами. Дк. *ср.* прач. || Бельк. пра́нік, пра́ньнік, пря́ньнік 2. *ib.* Шат. пра́нік *ib.*

[прас] прас *м.* Лх. ВЛ. вал или два вала в наиболее совершенном станке, по которым спускается вытканное полотно, прежде чем оно навивается на полотняный навой. Што полотно́ прохо́диц', то пра́с называ́jецца, у на́с их два́. Лх. *ср.* сбоины 2.

[прач] прач *м.* Рд. Ор. Ол. Лк. Мк. Св. Лх. Зд. Сп. Од. Вв. Влц., пра́чык *ум.* Од. *см.* пральник. Л'о́н и коно́пл'у бjе́мо прачо́м. Мк.

[прибеленный] прибі́лены *прич.* Лх. слегка отбеленный. Прибі́лены тро́хэ фло́ркуj. Лх.

[прибердиться] прибе́рдыцца *сов.* Вв. *см.* побердиться.

[прибивать] прибива́т' *несов.* Зс. Гц., прыбива́т' Хв., прыбива́ц' Лк., прыбыва́т' ВЛ. Од. прибивать уточину (при тканье ткани — бердом в «набилках» *см.* при тканье поясов — дощечкой (*см. 10*) или рукой. Набі́лками прибива́ли. Гц. Уто́к прибива́jут руко́j. Зс.

[прибиваться] прыбыва́цца Сп., прыбива́цца Др. *несов. страд. от* прибивать (*см.*). Недоси́ка — jак бли́зко прыпу́стиш и не прыбива́jецца. Др.

[прибить] прыбы́т' ВЛ. Зд. *сов. от* прибивать (*см.*).

[приваливать] прыва́ливац' *несов.* Дк. *см.* валить.

[прививать] прывива́ц' Др. *несов. от* привить (*см.*). Де́ржыт' осно́ву на нозе́ и прывива́jе гэ́ту пра́жу. Др.

[прививок] прыви́вак *м.* Бз. веретено, с которого свивают пряжу на другое для просушивания.

[привитник] прывытни́к *м.* Сп. *см.* починок 2. Поста́выт' на ко́мыне то́го прывытника́, коб вы́сох. Сп.

[привить] прыви́ц' *сов.* Дк. присучить нитки пряжи концами друг к другу (например, при наматывании их с нескольких веретен на одно для просушивания). Прыви́ц' в однэ́, ци дви́, ци тры́ руча́jки — бу́де почы́нок. Дк. *ср.* примотать.

[приворотка] при́воротка *ж.* Св., приворо́тка Кч. часть наведенной на станок основы, которая отпускается для тканья с пряжного навоя за один раз. Jак одвэ́рнеш, то при́воротка. Св.

[приматывать] прима́твац' *несов.* Бр. *см.* прививать.

[принитить] прыни́тит' *сов.* Др. Зм. сделать новую петлю нита или к «калоше» (*см. 1*) сделать вторую.

[приничивать] прыни́чвац' Зм. *несов. от* принитить (*см.*).

[припрядать] прыпрада́ты *несов.* Сп. припрядывать (при обрыве нитки). Прыпрада́ју, јак обэрвэ́цца, порвэ́цца ны́тка. Сп.

[пропрясть] пропра́сти Зд. стереть в кровь кожу на пальцах от длительного прядения. Пропра́ла па́л'цы. Зд.

[просесть] просест *ж.* Дк. Кн., просист Ол., проси́с'ц' Бч. Др. Кк. Зм. Бр., просесц Гл. Бл. 1. расстояние на ткацком станке от полотняного навоя до линии предельной близости к берду и кусок полотна, ткущийся на этом участке основы Ол. Дк. Хв. Гл. Бл. Зм. Бр. Просесц, што натка́ў од наво́јки до б'о́рда Хв.; 2. расстояние в ткацком станке от навоя до навоя Гл. Бр. Ци тка́на, ци не тка́на, то просесц. Од наво́јки до наво́јки — то просесц. Бр. Бл. Кн. Дн. От плоха́ја просист' — не ли́зе чо́лник. Бл. || Бельк. прашэ́сць *ib. 2.*

[прост] прост, у прост Зм. *см.* прощыня. У про́ст полотно́, да про́стилки то́нен'ки кужы́л'ны. Зм.

[простик] про́стик *м.* Ш. *см.* прощиня.

[простилать] простила́т' *несов.* Кч., просцила́т' Др. *см.* стлать. Вы́ц'агнеш и просцила́јеш, поле́жэ тро́хэ и тогды́ трэ́ш. Др.

[простлать] просла́ц' *сов.* Хв. Гл. *см.* постлать. На по́плави ву́несла просла́ла, у ко́панцы помы́ла. Хв.

[просто] про́сто *нар.* Дк. Хв. Гл. Др. Бл. Кк. 1. ~ прясть *см.* плоско Бл. О́т јак про́сто напра́ла, што тка́т' невозмо́жно. Бл.; 2. ~ ткать Дк. Хв. Гл. Др. Кк. *см.* ткать ~.

[простой] про́ста Дк. Бл. Зм. Бр. Дв., про́стаја Дк. Хв. Зм. Кн. Дн., проста́ја ВЛ. Бл. Зс. Кч. 1. *см.* живой Дк. Хв. Бл. Зм. Зс. Кч. Кн. Дн. Дв. Одна́ пра́жа крута́ја, а друга́ — про́ста. Та́ в осно́ве до́бра, што крутчэ́јша, а та́ја ужэ́ у утку́ ле́пша, кото́ра просте́јша. Зм.; 2. *см.* портяной ВЛ. Гл. Бл. Проста́ја осно́ва своје́ј рабо́ты, а уто́к — суко́нныј. ВЛ.; 3. простой, примитивный *см.* драпки ~ ые, мотовило ~ ое, набилки ~ ые, нит ~ ой, полотно ~ ое, самопрядка ~ ая, став ~ ой.

[протереть] проце́рци *сов.* Др. Бр., тэ́рты Од. *см.* вытереть.

[проткаться] протка́цца *сов.* Бр. проткаться. Јак ни́тка порве́цца у бэ́рдзи ци у ни́це, то ужэ́ близна́ протчэ́цца. Бр.

[прощиня] прошчын'а́ *ж.* Лх., прошчыне́ Лх. Од.; ◊ у прошчын'у́ Св. Лк. Од., у просцин'у́ Вв. техника тканья, выполняемая на двух ниченках и двух поножах, когда каждая нить утка переплетается с каждой нитью основы под прямым углом. У прошчын'у́ — то на два́ цэпки́. Лх. *ср.* полотно простое, (в) прост, простик, (в два) ципки.

[пруг] пруг *м.* Лк. Св. Лх. ВЛ. Зд. Сп. Од. Хв. Гл. Др. Бл. Зм. Зс. Бр. *см.* берег. Пру́г на бока́х, пру́г, мы ка́жум, где кра́ј, та́к, јак у кра́му, у усе́ј матéрии о́н жэ ш пру́г. Бр. || Нос. пруг 1. *ib.*, 2. рубец при шитье.

[пруги] пругы́ *мн.* Од. Вв., пру́ги Зд., пру́ги́ Гл. Бр., Бз. пруга́ Кн. Дн. планка или две вставляющиеся друг в друга или

перекрещивающиеся планки с гвоздиками на концах, для закрепления кромок ткани при тканье. Пруги́ на о́христ. Бр. *ср.* распоры 1, шпаруты, шпули || Бельк. пругі́ *ib.* Шат. пруге́ *ib.*

[прутик] пру́т *м.* Св., прутóк Зд. Сп. Дк. Хв. Др. Бл. Зм. Ш. Зс. Кч. Бз., пру́тык Св., прутки́ *мн.* Кн. Дн. Дв., прутóчэк Гл. Кк. Зм. Ш. Бр. Бз., прутóчок Хв. Гл. Гц. Бр., прутóчек Ш., прутóчик Ш. 1. *см.* хлудец 1 Зд. Сп. Дк. Хв. Гл. Бл. Кк. Зм. Ш. Зс. Кч. Гл. Бр. Бз. У на́с с прутка́мы чоўнокы́, бэз прутка́ ж цы́вка нэ покача́јецца. Сп.; 2. *см.* цепок 1 Хв. Бл. Др. Зс. Бз. Прутки́ заса́жвајуцца в кобы́лки. Др.; 3. *см.* ключик 2 Бч. Хв. Гл. Ш. Зс. Кч. Гц. Бр. Кн. Дн. Дв. Прутóк бэрэ́ ны́ткы на воротыло. Бч.; 4. *см.* пересмыч Ш. Зс. Гц. Кн. Дн. Дв. прутки; 5. *см.* третьяк Дк.; 6. *см.* дубцы Св. Заткну́ў пру́тыка обра́тно, посчыта́ў и заткну́ў — на сэмна́дцат пру́тыкоў. Св.; [~ дотыкальный] дотыка́л'ны ~ Дк. *см.* дотыкачи; [~ затыкальный] затыка́л'ны ~ Дк. Бл. Кк. Гц. Бр. *см.* затыкачи || Бельк. прутóк 2. *ib. 1.* Шат. прутóк *ib. 3.*

[прядение] прады́н'не *с.* Зд. Сп., пр'ады́н'не Лк. 1. *см.* прядиво 1. У мэнэ́ ж прады́н'н'а пра́сты, колы́ ж мы јегó напрадэ́м. Сп.; 2. *см.* пряжа 1 Лк. Пра́дыво — то, шо готóво к пр'а́же, а пр'ады́н'не — то, шо посл'а́ пр'ажи. Лк.

[прядивный] пра́дивны Бр. из «прядива» (*см. 1*). Тре́т'у ни́тку пра́дива, пра́дивну пуска́је, да та́к и снујé. Бр.

[прядиво] пра́диво *с.* Бч. Гл. Др. Бл. Зм. Бр., прэ́дыво Св. Лх. Хд. Од. Вв., пра́дыво Лк. ВЛ. Вв. Бр. Др., прја́дево Дн. Дв., прадúво Кч. Гц., пр'а́дзиво Зс., пра́дево Кн., пр'а́дыво Рд., пре́дыво Ол., прэ́дово Ор. 1. льняное и конопляное волокно, годное для прядения после мятья, трепания и обдирания Ор. Лк. Св. Лх. ВЛ. Хд. Од. Дк. Гл. Др. Бл. Зс. Бр. Кн. Дн. Дв. Пра́диво — то онó волокнó, сама́ по собú вóўна. Вэ́л'ми вýсох л'óн, нема́ пра́дива, одна́ костра́. Бр. Пра́диво ужэ́ те́ртэ, што плóскуни, маткú, л'óн. Отрúпыны трэ́пачкој трэ́плэмо в сы́н'ах — плóхшэ пре́дыво. Ол. Пра́диво пóсле те́рницы, потрэ́плеш, обдере́ш л'óн — то ужэ́ пра́диво ободра́тоје называ́јецца. Бл. *ср.* волокно, лён 3, прядение 1; 2. *см.* обдирки 1 Бч. На грэ́бэн' клóчча здира́јуцца, остаје́цца пра́диво. Бч.; 3. *см.* конопля 3 Ол. Вв. Зм. Кч. Гц. Пóрт: л'óн и пра́диво. Л'óн — л'óн, пра́диво — маткú и плóскуни. Зм.; 4. *см.* конопля 4 Рд. Кк. Пра́диво попраде́ш ужэ́ и тоје́ пра́диво и пра́жа ка́жут'; по бýл'шэј ча́сти конопл'а́ного пра́дива напра́ла, пра́жа — л'н'а́ного. Кк. *ср. также* пряжа 1; 5. культуры, дающие волокно Др. Бр. У мэне́ бога́то пра́дива, бога́то насúјала пра́дива. Бр. Пра́диво, јогó убира́јеш, помолóтиш ци мóчиш в рэцэ́, ци мóжно та́к сла́т'. Др.; ◇ [~ живое] жывэ́ ~ Бр. немоченая и нестланая конопля. Л'óн трэ́плуц', а конопли́ и маткú и плóскун' жывэ́ пра́дыво мнýц' в нога́х. Бр. || Бельк. пра́дзіва — пряжа. Нос. пря́дзиво 1. прядение, 2. *ib. 1.* Шат. пра́дзіва — прядение.

[прядка] пр'áдка *ж.* Мк. ВЛ. Вл. Гл., прáдка Рд. Мк. Гл. Кч. Кн., прéдка Ор. Лх. Од., прéдка Ол., прéтка Од., прéдочка *ум.* Св.; прáдки *только мн.* Вв. 1. *см.* пряха Рд. Ор. Ол. Мк. Св. Од. Гл. Кч. Кн. Јак хорóша прáдка, так онá посýкне. Гл.; 2. *см.* самопрядка Св. Лх. ВЛ. Од. Вв. Прадэ́мо на прéдци. Лх.; 3. *только мн. см.* попряды 1 Вв. Пойдý на прáдки. Вв.

[пряжа] прáжа *ж.* Св. ВЛ. Зд. Сп. Од. Бч. Дк. Др. Бл. Зм. Ш. Кч. Бр. Кн. Дн. Дв., пр'áжа Рд. Лк. Зс. Гц., прéжа Ол., прэ́жа Лх. Св. Од. 1. пряжа *вд. кроме Лк. Зс. Дн. Дв.* Јак прадýт, то кáжут — јакá тóнка прáжа, тóнко прадзеш, а другáја крута такá прáжа. Бр. *ср.* выпряд, прядение 2, *ср. также* прядиво 4; 2. прядение Лк. Зс. Кч. Гц. Кн. Дн. Дв. Прáдыво — тó, шо готóво к пр'áже, а прадын'не — тó, шо посл'á пр'áжи прадын'не. Лк. || Бельк. прáжа, пря́жа 1. *ib. 1.* Шат. прáжа *ib. 1.*

[пряжный] *см.* воротило пряжное, навойка пряжная.

[прясница] прáсница *ж.* Гл. Бл. Кк. Ш. Кч. Гц. Бр. Кн. Дн. Дв., пр'áсница Зс. Бр. Дв., прáслица Бр. прялка, орудие, к которому прикрепляется волокно при прядении на веретене и на самопрялке без «потаська» (*см.*). Áле у нáс мáло прáлы на самопрáдки — с прáсницы. Гл. *ср.* потас 1 || Бельк. прáсьніца, прáсьліца, пря́сьліца *ib.* Шат. прáсьліца *ib.*

[прясть] прáсты *несов.* Рд. Ол. Лк. Зд. Сп. Од. Влц., прáсти Гл. Кн. Дн. Дв., прéсти Ор. Ол., пр'áсты Мк., прáс'ц' Ш. прясть *вд.* От зробы́ла ја кудэ́л'у, прыв'азáла до пóтас'а да бýду прáсты. Влц.; ◊ [~ вал] ~ вáл Рд. Ол. Мк. Зм. Бз. *см.* валить вал. Из-пуд трэ́пачкы прадэ́м вáл, тчэ́мо мишкы́. Рд. || Шат. прáсьці *ib.*

[пряха] прáха *ж.* Бч. Ш. Дв., прáлја Хв., прáл'а Бз., прáжница Зс., прадыл'ница Сп. пряха. Хорóша прáлја, дóбрэ прадé. Хв. *ср.* попрядуха 1, прядка 1. || Бельк. пря́ха 1, пря́льля *ib.*, пря́ха 2. самопрялка. Шат. прáльля *ib.*

[птички] пташкú *только мн.* Св. Бч., птúчки, птúцки Дк. птички, вид узора.

[пук] пук *м.* Бл. Кк., пучóк Лк. Рд. Св. Лх. ВЛ. Хд. Зд. Сп. Од. Бч. Др. Кк. Гц. Бр. сноп льна и конопли (обычно после просушивания и после обмолота семян). Јак вы́сохне, то у снопкú в'áжэм такú, áле зовéцца пучóк и л'óн и маткú и плóскуни — ус'ó пучкú. Сп. || Бельк. пук *ib.* Шат. пук *ib.*

[пух] пýх *м.* Вв. Дк. Зм. Кч. Гц., пушóк *ум.* Сп. Дк., пýхлик Дв. *см.* кошлатины. Тúсно у бéрди булó, пýху нагнáло. Кч.

[пылиться] пулúцца *несов.* Бл. *см.* курить. Зацвúў л'óн, а на огурцы́ — горáт, а на деды́, на конóпли — ужэ пул'áцца — такóј бы дымóк. Бл.

[пыль] пы́л *м.* Св. Од. Кн. Дн., пы́л Св. Зд., пэ́л Др. *см.* кошлатины. Бэ́рдо мшы́ц' да и пáдаје пы́л на зэ́мн'у. Зд.

[пяла] п'јáла *мн.* Гл. Кк., п'јáл'ца *ум.* Кк. 1. *см.* била 1 Гл.; 2. *см.* вои 1 Кк.

[пятнадцатка] п'атнáццатка *ж.* Ш., патнáцатка Хв., п'атнáд-

цатка Кч., патна́ццатка Бр. бердо, рассчитанное на 15 пасм основы. Са́мо ме́ншэ — с'о́мка, а са́мо бо́лшэ — п'атна́дцатка. Кч.

[разбирать] розбыра́ты *несов.* Лх., Зд., розбира́ти Дк. Гл. *см.* скубать 1.

[развитухи] розвиту́хи *только мн.* Бз. *см.* мотовило 1.

[разводить] розводы́ты *несов.* Рд., розво́дыты Св. *см.* скубать 1. До скуба́рни во́ўну розво́дымо в рука́х. Рд.

[раздельники] разде́л'ники *мн.* Зс. часть ткацкого станка — колодочки с дырочками, через которые продеваются шнурки от «поножей» (*см.*) — дощечек (чтобы поножи не съезжали в одно место).

[разматывать] разма́тыват' *несов.* Бл. Зм. разматывать. А гэ́то мотови́ло — мо́тка разма́тыват'. Зм.

[размотать] размота́т' *сов.* Кк. Ш. размотать.

[размыкиваться] разму́квацца *несов.* Бр. подвергаться расчесыванию для образования мычки. Му́чка отпра́двајецца, кло́к — то́, што оста́лос' на грэбэни́, обра́тно чэ́шэмо грэбл'у́нкој, кло́к разму́квајецца, зно́ў праду́ц'. Бр.

[ральца] ра́л'ца *только мн.* *см.* вилки 1. Ра́л'ца называ́јецца, кото́рије шпу́ли дэржа́ц', там заклада́јецца шпу́л'а и прадэ́цца. Мг.

[рамена] ра́мена *мн.* Бл. вид узора.

[распорки] ро́спырки *мн.* Ол. Лк., роспирки Зс. *см.* била 1.

[распоры] ро́спирка *ж.* Бр., ро́спырка Ор., распо́ры *мн.* Ор., ро́спырки Ол. 1. *см.* пруги Ор. Ол. Бр.; 2. *см.* била 1.

[распрядываться] распра́дывацца *несов.* Др. раскручиваться (о пряже). Распра́дывајецца кото́ра пло́ска пра́жа, а крута́ја — што хо́ш ро́би. Др.

[расскубать] розскуба́ты Св., розску́бати Зм., розску́бат' Гл. *сов. от* скубать (*см. 1*).

[рассновочки] розсну́вочки *мн.* Дк. небольшие полосы цветной осно́вной пряжи при сновании. Одна́ кра́снаја ло́жка, друга́ја си́н'аја ло́жка и жо́ўта; јак не хвата́јe ло́жок, не хо́чэш ходи́ти по селу́, то клубо́чком, јак неве́л'ке розсну́вочки. Дк.

[рассошки] ра́сошки *мн.* Ол., россо́шкы Св., россы́шки Св., розсышкэ́ Лх. 1. *см.* сохи 2 Лх. Св. Шчэ ху́жэј за ста́ва статы́вкы на россо́шках. Св.; 2. ножки терницы в виде деревянных развилок Ол. Тэ́рници ра́нишы були́ на ра́сошках. Ол.

[расстилать] ростила́т' *несов.* Бч., розстыла́ты Од. *см.* стлать. Ростила́јут на стэ́лишчэ. Бч.

[растыкать] розтыка́ты *несов.* Ол., розтыка́ц' Дк. пускать при тканье в качестве цветной или дополнительной при «выйме» (*см.*) основной нити. Пасамэ́нныкы тка́лы, а ку́пчым розтыка́лы. Ол.

[расчёсывать] росчы́сваты *несов.* Од., росчэ́свац', розчэ́сват' Бр. расчесывать. 1. *см.* чесать 5 Бр. Робы́ла куде́л'у моја́ хоз'а́јка, застрыка́ла грэ́бен'а у сло́н, бэрэ́ жмэ́н'у л'о́ну и роз-

чэсује грэб'ýнкој. Бр.; 2. *см.* чесать 6 Бр. Крóсна грэбл'ýнкоју росчэсвајуц', штоб рóвныје бы́ли. Бр.; 3. *см.* чесать 1, 2, 4 Од.

[расшпулить] розшпули́ц' *сов.* Гл. *см.* отшпулить.

[рвать] рва́ты *несов.* Рд. Ол. Лк. Мк. Од. Вв., рва́ц' Бр. 1. *см.* брать 1 Мк. Бр. Вжэ́ идэ́мо мы л'ну рва́ты. Мк. Плóскуни по однóј берýм, по конóл'ах трэ́ба шукат', а л'óн и матки́ так рвóм жмéнеју. Бр.; 2. *см.* брать 2 Лх. Рвýд' плóскуни. Лх.; 3. *см.* брать 3 Рд. Лк. Мк. Лх. Вв. Бр. Идэ́м конопли́ рва́ты. Мк.

[рваться] рва́цца *несов.* Зд. Бз. рваться.

[репа] ри́па *ж.* Ор. Ол. деталь самопрялки, соединяющая всю верхнюю часть ее с подставкой. Кужи́лка вклада́эцц'а в стулэ́ц, а в стул'ци́ ри́па. Ол. *ср.* чашка 3.

[рожки] рýжки *мн.* Зм. Кч. *см.* вилки 1.

[рожон] рожóн *м.* Лк., ружнó *с.* Ол. дощечки, применяемые при браной технике, чтобы нитки основы, набранные для узора, не опадали и не путались, *ср.* дубцы.

[рубежоватый] рубэжова́ты Вв., руби́жный Сп. *см.* гудроватый. Когда́ руби́жноје полотнó, онó не прыбива́јецца. Сп.

[рубель] рубéл' *м.* Гц., рýбас Ол. рубель, валек с ребристой нижней поверхностью и ручкой на одном конце, которым катают полотно, навернутое на скалку. Кача́лка одна́ крýглен'каја, а друга́ја с зýбами — рубéл'. Гц. *ср.* качалка 1.

[рубить] руби́ц' *несов.* Зм. подрубать край полотна.

[руда] руда́ *ж.* Зд. Зм. красящее вещество, содержащееся в льняном волокне, суровой пряже и полотне; устраняется мочением и белением. Трóхи бéлим да побјýм, а потóм з золóју штóбы помóкло дн'óў два́, штóбы з негó то жóўтоје вы́шло — руда́. Зм. || Бельк. руда́ — грязь на теле, в избе. Нос. руда́ 1. грязь, нечистота на теле, 2. чернота от пота, 3. кровь.

[рудой] рудэ́ Св. Вв. Бр., рудóје Св. Лх. ВЛ. Зд. Од. Вв., рудэ́е Влц. Бч. суровый, небеленый (о полотне и пряже). Рудóје полотнó, руда́ја пра́жа. Од. *ср.* суровый, сырой, *ср. также* сыровина.

[руно] руно́ *с.* Лк. Лх. ВЛ. Зд. Сп. Од. Вв. Влц. Дк. Хв. Гл. Др. Бл. Кк. Зм. Бр. Дн. Дв., рýно Рд. Ол. Мк. Св. Зс. Кч., рунцэ́ *ум.* Гл. Кк. 1. шерсть с одной овцы *вд. кроме Лк. Зс. Кн.* З однэ́ј овэ́чки — однэ́ руно́, јак острыжэ́ш, она́ — вóўна — не розпада́јецца — то руно́. Сп. Кк.; 2. шерсть с ягнят и молодых овец Лк. Руно́ з молоды́х овéчок, а вóвна — со ста́рых. Лк.; 3. шерсть весенней стрижки Кн.; 4. остатки старой шерсти на овцах Зс. || Нос. рýно *ib. 1.* Шат. рунцó *ib. 1.*

[ручайка] руча́јка *ж.* Лк. Мк. Лх. Зд. Сп. Од. Вв. Влц. Бч. Дк. Хв. Гл. Др. Бл. Кк. Зм. Ш. Кч. Гц. Бр., ручэ́јка Св. Лх. Влц., руча́јечка *ум.* Хв. 1. веретено, целиком заполненное напряденными на него нитками, *вд. кроме Лк. Зд.* Руча́јку, руча́јечку напра́ла и отки́нула. Хв. *ср.* одноручка, откидач 1, початок, починок 1, привитник, ручка 1; 2. *см.* починок 2 Зд.

А звыва́јем двэ одно́ручки, называ́јем руча́јка. Зд.; 3. единица измерения «вытертого» и вытрепанного волокна, равная 6—9 жменям Лк. Одна́ руча́јка — повы́сма. Лк. || Бельк. руча́јка *ib. 1.* Нос. руча́йка, руча́ечка *ум. ib. 1.* Шат. руча́йка, руча́ечка *ум.* мера льняного и конопляного волокна — одна горсть.

[ручка] ру́чка *ж.* Св. Хд. Зд. Од. Вв. 1. *см.* ручайка 1 Од. Вв. Ру́чку отки́нула. Од. Напрэ́ла чтэ́ры ру́чки чы три́. Вв.; 2. *см.* жменя 1 Св. Хд. Три́ ручки́ јак звје́жэш, то зова́цца ку́чка. Хд.; 3. *см.* жменя 3 Св. Зд. Јак трэ́мо — то ру́чка, а трэ́племо — то повы́смо. Зд. || Нос. руцня́ — горсть вытрепанной и очищенной пеньки; руцэ́нька *ум.* — горстка очищенного и очесанного льна.

[ручки] ру́чкы *мн.* Ол. Сп., ручки́ Св., ру́чки Ш., ручке́ Св. 1. *см.* занозы Ол. Св. Сп. Ру́чкы то в ставо́вы. Сп.; 2. *см.* вилочник Ол. Ш. В ри́пи дви ру́чкы вклада́јуцц'а. Ол.

[рядки] ры́тки *только мн.* Св. Лх. Зд. Сп. Од. Вв. Бч., рэ́дкы Св., ри́тки Од. приспособление в виде деревянной рамки с зубцами для равномерного навивания нитей основы на пряжный навой. Трэ́ба разложы́ты на ры́тки по двы́ ны́тки, по тры́. Сп.

[ряднина] радны́на *ж.* Св., радовы́на Мг. грубый холст. Пра́жа ус'а́кого ви́ду је: то́нка идэ́ на полотно́, гру́бша идэ́ на радовы́ну. Мг. *ср.* осмыковое, отрепленое, рядняное полотно. || Бельк. рядні́на *ib.* Шат. радно́ *ib.*

[рядняный] радн'а́ны Зд., радн э́ныј Св.: ◇1. ~ а Зд., ~ аја Сп. пра́жа/нытка *см.* вал 1 *вд.*; 2. ~ э полотно Зд. *см.* ряднина Зд. Са́моје то́ўстоје полотно́ радн'а́пэ Зд.; 3. предназначающийся для «ряднины» (*см.*) *см.* бердо ~ ое, воротило ~ ое, набилки ~ ые, нит ~ || Шат. радня́ны — сделанный из «радна» — холста худшего качества.

[рядовой] радово́је Зм., радовэ́је Гц., радовэ́ Кч., радно́је Дк. 1. ткань, вытканная «в ряды» (*см.*). Радно́је, кото́рэ в чэты́рэ ниты́ и скатерти́ и рушники́ и постилки́ в радно́је. Дк. *ср. также* чиноватина; 2. предназначающийся для тканья «в ряды» (*см.*) *см.* нит ~ || Нос. рядный *ib.*

[ряды]: ◇ у рады́ Ор. Хв. Гл. Кк. Зм. Ш. Бр., у р'ады́ Гц., радови́ны Ш., в (у) радо́чки Сп. разновидность техники саржевого переплетения (диагональ). Сукно́ и про́стилки у рады́. Бр. Зм. *ср.* (у) чиноватину; [в чиноватные ряды] *см.* (в) чиноватные ряды; [~ кожушковые] кожушко́выје ~ Лк. *см.* кожушок.

[самопрядка] самопра́дка *ж.* Од. Дк. Хв. Гл. Др. Бл. Кк. Зм. Кч. Ш. Бр., самопр'а́дка Зс. Гц., санопра́дка Кк. Ш., санапра́дка Зм., самопра́да Бр., самопра́лочка *ум.* Зм. самопрялка. Свекру́ха ка́жэ, што и у јеј ма́тери була́ самопра́дка и у мојеј ма́тери и бабу́ пра́ли; јак ја́ зна́ју, самопра́дки то ста́рыје-ста́рыје. Зм. *ср.* коловоротка, прядка 2. || Бельк. самапра́дка, сымыпря́тка, сынынра́дка, сынынря́тка *ib.* Шат. самопра́дка *ib.*

[саморобка] саморо́пка *ж.* Лк. домотканое сукно.

[сбоины] збóины *мн.* Од. Вв., сбóины Др., збúвач *м.* Ол., збóјач Ол., збóичи Бз. 1. *см.* била 1 Ол. Од. Др.; 2. *см.* прас Вв. Збóины — јак идэ́ полотнó. Вв.

[свалить] звалúты Хд. Зд., звалúти Гл. Дн. *сов. от* валить (*см.*). Звалúла сукнó тóўстэ, јак вáл. Хд.

[свивать] звывáты Св. Лх. Од. Вв. Бч., звивáци Бз., свывáт' Бч. *несов. от* вить (*см.*). Нитки́ звивáјут у клубóк. Бз.

[свить] звиц' *сов.* Дк. свить.

[сводить] звóдыты Ол. Лх. Хд. *см.* собирать. Отстајé л'óн, вжэ́ вы́лижев, трэ́ба звóдыты. Ол. Трэ́ба л'óн, конопэ́л'ки звóдыты, бо ужэ́ улэ́жыў. Лх.

[связок] зв'áзок *м.* Дк. Гл. Зм., звјéзок Лх. Хд., з'јáзок Др., сув'áзок Зд., зв'áзочки *ум.* Гл. связка (от 15 до 80 «жмень» (*см.*): от 20 до 40 — Др., 60 — Лх. Зд., до 60 — Хд., 80 — Гл., 15—20 конопли и 40 льна Зм.) «вытертого» и вытрепанного волокна при его хранении. Сув'áзок — то пуўкопы́ — три́цат' повы́сом. Зд. *ср. также* вязка.

[сгорточек] згóрточэк *м.* Зм. количество льна. Згóрточэк — тры жмэ́н'ки. Згóрточки порóбим, а матки́—жмэ́н'ками и плóскуни. Зм.

[сгребный]: ◇[~ ое полотно] зри́бнэ полотнó Ол., зрэ́бнэ полотнó Бз. *см.* обдирки 3. Плоски́ннэ зри́бнэ полотнó. Ол. *ср. также* обдирковый.

[сгребье] зри́бы *с. собир.* Ол. *см.* обдирки 3. Л'óну напрéла на л'анны́ци, прéдыва — на зри́бы. Ол. || Шат. зрэ́б'е — третий, худший сорт льняного волокна.

[сдваивать] здвóјуваты *несов.* Ол. Св. тростить (*см. 1*) в две нити. З двух здвóјујемо — здвóјены нытки́. Св.

[сдвоить] здвоји́ты *сов.* Ол. Св. Сп., здвóјиты Зд., здвóјеты Лх. «стростить» (*см.*) в две нити. Здвоји́ла, а не сукáла. Св.

[седло] седлó *с.* Хв. *см.* днище. Што седáц' — седлó. Хв. || Шат. сядлó *ib.*

[семёрка] с'óмка *ж.* Дк. Гл. Др. Кч., семáчка Зм. Бр., сэмáчка Лх. ВЛ. Бч., с'омáчка Бр., семáха Кн. Бн. Дв., с'óмаха Гц., семýха Ш., сэмýха Бл. Кк., с'омáка Зс., сед'мóўка Хв. бердо, рассчитанное на 7 пасм основы. С'óмка — стары́нныје рушнички́ у сéм' пáсом. Дк. Семýха — кужэ́л'ныје берда. Ш. *ср.* семипасница. || Бельк. сямýха 1. *ib.*

[семипасница] семипáсница *ж.* Од. Вв. *см.* семёрка.

[серединки] сэрэдынки́ *только мн.* Лх., сэрэды́нке Од., серэди́нки Зм. см. осерёдки.

[сечаники]: ◇ у сичанике ВЛ. переплетение, узор. У сичанике — то пáрочка, двé, тры́, пјéт', а у ни́т, јак у прошчын'ý. ВЛ.

[скакун] скакýн *м.* Лк. *см.* лущик.

[скарач] скарáч *м.* Лх. Од. *см.* тряпкач. Ссучэ́ты концэ́ на скарачы́ у две сталки́. Лх.

[скачать] скачáц' *сов.* Гл. Бл. Кк. Зм. Бр. скатать готовую

штуку полотна, сукна в трубку. Já ужэ́ свой кро́сна ко́нчыла ткáт', одры́зала, вýбелила, у постáў скачáла и усé. Зм. *ср.* укачать.

[скачивать] скáчвац' Др., скáчивац' Ш. *несов. от* скачать (*см.*).

[скринечки]: ◇ у скрин'учкú Ор. вид узора.

[скринки]: ◇ у скрынкú Ор. вид узора. У дры́бнэ скрынкú, у велúки скрынкú. Ор.

[скрутех] скрýтех *м.* Св., скрýт'ах Св. *см.* сукрутни. Скрýтехоў натыкáла. Св. *ср. также* мозолик, узлик.

[скубание] скубáн'не *с.* Лк. расщипывание (шерсти). Скубáн'не вóвны. Лк.

[скубарня] скубáрн'а *ж.* Рд. Мк., скубáл'н'а Ол. *см.* волночёска 1. До скубáрни вóўну розвóдимо в рукáх. Рд.

[скубать] скýбсты *несов.* Ол. Лк. Св., скубтú Кч. Кн. Дн., скýбци Зс. Бр., скубсти Дв., скýбти Гц. 1. расщипывать шерсть (руками или щеткой) Ол. Лк. Св. Зс. Кч. Гц. Бр. Кн. Дн. Дв. Вóўну стры́жут', скубýт'; почэ́шут и на кудэ́л'кы. Св. *ср.* драть, перебирать, разводить, разбирать; 2. тянуть, щипать волокно при прядении Сп. Гл. На пóтасы сыды́ш, да прáдэш, кудэ́ла прыв'áзана, скýбэш. Сп.; 3. вырывать лен из земли Кк. Под рýку скубóм. Кк. || Шат. скýбаць, скýбці 2. обрывать шерсть, волосы.

[скут] скут *м.* Св. Кн. Дн. Дв. кусок полотна в несколько «губ» (*см. 3*), на которые по окончании тканья разрезается вся штука полотна для удобства дальнейшей обработки. || Бельк. шкýцік — небольшой кусок материи.

[слончик] слы́н'чык *м.* Од. *см.* столик. || Бельк. слон, слонéц, слóніц, слóнчык — небольшая табуретка.

[служка] слýжка *ж.* Сп. приспособление для установки веретен с пряжей во время просушивания.

[слямчиться] зл'áмчыцца *сов.* Бр., зл'ам'цовáцца Гц. сваляться (о шерсти на овце). Зл'áмчылас' вóўна — скрýцицца в л'áмец. Бр.

[сматывать] змóтваты Зд. Од., змáтвац' Др., смáтываты Хд. *несов. от* смотать (*см.*). Выjмý змóтвуjемо в клубóк, крóхэ змотájемо и на цы́вку и тчэ́мо jéjу. Зд.

[смокотать] смокотáты *несов.* Рд., смэкотáты Лк. слюнить, смачивать нитку слюной (при прядении). Прадý — смокочý, спáтон'кы хочý. Рд. || Бельк. смыктáць — сосать, пить.

[сморжки] сморжкы́ *мн.* Сп. *см.* сукрутни. Крутájа ны́тка, пэрэкрýчэнаjа прáжа, збырájуцца сморжкы́. Сп.

[смотать] змотáты *сов.* Ол. Зд., змотáц' Хв. Гл. Др. Бл. Бр. смотать. Нúтку вы́прала и змотáла, зашпулúла, отшпулúла. Др. Три ручájки зматáнэ на однóм верэценé. Ш. || Нос. смотáць 1. *ib.*

[смыкать] змýкат' *сов.* Бр., смýкат' Бр. *см.* намыкать. Мýчку змýчим на грэ́бени. Бр.

[снасть] снас'ц' *ж.* Сп. Дк. Хв., снас'ц' до крос'óн Хд. Бч. *см.* наряд. Ужэ́ вы́ткала крóсна, ужэ́ оддаjý снáс'ц'. Дк.

[снитить] зни́ціц' *сов.* Кк., знити́т' Зм. *см.* нанитить. Ни́т знити́ла у де́с'ат', у де́ват' па́сом. Зм.

[сновальница] снова́л'ница *ж.* Лк. Ш., снува́лночка *ум.* Св. сновальщица Лк. Св. Ш. Ох, моjа́ снува́лночка, дыты́на ма́ла. Св. *ср.* сноваха, сновачка 1; ◇[дощечка-~] до́шчэчка-~ Ш. *см.* ложка.

[снование] снува́н'не *с.* Рд. Св., снова́н'не Рд., снова́не Бз. снование. Пры снова́ни клубки́ воро́чали дзе́ци, коб ни́тки ни рвали́са. Бз.

[сновать] снова́ты Ор. Ол. Лк. Лх. Хд. Зд. Сп. Од., снува́ты Св., снова́ц' ВЛ. Дк. Хв. Др. Бл. Кч. Кк. Зс. Бр. Бз., снова́ти Кн. Дн. Дв. снова́ть, приготовлять основу для тканья. Во́т снуjе́ш то́нку пра́жу. Сп.; ◇[~ (кросна)] ~ кро́сна Ор. Ол. Лк. Св. Лх. ВЛ. Хд. Зд. Сп. Од. Хв. Др. Кч. Зс. Кн. Дн. Дв. Бз. *см.* сновать. Снуjо́м кро́сна на сце́нке. Хв. Крос'о́н jешчо́ свои́х не снова́ла. Хд. || Бельк. снува́ць, снывацъ *ib.* Нос. снува́ць 1. *ib.*

[сноваться] снова́цца Св. ВЛ. Зд. Сп. Вв. Бр. *несов. страд. от* сновать (*см.*). Хаj снуjе́цца и на уто́к остаjе́цца! (пожелание снующей) Вв.

[сноваха] снова́ха *ж.* Бч. *см.* сновальница 1.

[сновачка] снова́чка *ж.* ВЛ. Вв. Бч. Бл., снова́шка Зм. 1. *см.* сновальница 1 Бч.; 2. *см.* ложка ВЛ. Вв. Бл. Зм. Снуjу́ снова́чкоj. Бл.

[сновки] сну́вки *мн.* Дв., снувкы́ Ол. *см.* колки. Снувкы́ на стини́ и в сэрэды́ни бува́jе и снару́жи [избы]. Ол.

[сновница] сны́вныца *ж.* Лх. Хд. Вв. Бч., сни́вниц'а Лк., сни́вница Св., сны́ўныца ВЛ., сно́ўныц'а Рд., сно́ўница Бз., сну́ўница Хв. Гл., сно́ўница *мн.* Сп., сно́ўницы Хв. Гл., сни́вницы Ор. Св., сну́ўницы Зд., сну́ўницы Гл. 1. рамочная сновалка Св. Лх. ВЛ. Бч. Гл. Бз. Мы́ на сцене́ не снова́л'и, была́ зро́блена сну́ўница на ну́жках *ср.* основница 1; 2. планки с колышками, прибиваемые к стене для снования Рд. Св. ВЛ. Бч. Хв. Сну́ўница на сцене́ прыби́таjа. Хв.; 3. *см.* млынок 1 Бч. || Бельк. снува́льня *ib.* Шат. снава́лкі, сно́ўніцы *ib.*

[снозы] сно́зы *мн.* Кч., сли́зка *ед.*, сл'узкэ́ *мн.* Ор. *см.* занозы. Ве́р'хн'аjа, ни́жн'аjа на́билки вис'а́т на шнурка́х и сно́зах, по ни́х надева́jеца на ки́j ката́лки. Кч.

[сноп] сноп *м.* ВЛ. Хв. Гл. Кк. Гч. Гц. Бр., сны́ш Вв., снопо́к Дк. Кк. Зм. Ш. Кч. Гц. Бр., снопо́чэк *ум.* Ш. Бр. сноп, вязка льна или конопли в 2—6 «жмень» (*см.*) (при уборке). У сно́п та́к тры жме́ни и та́к тры — навкрэ́ст и в'аза́ли, ставл'а́ли на по́ли, они́ так со́хли. Гл.

[снуйка] сну́jка *ж.* Кк. *см.* ложка.

[собачки] соба́чки *мн.* Хв. Зм. Гц. *см.* коромысла. Соба́чки — у нитý соба́чки, у четыро́х нито́х. Хв. || Бельк. соба́чкі 2. при-

способление в ткацком станке, которое держит набилки на нужной высоте; сыбáчкі 3. палка, прутик в нитах.

[собирать] збирáты Зд. Сп. Од., збирáц' Гл. Др. Бл. Ш. Бр., збéрат' Зм. собирать (высохший лен, коноплю). Постылимо недéл дви на одын бук, ворóчајем на другиј и збырáјемо. Сп. *ср.* поднимать, сводить.

[соломаха] соломáха *ж.* Бр. мучной раствор (для пропитывания основы). Соломáха, штоб оснóву облиц'. Бр. *ср. также* шлихта. || Нос. соломáха — род густого киселя.

[соткать] соткáт' *сов.* Бр. *см.* наткать. Дéс'ац' гýбок соткáла. Бр.

[сохи] сóхи *мн.* Дк. Гл. Бр., сóшки ВЛ. Сп. Дк. Хв. Гл. Зм. 1. наименее совершенный станок, не имеющий неподвижной рамы, с навоями, укрепленными на сошках (подставках, лавке), с нитами и набилками, прикрепленными к балке на потолке ВЛ. Гл. Зм. Бр. Ус'ó было, ткáла на ус'óм; и на верстакý, и на стацúвах, и на сóхах. Гл. Даýнó то ткáли на сóхах. Гл. *ср.* ставы простые; 2. часть древнейшего станка, на которую помещается полотняный или оба навоя ВЛ. Дк. Хв. Гл. Рáн'шэ были сóхи побúтује у дóл, у зéмл'у, ужэ́ немá сóх. Дк. *ср.* рассошки 1. || Шат. сóшкі *ib. 2.*

[спижинь] спыжын' *м.* Св. *см.* шпень 1.

[сплёт] сплéт *м.* Кн. Дн., спл'óт Лк. Дв., спл'ýт Ш., сплéтенка *ж.* Зс. *см.* плетёнка. Сплéтена снóва — спл'ýт. Ш.

[спряденный] спрáдэны *прич.* Св., спр'áджэны Мк. спряденный. Јак спрáдэна — прáжа то ўжэ́, јак не спрáдэно — то прáдыво. Св.

[спрядок] спрáдок *м.* Кн. Дв. *см.* недопрядок 1. Остáвс'а у менé спрáдок. Кн. Дв.

[спрясть] спрáс'ц' *сов.* Гл. Бл. Зм. Бр., спрáсты Св., спрáсти Бр. спрясть. Прáдиво — јак прадóм, јак спрадóм — прáжа. Гл. || Бельк. спрясьць *ib.*

[спрясться] спрáсца Бл. Зм. *сов.* 1. *страд. от* спрясть (*см.*) *вд.* А когдá спрадóцца, гэ́то ужэ́ клубкú, нúтки, прáжа. Бл.; 2. *см.* отпрясться Бл. Отв'ажы бóроду, спрáласа зоўсúм. Бл.

[спуск] спуск *м.* Дк. Гл. Кч. 1. *см.* лён Гл. Кч. Спýск — сáмы лýчшыј л'óн; гэ́то — спýск. Гл.; 2. сорт пряжи из волокна «спуск» (*см. 1*) Дк. Гл. Прáжа: голóўки, корынки, обдúрки, спýск, кýжэл', *ср.* спусковая пряжа.

[спусковый]: ◇ спускóва прáжа Дк. Др. *см.* спуск 2. Окидкóва, обдиркóва, спускóва прáжа, спýск, што на грэ́бэн' обдирáјем. Дк. *ср. также* льняной 3.

[ссуканный] ссýканы *прич.* Зд. Кк., ссýканыј Бр. ссученный. Ссýканује нúтки. Бр. || Нос. ссукáный *ib.*

[ссукать] ссукáты *сов.* Ол. Од., ссучэ́ты Лх., зсукáты Ол., ссукáт' Гл. Зм. Кч., ссукáц' Ш. ссучить. Прóсто шнуркá зсукáла. Ол.

[ссукивать] ссу́кват' *несов.* Гл. Др. Ш. Бр., ссу́кваци Бч. ссучивать. Ссу́кват', тростит' — две ни́точки уме́сте зла́жыват'. Ш. || Нос. ссу́кивацъ *ib.*

[ссукиваться] ссу́квацца Зд. *несов. страд. от* ссукивать (*см.*). Вэрэтэно́м су́чымо: шморгну́т', и ны́тка ссу́квајецца, пото́м на вэртэно́ скру́чвајем. Зд. || Нос. ссу́кивацьца *ib.*

[став] став *м.* Св. Хд. Сп., ста́ў Св. ВЛ. Вв. Дк., ставо́чок *ум.* Хд., ставы́ *только мн.* Св. Зд. Сп. Од. Влц. Дк. Бр., ставэ́ Лх. Бч., стави́ Хв., ставки́ *ум.* ВЛ. менее совершенный из современных ткацких станков, имеющий неподвижную горизонтальную раму, «поножи» (*см.*) в виде палок, перпендикулярных к раме станка, нит и набилки на вертикальных планках или прикрепляемые к потолку, нит часто без очка между петлями. Ста́ў — то вэрста́т ста́рынај — ставкы́. ВЛ. На ставо́чку, на ставу́ појасы́ до́шкоју тчэ́ш. Хд.; ◇[простые ~ ы] про́стэ ~ э́ Лх. *см.* став. || Бельк. ста́вы *ib.* Шат. ставэ́ — устои ткацкого станка.

[ставовый] ставо́вај Сп. относящийся к ткацкому станку — «ставу» (*см.*). По́так до ста́ва — ставо́вај и по́так с ко́лесом до вэрста́та. Сп.

[ставок] ставо́к *м.* Зд. Сп., ставо́чок Кч. Гц., ставо́чок *ум.* Зд., ста́ўка *ж.* Мк. 1. *см.* станок 1 Зд. Сп.; 2. *см.* столбики 1 Сп.; 3. способ укладки кучек, снопов льна и конопли Мк. Кч. Гц. У ставо́чки стаўл'а́т'. Гц.

[станок] стано́к *м.* Лк. ВЛ. Ш. Кн. Дн. Дв., стано́чок Кч. 1. приспособление для плетения более совершенных нитов с очком можду петлями — «кобылками» (*см.*) ВЛ. Кч. Колы́сэшны ны́т — гэ́то дэ́лајецца так: су́чыцца ны́тка — гэ́то жывы́ца, и бэр'о́ш до́шэчку и клубу́шэчку, а тэпэ́р' тако́ј стано́к. ВЛ. *ср.* ставок 1; 2. *см.* бабки Лк. Ш. Кн. Дн. Дв.

[статива] стаци́ва *мн.* Гл. Бл. Кк. Зм. Ш. Зс. Гц. Бз., статовы́ны Зд. Сп. Од. Вв. Бч., статывы́на *ж.* Сп. Зм., стати́вки *мн.* Кн. Дн. Дв., стативки́ Ол., статы́вкэ Ор. Св. Лх. Од., статывкэ́ Ор. ВЛ., статувки́ Лк. 1. *только мн.* менее совершенный из современных ткацких станков Ол. Ор. Св. Гл. Бл. Сп. Зм. На со́шках не пам'ата́ју, ужэ́ на статывы́нах пам'ата́ју. Сп. А по други́х с'о́лах — вэрста́ты, у на́с нема́ таки́х бэрдо́ў шыро́ких, а у на́с — стаци́ва. Зм. *ср.* кросна 1; 2. две вертикальные продольные половинки рамы, на которых укрепляются все части более совершенных типов ткацкого станка Ор. Ол. Лк. Св. Лк. ВЛ. Зд. Сп. Од. Вв. Бч. Кк. Зм. Кн. Дн. Дв. Бз. Стаци́ва, жура́ўки на стаци́вах на гэ́тих попрыби́ты, штоб наву́јки держа́лиса. Зм. || Бельк. ставіціна́ *ib. 2*, стави́на *ib. 1, 2.*

[стебло] сцебло́ *с.* Зс. Кч., стэбло́ Рд. Ол. Лк. Мк. Св. Од. Вв. Влц., стэбэ́л' *м.* Од., стебли́на *ж.* Бл., стэблы́на Св. Хд. Од., стыблы́на Бч., стыблы́нка *ум.* Бч. стебель (льна, конопли и т. п.). О́дна́ рослы́на бэз голо́ўкы называ́јецца стэбло́. Рд.

[стегно] стегнó *с.* Дв., стэгни́ца *ж.* Св. *см.* калоша 1.

[стемпель] стéмпел' *м.* Зс. *см.* шпень 1.

[стенка] стéнка *ж.* Рд. *см.* губа 1. Ви́ддал' вид ли́вого кулкá до прáвого хтó назы́вaје стéнка, хтó — гýбка. Рд.

[стереть] стэ́рты *сов.* Лк. Лх. Сп. Од., стэ́рци Др. *см.* вытереть. Стэ́рла, да ужэ́ трэпáц' јогó трэ́ба. Др.

[стирать] стырáты Мк. *несов. от* стереть (*см.*). Прóбу рóбл'ат тáк: стырáјит' у рукáх, јак шо ламáјецца, то ўлéжаны, а крáшчэ затырáты ў тэ́рныци. Мк.

[стланый] слáныј Зд. Сп. Хв. Бл. Зм., слáны Св. Зд. Бр., сланы́ј Гл. Др. Кк., сланóј Бл., стэл'óны Вв., стéл'аныј Гц., сти́ланы Дк. обработанный расстиланием (о льне). Мочóны бэлэ́је, тóј, шо слáны — сы́выј, рудэ́ј. Зд. *ср.* постланный. || Нос. сланéц *ib.*

[стлать] слац' *несов.* Дк. Хв. Гл. Бл. Кк. Зм. Ш. Бр., слат' Бч. Гц., слáты Ор. Лх. ВЛ. Зд. Сп. Од., стэлы́ты Лк. стлать, расстилать стебли льна, конопли на «стлище» (*см.*). Стэ́лемо áл'бо мóчимо и л'óн и конопéл'. Сп. *ср.* расстилать. || Нос. слáць *ib.*

[стлище] сли́шчэ *с.* Дк. Хв. Гл. Др. Бл. Ш., сли́ш'ше Зм. Зс. Бр., стли́шчэ Бл., стэ́лишчэ Лх. Бч., стéл'бишче Гц., стел'би́шче Кч. стлище, место, где расстилают лен, коноплю (для рошения и после мочения для сушки). Опосл'á на сли́ш'ше стéл'ум. Зм. *ср.* логовило. || Бельк. сьлі́шча *ib.*

[столбики] стоўбцы́ *мн.* Зс. Бр., стоўпцú Св., стóўбики Бл., стóўбчики Кч. Гц., стóўпчыки Св. Зд., стóпчыки Влц. Од., стóпчики Ол. 1. ножки мялки Ол. Св. Зд. Од. Ш. Зс. Кч. Гц. Бр. Стóпчики стојéт' на постолáх. Ол. Закóпвајуц' стоўбцá такóго, а тó у стéнку. Бр. *ср.* ставок 2; 2. *см.* ножки 1 Лх. Влц.; 3. *см.* бабки ВЛ. Бч.; ◇[столбик под потасёк] стóпчык под потас'óк ВЛ. *см.* кужилка; [столбик от шпульки] стóўпчык от шпýл'ки Св. *см.* вилочник. || Шат. стóўчык — приспособление для поддержки мотовила.

[столик] стóлик *м.* Лк. Ш., стóлок Гц., стóл'чик Дв., стóлчик Дн., сты́л'чык Св. стóлочок Ш. подставка, к которой прикрепляется верхняя часть самопрялки, *ср.* дерево, заслон, слончик, стулец, полица.

[сторож] стóрож *м.* Зд. Сп., сторожы́к Ол., сторожэ́к Ор. 1. часть сукала — шнурочек на стержне, не дающий падать цевке Ор. Ол. Сп. Сторожэ́к — то ны́точка, бэз сторожэкá не трымáјецца цы́ўка. Ор. *ср.* живец 2; 2. *см.* шпень 2 Зд. Цы́вка натыкáјецца на тóго стóрожа. На стóрожэвы ны́тка, котóраја цы́вку дэржы́т. Зд.; 3. столбики, держащие «вои» (*см. 1*) нита во время вязания его Зд.

[страивать] стрóјуваты *несов.* Ол. тростить (*см. 1*) в три нити. Стрóјуваты, здвóјуваты и выхóдыт' прéжа скворцóва. Ол.

[стрепать] стрэпа́т' *сов.* Бр. стрепать. Му́чку ж му́чут' на грэ́бен', куде́л'у стрэпа́јут', стрэпа́јут' трэпа́шкој и складе́ на вэрэтэ́но — шкоду́јут' чэса́т'. Бр. || Нос. стрепа́ць *ib.*

[стрепаться] стрэпа́цца Бр. *сов. страд. от* стрепать (*см.*). Тры́ жмэ́ни да стрэпа́јецца да трэ́панка. Бр.

[стрепач] стры́пач *м.* Од. Вв. Влц. *см.* трепанка 1. Јак трэ́ш, то стры́пач; двы-тры жмэны́ — стры́пач. Влц. Дэ́сац' стры́пачыў — повы́смо. Од.

[стричь] стры́гти *несов.* Гц. Кн. Дн., стры́гты Св., стры́гчы Зд. Сп., стры́жты Св. Лх., стрыгчы́ Сп., стри́гти Дв. стричь (шерсть с овец). Трэ́ба, пора́ ужэ овэ́чкы стры́жты. Лх. || Бельк. стрыгчы, стрыч *ib.* Шат. стры́гчы *ib.*

[строй] строј, *м.* Бр., строји́ *мн.* Бр. *см.* наряд. А то става́, то стро́ј, на кото́рых тчэ́ш; ка́жут стро́ј на кро́сна. Бр.

[стростить] стросци́ц' Од. Вв. Бр., стросты́ты Хд. *сов. от* тростить (*см. 1*) Хд. Од. Бр. Трэ́ба стросци́ц' ни́ток. Бр. *ср.* натростить, *ср. также* сдвоить, строить; 2. *см.* тростить 2 Вв. Тросты́ны стросци́ц' — то зна́чыц' уло́жыц' у бэ́рдо. Вв. || Нос. стри́сциць *ib. 1.*

[струмковато] струмкова́то *нар.* Ол. *см.* гудровато. Напре́дэнэ струмкова́то. Ол.

[струмковатый] струмкова́ты Ол. *см.* гудроватый. Струмкова́тэ полотно́, нэхоро́шэ, нэгла́дкэ. Ол.

[струповатый] струпова́ты Сп. *см.* гудроватый.

[стряпкач] страпка́ч *м.* Бр., стрэпни́к Св. *см.* тряпкач. Стряпка́ч засу́чэ да заплеце́ таки́је кутасы́. Бр. Страпни́к — ужэ́ оно́ нехоро́шэје полотно́, ри́ткоје. Св.

[стулец] стулэ́ц' *м.* Ол. *см.* столик. Ри́па в стул'ци́. Ол.

[ступа] сту́па *ж.* Рд. Ол. Лк. Мк. Св. Лх. ВЛ. Зд. Сп. Од. Вв. Влц. Дк. Хв. Гл. Др. Бл. Зм. Ш. Зс. Кч. Гц. Бр. ступа деревянная ручная, реже ножная. У на́с то́лко у сту́пи тоўку́ц' ты́је коно́пли, штоб они́ получа́лиса м'а́гкије. Бл. || Бельк. сту́па *ib.*

[сувалок] сува́л'ок *м* Ол. Лк. Бз., сува́лок Св. Лх. 1. *см.* постав 1 Ол. Лк. Св. Лх. Бз. Поби́лут и покача́јут сува́лок и сукно́ так са́мо. Лх.; 2. *см.* навой 1 Св.

[сувой] суво́ј *м.* Дк. Бз., суво́ј Од. Вв. Бч., съво́ј Дк. Хв., сво́ј Зс., сву́ј Зс., сву́јка *ж.* Зд. *см.* постав 1. У съво́ј скача́ли, съво́ј полотно́. Хв. Јак у нау́јцы, то јак у сву́јцы (поговорка). Зд. || Бельк. суво́й 1. сверток полотна на навое ткацкого станка, 2. веревка. Нос. суво́й *ib.* Шат. суво́й *ib.*

[сукало] сука́јло *с.* Дк. Хв. Гл. Др. Бл. Кк. Зм. Ш. Зс. Кч. Гц., сука́ло Хв. Бр. орудие для навивания цевок. Сука́јло — где су́чат' тыје́ цы́лки. Зм. *ср.* потак. || Бельк. сука́ла *ib.* Нос. сука́ла *ib.* Шат. сука́(й)ла, сука́льле *ib.*

[сукание] сука́н'не *с.* Ол. навиванье нити на цевку. || Нос. сука́ние 1. *ib.*

[сукануть] сукану́ц' *однократн. от* сукать (*см. 1*) Кк.

[суканый] су́каны *прич.* Св. Сп., су́каныј Бч. сученый. Појаса́ потыка́јут не лу́чкоју, а нытка́мы суканы́ми про́стымы. Сп. || Нос. сука́ный 1. *ib.*

[сукать] сука́ты *несов.* Ор. Ол. Лк. Св. Лх. Зд. Сп. Од. Вв., сука́ц' Гл. Бл. Зс., сука́т' Рд. Кч. Гц. Зс. Кн. Дв., сука́ти Др. Дн. 1. сучить нитки Рд. Ор. Ол. Лк. Св. Лх. Сп. Од. Вв. Др. Бл. Бр. Дн. Здвоји́ла, а не сука́ла — трэ́ба сука́ты. Св.; 2. навивать уточную нить на цевки Лк. Зд. Сп. Од. Дк. Бл. Кк. Зм. Кч. Гц. Бр. А гэ́то сука́јло, где су́чат' тыје́ цы́лки. Зм.; 3. свивать шнурок Св. Др. Су́чат шнурка́. Др. || Бельк. сука́ць *ib. 2*, сучы́ць *ib. 1.* Нос. сука́ць 1. *ib. 1.*

[сукнина] сукни́на *ж.* Дк. Хв. Гл. Зм., сукны́на ВЛ. 1. *см.* сукно 1. 2. Дк. Хв. Гл. Зм. Сукни́на — што однэ́ сукно́. Зм. То сукни́на сукно́ тка́нэ. Хв.; 2. *см.* волна 2 ВЛ. По́рт, кото́раја бэз сукны́ны соўсэ́м. ВЛ. || Шат. сукні́на *ib.*

[сукно] сукно́ *с.* Ол. Лк. Св. Лх. Зд. Сп. Од. Дк. Хв. Бл. Зм. Ш. Зс. Кч. Бр. Кн. Дн. Дв. Бз. 1. вытканная саржевым переплетением чистошерстяная или содержащая шерсть ткань, обработанная затем валянием Ол. Лк. Св. Лх. Зд. Сп. Од. Дк. Хв. Бл. Зм. Ш. Зс. Кч. Бр. Кн. Дн. Дв. Бз. Сукно́ нога́мы мну́т'. Св.; 2. чисто шерстяная или содержащая шерсть ткань, не обработанная валянием Зм. Бр. Ци оно́ вал'о́ноје, ци не — ўс'о́ раўно́ сукно́ з во́ўны: то вал'о́ноје сукно́, а то не вал'о́ноје. Бр.; 3. *см.* волна 2 Дк. Хв. Бл. Гц. Бр. По по́рту тка́ли сукно́м, тку́ сукно́м: осно́ва портна́ја, уто́к суко́нныј. Хв. Сукно́ и пра́жа; сукни́на — натка́нэ. Дк.; ◇[~ крыжовое] крыжо́вэ ~ Св. сукно, в котором в качестве основы и утка попеременно идут шерстяные и нешерстяные нити. А јак удна́ ны́тка з по́рти, а дру́га з во́ўны, то крыжо́вэ и снуе́јцца и тчэ́цца и по́рт' и во́ўна, так снује́ш и заки́дывајеш. Св. *ср.* половинчик 2; [~ попортное] попо́ртноје ~ Св. *см.* попорть. А зно́вучкэ јак сама́ осно́ва колопн'а́на та ўто́к з во́ўны, то попо́рт', попо́ртноје сукно́. Св.; [~ посуконное] посуко́ннэ ~ Св. Од. чисто шерстяное сукно. А јак з самэ́ј во́ўны, то посуко́ннэ сукно́. Св.; [~ потретиное] потрэты́нэ ~ Св. *см.* потретины. Потрэты́нэ сукно́: ны́тка осно́вы л'ана́ја, ны́тка во́ўны ... Св. || Бельк. сукно́ *ib.*

[суконный] суко́нны Лк. Св. ВЛ. Зд. Сп. Дк. Др. Бл. Зм. Зс. Кч. Гц., суко́нныј Ол. Ор. Лх. ВЛ. Хв. Ш. Бз., суку́нны Сп., соко́нны Зс., сукн'а́ны Лк., сукне́ны Ол., суко́нен'ки *ум.* Зм. шерстяной (о пряже и ткани) *вд.* Суко́нна з во́ўны. Зд. По по́рту суко́нным тко́м. Др. *ср.* волняный, шерстяной; 2. предназначающийся для производства сукна *см.* бердо ~ ое, набилки ~ ые; ◇[по-суконному] по-суко́нному Св. Лх. Бч. основной вид саржевого переплетения, выполняемый на 4 ниченках и 4 «поножах» (*см.*), дающий рисунок по диагонали, а также техника выполнения его. Чынова́тына: у ко́сы и по-суко́нному и у кружкэ́. Св.

ср. (в) ряды. || Бельк. суко́нны *ib.* Нос. сукня́ный *ib.* Шат. суко́нны *ib.*

[сукрутни] су́крутни *мн.* Бр., су́крутка *ж.* Гл., сукру́ток *м.* Хд. Од. сукрутина, изъян слишком круто или неровно спряденной пряжи в виде перекрученных мест и изъян ткани из такой пряжи в виде неровностей. Су́крутка јак скру́цицца, јак мота́јеш. Гл. *ср.* сморжки, *ср. также* засмычки.

[сукруток] сукру́ток *м.* Влц., сукруто́чэк Лх., сукру́точэк Др., сукру́точок Од. сверток волокна для хранения после мятья, трепания и чесания на гребнях, являющийся одновременно единицей его измерения, равной 4—5 (Др.), 5 (Лх.), 10 (Од.) «жменям» (*см.*). Пјет' повы́сом — то сукруто́чэк зву́т'. Лх.

[суровый] суро́јe Ш., суро́воје Ор. Лк., сыровы́je Гл., сыро́воје Ш. *см.* рудой. Суровы́je ни́тки — небеле́ныje, сыро́воје полотно́. Ш. || Бельк. суро́вы(й) *ib.* Шат. суравы́, суро́вы *ib.*

[сучка] су́чка *ж.* ВЛ. Бч., су́чэчка Лх. часть ткацкого станка — рукоятка, накладываемая пазом на зубья большого деревянного колеса, которым удерживается в нужном положении задний, пряжный навой. На вэли́кым воротыле — рукоја́тка: су́чка, кул'ба́ка, на ма́лым — запэрэ́н'ка. Бч. *ср.* ключка 2, кульбака. || Бельк. су́чка 2. дощечка с отверстиями для закрепления навоя в «кроснах», 3. подножка в самопрядке. Нос. су́чка 1. сучение.

[сушня] су́шн'а *ж.* Дк. Зс. Кч., сушн'а́ Гл., сушы́лка Мк. Лх. Од. Вв. Бл. Ш. сушилка, помещение, в котором досушивают и трут лен и коноплю. Л'о́н су́шат' на пэчи́, колго́сп су́шыт' у сушы́лци. Мк. || Бельк. су́шня *ib.*

[сыровина] сыови́на *ж.* Ш., сувóрины *только мн.* Бч. небеленые полотно и пряжа *ср. также* рудой, суровый, сырой. || Бельк. сыраві́на — сырая, не выделанная кожа.

[сырой] сыро́j Бр., сырцо́выj Бр. *см.* рудой. Сырцо́воје полотно́ — рудэ́, непра́нэ, сыро́je. Бр.

[талька] та́лк'а *ж.* Рд. Лк. Св. Хд. Од. Вв. Хв. Гл. Др. Зм. Гц. Дн. Дв., та́л'ја Хв., та́лечка *ум.* Хв. Др. Зм., та́лэчка Св. 1. очень тонкая льняная пряжа Рд. Хв. Гл. Др. Зм. Гц. Дн. Дв. О́т праде́ то́нен'ко, јак та́лечку. Хв. То то́л'ко у паны́ў выпр'ада́лы та́лк'ы. Рд.; 2. моток пряжи Св. Хд. Од. Вв. Бу́дэм мота́ты та́л'кы; та́л'ка — бол'шо́j мо́ток. Од.; ◊[~ -балька] ~ -ба́л'ка *ж.*, та́л'ки-ба́л'ки *мн.* Бл. неровно, плохо напряденная пряжа. О́т напра́ла — одни́ та́л'ки да ба́л'ки. Бл. || Нос. та́лька *ib. 1.* Шат. та́лька — моток тонких покупных ниток.

[тереть] тэ́рты *несов.* Рд. Ор. Ол. Св. Лх. Сп. Од. Вв. Влц., це́рци Дк. Хв. Гл. Кк. Зм. Ш. Бр. Бз., те́рти Гц. мять, отделять льняное и конопляное волокно от кострики путем трения стеблей на «тернице» (*см.*). Јак ста́не мне́киj, ужэ́ мо́жна тэ́рти, трэ́мо в тэ́рници. Ол. || Шат. це́рці *ib.*

[тереться] це́рциса Зм. *несов. страд. от* тереть (*см.*) Л'о́н јак до́брыј на пра́диво, о́н не перэсо́хне — до́брэ трэ́цца. Зм. || Шат. це́рціся 1. *ib.*

[терница] це́рница *ж.* Дк. Гл. Др. Кк. Зм. Бр. Бз., тэ́рныца Св. Лх. ВЛ. Зд. Сп. Од. Вв. Влц., те́рница Влц. Бч. Ш. Зс. Бр., тэ́рныц'а Рд. Мк., тэрница Ол. Св. Од. Ш., тэ́рниц'а Лк., тэ́рлыца Лх., та́рныца Ор. мялка, орудие, с помощью которого производится отделение волокна от сухого стебля льна и конопли. Тэ́рныц'а така́ јé, на јýј и трэ́мо. Рд. *ср.* мялка 1. || Бельк. це́рліца *ib.* Шат. це́рніца *ib.*

[тканый] тка́ны ВЛ. Зд. Сп. Гл., тка́ныј Од. Гл. 1. домотканый (*см.*), своей работы, в противоположность «краму», «крамному» (*см.*) Зд. Од. Гл. Так було́, што чолови́к ша́пку собé кýпиц', а так ус'о́ тка́ноје, ус'о́ чы́сто своје́ј рабо́ты. Гл.; 2. вытканный определенным узором, определенной техникой ВЛ. Сп. Од. А гэ́то у јо́лку тка́на, косами накидајут. ВЛ.; 3. тканый определенной уточной нитью — патыканный; 4. *см.* затканный Гл. Ци тка́на, ци не тка́на, то просéс'т' од наво́јки до наво́јки. Гл. || Бельк. тка́ны *ib. 1.*

[тканье] тка́н'не *с.* Бз. тканье. Затыка́н'не — то пача́ток ткан'н'а́. Бз || Бельк. тка́ньня *ib.*

[ткать] тка́ты *несов.* Ор. Ол. Лк. Св. Лх. ВЛ. Зд. Сп. Бч., тка́ти Гц. Бр. Кн. Дн. Дв., тка́ци Бч. Хв. Бз., тка́ц' Сп. Од. Гл. Др. Кк. Зм. Ш. Бр., тка́т' Гл. Бл. Зм. Зс. Кч. 1. ткать Ол. Лк. Св. Лх. ВЛ. Зд. Сп. Од. Бч. Дк. Хв. Гл. Др. Бл. Кк. Зм. Ш. Зс. Бр. Бз. Прадэ́мо, вјéмо, снујéмо и тка́ты ужэ́ трэ́ба. Сп. Кажы́нна тчэ́. У на́с така́ повед'ýнка: когда́ не умéјеш тка́ц', то и за́муж не пој д'о́ш. Ш.; 2. *см.* перетыкать Ол. Св. Дк. Хв. Гл. Др. Бл. Бр. По по́рту тка́ла сукно́м. Дк. Полотно́ пло́хо тка́т', а́ле тку́т' конопл'а́нэ, иногда́ л'но́м снујýт', а конопл'а́мы тку́т'. Бл.; ◊ [~ кросна] ~ кро́сна Ор. Ол. Лк. Св. Лх. ВЛ. Зд. Од. Бч. Гл. Др. Бл. Кк. Зм. Ш. Зс. Кч. Гц. Бр. Кн. Дн. Дв. *см.* ткать 1. Да́ј мэны́ ста́ва кро́сна тка́ты. Св. Тчэ́ ба́ба кро́сна. Бл. *ср.* робить кросна, чинить кросна; [~ просто] ~ про́сто Дк. Хв. Гл. Др. Кк. ткать полотняным переплетением, т. е. на двух ниченках и двух «поножах» (*см.*), когда каждая нить утка переплетается с каждой нитью основы под прямым углом. Ја тку́ про́сто. Гл. || Бельк. тка́ць *ib.* Нос. ткаць.

[ткаться] тка́цца *несов.* Св. Лх. ВЛ. Зд. Сп. Гл. Др. Бл. Кк. Ш., тка́т'ц'а Лк. ткаться.

[ткач] ткач *м.* Ор. Лк. Лх. Од. Бч. Ш. Бр. ткач.

[ткачиха] ткачы́ха *ж.* Ор. Лх. Зд. Сп. Од. Влц. Хв., ткачи́ха Зс., ткочи́ха Кн. Дн., тка́ха Лк. Хв. Кк., тка́чка Св. ВЛ. Од. Бч. Кк. Дв., тка́ља Гл. Бл. Бр., тка́л'л'а Хд. Бч., тка́л'а Бз., тка́лна Ш., тка́л'ница Дк. Ш. Бр., тка́лночка *ум.* Св. ткачиха. У на́с ко́жна тка́ха. Хв. Хоро́ша тка́л'ница — хоро́шы ру́ки. Бр. || Нос. тка́ха *ib.* Шат. тка́льля *ib.*

[толкач] тоўка́ч *м.* Лх. Влц. Дк. Зм. Гц. Бр., товка́ч Зд., тоўка́чык Св. Од. Др. Бр. пест в ступе (*см.*). Сту́па дубо́ва и тоўка́ч дубо́вы. Дк. || Бельк. таўка́ч *ib.* Нос. товка́ч, товка́чик *ум. ib.* Шат. тоўка́ч 1. *ib.*

[толока] толока́ *ж.* Рд. Лх. Хд. Гц. Бр., тулока́ Св., толка́ Св. коллективная помощь при выполнении ряда работ (в частности, при прядении, валянии сукна, реже тканье). Праду́т на то́локу однэ́ј мно́го ба́б, сукно́ мну́т' — збыра́јут то́локу. Хд. || Шат. талака́ *ib.*

[толочь] тоўкці́ *несов.* Дк. Хв. Др. Бл. Бр., тоўкты́ Св. Лх. ВЛ. Хд. Од. Влц., товкты́ Рд. Ол. Лк., тоўчы́ Лх., тоўкти́ Св. Гл. Гц. Бр. толочь в ступе (жесткую коноплю, лен, иногда основу, сукно). И про́со и се́м'а, и кро́сна, и што не тоўку́т, ус'о́ суда́. Ол. || Бельк. таўчы́ *ib.* Нос. товкці́, товчи́ *ib.* Шат. таўчы́ 1. *ib.*

[тонкопрядуха] тонкопра́духа *ж.* Др. тонкопряха. Тонкопра́духа — хоро́шыј робо́тник. Др. || Бельк. тонкапря́дніца *ib.*

[треница] треница *ж.* Гц., тэрни́ца Св. женщина, которая «трет» (*см.*) лен, коноплю. || Шат. церая́, цярэ́льніца *ib.*

[трепало] трэпло́ *с.* Дк. Хв., трепло́ Зс., трапло́ Кч., тр'апло́ Гц., трэпа́ло Сп. Бз., трэпа́чка *ж.* Ор. Лк. Св. Вв. Влц. Ш. Бр., трэ́пачка Рд. Ол. Мк. Лх. ВЛ. Хд. Зд. Од., тре́пашка Гл. Кк., трэпа́шка Др. Зм. Ш. Бр., трипа́чка Бч., трэпа́шэчка *ум.* Др. Зм. трепало, деревянное орудие мечевидной или ножевидной формы, при помощи которого производится трепание волокна. Трэ́пачка така́, јак ны́ж. Мк. || Бельк. трапы́шка, тряпы́шка *ib.* Шат. трапло́ *ib.*

[трепальница] трэпа́л'ныца *ж.* Св. Сп. Од., тр'апа́л'ница Гц., трэ́пэн'ница Гц. трепальщица, женщина, занимающаяся трепанием. Јак најма́јут — трэпа́л'ныца, јак поможы́. Сп. *ср.* трёпанка 2.

[трепание] трэпа́н'не *с.* Рд. Ол. Бз., трэ́пан'н'а Мк., трапа́н'не Дк., трепа́није Зс., трэпа́није Кч., трепа́није Лк. трепание, очищение волокна льна и конопли от кострики после мятья с помощью трепала. По́слэ трепа́ња л'о́н чэ́шуц'. Лк.

[трёпанка] трэ́панка *ж.* Дк. Гл. Др. Зм. Кч. Гц. Бр., тре́панка Зс. 1. единица измерения «вытертого» и вытрепанного волокна, равная 2 (Гл. Др. Зм. Бр.) или 3 (Дк.) «жменям» (*см.*) Дк. Гл. Др. Зм. Кч. Гц. Бр. Две жмэ́ни натэ́рла, то ужэ́ трэ́панка. Стрэ́пле, то ка́жэ, трэ́панку стрэпа́ла. Бр. *ср.* стрепач; 2. *см.* трепальница Зс.

[трепать] трэпа́ты *несов.* Мк. Лх. ВЛ. Сп. Од. Влц. Бч., трапа́ты Ор. Ол. Лк., трыпа́ты Од., трипа́ты Ол., трэпа́ц' Хв. Гл. Др. Зм. Ш. Бр. Бз. трепать, очищать волокно от кострики после мятья с помощью трепала. Потры́скајуцца ру́ки, јак трэ́плеш и трэ́ш. Сп. || Бельк. трыпа́ць *ib.* Нос. трепа́ць 1. *ib.* Шат. трапа́ць *ib.*

[трепач] трэ́пач *м.* Зд. подставка, на которой производится трепанье. Бо́л'шы на по́тысы, на потыс'а́х трэпа́лы, бу́лы и трэ́пачы; до́шчэчка на подста́вочке була́ — трэ́пач. Зд. *ср.* кайдунчик. || Нос. трепа́ч — работник, занимающийся трепанием пеньки.

[треста] тро́с'т' *ж.* Гл. Др., троста́ *ж.* Дк. (*нов.*). Др., треста́ Гц., трэста́ Кч., трыста́ Св. 1. льняная и конопляная треста Гл. Кч. Гц. Тро́с'т' — л'о́н сухо́ј и на коно́пли ка́жут' тро́с'т'. Гл. *ср.* трина 1; 2. льняная треста Дк. Др. Троста́, то на л'о́н ка́жуц' троста́, јак он нет'о́рты; на коно́пли не каза́ли, коно́пли и ус'о́. Др.

[третьяк] трэт'ја́к *м.* Бч. Кк. Зм. Бр., трэт'а́к Св. Гл. Ш. Бр., трэјт'а́к Ш. третья, дополнительная дощечка, вставляемая в «чины» (*см. 1*), чтобы улучшить зев. А ги́нши зало́жвајуц' пру́тика трэт'јего трэтјака́ зало́жвајуц'. Бр. *ср.* дощечка 11, ключик 5, прутик 5.

[трина] тры́на *ж.* Дк. Хв., тры́ны *мн.* Хв. 1. *см.* треста 1 Дк. Хв. По-ста́рому тры́на, да́внему, са́мо вэрнэ́ј тры́на, но́выје л'у́ди ска́жут' троста́, а старэ́јшыје ка́жут' — тры́на. Дк.; 2. *см.* костра Хв. Дк. Што под те́рницу па́даје — ка́жуц' тры́ны. Хв.

[тринадцатка] трына́ццатка *ж.* Лк. Св. ВЛ., трина́ц'атка Кн. Дн. Дв. бердо, рассчитанное на 13 пасм основы, *ср.* (в) тройник 1.

[трицик] три́цик *м.* Ол., тры́цык Рд. часть самопрялки, маленькое колесико, находящееся рядом со шпулькой и передающее ей движение большого колеса. Шпу́л'а закру́чуэц'ц'а три́циком. Ол. *ср.* колесцо, крецек, покотёл.

[тройник]: ◇ у тры́јнык Хд. Вв. Бч., у тры́н'ник Бч. 1. *см.* тринадцатка Хд. Вв. Бч. У тры́јнык бэ́рдо зовэ́цца — у трына́дцат' па́см. Бч.; 2. *см.* одиница 1 Хв.

[тростина] тро́стка *ж.* Бч., три́стка Ол., тросци́на Од. Гл. Др. Кк. Зм. Ш. Бр. Бз., тросты́на Св. Лх. Сп. Вв., трусты́на Св. Сп., трысци́на Хв., трости́на Зс. Кч., тросци́нка *ум.* Др. Ш. Бз., тросты́нка Лк. Лх. Зд. Влц. Бч., трости́нка Гц. одна деревянная или металлическая пластинка берда. || Бельк. тро́стачка, тро́сьць *ib.* Шат. трысьці́на, трысьці́нка *ib.*

[тростить] тросци́ц' *несов.* Од. Дк. Гл. Др. Кк., трости́т' Др. Кч., тросци́т' Кн. Дн. Дв., тросты́ты Вв. 1. тростить, сдваивать или страивать пряжу Од. Вв. Дк. Гл. Др. Кк. Зм. Кч. Кн. Дн. Дв. На́до трости́т', а пото́м сука́т' ни́тки. Зм. *ср. также* двоить, сдваивать, страивать; 2. делать новое бердо, вставлять в него тростинки Зд. Сп. Зс. Тросци́ц': тро́сце повставл'а́т' у бэ́рдо. Сп. || Бельк. трысьці́ць *ib. 1.* Нос. трисци́ць *ib. 1.* Шат. трысьці́ць *ib. 1.*

[трость] тро́с' *ж.* Дк. Кк., тро́с'ц' Од. Хв. Гл. Бр. Кн. Дн., трос'т' Св. Лх. Зд. Гл. Др. Ш. Кч. Гц., тру́с'ц' Лк., трус'т' Сп., трыс'т' Бл., тросте́ *с. собир.* Сп. Ш., трос'це́ Бз., тро́сце Зс. Кн. Дн., тро́сц'а Зс., трост'јé Ш. 1. все пластинки берда вместе

взятые Лк. Лх. Св. Зд. Сп. Дк. Гл. Др. Бл. Кк. Ш. Зс. Кч. Гц. Кн. Дн. Бз. Вс'а трóс'т' ужэ́ онá спахáласа, јак ужэ́ старэ́јe бéрдо. Др.; 2. *см.* тростина Дк. Кн. Дн. Однá трос', трэ́ба совáц' другýју. Дк. || Бельк. трасьцё *ib. 1.* Шат. трысьцé *ib.*

[трощёный] трóшчаны Др. трощеный, навитый в две или три нитки. Клубóк трóшчаны — два умэ́сто. Др. || Нос. трúщеный 1. *ib.*

[трубка] трýбка *ж.* Рд. Гц. Кч. часть самопрялки — металлическая пластинка с отверстием, через которую проходит спряденная нить, прежде чем она попадает на шпулю. Трýпка дл'а ни́ткы. Рд. *ср. также* тулика.

[трускатый] трускáты Рд. кустистый (о льне). З вэлы́кол'óну то мэ́нш сэмэнá, бу óн нэ такы́ трускáты. Рд.

[тряпкач] трапкáч *м.* Од. Бч. Дк. Хв. Гл. Др. Ш. Зс. Кч. Гц., трэпкáч Зм. полотенце из последнего куска полотна, вытканного на «концах» (*см.*) с «тряпками» (*см.*). Јак хто хóчэт' трэпкáч, тó отры́звајут' да засýквајут'. Зс. Гл. *ср.* скарач, стряпкач. || Бельк. трапкáч, трапáч, трыпáч *ib.* Шат. трапкáч *ib.*

[тряпки] трапкú *только мн.* Бз., трапкэ́ Вв. кружева и кисти, сплетенные из недотканных и не отрезанных от куска полотна, вытканного на «концах» (*см.*), нитей основы. Концэ́ ни одрэ́звајут, концэ́ заплетáјут у трапкú. Бз. *ср.* драпки. || Бельк. тряпкí *ib.*

[тулика] тулúка *ж.* Ол. часть самопрядки; кусочек кожи с отверстием, через которое проходит спряденная нить, прежде чем она попадает на шпулю. И тáм тулúка јé, шó ныткы́ јдýт'. Ол. *ср. также* трубка 3.

[тягач] т'агáч *м.* Од. *см.* винт.

[убиранка] убúранка *ж.* Бл. вид узора. Убúранки — у зв'óзды и шáшки. Гэ́то тóжэ убúранка у јáблочко. Бл.

[увой] увóј *м.* Св. Гц. Кн. Дн., увóја *ж.* Гц. нитки, с помощью которых закрепляются пластинки в берде. Рассýкалас' увóја совсúм. Гц. *ср.* вои 2, завой.

[узлик] ýзлик *м.* Од., вýзлик Кк. Бр., уз'óлчык Сп. Вв. узелок (на нитке). Пáры зв'áзвајемо: по однэ́ј нúтцэ зав'áзвајуц' ýзликамы. Од. *ср.* мозолик, *ср. также* скрутях.

[узор] узóр *м.* Ол. Св. Лх. Вв. Хв. Зм. Бз., узýр Дк. узор (тканый). Гэ́та у пырабы́р; јакóго узóра хóчэш, такóго и пэрабырáјеш шнуркóм. Лх.

[укачать] укачáты *сов.* Лх. *см.* скачать. Укачáјеш, нэ трэ́ба мы́ты. Лх.

[укладанки] укладáнки *мн.* Дк. Хв., уклáданки Дк., укладáнка *ж.* Зм. Бр., *см.* выклады. Укладáнка у три ниты́. Бр. Уклáданки красивéј за перебýры: там нúтки вс'áкије. Дк.

[улежать] улéжаты *сов.* Лх. Вв. *см.* вылежать.

[улузываться] улýзвацца *несов.* Дк. *см.* вытираться. Јак недосýшэны л'óн — улýзвајецца дóбрэ. Дк.

[уруно] ўрýно *с.* Гц. *см.* ярка.

[утираться] утира́цца *несов.* Зм. *см.* вытираться.

[уток] уто́к *м.* Ол. Лк. Св. ВЛ. Зд. Сп. Од. Вв. Хв. Др. Ш. Зс. Кч. Гц. Бр., ўто́к Ор. Лх. Бч. Кн. Дн. Дв. Бз., уто́чки *мн. ум.* Хв. Од. уток, поперечные нити ткани, которые, пересекаясь с продольными (основой), образуют переплетение. || Бельк. уто́к *ib.* Шат. уто́к *ib.*

[уточный] уто́чнуј Зд. Др. уточный, относящийся к утку. Осно́ва и уто́к; попэро́к — уто́чнаја ны́тка. Зд.

[утрепать] утрэ́паты Мк. *сов. от* трепать (*см.*) Јак ўтрэ́племо, то чэ́шэмо, кида́јемо па́чосы ў сто́рону, а з л'о́ну плэтэ́мо ко́сы. Мк.

[утыкать] утыка́ты *несов.* Лх. *см.* дотыкать.

[утыкаться] утыка́цца *несов.* Гл. Бр. 1. расходоваться во время тканья — об утке Бр. Уто́к утыка́јецца — бога́то утку́ пошло́. Бр.; 2. укорачиваться в процессе тканья — об основе Гл. Оно́ ж утыка́јецца, полотна́ бу́дет ме́н'ш јак гу́бка. Гл.

[учипа] учи́па *ж.* Кн. Дн. Дв. шнурок, которым перевязываются пасма основы в чинах, *ср.* мотузок, шнурок.

[хвост] хво́ст *м.* Кк. *см.* глушок. Оди́н коне́ц называ́јецца чына́, а други́ј — хво́ст. Кк.; ◇ [~ немой] немы ~ Бр. *см.* глушок.

[хвосты] хвосты́ *только мн.* Ш. Кч. Дв., хво́стики Кк. *см.* концы. Одри́зујут' хвосты́. Кч.

[хлопчик] хло́пчык *м.* Св. Лх. Бл., хло́пчик Гц. 1. *см.* винт Св. Лх. Бл. Хло́пчык трэ́ба подкруты́ты да ус'о́. Лх.; 2. подставка, в которую вставляется веретено при сматывании с него пряжи Гц. || Бельк. хло́пчык 2. приспособление для разматывания ниток со шпуль.

[хлопчики] хло́пчыки *мн.* Св. Бл. 1. *см.* мигульки Св. Хло́пчыкы зачы́пыјемо и за ны́т и за бэ́рдо. Св.; 2. *см.* занозы Бл. Ива́н, постро́ј мене́ хло́пчыка, а то́ј разби́ўса. Бл.

[хлопянка] хлопја́нка *ж.* Кн. *см.* головки 4. || Бельк. хлыпя́нка — одеяло, вытканное из вала. Нос. хло́п, хлопо́к *ум.*, хлопо́чек — охлопье, охлопок.

[хлудец] хлудэ́ц *м.* Ол., Бр., хлудэ́ц' Влц., хлуда́ц' Ор. хлудец. 1. деревянный или металлический прутик в челноке, на который насаживается цевка Ор. Ол. Бр. Хлудэ́ц — прутóчэк у чо́ўнику. Бр. *ср.* ключик 1, прутик 1; 2. *см.* ключик 2 Влц.; 3. *см.* вои 1 Влц.

[холст] хо́лст *м.* Лк. Бл. *см.* полотно. А вы́тчэт — хо́лст, полотно́; боки́ у холсто́ви гэ́то называ́јиц' пру́ги. Лк.

[цацочки]: ◇ у ца́цочки Хв. вид узора.

[цветы]: ◇ у цветы́ Од. Хв. Бл. Ш. Гц. Бр., ў ц'веты́ Зс., в цвиты́ Ол., у кви́тки Кч., у цвето́чки Зм., в квиточки́ Зд. цветы, стилизованные узоры растительного орнамента, выполняемые техникой многонитного (на 4, 5, 7, 8, 11, 12) или за-

кладного (на 3 нитах) тканья. У цветы́ у чэты́рэ ниты́, у шэс'т' у о́сем, у двена́дцат' нито́ў. Бл. || Бельк. цьвет 3. *ib.*

[цевка] цы́ўка *ж.* Ор. Св. Лх. Зд. Од. Вв. Влц. Ш. Кч., цы́лка Гл. Др. Бл. Зм. Гц. Бр., цэ́ўка Рд. Ор. Ш. Бз., цэ́лка Дк. Хв. Кк. Бр., ци́ўка Св. Хд. Зс., цы́вка Лк. Зд., ци́лка Кн. Дн., це́вка Дв., ци́вка Ол., цэ́вочка, цы́вочка *ум.* Бч., цы́лочка Др., цэ́лочка Бр. 1. цевка, полая трубочка, вставляемая в челнок, на которую навивается уточная нить, *вд.* Цы́ўка з јажы́ны, з чэрэту́. Од.; 2. *см.* шпуля Бр. А цэ́лочка наверху́ над колесо́м. Бр. || Бельк. це́ўка, цэ́вычка *ум. ib. 1.* Шат. цэ́ўка 1. *ib. 1.*

[цепок] цэпо́к *м.* Хв. Гл. Др., цыпо́к Св. Лх. ВЛ. Сп.; цыпы́ *мн.* Сп., цэпы́ Зд., цыпки́ Св. Лх. 1. прутики, на которых находятся «кобылки» (*см.*) нитов Лх. ВЛ. Хв. На цэпку́ вы́ницилас' кобы́лка, трэ́ба ни́циц' нит. Хв. *ср.* ключик 3, прутик 2; 2. *см.* ниченка Сп. Др. Одна́ кле́шн'а, то ка́жут оди́н цыпо́к. Сп. Гэ́то стары́је каза́ли коло́ша, а тэпэ́р' цэпо́к. Др.; 3. *см.* поножи Св. Хо́дыш ужэ́ по всы́х цыпка́х, поножы́ зву́цца цыпка́ми. Св.; 4. *см.* кобылка 1 Гл. Одна́ кобы́лка порве́цца, то ка́жут цэпо́к порва́ўса. Гл.; ◊ [в цепки] (с указанием числа «цепков») в . . . цэпки́ Св. Лх., в . . . цэпы́ Зд., в . . . цыпы́ Сп. название техники тканья по числу ниченок и «поножей» (*см.*), на которых она выполняется. Јак у два́ цэпки́ — то про́стоје, а јак тры́ — то ужэ́ на узо́р, а у чэты́рэ — то ужэ́ чынова́тноје. Св.

[цыган] I цыга́н *м.* Кн. Дн., цы́ган Ш., цыга́нка *ж.* Лк. Св., цыга́ночка Лх. *см.* кивайка.

[цыган] II цыганы́ *мн.* Бл., цыга́ночка *ж.* Ш., у цыга́ночку Ш. вид узора.

[чарушечка] чару́шэчка *ж.* Бр. *см.* лушпаечка.

[чашка] ча́шка *ж.* Рд. Зд. Сп. Од. Вв. Дк. Хв. Гл. Бл. Др. Зм. Ш. Зс. Кч. Гц. Бр. Бз., чы́шка Лх. Од., чэ́шка ВЛ. Вв., ча́шочка Кн. Дн. Дв., ча́шэчка *ум.* Дк. Хв. Бр., чы́шычка ВЛ. 1. несколько витков нитей на клубке в одном направлении Лх. ВЛ. Зд. Сп. Од. Вв. Дк. Хв. Гл. Бл. Др. Зм. Ш. Зс. Кч. Гц. Др. Бз. Вили́ јурко́м ко́б цвердзе́јшы бы́ў клубо́к, ко́б ни осо́валиса чашки́. Бз. *ср.* клетка, пасмо 3, чесовка; 2. кольцеобразный слой нитей на веретене Дк. Хв. Гл. Поча́ла ча́шку мота́т', прадзе́ш, прадзе́ш, поку́л' зравн'а́јецца з гэ́цим, пото́м зно́ву ча́шку. Гл.; 3. *см.* репа Рд. Кн. Дн. Дв.

[челнок] чо́ўник *м.* Дк. Хв. Гл. Бл. Кк. Зм. Ш. Зс. Гц. Бр. Кн. Дн. Бз., чо́ўнык Лх. ВЛ. Хд. Зд. Од. Вв. Бч., чо́ўнок Бч. Ш. Дв., чо́внык Ол. Лк., чаўно́к Ор., чо́ўнэк Ор., че́ўнък Ор., чо́ўнък Ор., челно́к Кч., чеўно́к Ш., чоўно́к Зд., чо́ўнычэк *ум.* ВЛ. Сп. Бч., чо́ўничок Лх., чо́внычок Ол. ткацкий челнок. У чо́ўнок заклада́јуц' цы́вочку и тку́т'. Бч. || Бельк. чаўно́к, чыўно́к *ib.* Нос. чевно́к, чевно́чек *ум.* 2. *ib.* Шат. чаўно́к, чо́ўнік *ib.*

[челнок большой]: ◊ у боўшо́j чо́ўник Бл. вид узора.

[челноки] чо́ўники *мн.* Гл.; ◊ у чо́ўники Зм., у чо́ўнички Ш. вид узора. У чо́ўники у чэты́ры ниты́. Зм.

[чесальня] чэса́л'на *ж.* Лк. Св. Влц., чеса́л'на Зс., чэса́рн'а Гл. Др., чеса́лка Гц., чэшэ́ja Кк. *см.* волночёска 2.

[чесанки] чеса́нки *мн.* Кн. Дн. орудие, которым чешут шерсть.

[чёсаный] чэ́саны Мк. Св. ВЛ. Од., чэса́ны Вв. 1. вычесанный вручную или машинным способом (о шерсти) Мк. ВЛ. Вв. Чэ́сана во́ўна. Мк. ВЛ.; 2. вычесанный третий раз — волосяной щеткой (о льняном волокне) Св. Од. Чэ́саны л'о́н са́мыj лу́чшыj ку́жэл'. Св.

[чесать] чэса́ты *несов.* Лк. Мк. Св. Лх. Зд. Сп. Од. Вв. Влц. Бч., чеса́ти Кч. Кн. Дн. Дв., чэса́ц' Дк. Др. Зм. Кч. Бр., чыса́ты ВЛ. чеса́т' Гц. 1. чесать шерсть машинным способом Лк. Мк. Св. Зд. Вв. Влц. Др. Бл. Зм. Бр. Во́ўну чэ́шут' на чэса́л'ны. Влц.; 2. *см.* драть 3 Бр. Шчо́тки, што во́ўну, ка́жут, чэ́шут. Бр.; 3. *см.* пачесывать Лк. Ол. Лх. Зд. Сп. Од. Влц. Бч. Дк. Шчы́ткоj чэ́шут на во́ду ку́жыл', коб пы́л не па́дал. Св.; 4. *см.* обдирать Лк. Мк. Сп. Бз. Пе́ршы раз л'о́н чэ́шуц' на грэ́бэни. Лк. Jак чэ́шут, то в дво́х: одна́ на рыдчэ́jшых, дру́га на гушчэ́jшых грэбэн'а́х, а мо́жэ и одна́. Сп.; 5. чесать волокно гребенкой при мыкании мычки Сп. Зм. Бр. Дэрэвл'а́на грэбы́нка — конопл'и́ чэ́шуц' и ба́бы во́лосы. Сп. Кло́к обра́тно чэ́шэмо гребл'у́нкоj. Бр. *ср.* драть 5; 6. чесать основу гребенкой при наведении ее на станок Св. Грабы́нка чэса́ты кро́сна. Св. || Бельк. чыса́ць 1. *ib. 2.*

[чесовка] чесо́jка *ж.* Кн. Дн., чесо́вка Дв. *см.* чашка 1. || Нос. чесо́вка, чусо́вка, чусо́вочка *ib.* Шат. часо́ўка, часэ́ўка *ib.*

[четверня] чэтверн'а́ *ж.* Св. Од. Дк., чэтверне́ Св. Лх., чэтверу́ха Бр., чэтвери́к *м.* Бр. ошибка при накидывании основы в бердо, когда вместо двух нитей между двумя тростинками оказывается четыре. Чэтверика́ уки́нула. Бр. *ср.* кривуля 2.

[четырнадцатка] чэты́рнаццатка *ж.* Хв., чтырна́цатка Св., штэрна́ццатка Св. бердо, рассчитанное на 14 пасм основы. Штэрна́ццатка — бэ́рдо; па́сом у бэ́рды бога́то, гу́стэ бэ́рдо. Св.

[чешульки] чашу́л'ки *мн.* Дв. *см.* мотрушки.

[чиноватина] чынова́тына *ж.* Св. Лх. ткань, вытканная одной из разновидностей техники саржевого переплетения. Чинова́тына у ко́сы и по-суко́ному и у кружкэ́. Св. *ср. также* чиноватный 1; ◊ у чынова́тину Лх. *см.* чиновато.

[чиноватный] чынова́тэ Рд. Ол. Од. Бр., чынова́тоjе Ол., чынова́тноjе Лн. Св. Од. 1. *см.* чиноватина *вд.* Полотно́, тако́jе тку́т у чэты́ры ниты, называ́jут чынова́тэ. Бз.; у чынова́тноjе, у чынова́тные рады́ Лк. *см.* чиновато; 2. предназначающийся для изготовления «чиноватины» (*см.*) *см.* нит ~.

[чиновато] чынова́то *нареч.* Ор., чынова́тно Лк. саржевым переплетением (ткать). Поjасы́ тку́ц' чынова́тно. Лк. *ср.* (в) чынова́тину.

[чины] чы́ны Ол. Лк. Лх. ВЛ. Зд. Сп. Влч., чыны́ Од. Вв. Бч. Дк. Хв. Ш. Гц. Бз., чына́ Дк. Гл. Др. Бл. Кк. Зм. Ш. Бр., чине́ Св., че́не Ор., чэ́ны Ор., чена́ Зс., чины́ Св. Зс., чини́ Св., чэны́ Бч., 1. скрещение нитей основы, образуемое при сновании путем разделения на дополнительных колочках нитей на верхний и нижний ряды, сохраняющееся затем и на ткацком станке и дающее при тканье зев Ол. Лк. Лх. ВЛ. Зд. Сп. Од. Вв. Влц. Бч. Гл. Др. Бл. Кк. Зм. Ш. Бз. Гл'ади́ ж та́м в чына́х не положы́ перэмо́та. Бл.; 2. конец основы с «чинами» (*см. 1*), в котором при сновании считаются «численки» (*см.*) и «пасма» (*см. 1*) Ол. Лх. ВЛ. Вв. Дк. Хв. Гл. Др. Бл. Кк. Зм. Ш. Бр. На про́стом јак тка́лы, то бы́ли одни́ чы́ны; на вэрста́ци, то дво́је чыно́ў: одни́ чы́ны ни́зом, а дру́гије горо́ју. Лх. *ср.* конец чиновный; 3. дополнительные колочки, на которых образуются «чины» (*см. 1*) Рд. Ол. Лк. ВЛ. Ш. Зс. Кн. Дн. Дв. Чына́ у са́мом низу́ от по́кути (слева), а та́м ужэ́ уси́ по одному́ колку́. Зм.

[численка] чы́сленка *ж.* Бч. Дк. Хв. Гл. Др. Бл. Кк. Зм. Ш. Кч. Гц. Бр., чи́сленка Зс., чи́сница Зд., чэ́сница Св. Лх. Вв. единица измерения, равная 3, употребляемая только в сфере ткачества применительно к: 1. трем нитям основы *вд.* Три ни́тки — чы́сленка. Гл.; 2. трем «кобылкам» (*см. 1*) нита Св. Др. Кк. Зс. Гц. Бр. Тры кобы́лки — чэ́сница. Св.; 3. трем «тростинкам» (*см.*) берда Ол. Лх. Зд. Од. Вв. Хв. Др. Кк. Зм. Зс. Кч. Гц. Чэ́сница — тры́ тросты́ны. Вв. || Бельк. чы́сьлінка *ib. 1, 3.*

[чуха] чуха́ *ж.* Ол. Лк. *см.* кошлатины. Чуху́ моjо́ бэ́рдо жэнэ́. Лк. Наструга́лоса мны́го чухы́. Ол.

[чухарня] чуха́рн'а *ж.* Мк. *см.* волночёска 2.

[шапка] шы́пка *ж.* Лк., ша́почка *ум.* Лк. *см.* головка. Та голо́вка з'вэ́тц'а шы́пка або ша́почка. Лк.

[шапки] ша́пки *только мн.* Зд. Хв. *см.* замхи. Конопл'а́ноје полотно́ лн'а́на осно́ва, и ша́пок б'о́рдо не нагон'а́је. Хв.

[шашки] ша́шки *мн.* Бл.; ◇ у ша́шки ВЛ. Бч. Гл. Бл. Ш., у са́шки Ш. шашки, узор в виде цветного шахматного поля.

[шейка] шы́јка *ж.* Св. Сп. Дк. Гл. Др. Бл. Гц. Бр., ши́јка Зс. Кч. Кн. Дн., ше́јка Дв. шейка веретена. Ја ужэ́ напра́ла руча́јку, јешчэ́ одну́ шы́јку да и руча́јка. Бл.

[шерсть] шэ́рс'т' *ж.* Ол.Св. Зд. Зс., шэ́р'с'т' Бл., шэ́рс'ц' Св. 1. *см.* волна 1 Ол. Бл.; 2. *см.* волна 2 Св. Зд. Тка́лы з шэрс'ти андарака́ Зд.; 3. *см.* сукно 1. *вд.* || Бельк. шэрс'ц' *ib.*

[шерстяной] шэрс'т'а́ныј Од. Бл. Бр., шэрс'т'аны́ Зс., шэрс'т'а́нныј Ш., шерст'а́нъј Ор. *см.* суконный 1.
ајбо́л'ш суко́нны ка́жут', шэрс'т'а́ны то́л'ко ку́пленаја: о́т шэрс'т'а́ны до́бры кра́м суко́нны. Бр. || Бельк. шэрсьця́ны *ib.*

[шестёрка] шы́стка *ж.* Од. Вв. Др., шу́стка Гл., шэсту́ха Ш. бердо, рассчитанное на 6 пасм основы.

[шестнадцатка] шэстна́цатка *ж.* Лх. бердо, рассчитанное на 16 пасм основы.

[шлихта] шлэ́хта *ж.* Ор., шле́хта Дв., шлы́хта Лк. шлихта, раствор для пропитывания основы (обычно вареное льняное семя) *ср.* запарка, крахмал, лён 6, музя, обливка, соломаха.

[шнуры] шнуры́ *мн.* Гл., ◊ у шнуры́ Гл. Др., на ~ Др., у шнурки́ ВЛ., под ~ Бл. *см.* перебор. Тры́цат' тростúнок — па́смо, што у шнуры́ по п'атна́цат' па́сом. Гл. *ср.* (в) мотузы.

[шпаруты] шпару́ты *мн.* Сп. *см.* пруги. Шпару́ты коб дэржа́лы пругы́. Сп.

[шпень] шпи́н' *м.* Лк. Ор. Гл. Др. Зм. Кч. Бр. Кн. Дн. Дв., шпы́н' Лх. ВЛ. Зд. Сп. Од. Вв., шпен' Дк. Зм. Ш. Дн. Дв. Бз; шпэ́ник *ум.* Сп. Др., шпи́нчик Бч. 1. острие и верхняя часть веретена Лх. ВЛ. Зд. Сп. Од. Вв. Бч. Дк. Бл. Др. Зм. Кч. Бр. Кн. Дн. Дв. *ср.* стемпель, спижень; 2. стержень в сукале, на который надевается цевка при навивании Ор. Лк. Лх. ВЛ. Зд. Од. Вв. Бч. Бл. Ш. Бз. Под шпын'о́м ја́шчык на цы́вки. Од. *ср.* сторож 2; 3. часть самопрялки — металлический стержень, на который надевается шпуля Ор. Лк. Зм. Кч. Бз. *ср.* веретено 2.

[шпули] шпу́ли *только мн.* Лх. ВЛ. *см.* пруги. Шпу́ли — до́шчэка в го́здыками, на мэ́н'шэ, на бо́л'шэ распыра́јецца полотно́. ВЛ.

[шпуля] шпу́л'а *ж.* Рд. Ор. Ол. Лк. Лх. ВЛ., шпу́л'ка Св. Лх. Од. Вв. Влц., шпы́л'ка Св. часть самопрялки, на которую наматывается прядущаяся нить. То шпу́л'а звэ́цца, где нытки́ мота́јуцца. Ол. *ср.* катушка 1, катюнка, качёлка 1, кородайка, покотелька, цевка 2. || Шат. шпу́ля *ib.*

[шруба] шру́ба *ж.* Ол., шруб *м.* Бр. *см.* винт. Шру́б бы́ў дэрэв'а́нны, што у го́ру подц'а́гваје: шнуры́ осла́била — слабе́ј идзе́, подт'а́гваје — быстрэ́ј идзе́. Бр.

[щека] шчока́ *ж.* Хв., шчо́чка Дк. Гл., шчу́чка Бл., шчы́чки *мн.* Лх. 1. верхняя и нижняя половинки набилок Дк. Хв. Гл. Одна́ шчу́чка одби́ласа. Бл. *ср.* набильчина, пащека 1; 2. часть терницы в виде двух параллельных планок, в которые при работе входит «язык» (*см.*) Лх. Од. До́шчэчки — шчы́чки. Лх. *ср.* дощечка 5, пащека 2.

[щёлок] шче́лок Кч., шчо́лок Зм. Ш. *см.* луг. З по́пелу шчо́лок таки́ј. Ш.

[щётка] шчо́тка *ж.* Мк. Св. Зд. Од. Гл. Кк. Гц. Бр. Бз., шчу́тка Лк. Сп. Дк. Кк. Бр., шчы́тка Мк. Св. Влц. Бч., шче́тка Зс., шчы́точка Лх. 1. волосяная щетка (для третьего чесания льняного волокна) Лк. Св. Лх. Влц. Зд. Сп. Од. Влц. Бч. Дк. Кк. Зс. Гц. Чэса́ли на шчу́тку, што з свине́ј шэ́рс'ц' по́сле грэ́бен'а. Дк. Шчо́тка з свыне́ј — гэ́то дл'а ку́жыл'а. Зд.; 2. щетка (для ручного чесания шерсти) Кч. Гц. Бр. И були́ ручны́је таки́је шчу́тки, дви таки́је з ру́чками, одну́ поло́жым, накладо́м во́ўны,

штóбы не шатáлоса на лáви прыбjóм, а другájа з рýчкоj. Бр.; 3. *см.* волночёска 1 Зм. У Петркóвицы воўночýска jе, шчóток шэстеро стojи́т' ци óс'меро. Зм.; 4. *см.* гребни Бз. Л'óн чэшут на двóх шчóтках, рэдчэjшоj и гусцéjшоj и плетýт у кóсу повéсма. Бз.

[щуха] шчухá *ж.* Зд. Сп. Бч. Бр. Бз., шýха Дн. Дв., шчýка Св. Вв., шчýчка Св. Лх. *см.* минуха. В бэрдо jак накидájеш, jак зоўсы́м пропýстыш — шчухá. Сп.

[юрок] jурóк *м.* Ор. Св. Лх. Зд. Сп. Од. Вв. Бч. Гл. Др. Бл. Кк. Зм. Ш. Зс., Кч. Гц. Дн. Дв. Бз., вjурóк Гл., jуркó *с.* Ол., jи́рко Лк., jурóчык *ум.* Сп. полая деревянная трубочка (для мотания пряжи). Jи́рко, им мотájем, ни́тка рукý не шмарóгаjе. Лк. *ср.* витушка 1. || Бельк. юрóк, вір, вірóк *ib.* Нос. юрóк, юрóчек *ум.* 1. *ib.* Шат. вірóк *ib.*

[яблочко]: ◇ у jáблочко Бл. Зм. вид узора. Гэ́то усé перэтыкáн'н'е: у jáблочко, дробнéjшыjе jáблочка. Зм.

[язык] jазы́к *м.* Мк. Вв. Бл., jезы́к Од., jазы́чок Ол. Сп. Зд. Од. Влц. Гц., jезы́чэк *ум.* Лх. Од., jазы́чэк Вв., jезычóк Гл. Др. Зм. Ш., jазычóк Дк., jазычéк Кч. верхняя рабочая подвижная часть «терницы» (*см.*). Перэби́ла сегóдн'а у тéрницы jазыкá — немá чым тéрти. Бл. || Шат. язы́к *ib.*

[ярина] jаринá *ж.* Мг. овечья шерсть весенней стрижки, *ср.* волна весенняя.

[ярка] jáрка *ж.* Кн.. jáрка Хд. jарчучки́ *только мн.* Св. шерсть первой стрижки с ягнят, *ср.* волна поярковая, волна уруновая, волна яровая, поярок 1, уруно.

А. С. СОКОЛОВСКАЯ

ПОЛЕССКИЕ НАЗВАНИЯ ОДЕЖДЫ И ОБУВИ

[андарак] ондара́к *м.* Лк. Ш. Ан., гондара́к Зр., андара́к Зд. Сп. Вт. Зл. Бб., эндэра́к Зс. Кч. Гц., андэра́к Кн. 1. юбка из особого домотканого сукна Лк. Зр. Зд. Сп. Вт. Зл. Ш. Ан. Зс. Кч. Гц. Бб. Кн. *ср.* бурка, домоткан, летник, посаманник, саян; 2. юбка из любой ткани домашнего производства Сп. Андара́к з полотна́ шы́ли до робо́ты, купл'о́на — сподни́ца, а са́ми тчэм — то андара́к. Сп.; 3. *см.* куртка 1 Гц. Кч. || Мош. andarák *ib. 1.* Тарн. andarák *ib. 1.* Бельк. андара́к *ib. 1.* Нос. андара́к *ib. 1.* Шат. андара́к *ib. 1.* Стеш. андара́к *ib. 1.* Лыс. II ондора́к *ib. 1.* Карл. andarak *ib. 1, 2.*

[бабка] ба́бочка *ж.* Лк. Од., ба́бка Зр. Св. Бч. 1. *см.* гапка 1 Лк. Зр. Св. Од.; 2. *см.* ухо Бч.

[бавит] бавы́т *м.* Од. *см.* гестка.

[баевка] бajо́ўка *ж.* Гл. Зл. Ан. Бб., бajу́ўка Ш. платок из мягкой ворсистой хлопчатобумажной ткани, из байки. || Карл. bajówka — юбка из байки или любой другой шерстяной материи.

[бамбоши] бамбо́ши *мн.* Ол. *см.* шкуранки.

[банька] ба́н'ка *ж.* Бб. *см.* пряжка. || Нос. ба́нька *ib.*

[барахло] бера́хло *с.* Зс., барахло́ Рб. Гц. *см.* латки. || Нос. барахло́ *ib.*

[бахилы] баху́ли *мн.* Гр., бахи́лы Рб. Гц. 1. лапти, плетеные из веревок Гц. *ср.* верени, лапти, снасти, чуни; 2. *см.* чуни 2 Гр. Рб. || Нос. бахі́лы — кожаная обувь деревенских жителей, вроде башмаков, не шитых, но забранных по краям. Лыс. бахи́лы *ib. 2.*

[бахрома] бахрома́ *ж.* Ол. *см.* китицы. || Бельк. бахрыма́ *ib.*

[башлык] башлы́к *м.* Ол. Зд. Сп. Лп. Вт. Рб. Ом. Пх. Гл. Зл. Зс. Кч. Гц. Бб. Кн. Дн. Дв., башла́к Лк. Св. Зр., башли́к Гр., бошлы́к Вл. Ан. суконный теплый головной убор с длинными концами, надеваемый поверх шапки, *ср.* капюшон, колпак, чуб. || Шат. башлы́к *ib.* Стец. башлы́к *ib.*

[башмаки] башмакы́ *мн.* Зд., башмаки́ Рб. Вл. Пх. Гл. Зл. Ан. Зс. Кч. Гц. 1. *см.* опорки Рб. Вл. Пх. Гл. Зл. Ан. Зс.

Кч. Гц.; 2. *см.* шкуранки Зд. || Бельк. бушма́к — туфля. Шат. башма́к — туфля.

[бекеш] беке́ш *м.* Бб. длинная мужская одежда из домотканого или фабричного сукна, со сборками у пояса, низ сшит в клинья. || Нос. беке́ша — шуба, покрытая чем-либо.

[бельё] бел'jó *с.* Вл. Зс., бел'ó Кч. *см.* платье 2. || Бельк. бяллё *ib.*

[берег] бэ́руг *м.* Св. Сп., бэ́рог Зд. Од. Зл. Ан., бе́рог Лп. Гр., бэ́рэх Вт. Рб., бэрэжо́к Ом. Вл., бэ́раг Рб., бе́рэг Пх., бе́рэг Гл. Ш. Зс. Кч. Гц. Кн. Дн. Дв. кайма на платке. З бе́рогом ху́стка. Ан. *ср.* кайма, околышко, шляг. || Бельк. біряжо́к *ib.* Стец. бе́рах *ib.*

[билька] би́л'ка *ж.* Ол. *см.* чепец.

[блищак] блышча́к *м.* Зд. Сп. узкая ленточка *ср.* жичка, пидяжка.

[блузка] бл'у́зка *ж.* Ол. Зд. Од. Лп. Гл. Зл. Ш., бл'у́ска Бч. Рб., блу́зка Зс. Кч. Гц. *см.* сорочка 4. || Тарн. blúzka *ib.* Шат. блю́зка *ib.* Стеш. бл'у́ска *ib.* Лыс. II блю́зка *ib.*

[бляшка] бл'а́шка *ж.* Ом. Зл. *см.* пряжка. || Нос. бля́ха *ib.*

[борт] борт *м.* Ол. Лп. Пх. Гл. Зл. Ш. Ан. Зс. Кч. Гц. Бб., бу̑орт Кн. Дн. Дв. правый или левый край полы платья, снабженный пуговицами или петлями, *ср.* кляп, ковнер, накладич, отклад, роскладина. || Бельк. борт *ib.*

[ботинки] буци́нки *мн.* Св., боци́нки Пх. Гл. Зс. Кч. Гц. *см.* черевики. || Карл. butynki *ib.*

[боты] бо́тэ *мн.* Ор., бо́ты Зр. Зс., бо́тэ^{ы} Од. 1. резиновые сапоги Ор. Зр. Од. *ср.* сапоги; 2. кожаные сапоги Зс. *ср.* чоботы. || Бельк. бот *ib.* Нос. бо́ты *ib.* Шат. бот. *ib.* Стец бо́ты *ib.* Карл but *ib. 1.*

[бранка] бра́нка *ж.* Ом. *см.* вязанка.

[брижи] брэ́жжи *мн.* Св., бры́жжы Зр. Од. Бб., бри́жи Вл. Зс., брыжы́ Пх., бры́жы Гл. Зл. Ш. Ан., брижи́ Гц. полоса материи, пришитая складками или оборками на платье. Сподни́цы шы́ли з брыжа́ми. Ан. *ср.* волан, закладка, фальбона, шляра. || Бельк. брыжы́ *ib.* Нос. бры́жыкі — оборки воротничка женской рубахи, рукавов. Шат. брыжэ́ *ib.*

[брошка] бро́шка *ж.* Св. Зр. Зд. Сп. Од. Бч. Гр. Рб. Ом. Вл. Пх. Гл. Бб. брошь. Шпи́л'ка ни́колы зва́лы, тэпэ́р бро́шка. Сп. *ср.* сьячик, шпилька, шпонька. || Стец. бро́шка *ib.*

[брыль] брыл' *м.* Ш. Гц. *см.* капелюш. || Тарн. bryl — козырек фуражки. Бельк. брыль *ib.* Нос. брыль *ib.* Карл. bryl *ib.*

[бунда] бу́нда *ж.* Зл. Ан. Гц. Кн. Дн. Дв., бу́ндочка Кч. 1. старинное женское платье особого фасона: длинное, прямого покроя Зл. Ан. Гц. Кн. Дн. Дв. Бу́нда ўро́дзе пла́це, до́ўга с полотна́ и сукна́. Зл. *ср.* капот; 2. детское платье Кч. || Карл. bunda — короткая одежда из овчины, которую ле-

том носят без рукавов и ворсом наверх, а зимой с рукавами и ворсом внутрь.

[бурка] бу́рка *ж.* Ол. Св. Зр. Сп. Пх. Ш. Ан. Бб. 1. *см.* андарак 1 Ол.; 2. *см.* рябак Св.; 3. длинная одежда из домотканого сукна, с башлыком, которую мужчины надевали поверх свитки Зр. Сп. Пх. Ан. Бб. Булй бу́рки, куды́ jéдзе ў доро́гу, на свйту надз'ава́je з чу́бом и по са́мен'кија п'а́ты. Ан.; 4. *см.* курпенчик Ш. || Шат. бу́рка *ib. 3.* Карл. burka *ib. 1.*

[бурки] бу́рки *мн.* Ор. Ол. Зр. Зд. Сп. Лп. Вт. Рб. Ом. Вл. Пх. Зл. Гл. Кч. Гц., бу́ркы Лк. Св., буркй Од. шитые валенки.

[бурнос] бурно́с *м.* Рб. Пх. Кч. Дн. Дв. 1. большой мужской кожух Пх. *ср.* козачина; 2. длинная одежда из домотканого сукна Рб. Кч. Тепе́р' с'вйтка, а колйс' булы́ до́вгије бурно́сы бэз ко́ўн'ара. Кч.; 3. *см.* плащ Дн. Дв. || Лыс. бурно́с — короткая (типа жакета) верхняя зимняя женская одежда. Карл. burnos — пальто.

[бусы] бу́си *мн.* Зс., бу́сы Кч. Гц. *см.* патерки.

[бычки] (о)бычкй *мн.* Ор. Ол., бэ́чке Лк., бичаjкй Св. 1. *см.* мотуз 1 Ор.; 2. *см.* поврозы 2 Ор. Ол. Лк. Св.; 3. *см.* мотуз 4 Ор.; 4. *см.* поврозы 3 Ол. Лк. Св.

[валенки] ва́ленкэ *мн.* Ор., валэ́нки Ол., ва́лэнки Лк., ва́ленки Св. Зд. Од. Вт. Ш. Ан. Кч. Гц., ва́лен'кы Зр., вал'о́нки Лп. Рб. Ом. Пх. Гл. Зл., вал'о́нкы Бч., ва́л'онки Гр. Вл., вал'а́нки Зс., вал'о́нки Бб., ва́л'анки Кн. Дн., вал'у́нки Дв. валенки, битые из шерсти. Ва́ленки бйтује, бу́рки шйтује, ка́танки, jéсли ката́jут. Гц. || Мош. walónki — белые мужские шапки из валяной шерсти. Бельк. ва́лянкі 1. *ib.*, 2. валяные шапки. Нос. валёнкі *ib.* Шат. валёнки *ib.* Стец. ва́лянкі *ib.* Карл. walonki 1. *ib.*, 2. шапки, валяные из войлока.

[ватник] ва́тник *м.* Пх. Кч. Гц. Бб. мужская стеганая ватная безрукавка. Ва́тник пад кухва́jку без рукаво́ў. Бб. *ср.* телогрейка. || Бельк. ватні́ца — одежда на вате. Лыс. ва́ташник — пиджак на вате.

[ватовка] вато́ўка *ж.* Зд. Од. Пх. Гл. Зл. Ан. Кч. Бб. стеганая ватная куртка *ср.* панцирка, поддевка, телогрейка, фуфайка. || Бельк. вато́ўка *ib.* Нос. вато́вка *ib.* Шат. вато́ўка *ib.* Карл. watówka *ib.*

[веко] вйчко *с.* Ор., вйка Лк. *см.* надежник.

[верени] вере́ни *мн.* Кч. *см.* бахилы 1. || Шат. вярэ́ні *ib.*

[верзенка] в'арз'о́нка *ж.* Ш. широкий плетенный из шерсти пояс. В'арз'о́нки шыро́кија, пле́ценыја з кицуна́ми — то поjасы́ широ́кије з во́ўны. Ш. *ср.* пояс.

[верх] вэрх *м.* Ол. Св. Зр. Сп., виршо́к Зд. вэ^{и}ршо́к Од., в'ерх Лп. Гр. Вт. Рб. Ом. Вл. Пх. Гл. Зл. Ш. Ан. Зс. Кч. Гц. Бб. верхняя часть шапки *ср.* дно. || Стец. верх 1. верхняя часть одежды, 2. *ib.*

[волан] вало́н *м.* Лп. *см.* брижи.

[волоки] воло́ки *мн.* Ор. Од. Бч. Пх. Гл. Зл. Ш. Зс. Кч. Гц., вало́ки Ол. Лк., воло́кэ Св., воло́кы Зр. Зд. Сп. Лп. Гр. Вт. Рб. Ом. Вл. веревки, которыми лапти привязываются к ногам. Воло́ки вили́ конопл'а́ныја. Пх. *ср.* оборы. || Мош. wołóki *ib.*

[волочка] воло́чка *ж.* Пх. Гл. *см.* мотуз 1.

[воронка] воро́нка *ж.* Ор. Ол. 1. *см.* распорка 1 Ор. Ол.; 2. *см.* ширинка 2 Ол.

[воротник] воротни́к *м.* Зр. Зд. Од. Бч. Гр. Ом. Пх. Гл. Зл. Ан. Кч. Гц. Бб., воро́ц'ник Зс. отложной воротник *ср.* ковнер, опуст. || Бельк. выратні́к *ib.* Лыс. воротні́к *ib.*

[вплеток] *см.* плетка.

[вставка] уста́ўка *ж.* Лк. Зр., ву́стаўка Зд. Сп. *см.* прошва.

[вставки] у́стаўки *мн.* Ол. Лк. Од., ву́стаўкы Св. Зд. Сп., гу́стаўки Зр., ву́стаўки Гр. Гл. Зл. Зс. Кч. квадратные клинья на плечах у сорочки, которые собираются у воротника, *ср.* наплечники, полики, прирамки. || Тарн. wústaụki *ib.* Шат. ву́стаўкі *ib.*

[выкидки] вы́кидки *мн.* Ол. Сп. 1. *см.* остопки Ол. 2. *см.* латки Сп.

[выкладанка] выклада́нка *ж.* Лп. покрывало с особенно красивым узором.

[выкот] вы́кот *м.* Од., ву́кот Ш. вырез женского платья.

[выкройки] вы́крујки *мн.* Лк. *см.* вытяжки.

[выстилка] *см.* стелька.

[выстопки] *см.* остопки.

[выточка] уто́чка *ж.* Рб., ву^{и}точка Зл., ви́точка Зс., вы́точка Гц., у́точка Ан. *см.* зашивка. || Бельк. вы́тычка 1. *ib.*, 2. клин, вставленный в одежду.

[вытяжки] вы́ц'ажки *мн.* Зр. Зд. Од. Лп. Гр. Вт. Рб. Ом. Вл., ву́ц'ажки Пх. Гл. Ш. Ан. Кч. у́ц'ажк'и Зл., ви́ц'ажки Зс., ву́ц'ашки Бб. сплошные заготовки для сапог. У ме^{а}н'а́ јес'ц' ви́ц'ажки на сапоги́. Зс. Ву́ц'ажки сплошны́ја без голо́вок. Кч. *ср.* выкройки, заготовки, товар, укрои. || Карл. wyciągaczka — красный женский чулок, доходящий до колена.

[выходки] вы́хотки *мн.* Ор., ви́худки Св. *см.* остопки.

[вязанка] в'а́занка *ж.* Св. Гр. большой вязаный платок *ср.* бранка. || Нос. вязе́нка — рукавица.

[гапка] гапло́чка *ж.* Ор., гаплы́чка Зд., гапэ́л'ка Зд. Сп. Од. Лп. Бч. Пх., гапе́л'ка Лп. Рб., апе́л'ка Гр., гапли́чка Вт,

Ом. Вл. Гл. Зл. Ш., гапле́чка Кч. Гц., гапе́лечка Бб., га́пка Ан. Кн. Дн. Дв. 1. петля к крючку, которым застегивают одежду Ор. Зд. Сп. Лп. Бч. Гр. Вт. Ом. Вл. Пх. Гл. Зл. Ш. Ан. Зс. Кч. Гц. Бб. Кн. Дн. Дв. *ср.* бабка, гаплик, прорезка; 2. *см.* петелька Зд. Сп. Од. Лп. Бч. Гр. Пх. || Бельк. гаплі́чка *ib. 1.* Шат. га́птачка *ib. 1.* Стец. га́пка *ib.* Лыс. II гапли́чка *ib. 1.*

[гаплик] гапло́к *м.* Ор., гаплы́к Ол. Лк. Зд. Сп. Од. Лп. Бч., габли́к Св. Зр., гапли́к Вт. Рб. Ом. Вл. Пх. Гл. Зл. Ш. Кч. Бб., апли́к Гр., гапл'у́к Ан. Зс. Гц., гопл'у́к Кн., га́плик Дн. Дв. 1. крючок, которым застегивают одежду Ор. Ол. Лк. Св. Зр. Зд. Сп. Од. Лп. Бч. Гр. Вт. Рб. Ом. Вл. Пх. Гл. Зл. Ш. Ан. Зс. Кч. Гц. Бб. Кн. Дн. Дв. *ср.* крюк; 2. *см.* гапка 1 Ол. || Бельк. гаплю́к *ib. 1.* Нос. гапли́к *ib. 1.* Шат. апліk *ib. 1.* Стец. гаплю́к *ib. 1.*

[гарсет] ґорсо́т *м.* Од. Лп. Дв., ґарсо́т Гл. Зл. Ш. Зс. Кч. Гц. Бб., карсо́т Кч. старинный женский наряд, представляющий собой безрукавку из тонкого материала, которая надевается поверх сорочки. Ґарсо́т без рука́ў з брыжа́ми. Ш. || Нос. гарсо́т *ib.* Шат. гарсо́т *ib.*

[геска] ге́ска *ж.* Рб. *см.* манишка 1.

[гестка] ґо́стка *ж.* Бч. Гл. Зл. Гц., ґе́стка Рб. Пх. Ш. Ан. Зс. Кч. Бб. Кн. Дн. Дв. кокетка *ср.* бавит, карчик, кофта, кошуля, талик. || Бельк. ге́ста — платье. Шат. ге́стка — женская кофточка с кокеткой.

[голенищи] гол'ани́шчы *мн.* Ор. Кч., гал'ани́шшы Ол., голени́шчы Пх. Зл. Гц., гал'ани́шчы Гл. Бб. *см.* холявы. || Тарн. holeníšče *ib.* Шат. галяні́шчы *ib.* Стеш. гал'ани́шча *ib.*

[головки] голо́ўки *мн.* Од. Пх. Кч. Гц. *см.* пришвы. || Шат. гало́ўкі *ib.*

[гузик] ґу́зык *м.* Ор. Св., ґу́зэк Ол., ґу́зик Лк. Сп. Од. Лп. Гр. Рб. Пх. Гл. Зл. Ш. Зс. Гц. Бб. Кн. Дн. Дв., гуз Зр. Ан. Кч. ґуз' Зд. Бч., ку́зик Вт., куз' Ом., куз Вл. пуговица. Роппыли́ла ґу́з'а. Бч. ср. пуговица. || Мош. gúzik *ib.* Бельк. ку́зік *ib.* Нос. гу́зик *ib.* Стец. гу́зик *ib.* Лыс. II гу́зік *ib.* Карл. guzica *ib.*

[гунька] гу́н'ка *ж.* Зд. Сп., го́нка Гл. Кч., го̂н'ка Бб. *см.* попона. || Бельк. гу́нька *ib.* Нос. гу́нька *ib.* Шат. гу́нька *ib.* Лыс. гу́ня — верхняя женская одежда из домотканого сукна, похожая на свиту. Карл. gunia 1. длинное женское платье, 2. плащ горцев, 3. короткая шуба, 4. постилка, которой носят сено.

[дежелка] *см.* надежник.

[деревяшки] дэрэв'а́жки *мн.* Ол. Зд., дэрэвл'а́шки Св., дэрэ̆ўл'а́шки Од., дзэрэ^{ы}вл'а́ныкы Од., дзерев'а́шки Гц. обувь на

деревянной подошве *ср.* лапти, пантофли, трепы, хляпы. || Стец. дзяравя́шка *ib.* Лыс. II дерев'а́нки *ib.*

[дерюга] дзеру́га *ж.* Рб. Ом. Вл. Пх. Ш., дз'ару́га Гл. Зл. 1. *см.* рядно Ом. Вл. Пх. Зл. Ш.; 2. *см.* тряпочник Гл.; 3. *см.* насыпка Рб. || Мош. dzierúha — простыня из грубого полотна. Бельк. дзяру́га — грубая постилка, одеяло. Нос. дзеру́га 1. толстая грубая ткань, 2. покрывало из грубой ткани, простыня. Шат. дзяру́га — одеяло из толстой грубой льняной ткани. Лыс. де́рга 1. женская шерстяная черная юбка, 2. домотканая толстая ткань, 3. домотканое цветное покрывало, которым застилают кровать.

[диван] дзива́н *м.* Ор. Гц. Бб., дива́н Ол. Лк., дыва́н Пх. Гл. Ш. 1. *см.* килим 1 Ор. Ол. Лк. Гц.; 2. *см.* тряпочник Пх. Ш. Бб.; 3. толстое несуконное крашеное покрывало Гл. Тка́ли дыва́ны портны́ja. Гл. || Стец. дыва́н *ib.* *2.* Стеш. дыва́н *ib. 1, 3.* Карл. dywan *ib.*

[дно] дно *с.* Ор. Лк. Зл. Кч. 1. *см.* верх Ор. Лк.; 2. *см.* подбилка 4 Зл. Кч.

[домоткан] домотка́н *м.* Лп. Бч. Рб. Ом. *см.* андарак 1. || Тарн. domotkán *ib.*

[драпки] драпки́ *мн.* Гр. *см.* китицы.

[душа] душа́ *ж.* Вт. *см.* подбилка 4.

[душегрейка] душогрэ́jка *ж.* Зд. Зл. Ан. Дн. Дв., душагрэ́jка Од. Бб., душэгре́jка Гц. безрукавка из овчины или утепленная ватой. || Бельк. душагрэ́йка *ib.*

[дырка] ди́рка *ж.* *см.* петелька.

[жакетка] жаке́тка *ж.* Од. женская верхняя короткая одежда из фабричной ткани. || Шат. жаке́тка — мужская и женская верхняя короткая одежда из фабричной ткани.

[живец] жыве́ц *м.* Ш. *см.* ирха.

[жиковина] жыко́вина *ж.* Пх. *см.* перстень. || Стеш. жуко́в'ина *ib.*

[жилетка] жылэ́тка *ж.* Лк., жыле́тка Св. Зр. Зд. Сп. Од. Гл. Зс. Кч. Бб., жуле́тка Вт. Ом., жули́етка Рб., зал'а́тка Пх., жале́тка Ан. 1. *см.* камизелька 1 Лк. Св. Зр. Зд. Сп. Од. Пх. Ш. Ан. Кч. Бб. 2. женская безрукавка Лк. Зр. Зд. Зс. *ср.* камизелька.

[жичка] жы́шка *ж.* Зр., жы́чка Зд. Вт. Пх. Зл. Зс. Бб. Ан., гы́чка Сп., жэ́ᵘжка Од. 1. узкая шерстяная ленточка, которой затягивается ворот рубашки Зр. Зд. Сп. Од. Вт. Зл. Ан. Зс. Бб. Жы́чка кра́с'нен'ка, така́jа суко́нен'ка, ко́лис' во́з'ме ды зав'а́жэ на ко́хту. Бб.; 2. *см.* плетка Пх. || Шат. жы́чка *ib.* Лыс. ги́ᵢчка — верхушка завязанного мешка. Карл. życzka *ib.*

[жупан] жупа́н *м.* Од. Гр. *см.* куртка 3. || Бельк. жупа́н. *ib.* Нос. жупа́н — кафтан из цветного сукна, фабричного про-

изводства. Карл. żupan 1. *ib.*, 2. длинный до пят суконный кафтан.

[заборска] за́борска *ж.* Лк. Зр. Зд. Сп. Од. Вт. Ом. Вл. Пх. Гл. Зл. Ш. Ан. Бб. Кн. Дн. Дв., за́бурска Св., забо́рстка Зс., за́борстка Кч., забо́рска Гц., за́борси *мн.* Лп. Гр., за́борсни Рб. часть «волоки» (*см.*), которая придерживает ногу. || Бельк. за́брасьня — веревка, которой лапоть привязывается к ноге. Шат. за́барсьні *ib.* Карл. zabarśnie — петли у лаптя, в которые продевается «волока».

[заборы] забо́рэ *мн.* Ор., забо́ры Лк. Зд. Бч. Ом. Вл. Пх. Зл. Ш. Ан. Бб., забо́рки Св. Зр. Бч., збо́рочки Од., збо́ры Гр., забо́ри Зс. Гц., забо́р *м.* Сп. Гл. сборки. Забо́ри збира́јуца ў суке́нках. Гц. *ср.* морщины, складка. || Бельк. забо́ра *ib.* Шат. забо́ра *ib.*

[завеска] заве́ска *ж.* Зс., наві́еска Вт., на́виска Кч. 1. *см.* набожник Зс. Кч.; 2. *см.* запинка 2 Вт.

[завои] заво́је *мн.* Ол. Лк. портянки, которыми женщины обматывали голени. || Карл. zawojka 1. фата, 2. головной убор замужних женщин.

[завязка] за́в'азка *ж.* Св. Сп. Зл. Ан. Бб. пудвја́зка Лп., зав'а́зка Гц. *см.* мотуз 1. || Нос. за́вязка *ib.* Карл. zawiązki — узлы.

[заготовки] загото́ўки *мн.* Лк. Од. Кн. Дн. Дв., загато́ўки Гц. см. вытяжки.

[зад] зад *м.* Ор., задо́к Рб. *см.* пята.

[задник] за́дник *м.* Ор. Ол. Лк. Св. Зр. Од. Лп. Бч. Гр. Вт. Рб. Ом. Вл. Гл. Зл. Ш. Ан. Зс. Кч. Гц. Бб. Кн. Дн. Дв., оза́дник Зд., аза́дник Сп., за́нник Пх. 1. задник у сапога, ботинка Ор. Ол. Лк. Св. Зр. Зд. Сп. Од. Лп. Бч. Гр. Вт. Рб. Ом. Вл. Пх. Гл. Зл. Ш. Ан. Зс. Кч. Гц. Бб. Кн. Дн. Дв. Пэредо́к ци́лы, а оза́дник порва́вс'а. Зд.; 2. *см.* пята Лк. Зд. Сп. || Тарн. zádnik *ib.* Нос. за́дники *ib.* Шат. за́днікі *ib.* *1.* Стец. за́днік *ib.*

[закаблук] *см.* каблук.

[закарваши] закарва́шы *мн.* Сп. красные манжеты в женской свите. Закарва́ш быў прышы́ты шовко́вы. Сп.

[закладка] закла́тка *ж.* Ор. Ом., закла́дочка Ол., за́кладка Сп., закла́дка Лп. Пх. Гл., за́кладочка Вт., накла́дка Рб. Вл. 1. *см.* складка 2 Ор. Од. Лп. Пх. Гл.; 2. *см.* манишка 1 Ол. Сп.; 3. узкая полоска материала, которая накладывается на прореху в штанах Сп. Рб. Вл. *ср.* манишка, облямовка, пазуха; 4. *см.* зашивка Ом.; 5. *см.* брижи Вт.

[закота] зако́тки *мн.* Св., зако́ты Зр. Зд., зако́та *ж.* Зр. 1. воротник в свитке, кожухе Св. Зр. У кожухо́ви зако́та. Зр.; 2. манжет в свитке, кожухе Зр. Зд. || Стец. зако́ты *ib.* *2.*

[залиста] зали́ста *ж.* Бч. *см.* пряжка.

[залязко] зал'áзко *с.* Пх. Ш. *см.* пряжка.

[занавеска] занави́ска *ж.* Ол. Св., занави́еска Рб., занавэ́ска Лк., занаве́ска Зр. Зд. Лп., назáв'азка Пх. *см.* запинка 2.

[занизки] зáнизки *мн.* Зл. Ан. Кч. Гц. Дн. Дв., зáниски Бб. мелкие бусы. Зáнизки носи́ли дзе́ўки. Ан. *ср.* бусы, корали, патерки, сталки. || Бельк. зáнізкі *ib.* Нос. зáнизка *ib.*

[запаски] запáски *мн.* Гц. *см.* поврозы 3. || Карл. zapaska 1. женский передник, 2. юбка.

[запинка] запи́нка *ж.* Од. Гл. Зл. Ан. Бб., зáпинка Рб. 1. занавеска для печи Од.; 2. оконная занавеска Рб. Зл. Гл. Ан. Бб. Запи́ночки пошы́ла, то хвирáночки. Ан. *ср.* завеска, занавеска, фиранка; 3. большой передник для работы Рб. *ср.* припиндух, припол. || Карл. zapinka — запонка, которой застегивают ворот рубашки.

[заплеток] *см.* плетка.

[запол] *см.* припол.

[запон] запóн *м.* Зл. широкий полотняный фартук. Запóн шырóки с полотнá. Зл. *ср.* затулка, передник, полка, фартук. || Бельк. зáпан *ib.*

[запяток] *см.* пята.

[застежка] зáстижка *ж.* Ол., зáстэжка Лк., зáсц'ашка Сп., зáсцешка Гр. Вл., зáстежка Кн. *см.* мотуз 1. || Бельк. зáсціжка *ib.* Шат. засьця́жка *ib.* Лыс. II зáстежка — лента.

[застельник] зас'ц'óл'ныk *м.* Св. *см.* настольник.

[застилка] *см.* постилка.

[затулка] затýлка *ж.* Св. *см.* фартук 2. || Тарн. zatúłka *ib.*

[заушницы] заýшницы *мн.* Лк. Зс. Кч. Гц., завýшницы Св. Зр. Гр. Рб. Ом. Вл. Пх. Зл. Ш., загушни́цы Од., завушни́цы Лп. Вт. Гл. Ан., завушны́цы Бч., заушни́цы Бб., зáўшники Кн., зáўшницы Дн. Дв. серьги *ср.* кольчики, сережки. || Бельк. завушні́цы *ib.* Нос. завушни́ца *ib.* Шат. завушні́ца *ib.* Стец. завушні́цы *ib.* Стеш. заушн'и́ца *ib.* Лыс. II завýшница *ib.* Карл. zausznica *ib.*

[захвиранка] *см.* фиранка.

[зашивка] зашэ́ўка *ж.* Зр. Сп. Гл. Гц. Бб., заши́ўка Од. Зс., зашы́ўка Бч. выточка *ср.* выточка, закладка, клин, плоя, прогонка, складка, фалда.

[зубы] зýби *мн.* Вт. Вл., зýпцы Ом., зýбы Кч., зýбу Ш. *см.* коронки.

[ирха] ирхá *ж.* Зд., ји́рха Ан. очищенная от шерсти узкая полоска овчины, которая служит прокладкой при сшивании овчин, *ср.* живец, косник, кравок, пруг, рант, строчка, трейтяк. || Шат. ірха 1. *ib.*, 2. очищенная от шерсти узкая полоска овчины, которая нашивается спереди полушубка, справа и слева, как украшение. Карл. ircha — замша.

[кабат] каба́т *м.* Сп. Вл. 1. старинная короткая женская одежда из домотканого сукна, с большим вырезом на груди, обшивалась ленточками Сп. Каба́т тэ́плоj быў, коро́тэн'ки, поопшы́ваны гычка́мы, зза́ду разре́зочки були́, с сукна́. Сп.; 2. женская безрукавка Вл. || Бельк. кыба́т *ib. 2.* Нос. каба́т *ib. 2.* Карл. kabat *ib.*

[каблук] закаблу́к *м.* Пх., закаблы́к Гл. Зл., закабли́к Ш., каблу́к Зс. Кч. Гц. Ан., кабл'у́к Кн. Дн. Дв. каблук *ср.* общас, подбор, почас. || Тарн. zakabłúk *ib.*

[каблуч] каблу́ч *м.* Гр. *см.* кибалка.

[каблучка] каблу́чка *ж.* Зс. *см.* перстень.

[кайма] каjма́ *ж.* Ол. Од. Гц., ко́йма Зл. *см.* берег. || Бельк. кыйма́ — кромка, каемка.

[камизелька] комизэ́л'ка *ж.* Св. Сп., камизэ́л'ка Зр. Од. Лп. Бч. Гр. Гц., камзэ́л'ка Зд. Ш. Бб., комзе́л'а Вт. Ом., камизе́л'а Рб., комзе́л'ка Вл., камзе́л'ка Пх. Гл. Зл. Ан. Кч. 1. мужская безрукавка Св. Зр. Зд. Сп. Од. Лп. Бч. Гр. Вт. Рб. Ом. Вл. Пх. Гл. Зл. Ш. Ан. Кч. Гц. Бб. Комизэ́л'ка зва́лы, бэз рука́ў, тоj с сукна́ шы́jе, тоj ва́тн'у, булы́ з оўчы́ны шы́лы. Сп. *ср.* жилетка; 2. *см.* жилетка 2 Сп. Гр. || Шат. камізэ́лька *ib. 1.* Стец. камузэ́лька *ib. 1.* Лыс. камзэ́лька *ib. 1.* Карл. kamizela — 1. длинная верхняя суконная одежда без застежки, 2. род полотняного кафтана.

[каница] ка́ниц'а *ж.* Зр. Зд. Сп. Од., тка́ныца Лп. *см.* кибалка. || Тарн. kanýc'a *ib.*

[кантопли] канто́пли *мн.* Вт. *см.* опорки.

[капелюш] капал'у́ш *м.* Ор. Ол. Лк. Св. Зр. Бч. Вт. Ан., капел'у́ш Зд. Пх. Гл. Гц. Кн. Дн., капэл'у́х Од. Зл. Кч., ка-п'ал'у́ш Лп. Рб. Ом. мужская летняя шляпа с полями. Капал'у́ш з сало́мы, з жы́та в'а́заны, з крыл'а́ми. Ол. *ср.* брыль, соломяник, шляпа. || Бельк. кыпялю́ш *ib.* Шат. капялю́ш *ib.* Стец. капялю́ш *ib.* Лыс. II капелю́ш *ib.* Карл. kapalusz *ib.*

[капот] капо́т *м.* Св. Лп. Бч. Гл. Ан., капо́та *ж.* Пх. 1. *см.* бунда 1 Лп. Бч. Гл. Ан.; 2. *см.* сорочка 4 Пх. || Бельк. капо́т *ib. 1.* Стец. капо́та — длинная без подкладки одежда из домотканого валяного сукна, которая используется главным образом для защиты от дождя или снега, а также для тепла; надевается поверх кожуха или пальто. Карл. kapota — длинная верхняя мужская одежда из домотканого сукна.

[капюшон] капишо́н *м.* Зс. Бб. *см.* башлык. || Лыс. капишо́н *ib.*

[карман] карма́н *м.* Ор. Ол. Од. Пх. Гл. Зл. Ан. Зс. Кч. Гц. Бб. Дн. *см.* кишеня. || Бельк. кырма́н *ib.* Карл. karman — верхний мужской кафтан из сукна.

[картуз] корту́з *м.* Дн. *см.* козырек 1. || Мош. kartúz *ib.* Бельк. карту́з *ib.*

[карчик] ка́рчик *м.* Лк. *см.* гестка.

[кастопки] касто́пкы *мн.* Вт. *см.* остопки.

[катанка] ката́нка *ж.* Сп. *см.* куртка 1. || Нос. кота́нка — легкая, из меха молодых кошек шубейка. Шат. ката́нка — женская теплая на вате кофта. Карл. katana 1. *ib.*, 2. женская кофта на вате, 3. куртка, подбитая мехом.

[катанки] ка́танки *мн.* Зл. Ш. Зс. Гц. валенки, катанные из шерсти. Ка́танки з во́ўны ката́јуц'. Зл.

[кафтан] капта́н *м.* Лк. Св. Зр. Зд. Сп. Вт. Пх. Гл. Ш. Бб. 1. *см.* куртка 1 Лк. Зд.; 2. *см.* сорочка 4 Св. Зр. Зд. Сп. Вт. Пх. Гл. Ш. Бб. || Тарн. kaptán *ib. 2.* Бельк. кыпта́н *ib. 2.* Нос. капта́н *ib. 1.* Шат. капта́н *ib. 1.* Стец. капта́н *ib. 1.* Стеш. капта́н *ib. 2.* Карл. kaftan 1. *ib.*, 2. род шубки, 3. безрукавка, 4. длинная одежда из полотна.

[кашмировка] кашыми́рка *ж.* Зр., кашмаро́ўка Зл. Ан. Кч. Гц. Кн. Дн. кашемировый платок с красивой каймой, бахромой, который повязывается по праздникам поверх простого платка. Кашмаро́ўки чо́рньја з фрэ́нзл'ами, шарс'ц'а́ньја з ка́шмеру. Ан. || Стец. казьмяро́ўка *ib.*

[кепка] ке́пка *ж.* Ор. Ол. Лк. Св. Зр. Зд. Од. Пх. Гл. Зл. Ан. Кч. Гц. Бб. Кн., кэ́пка Сп. кепка. || Стец. ке́пка *ib.*

[кибалка] кинба́лка *ж.* Ол., кымба́лка Лк., киба́лка Зс. Кч. Дв. деталь старинного головного убора замужней женщины, представляющая собой шнурок или туго скрученный кусок полотна, повязанный вокруг головы, на который закручивали волосы; поверх надевали чепец, а затем «наметку» (*см.*); «кибалка» может быть и в виде деревянного обруча. Ви́зме шнуро́чок да сци́сне јого́, закру́ц', киба́лку зро́бац'. Кч. *ср.* каблуч, каница, кичка, коробка, кужель, лен, лямец, обруч, обычейка, подвичка. || Тарн. ki(m)bałka *ib.* Лыс. II кимба́лка *ib.* Карл. kibałka *ib.*

[кидеры] кидэ́ры *мн.* Бч. мягкие складки *см.* фалды. || Карл. kiderle — косточки, которые вставляют в корсет.

[килим] ки́лим *м.* Зл. Зс. Кч. Гц. Кн. Дн. Дв. 1. покрывало, вытканное из шерсти, грубое, крашеное Зл. Зс. Кч. Гц. *ср.* диван, колдра, одеяло; 2. *см.* тряпочник Кн. Дн. Дв. || Нос. ки́лим — большой ковер или войлок. Карл. kilim 1. *ib. 1*, 2. род женской шали.

[китайка] кита́јка *ж.* Ор. Ол. Лк. Пх. Зл. Ан. *см.* косник 1. || Бельк. кіта́йка — легкая шелковая ткань.

[китицы] китыци *мн.* Гр., ки́цици Вл. Пх. Гл. Зл. Ан. Бб., кицицки Зс., ки́кица Гл., ки́теци Кн. Дн. Дв. бахрома. Шалино́ўки с ки́цицами. Пх. *ср.* бахрома, драпки, кицуны, концы, кутасы, мохры, хвосты.

[кицуны] ки́цуны́ *мн.* Ш. *см.* китицы.

[кичка] кы́чка *ж.* Зр., ки́чка Зс. 1. *см.* кибалка Зр.; 2. *см.* ковнер 2 Зр. Зс.; 3. *см.* ковнер 3 Зр.; 4. *см.* ковнер 4. Зр. || Тарн. kýčka *ib. 1.*

[кички] кы́чки *мн.* Зр. 1. *см.* поврозы 2; 2. *см.* поврозы 3.

[кишеня] кишáн'а *ж.* Ор., кышэ́н'а Лк. Зр. Лп., кишэ́н'а Св. Зд. Од. Бч. Гр. Вт. Рб. Ом. Вл. Пх. Гл. Зл. Ш. Ан. Зс. Кч. Гц. Кн. Дн. Дв., кшэ́н'а Сп. карман. Моjá кишáн'а подáрлас'а. Ор. Кóлис' казáли кишэ́н'а, ц'апéр кармáн. Бб. *ср.* карман. || Бельк. кішэ́нь *ib.* Нос. кишéня *ib.* Шат. кішэ́ня *ib.* Стец. кішэ́нь *ib.* Карл. kiszeń *ib.*

[клемра] клéмра *ж.* Св. Зд. Од., кл'áмра Сп., кл'áмер *м.* Гл. *см.* пряжка. || Карл. klamra *ib.*

[клин] клын *м.* Ол. Лк. Зр. Зд. Сп. Од., клэн Св., клинóк Лп. Гр. Вт. Рб. Ом., клин Пх. Гл. Зл. Ан. Зс. Кч. Гц. Бб. Кн. Дн. Дв. 1. клин, который вшивается в штанину брюк Ол. Лк. Св. Зд. Сп. Гр. Зл. Ан. Кч. Гц. Бб. Кн. Дн. Дв. Трэ́ба ўшы́ты клы́па. Ол.; 2. *см.* подручник Зр. Зд. Од. Вт. Пх. Ан. Гц. Бб.; 3. клин в юбке, в свитке Ол. Лк. Од. Лп. Гр. Вт. Рб. Ом. Вл. Гл. Зл. Ан. Зс. Кч. Гц. Бб. Кн. Дн. Дв. С'ви́тка с клинáми. Ан. *ср.* ус; 4. *см.* зашивка Вл. || Стец. клінэ́ *ib. 1.* Карл. klin 1. передник, 2. подол.

[кляп] кл'ан *м.* Ол. Зр. Зд. Сп., кл'áпа *ж.* Св. Рб. Ом. Вл., кл'áпка Од. *см.* борт. || Стец. кля́па *ib.* Стеш. кл'áпа *ib.* Карл. chlapka *ib.*

[ковнер] коми́р *м.* Ор. Ол. Лк., куми́р Св. Зр. Сп., ковни́р Од., ковнéр Бч., каўнéр Лп. Рб. Ом. Вл., коўни́ер Гр. Вт. Ом. Вл., коўни́р Пх. Гл. Зл. Ан. Зс. Кч. Гц. Кн. Дн. Дв., кóмир Зс., каўни́р Бб. 1. воротник Ор. Ол. Лк. Св. Зр. Зд. Сп. Од. Лп. Бч. Гр. Вт. Рб. Ом. Вл. Пх. Гл. Зл. Ш. Ан. Зс. Кч. Гц. Бб. Кн. Дн. Дв. Прышы́ла каўн'арá. Бб. *ср.* воротник, опуст; 2. пояс юбки Ор. Ол. Лк. Св. Гр. Ом. Вл. Ан. Зс. Кч. Гц. Кн. Дн. Дв. *ср.* кичка, ковнерец, обшивка, пояс, поясница; 3. пояс фартука Ол. Лк. Св. Гр. Ом. Вл. Пх. *ср.* кичка, ковнерец, мотузница, обшивка, пояс, поясница; 4. пояс штанов Ор. Лк. Св. Од. Гр. Вт. Ом. Вл. Пх. Зл. Ан. *ср.* кичка, мотузница, обшивка, пояс, поясница; 5. *см.* борт Вт. || Бельк. кавнéр *ib. 1.* Нос. ковнéр *ib. 1.* Шат. каўнéр *ib. 1.* Стец. каўнéр *ib. 1.* Лыс. ковнір *ib. 1, 4.* Карл. kumirz *ib.*

[ковнерец] коми́рэц *м.* Ол., куми́рац Лк., куми́рчык Св., подкумэ́р Зр., комни́рыц' Од., коўни́рец Лп., коўни́рац Бч., коўни́ерэц Вт. Рб., коўнéрык Пх. 1. манжет Ол. Лк. Св. Зр. Од. Лп. Бч. Вт. Пх. На руди́ коўни́рац, на шы́ji коўни́р. Бч. *ср.* манжет, обшивка, опустик, чехол; 2. *см.* ковнер 2 Рб.; 3. *см.* ковнер 3 Рб. || Тарн. konn'ércy *ib. 1.* Нос. ковнéрик 1. женская оборочка, 2. *ум. от слова* «ковнер». Стец. каўнéрык *ib. 1.* Карл. kołnierzyk — манишка.

[кожарка] кожáрка *ж.* Ш. короткая одежда из овчины. Кагдá дóўги кожýх, а корóтка кожáрка. Ш. *см.* полушубок.

[кожурно] кожурнó *с.* Пх. старая порванная одежда из овчины. Подрáўс'а кожýх, то кожурнó. Пх.

[кожух] кожу́х *м.* Ор. Ол. Лк. Св. Зр. Сп. Од. Лп. Бч. Гр. Вт. Рб. Ом. Вл. Пх. Гл. Зл. Ш. Ан. Кн. Дн. Дв., ко^{а}жу́х Зс., ко́жух Гц., кажу́х Бб. 1. длинная одежда из овчины Ор. Ол. Лк. Св. Зр. Зд. Сп. Од. Лп. Бч. Гр. Вт. Рб. Ом. Вл. Пх. Гл. Зл. Ш. Ан. Зс. Кч. Гц. Бб. Кн. Дн. Дв. Ја хацéла чо́рныј ко^{а}жу́х, а купи́ла цэгл'а́ныј. Зс. Кожу́х до́ўги и по коли́но. Ан. *ср.* тулуп; 2. *см.* полшубок Ор. Ол. Лк. Бч. || Бельк. кажу́х *ib.* Нос кожу́х *ib. 1.* Шат. кажу́х *ib. 1.* Стец кажу́х *ib. 1.* Карл. kożuszyny — шубы.

[кожушок] ко^{а}жушо́к *м.* Зс., кожушо́к Кн. Дн. Дв. *см.* полшубок.

[козачина] козачэ́нка *ж.* Од., козачы́на Рб. Зл. Ш. Ан. Кч. 1. старинное женское платье особого покроя: низ широкий, на груди зашнуровывалось, рукава короткие или совсем без рукавов Од.; 2. старинная женская одежда из домотканого сукна, вроде пальто особого покроя: длинная, присобранная в талии Рб. Зл. Ш. С'ви́та до́ўга, а козачы́на коро́чэ, козачы́на шы́та на дро́бныја клины́, а с'ви́та на бо́л'шыја. Ш.; 3. старинная одежда из овчины особого покроя: длинная, присобранная в талии Ан. Кч. Кожу́х с забо́ром, до́ўги по п'а́ту, то козачы́на. Ан. Козачи́на јак з забо́рами ши́јуц', а цепер' з мо́ды ви́јшли. Кч. *ср.* бурнос, тулуп. || Мош. kazaczýna *ib. 2.* Лыс. козачи́на *ib. 2.*

[козыр] козырни́ц'а *ж.* Зр., козырно́ *с.* Сп., ко́зыр *м.* Бч. Пх. козырек фуражки *см.* козырек 2. || Бельк. казы́рь — фуражка. Лыс. ко́зыр — фуражка.

[козырёк] казыро́к *м.* Ол. Лк. Лп. Рб. Ом. Бб., кузэ́рок Св., козыро́к Ор. Зр. Зд. Од. Лп. Вт. Гл. Зл. Ш. Ан. Зс. Кч. Гц., козы́рок Сп. Бч., козе́рок Гр., козы́рык Вл., козыр'о́к Кн. Дн. Дв. 1. фуражка Ор. Лк. Св. Зр. Зд. Сп. Од. Бч. Лп. Гр. Рб. Гл. Зл. Зс. Кн. Др. Дв. Од'е́ў козыро́к. Зс. *ср.* картуз, козырка, фуражка; 2. козырек фуражки Ол. Лк. Лп. Бч. Гр. Вт. Рб. Ом. Вл. Гл. Зл. Ш. Ан. Кч. Гц. Бб. Кн. Дн. Дв. Ша́пка без козырка́. Зл. *ср.* козыр, копыток, лопатка, пазур, пиро, рапотица, ремешок. || Тарн. kozyrók *ib.* Стец. казырок *ib. 2.* Карл. kozyrek *ib. 2.*

[козырка] кузэ́рка *ж.* Св., козы́рка Зд. Ом. Вл., козыро́ўка Пх., казырко́ўка Бб. *см.* козырек 1.

[колдра] ко́лдра *ж.* Ол., ко́ўдра Св. Од. Бч. Пх. Гл. Зл. Ан. Зс. Кч. Гц. Бб. Кн. Дн. Дв. 1. *см.* килим 1 Ол. Бч. Гл. Зл. Кч.; 2. *см.* тряпочник Ол. Зс.; 3. ватное одеяло Св. Од. Ом. Пх. Гц. Бб. Ан. Кн. Дн. Дв. Подшы́ла ва́ты, зроби́ла ко́ўдру. Пх. *ср.* одеяло. || Бельк. ко́ўдра *ib. 1.* Нос. ко́лдра *ib. 1.* Шат. ко́ўдра *ib. 1.* Лыс. ко́дра 1. женская шерстяная черная юбка, 2. домотканая толстая ткань, 3. *ib. 1.* Карл. kołdra — любое одеяло.

[колоша] кла́шн'а *ж.* Ор., клэ́чна Ол., коло́шва Лк. Св. Зр. Зд. Сп. Од. Лп. Бч. Гр. Рб. Ом. Вл., коло́ша Вт. Пх. Зл. Ш. Ан. Кч. Гц. Кн. Дн. Дв., кало́ша Зс. Бб. штанина. Ужэ́ одну́ кла́шн'у зарубэ́ла. Ор. || Тарн. kołóš(w)a *ib.* Бельк. кало́ша *ib.* Нос. кало́ша *ib.* Шат. кало́шы — белые портянки, которыми женщины обматывали ноги. Стец. кле́шня *ib.* Лыс. II коло́шка — крайняя часть рукава сорочки, который не имеет манжета. Карл. kołosza *ib.*

[колпак] кулпа́к *м.* Св., каўпа́к Зд. Сп. Зл. Гц., коўпа́к Пх., колпа́к Кч. 1. *см.* башлык Св.; 2. *см.* кучма 1 Зд. Сп. Пх. Гц.; 3. старинный мужской зимний войлочный головной убор с острым верхом Сп. Зл. Кч. *ср.* кучма. || Бельк. калпа́к *ib. 3.* Нос. ковпа́к *ib. 2, 3.* Стец. каўпа́к *ib. 2, 3.* Карл. kołpak *ib. 2, 3.*

[кольцо] кол'цо́ *с.* Ор. Од. Гл. Зл. Ш. Зс. Кч. Кц., куле́чко Зр., кол'цэ́ Пх., кал'цо́ Бб. 1. *см.* перстень Ор. Од. Гл. Зл. Зс. Кч. Гц.; 2. *см.* пряжка Зл. Ш. || Бельк. кальцо́ *ib. 1.* Шат. ко́лца — кольцо всякое, кроме перстня.

[кольчики] ко́л'чыки *мн.* Гц. *см.* заушницы.

[конец] конэ́ц *м.* Ол. Лк., кунэ́ц' Св., коне́ц Зс. Кч. Гц. *см.* рог. || Карл. koniec — оборка.

[коноплянка] конопл'а́нка *ж.* Св. Зд. Сп. Гр. Рб. Пх. Гл. Зл. Ш. Ан. Кч. Гц. Кн. Дн. Дв., конопле́нка Зр. Од., канапл'а́нка Бб. теплый платок из хлопчатобумажной ткани. В'алі́каја ху́стка бајо́ваја называ́лас'а конопл'а́нка. Ан. || Стец. канапля́нка *ib.*

[концы] кон'ці́ *мн.* Ол. Од., концы͡э Вт., концы́ Зс. Гц., ку́нчики Кч. *см.* китицы.

[копыток] копэто́к *м.* Ор., копыто́к Ол. *см.* козырек 2. || Карл. korusie — род носков из белых шерстяных ниток.

[корали] кора́ли *мн.* Зс. Гц. *см.* патерки. || Бельк. кара́лі *ib.* Шат. кара́лі *ib.* Карл. koralicki *ib.*

[коробка] коро́бка *ж.* Св. *см.* обруч 2. || Тарн. koróbka *ib.*

[корок] ки́рок *м.* Св., путку́рок Вт., ко́рок Рб. Ом. Вл. Кч., ку́ркы *мн.* Сп. высокий каблук. Одзи́н чо́бот на пудбо́ри, а други́ј на ко́рку, а хто хо́чэ ли́хо знац', нэха́ј бэрэ́ дво́рку. Кч. || Бельк. ко́рак *ib.* Нос. ко́рок *ib.*

[коронки] кору́нки *мн.* Ор. Лп. Гр. Зл. Кн. Дв., окору́нки Ол. Лк., кару́нки Св. Зр. Сп. Пх. Гл. Кч. Гц. Бб. Ан., гару́нки Од. Бч. кружева домашней работы *ср.* зубы. || Бельк. кару́нки *ib.* Шат. кару́нкі *ib.*

[коротыш] короты́ш *м.* Вт. *см.* куртка 1.

[косник] косны́к *м.* Св. косны́к Зр. Зд. Сп. Лп. Бч., кос'ни́к Од. Гр. Вт. Рб. Вл. Пх. Гл. Зл. Ш. Ан. Зс. Кч. Гц. Кн. Дн. Дв., касни́к Бб. 1. широкая шелковая лента Св. Зр. Зд. Сп. Од. Лп. Бч. Гр. Вт. Рб. Вл. Пх. Гл. Зл. Ш. Ан. Зс. Кч. Гц. Бб. Кн. Дн. Дв.; 2. *см.* ирха Вт.; 3. *см.* мотуз 1 Вт. Вл. ||

Мош. kasnikí *ib. 1.* Бельк. касніца *ib. 1.* Шат. касьнік *ib 1.* Стец. каснік *ib. 1.* Лыс. II косни́к *ib. 1.* Карл. kośnik 1. *ib. 1,* 2. ленточка, которой затягивается ворот рубашки.

[косынка] косы́нка *ж.* Ор. Лк. Од. Пх. Зл. Зс. Гц. Ан., куси́нка Зр. Зд. Сп. Гл. Ш. Кч., ко̂сы́нка Лп. Вт. Гр. Рб. Ом. Вл., касы́нка Бб. косынка. || Бельк. касы́нка *ib.* Стец. косы́нка *ib.* Лыс. касінóк *ib.* Карл. kosynka *ib.*

[кофта] кóфта *ж.* Ол. Лк. Рб. Гц., кóхта Од. Вл. Пх. Зл. Ш. Зс. Кч. Бб. Ан. Кн. Дн. Дв., кóхточка Вл. 1. *см.* сорочка 4 Ол. Лк. Рб. Вл. Зл. Ш. Ан. Зс. Кч. Гц. Бб. Кн. Дн. Дв.; 2. *см.* сведер Од.; 3. *см.* сукенка Пх.; 4. *см.* гестка Вл. || Тарн. kóxta *ib. 1.* Бельк. кóхта *ib. 3.* Стец. кóфта *ib. 1, 2.*

[коц] коц *м.* Св. байковое одеяло. || Стец. коц *ib.* Карл. koc — постилка из грубого домотканого сукна или полотна.

[кошуля] кошу́л'а *ж.* Сп. Ом. Пх. Зл. Ш. Зс. Гц., кошу́л'ка Гр. Рб. Ом. Вл. 1. *см.* сорочка 1 Сп. Зс. Гц.; 2. *см.* сорочка 2 Сп.; 3. *см.* сорочка 3 Сп. Зл. Ш. Гц.; 4. *см.* сорочка 4 Сп. Гр. Рб. Ом. Вл.; 5. *см.* гестка Гр. Рб. Ом. || Бельк. кашу́ля *ib. 1, 2, 3, 4.* Нос. кошу́ля *ib. 1, 2, 3, 4.* Шат. кашу́ля *ib. 1, 2, 3, 4.* Стец. кашу́ля *ib. 1, 2, 3, 4.* Лыс. кошу́ля *ib. 4.* Карл. koszula *ib. 3, 4.*

[кравок] кра́вок *м.* Вл. *см.* ирха.

[крайка] кра́јка *ж.* Ол. Лк. Св. Бч. Зл. Ш. Ан. Зс. Кч., окра́јка Гц., акра́јка Бб. пояс, вытканный из суконных ниток. Кра́јка — то пóле однó, а по краја́м фторóје, потп'ара́звајуц' кра́јками с'ви́тки. Ш. *ср.* пояс. || Бельк. абкра́йка 1. кромка у материала, 2. тесемка. Нос. кра́йка — кромка у материи. Лыс. кра́йка *ib.* Карл. krajka 1. *ib.*, 2. кусок полотна, лента.

[краповец] крапóвац *м.* Вт. *см.* перстень.

[кресло] крэ́сло *с.* Вт. Рб. Ом. Вл. Бб., кры́сло Пх. Ан., кри́сло Гл. Зл. Кч. Кн. Дв., кре́сло Ш. Зс. Гц. 1. вставка в штанах Вт. Рб. Ом. Вл. Пх. Гл. Зл. Ш. Ан. Зс. Кч. Гц. Бб. *ср.* ластка, лейа, садно, хусточка, ширинка; 2. *см.* ширинка 2 Кн. Дв. || Мош. krésło *ib. 1.* Лыс. II кре́сло *ib. 1.*

[кружева] кру́жэва *с.* Гл. Бб., кру́жэво Зл. Ш. Зс. Кч. Гц. Ан. Дн. кружева фабричной работы. Што са́ми пл'атóм — то зу́бу, а што з мага́зина — кру́жэво. Ш.

[кручванка] *см.* укручванка.

[кручи] кру́чы *мн.* Зд. Сп. сапоги с очень длинными голенищами. Кру́чы — чóботы с дóўгимы хол'а́вамы. Сп.

[крылья] кры́л'л'а *мн.* Ол., кры́ла Лк. поля у шляпы *ср.* околышко. || Стец. крылó — боковая часть одежды.

[крюк] кр'ук *м.* Кч. *см.* гаплик. || Карл. kruczek *ib.*

[кубанка] кубáнка *ж.* Св. Зд. Гц. мужская зимняя шапка.

[кужель] кýжэл' *м.* Зл. деталь старинного головного убора замужней женщины, представляющая собой прядь льна, на которую закручивали волосы; поверх надевали чепец, а затем «наметку»

(*см.*). Кужэл' укру́чаны ў ко́сы. Зл. *ср.* каблуч, каница, кибалка, кичка, коробка, лен, лямец, обруч, обычейка, подвичка. || Бельк. ку́жыль — тонкое полотно. Стец. ку́жаль — тонкое полотно. Карл. kużel 1. лен, приготовленный для пряжи, 2. полотно второго сорта.

[кульбаки] кул'ба́ки *мн.* Пх. складки сзади у свитки. || Карл. kulbaka — узел.

[курпенчик] курпэ́нчык *м.* Сп. деревянная самодельная пуговица. Курпэ́нчык з дэ́рэва бы гуз'. Сп. *ср.* бурка.

[куртка] ку́ртка *ж.* Ол. Лк. Св. Зр. Од. Ом. Зл. Гц. Кн., ку́рта Зд. Лп. Бч. Ом. Пх. Гл. Бб. 1. короткая верхняя одежда в виде пиджака из домотканого сукна Св. Зр. Од. Бч. Ом. Пх. Гц. Бб. Кн. *ср.* андарак, катанка, кафтан, коротыш, летник, пиджак; 2. короткая суконная одежда, утепленная ватой Лк.; 3. короткая верхняя мужская одежда из домотканого сукна Гл. Зл. Ку́ртка коро́тка с свого́ сукна́. Зл. *ср.* жупан, кусек, сердак; 4. короткая верхняя женская суконная одежда Ол. Зд. Лп. *ср.* сак. || Тарн. kúrta *ib. 1.* Бельк. ку́ртка *ib. 1.* Нос. ку́рта *ib. 1.* Шат. ку́рта *ib. 1.* Стец. ку́ртка *ib. 1.* Карл. kurcica *ib. 1.*

[кусек] кусе́к *м.* Ор. *см.* куртка 3.

[кутасевка] кутас'о́ўка *ж.* Сп. шерстяной платок с бахромой.

[кутасы] кута́сы *мн.* Ор. Ол. Лк. Св. Бч. Лп. Ом. Рб. Вл., кутаси́ Зр., кута́си Зд. Сп. Зс., ки^{у}та́си Од. *см.* китицы. || Бельк. кута́с — кисть пояса. Нос. кута́с *ib.* Шат. кута́с — кисть на поясе или шнурке. Карл. kułtas *ib.*

[кучма] кучма́ *ж.* Рб. Вл. Бб. Дн. Дв., кучо́мка Зл. Бб. Ан. 1. старинный мужской зимний головной убор из овчины с острым верхом Рб. Вл. Зл. Бб. Ан. Дн. Дв. Кучо́мки с ове́чок молоды́х шы́ли. Бб. *ср.* колпак; 2. *см.* колпак Бб. || Бельк. кучма́ *ib. 1.* Нос. кучма́ *ib. 1.* Шат. кушне́рка *ib. 1.* Карл. kuczma *ib. 1.*

[лайно] лajно́ *с.* Ом. Зл. Ш. Бб. Ан., лajúшка *ж.* Ш. старое покрывало, которое используется для пеленок. Лajно́ — стара́ja про́с'цилка, што пос'цила́juц' под дзе́ци. Зл. *ср.* постилно || Бельк. лайно́ — одна штука белья. Нос. лайно́ — связка стираемого белья, сколько может поднять женщина.

[лапичанка] лапича́нка *ж.* Рб. Ом. *см.* тряпочник.

[лапти] ла́пци *мн.* Пх. Гл. Зл. Ш. Зс. Ан. Кч. Гц. Бб. 1. *см.* постолы 1 Пх. Гл. Зл. Ш. Зс. Ан. Кч. Гц. Бб.; 2. *см.* шкуранки Зл.; 3. *см.* бахилы 1 Гл. Гц.; 4. *см.* деревяшки Зс. || Мош. łа́рсі *ib. 1.* Тарн. łа́рсі *ib. 1.* Бельк. ла́паць *ib. 1.* Шат. ла́паць *ib. 1.* Стец. ла́пци *ib. 1.* Карл. łарсіе *ib. 1, 4.*

[лаптишники] лапци́шники *мн.* Пх. старые изношенные лапти. Лапци́шник — стары́ ла́поц', ужо́ стопта́ўся. Пх. *ср.* выкидки, выходки, кастопки, недодирки, недотопки, недоходки, остопки.

[ластка] ла́стка *ж.* Св. Од. Гр. Пх. Кн. Дн. Дв., ла́сточка Зд., ла́стоўка Сп. Дв., ла́стаўка Ш., ла́стовочка Ан. 1. *см.* кресло 1 Св. Зд. Сп. Од. Гр. Ан. Кн. Дн. Дв.; 2. *см.* подручник Гр. Пх. Ш. Дв. *ср.* клин, линдица, подручник, хусточка, цвихлик. || Тарн. łastkí *ib. 2.*

[латки] латкú *мн.* Ол. Лк. Сп., ла́тки Гц., латы́ш *м.* Зр., латýн Гл. Зл. Ан. Бб. лотýн Кн. Дв., латуно́ *с.* Пх. старая порванная одежда. Oj, вы́кин' э́то, ужэ́ латýн, не но́ва. Зл. *ср.* барахло, выкидки, лахман, недодирки, онучи, старизна, тряпье, шматье. || Нос. ла́та — заплата, лоскут. Шат. ла́тка — заплата. Лыс. ла́тошнік — постилка, вытканная из тряпок.

[латок] ла́ток *м.* Ан. *см.* платье 2.

[латуха] латýха *ж.* Ор. Ол. Лк. Св. см. свита 1. || Тарн. łatúcha *ib.*

[лахман] лахманы́ *мн.* Св. Сп. Од., лихманы́ Ш., ла́хи Зл., лахма́це *с.* Св., лахмо́ц'je Зл., лахма́н *м.* Зд. Гл. *см.* латки. || Бельк. лахмо́тка — кусок какой-нибудь ткани. Нос. лохмо́цце *ib.* Шат. лахма́н *ib.* Стец. лахманэ́ *ib.* Стеш. лахма́н *ib.* Карл. łachmanina 1. *ib.*, 2. любая одежда.

[лейа] ле́ja *ж.* Дн. *см.* кресло 1.

[лён] л'он *м.* Ан. деталь старинного головного убора замужней женщины, представляющая собой прядь льна, на которую закручивали волосы, поверх надевали чепец, а затем «наметку» (*см.*). А под чапцо́м л'он буў. Ан. *ср.* каблуч, каница, кибалка, кичка, коробка, кужель, лямец, обруч, обычейка, подвичка.

[лента] лэ́нта *ж.* Лк., ле́нта Од. Бч. Ом. Пх. Ш. Зс. Кч. Гц. *см.* косник 1.

[летник] лэ́тник *м.* Ор. Лк., ли́тник Ол. Св. Зр. Од. Дв., ли́етник Рб. Ом., ле́тник Зл. Зс. Кч. Гц. Ан 1. *см.* куртка 1. Ор. Ол. Лк. Рб. Ом. Зс. Кч. Гц.; 2. *см.* андарак 1 Св. Зр. Од. Зл. Зс. Кч. Ан. Дв.; 3. *см.* портяник 1 Гц. || Тарн. lítnik *ib. 2.* Лыс. лэ́тник 1. *ib. 2*, 2. верхняя женская одежда из легкой материи. Карл. letnik 1. *ib. 2*, 2. верхняя женская летняя одежда.

[лечманы] лэчманэ́ *мн.* Ор., личманы́ Ол., лучманэ́ Св. старинное женское украшение, напоминающее монисто.

[линдица] лэ́ндыц'а *ж.* Ор., ли́ндыца Ол., лы́ндыц'а Св. Од. *см.* подручник. || Тарн. léndycy *ib.*

[ли́штва] ли́штва *ж.* Лп. Зл. Ш. Ан. Кн. Дн. Дв. подложенный край юбки, платья. Ли́штва и з того́ са́мого падкладájеца и з другóга. Ан. *ср.* плиса, подкладка, подрубка, полотно. || Бельк. лі́штаўка — накладка на прореху в рубашке.

[лопатка] лопа́тка *ж.* Од., лапа́тки *мн.* Пх. 1. *см.* козырек 2 Од.; 2. *см.* поврозы 3 Пх. || Тарн. łopátka *ib. 1.*

[лохтушка] ло́хтушка *ж.* Гц. *см.* опинка.

[лучка] лýчка *ж.* Ол. *см.* попруга.

[лямец] л'а́мец *м.* Ом. Пх. деталь старинного головного убора замужней женщины, представляющая собой обруч из

лýба или дерева, на который закручивали волосы; поверх надевали чепец, а затем «наметку» (*см.*). Л'áмец из лýбу, из дзéрава. Пх. *ср.* каблуч, каница, кибалка, кичка, коробка, кужель, лён, обруч, обычейка, подвичка. || Тарн. lámec *ib.* Нос. ля́мец — войлок. Шат. ля́мец — войлок. Лыс. II ля́мец — войлок.

[манжет] манкáт *м.* Ор., манкэ́т Ол., манкéт Од., манжэ́т Зл. Гц. Бб. *см.* ковнерец 1. || Стец. манкéт *ib.* Карл. mańkiety *ib.*

[манишка] мани́шка *ж.* Ол. Лк. Св. Зр. Зд. Од. Вт. Пх. Гл. Зл. Ш. Зс. Кч. Гц. Бб. Ан., мани́ешка Вт. Рб. Вл. 1. узкая полоска материала, которая накладывается на разрез на груди рубашки Св. Зр. Зд. Вт. Вл. Пх. Гл. Зл. Зс. Кч. Гц. Бб. *ср.* геска, закладка, нагрудник, пазуха; 2. вышивка на груди у женских и мужских сорочек Ол. Лк. Св. Од. Вт. Рб. Пх. Зл. Ш. Бб. Ан. *ср.* нагрудник, пазуха; 3. *см.* накладка 3 Св. Зд. || Бельк. манішка *ib. 2.* Карл. maniszka — манишка.

[матрас] матрáс *м.* Ом. *см.* сенник.

[монисто] мани́ста *с.* Вл. Зл. Ш. Гл., мони́сто Зс. Кч. Гц. старинное женское украшение, представляющее собою связку бус разной величины. || Лыс. маніста *ib.* Карл. namysto *ib.*

[морщаки] маршчакú *мн* Бб. Ан. *см.* шкуранки.

[морщины] моршчы́ны *мн.* Зр. *см.* заборы.

[мотуз] мóтуз *м.* Зр. Зд. Лп. Пх. Бб. Ан., матузóк Сп. Од. Гц., мотузóк Гр. Вт. Рб. Ом. Вл. Зл. матýзик Ш. 1. любая завязка Зр. Зд. Сп. Од. Рб. Вл. Пх. Зл. Гл. Бб. Ан. Б'ары́ јакóга мóтуза ды зав'ажы́. Бб. *ср.* бычки, волочка, завязка, застежка, косник, поврозы, прозуки, шнурок; 2. завязки, которыми затягивается ворот сорочки Рб. Зл. Бб. *ср.* очкур; 3. *см.* поврозы 3 Ом. Пх.; 4. завязки у штанов Зр. Лп. Гр. Рб. Пх. Ш. *ср.* бычки, мотузница, поврозы, прозуки, торочки, шнурок; 5. *см.* поврозы 2 Вт. Ом. || Бельк. мóтуз *ib. 1, 3, 4.* Нос. мóтуз *ib. 1, 3.* Шат. мóтуз *ib. 1.* Стец. мóтус *ib. 1.* Карл. motuz *ib. 1.*

[мотузница] мотузны́ца *ж.* Лп., мотуз'ни́ца Вт. 1. *см.* ковнер 4 Лп.; 2. *см.* ковнер 3 Вт.; 3. *см.* мотуз 4 Вт.; 4. *см.* поврозы 3 Вт.

[мохры] мохрé *мн.* Вт., махры́ Зл. Бб. Ан., мохры́ Ш. Гц. *см.* китицы. || Бельк. махры́ *ib.* Нос. мохрá 1. *ib.*, 2. обношенный край чего-нибудь холщового.

[набожник] набóжник *м.* Пх. Гл. Зл. Ш. Ан. Гц. Бб. Дв. длинное полотенце, которое вешают на иконы. Вэ́л'мы дли́нныј набóжник, покрывáје мнóго икóн. Гц. *ср.* завеска, ручник. || Бельк. набóжнік *ib.*

[навеска] *см.* завеска.

[наволка] нáволочка *ж.* Ор. Лп. Бч. Вт. Ом. Вл. Пх. Гл. Ш. Зс. Кн. Дн. Дв., нáвôлка Св., нáволока Лк. Зр. Зд. Сп. Од. Гр. Рб. Ом. Зл., нáволка Ан. Кч. Гц., нáвалака Бб. 1.

верхний чехол для подушки Ор. Лк. Св. Зр. Зд. Сп. Од. Лп. Бч. Гр. Вт. Рб. Ом. Вл. Пх. Гл. Зл. Ш. Ан. Зс. Кч. Гц. Бб. Кн. Дн. Дв. Паве́рх на́сыпки на́волка. Гц. *ср.* пошовка; 2. *см.* насыпка Св. Лп. Гр. Ом. || Бельк. на́вылка *ib. 1.* Шат. навало́чка *ib. 1.* Стец. на́валачка *ib. 1.* Карл. nawleczka *ib. 1.*

[нагрудник] нагру́дник *м.* Ор. Ол. Сп. Од. Вт. Пх. Зл. Ш. Ан. Зс. Кч. Гц. Бб. Кн. Дн. Дв., нагру́дничак Св. Зд., нагру́днык Сп. 1. *см.* манишка 1 Ор.; 2. *см.* манишка 2 Сп.; 3. детский лифик Св. Зд. Од. Ан. Нагру́дник дзиц'а́ци шы́јуц'. Ан.; 4. верхняя часть фартука со шлейками Ол. Од. Ан. Зс. Кч. Гц. Кн. Дп. Дв. Хварту́х з нагру́дникам. Ан.; 5. женская безрукавка на вате Вт. Пх. Зл. Ш. Ан. Бб. Кн. Нагру́дники ва́тныја жонки́ носи́ли. Пх.

[надежник] надзи́жник *м.* Св. Бб., надзи́жнык Од., надзе́жник Вт. Пх. Гл. Зл. Ш. Зс. Кч. Гц. Кн. Дн. Дв., надие́жник Гр., надзе́жница *ж.* Рб. Вл., дзежы͡э́лка Ом. постилка, которой накрывают бадью для теста, *ср.* веко, порток. || Бельк. надзе́жнік *ib.* Шат. надзе́жнік *ib.* Карл. nadzieżnik *ib.*

[назавязка] *см.* занавеска.

[накидка] наки́тка *ж.* Ом. *см.* плащ. || Карл. nakidka — полотно, которым накрывают покойника.

[накладич] накла́дзич *м.* Ш. *см.* борт.

[накладка] *см.* закладка.

[наклейка] *см.* подклейка.

[налобник] нало́бник *м.* Сп. *см.* нос.

[наметка] на́митка *ж.* Зр. Зд. Сп. Од. Бч., на́метка Лп. Гр. Рб. Вл. Пх. Зл. Ш. Ан. Зс. Кч. Бб. Дв., на́матка Вт., наме́тка Ом. головной убор в виде полотенца, который в старину носили замужние женщины. На́митку закру́чвајуц' на го́лову жэ́ншчыны. Бч. Бабу́ᵘ носи́ли на́метку ме́тра тры своје́ј робо́ты. Зл. *ср.* плат, платок. || Мош. námietka *ib.* Бельк. наме́тка 1. тонкое белое полотно, из которого делают головные уборы, 2. *ib.* Нос. наме́тка *ib.* Шат. наме́т *ib.* Карл. namietka *ib.*

[наперник] напи́рник *м.* Ор. Зс. Кч., напи́рнык Лк. *см.* насыпка.

[наплечники] напли́чныцы *мн.* Лп., напле́ча Вт., напле́чники Ом. Вл. *см.* вставки.

[настольник] насты́лник *м.* Ор. Ол. Зр. Од., насту́лник Лк., насто́лнык Зд., насто́лник Сп. Гр., насти́лник Лп. Бч., насто́л'ник Ан. Зс. Бб., насту́л'ник Дв., насто́л'ница *ж.* Вт. Вл. Пх. Гл. Зл. Ш. Кч. Гц. Кн. Дн. скатерть *ср.* застельник, обрус, порток, сервета, скатерть. || Мош. nastólnica *ib.* Тарн. nastólnica *ib.* Бельк. насто́льнік *ib.* Нос. насто́льник *ib.* Стец. насто́льница *ib.* Стеш. насто́л'ник *ib.*

[насыпка] на́сыпка *ж.* Св. Зр. Зд. Од. Бч. Вт. Вл. Пх. Гл. Зл. Ш. Ан. Зс. Кч. Гц. Бб. Кн. Дн. Дв., на́сып. *м.* Сп. нижний

чехол для подушки, в который насыпают перье, *ср.* дерюга, наволка, наперник, пошовка. || Нос. на́сыпка *ib.* Шат. на́сыпка *ib.* Стец. ссы́пка *ib.*

[недодирки] недодзи́рки *мн.* Св. Сп. Од., обдзи́рки Гр. 1. *см.* остопки Св. Од.; 2. *см.* латки Сп. Гр.

[недотопки] нэдоты́пки *мн.* Св., нэдоты́пкы Зр., нэдоту́пкы Зд. Сп., недото́пки Од. *см.* остопки || Шат. недато́пак *ib.*

[недоходки] нэдоху́тки *мн.* Ор. *см.* остопки.

[ноговицы] ноговы́цэ *мн.* Ор., наговы́цы Ол. Лп. Бч. Гр. Вл., ногави́цы Лк., нагавэ́цы Св., ногавэ́ци Зр., нагавы́ци Зд., нагавы́цы Сп., ногавы́ци Од. 1. нижние мужские штаны Ор. Ол. Лк. Св. Зр. Зд. Сп. Од. Лп. Бч. Гр. Вт. *ср.* штаны; 2. верхние мужские штаны Ол. Лк. Св. Зр. Зд. Сп. Од. Лп. Бб. Вт. *ср.* суконники, штаны. || Тарн. nagawícy *ib.* Стец. ганави́цы *ib.* Стеш. ганав'и́цы *ib.* Карл. nogawice 1. *ib.*, 2. штанины, 3. женские чулки, носки.

[нос] нис *м.* Ор. Од., носо́к Ол. Лк. Зр. Лп. Бч. Гр. Рб. Ом. Вл., носо́к Св. Зд., но́сец Вт., нос Пх. Гл. Зл. Ш. Ан. Бб., нôс. Зс. Кч. Гц. носок у лаптя. У постолэ́ je нис. Ор. Но́са ла́пц'а тупы́je. Зс.

[носки] носке́ *мн.* Ор., носкы́ Од. Бч., носки́ Вл. Пх. Гл. Зл. Ш. Зс. Кч. Гц., наски́ Бб. *см.* шкарпетки 1.

[обдирки] *см.* недодирки.

[облямовка] обл'аму́ўка *ж.* Лк. Сп. Пх., обл'ами́ўка Зр., абл'аму́ўка Зд., абл'ами́ўка Од., обл'аму̂ўка Лп. Гр., обл'амо́ўка Рб. Гл. Зл., абл'амо́ўка Ш. Бб., облejму́ўка Ан. 1. опушка по низу и по рукавам у кожуха Лк. Зр. Зд. Сп. Од. Лп. Гр. Пх. Гл. Зл. Ш. Ан. Бб. *ср.* обрубка. обшивка; 2. *см.* околышко 3 Зр.; 3. *см.* закладка 3 Од. Ш.; 4. *см.* подбилка 5 Лп. Гр. Рб. || Нос. амблямо́ўка — обшивка краев одежды тесьмой, мехом или шнурком, оторочка. Шат. аблямо́ўка — кайма. Карл. oblamówka — обшивка краев одежды тесьмой, мехом или шнурком, оторочка.

[оборы] обо́ры *мн.* Ан. Зс. Кч. Гц. Кн. Дн. Дв., або́ры Бб. *см.* волоки. || Мош. abóry *ib.* Бельк. або́ра *ib.* Нос. або́ра *ib.* Шат. або́ра *ib.* Стец. або́ра *ib.* Карл. obora *ib.*

[обрубка] о́брупка *ж.* Вт. *см.* облямовка 1.

[обрус] абру́с *м.* Сп., обру́с Бч., обру́сок Гц. *см.* настольник || Тарн. obrúsok *ib.* Бельк. абру́с 1. *ib.*, 2. широкое полотенце, которое вешают на иконы. Нос. абру́с *ib.* Шат. абру́с *ib.* Карл. obrus — большой белый полотняный платок, который носят на плечах.

[обруч] бруч *м.* Вл., обру́ч Ан. 1. *см.* околышко 3 Ан.; 2. деталь старинного головного убора замужней женщины, представляющая собой деревянный обруч, на который закручивали волосы; наверх надевали чепец, а затем «наметку» (*см.*); вместо

обруча мог быть шнурок или туго скрученный кусок полотна. Вл. *ср.* каблуч, каница, кибалка, кичка, коробка, кужель, лён, лямец, обычейка, подвичка.

[обручик] обру́чык *м.* Бч., бру́чка *ж.* Рб. *см.* перстень. || Нос. обру́чик *ib.* Лыс. II вобру́чка *ib.*

[обувь] о́бутак *м.* Ор. Ол., о́буj Лк. Зр. Зд. Сп. Од. Лп. Бч. Гр. Вт. Пх. Ш., во́буj Св. Бб., о́буў Рб. Ом. Вл. Гл. Зл. Ан. Кн. Дн. Дв., о́був Зс. Кч. Гц. общее название для обуви. || Бельк. абу́тык *ib.* Стец. во́буй *ib.* Карл. obuwie — одежда, убранство.

[обцас] обца́с *м.* Ор. Лп. Гр., опча́с Лк. Зр. Зд. Сп. Од. Бч. Зл. *см.* каблук. || Тарн. orcás *ib.* Бельк. абца́с *ib.* Нос. абца́с *ib.* Шат. абца́с *ib.* Стец. апца́с *ib.* Стеш. апца́с *ib.* Лыс. II абча́с 1. *ib.*, 2. задник в сапоге. Карл. obcas *ib.*

[обшивка] о́пшыўка *ж.* Зд. Сп. Лп. Пх. Гл. Зл. Зс., (в)о́бшыўка Од., опшы́ўка Рб. Ом. Вл., о́бшыўка Ш. 1. *см.* ковнер 2 Зд. Од. Гл. Ш. Зс.; 2. *см.* ковнер 4 Зд. Од. Лп. Гл.; 3. *см.* ковнер 3 Сп. Од.; 4. *см.* облямовка 1 Сп. Рб. Ом. Вл; 5. *см.* ковнерец 1 Сп.; 6. ленты, нашитые на юбке Пх.; 7. что-нибудь обшитое Зл. || Бельк. во́шыўка *ib. 5.* Стец. апшэ́ўка 1. *ib. 5*, 2. воротник у сорочки. Карл. obszewka 1. воротник у сорочки, 2. *ib. 5.*

[обычейка] обычэ́jка *ж.* Ор., обэча́jка Зл. 1. *см.* кибалка Ор.; 2. *см.* околышко 3 Зл. || Лыс. оби́чка *ib. 2.* Карл. obyczaj — кокошник.

[одежа] ода́жа *ж.* Ор., одэ́жа Лк. Св. Зр. Зд. Сп. Од. Лп. Бч., одз'о́жа Гр. Ом. Зл. Зс. Кч. Гц., одзе́жа Вт. Рб. Вл. Пх. Гл. Ш. Ан. Кн. Дн. Дв., адз'о́жа Бб. 1. общее название одежды Ор. Лк. Св. Зр. Зд. Сп. Од. Лп. Бч. Гр. Вт. Рб. Ом. Вл. Пх. Гл. Зл. Ш. Ан. Зс. Кч. Гц. Бб. Кн. Дн. Дв. От одзе́жы у jej, то по́с'цилки, одзеjа́ла, пла́це. Ан. *ср.* платье; 2. *см.* платье 2 Св. Зр. Зд. Од. Ом. Гц. || Мош. odzióża *ib. 1.* Бельк. адзе́жа *ib. 1.* Нос. надзе́жа *ib. 1.* Шат. адзе́жа *ib. 1.* Стец. адзе́жа *ib. 1.* Карл. odziża *ib. 1.*

[одеяло] одзиjа́ло *с.* Св. Од. Гл. Ан. Зс. Кч. Гц. Кн. Дн. Дв. 1. *см.* килим 1 Св. Од.; 2. *см.* колдра 3 Гл. Ан. Зс. Кч. Гц. Кн. Дн. Дв. || Стец. адзія́дло *ib. 2.*

[озадник] *см.* задник.

[околестик] око́лес'цик *м.* Пх. *см.* портяник. 1.

[околышко] око́лушка *ж.* Ор. Од. Лп. Гр. Рб. Ом. Вл., око́лышка Лк., око́лыц'а Зр. Зд., око́лушко *с.* Сп. Ш. Кч. Гц. Кн. Дн. Дв., ко́лушка Вт., ко́лышко Гл., око́лушка Зл., ако́лышка Бб., око́лушок *м.* Пх., око́лушэк Зс. 1. *см.* берег Ор. Зр.; 2. *см.* крылья Зд. Сп.; 3. околыш у шапки Лк. Зд. Сп. Од. Лп. Гр. Вт. Рб. Ом. Вл. Пх. Гл. Зл. Ш. Зс. Кч. Гц. Бб. Кн. Дн. Дв. || Лыс. II око́лушка *ib. 3.*

[окоронки] *см.* коронки.

[окрутванка] *см.* укручванка.

[окутванка] окут'ванка *ж.* Гр. *см.* опинка.

[онучи] ону́чэ *мн.* Ор., ону́чы Ол. Св. Зд. Сп. Пх. Гл. Ш. Ан. Кч. Кн. Дн. Дв., гону́чы Зр. Од. Лп. Бч. Гр. Рб. Ом. Вл., ну́чи Вт. Ом. Вл., ану́чы Зл., ону́чи Зс., о^{в}ну́чы Гц. 1. обмотка для ноги под сапог или лапоть, суконная или полотняная Ор. Ол. Св. Зр. Зд. Од. Лп. Бч. Гр. Вт. Рб. Ом. Вл. Гл. Зл. Ш. Зс. Ану́чы ўдзира́ли суко́нныја и портны́ја. Зл.; 2. полотняная обмотка для ноги под сапог или лапоть Сп. Пх. Ан. Кч. Гц. Кн. Дн. Дв. *ср.* портянка; 3. *см.* латки Зд. || Бельк. ану́ча *ib. 1.* Нос. ану́ча *ib.* Шат. ану́ча *ib.* Стец. гану́ча *ib.* Стеш. гану́ча *ib. 2.* Лыс. II ону́ча *ib.* Карл. onucza *ib.*

[онучник] гану́чник *м.* Лп. Гр., ону́чник Вл. *см.* тряпочник.

[опинка] опин'о́ха *ж.* Ор., опы́нанка Лк. Од., опе́нка Св., опы́нка Зр. Сп., о́пынка Зд., опи́нанка Бч. Ш. Зс. Гц., опина́чка Лп. Рб. Ом., опи́нка Гр. Вл. Дн. Дв., о́пинка Вт., опи́н'анка Пх. Зл., опина́лка Гл. платок на плечи. Опы́нка — то бол'ша́ја ху́стка. Сп. *ср.* лохтушка, окутванка, опудка, укручванка. || Бельк. апіна́лка *ib.* Лыс. II обпі́нанка *ib* Карл. opinki — род чулок.

[оплеток] *см.* плетка.

[опона] *см.* попона.

[опорки] опо́ркы *мн.* Зр. Сп., опо́рки Зд. Од. Лп. Гр. Ом. Кн. Дн. Дв., апо́рки Бб. старые сапоги, у которых отрезаны голенища, *ср.* башмаки, кантопли. || Бельк. апо́ркі *ib.* Стец. апо́рак *ib.*

[опудка] опу́дка *ж.* Ол., опу́данка Ол. *см.* опинка.

[опуст] о́пуст *м.* Зд. *см.* ковнер 1.

[опустик] опу́с'цик *м.* Зд. *см.* ковнерец 1. || Тарн. opúsc'e *ib.*

[остопки] вы́ступцы *мн.* Од., вы́стопкы Бч., сто́пки Лп. Гр., осто́пки Рб. Ом. Вл. Гл. Зл. Зс., осту́пки Пх., по́ступки Кч., посто́пники Ан., посту́пники Кн. Дн. Дв. старая изношенная обувь. Осто́пки вот поўкида́ла. Зс. Јак порву́цца постолы́, ка́жуц' посто́пники. Ан. *ср.* выкидки, выходки, кастопки, недодирки, недотопки, недоходки. || Бельк. ато́пак *ib.* Нос. ато́пак *ib.* Шат. ато́пак *ib.*

[острока] стро́ка *ж.* Вл. остро́ка Пх. *см.* ухо.

[отклад] откла́д *м.* Зр., откла́тка *ж.* Сп. *см.* борт.

[охвиранка] *см.* фиранка.

[очкур] гачку́р *м.* Ол., учку́р Ом. Вл. Бб. Кн. Дн. Дв., вичку́р Гл., очку́р Зл. Кч. 1. шнурок, которым затягиваются штаны Ол. Ом. Вл. Зл. Кч. Бб. Кн. Дн. Дв. *ср.* бычки, мотуз, мотузница, поврозы, прозуки, торочки, шнурок; 2. *см.* мотуз 2 Гл. Зд. Кч.; 3. *см.* поврозы 2 Кч. || Мош. uczkúr *ib. 1.* Нос. учку́р *ib. 1.* Лыс. II очку́р — вышитый узкий воротник у сорочки. Карл. oczkur *ib. 1.*

[пазур] пазу́р *м.* Лк. *см.* козырек 2.

[пазуха] па́зуха *ж.* Ор. Ол. Лк. Св. Зр. Зд. Сп. Од. Лп. Бч.

Гр. Вт. Ом. Вл. Пх. Гл. Зл. Ш. Ан. Зс. Кч. Гц. Бб. Дв. 1. разрез в сорочке Ор. Ол. Лк. Св. Зр. Зд. Сп. Од. Лп. Бч. Ом. Вл. Пх. Гл. Зл. Ш. Ан. Зс. Кч. Гц. Бб. Дв. Па́зуха ве́л'ми вели́ка. Зс. *ср.* распорех, роспах; 2. *см.* манишка 2 Зд. Сп. Од. Лп. Бч. Гр. Ом. Вл. Гл.; 3. *см.* манишка 1 Ол. Од. Лп. Гр. Вл. Зл.; 4. *см.* закладка 3 Ол. Вт. Бб. || Нос. па́зуха *ib. 1.* Стец. па́зуха *ib. 1.* Карл. pazucha *ib. 1.*

[пальто] пал'то́ *с.* Кн. *см.* плащ. || Стец. пальто́ — длинная одежда (ниже колен). Стеш. пал'то́ — длинная одежда (ниже колен). Карл. palito — длинная зимняя одежда на вате.

[пальчатки] пал'ча́ткы *мн.* Ор. Ол. Лк. Сп. Бч., пал'ча́тки Св. Зр. Зд. Од. Лп. Вт. Рб. Ом. Вл. Пх. Гл. Зл. Ш. Ан. Бб. палца́тки Гр., пол'ча́тки Кн. перчатки *ср.* перчатки. || Шат. пальча́тка *ib.* Лыс. II пальча́тка *ib.* Карл. palczatki *ib.*

[пантофли] панто́пли *мн.* Сп. *см.* деревяшки. || Бельк. панто́плі — лапти, вязанные из толстых суконных ниток. Нос. панто́пель — туфля. Шат. панто́пля — туфля.

[панцирка] панцы͡эрка *ж.* Рб. Ом. 1. *см.* ватовка Рб. Ом.; 2. *см.* полушубок Рб.

[панчохи] панчо́хэ *мн.* Ор., панчо́хы Лк. Зр. Зд. Сп. Бч., панчо́хи Св. Од. Лп. Гр. Вт. Рб. Ом. Вл. Пх. Гл. Зл. Ан. Зс. Кч. Гц. Бб. Кн. Дн. Дв. 1. чулки Ор. Лк. Св. Зр. Од. Зд. Сп. Лп. Бч. Гр. Вт. Рб. Ом. Вл. Пх. Гл. Зл. Ан. Зс. Кч. Гц. Бб. Кн. Дн. Дв. *ср.* чулки; 2. *см.* шкарпетки 1 Рб. || Бельк. панчо́ха *ib. 1.* Нос. панчо́ха *ib. 1.* Шат. панчо́хі *ib. 1.* Стец. панчо́ха *ib. 1.* Стеш. панчо́ха *ib. 1.*

[папаха] папа́ха *ж.* Кч. высокая меховая или войлочная шапка.

[пасок] па́сок *м.* Св. Зд. Сп. Од. Лп. Бч. Рб. Ом. Зс. Гц. 1. *см.* поврозы 2 Св. Зд. Од. Рб. Ом. Зс. Гц.; 2. *см.* пояс 6 Сп.; 3. *см.* поврозы 3 Лп. Бч.; 4. *см.* поврозы 3 Лп. Бч. || Тарн. pások *ib. 1.* Нос. па́сок — тесемка для подпоясывания. Стеш. пас — женский пояс. Карл. pasek 1. *ib. 1, 2,* 2. двойная подошва у сапога.

[патерки] пац'о́рэ *мн.* Ор., пац'о́ры Ол. Лк. Св., пац'орки́ Св. Од., пац'урки́ Зр., патэрки́ Зд. Сп., пац'о́рки Лп. Рб., па́ц'оркы Бч., пацерки́ Гр. Ом., па́церки Вт., па́тры Ом., пац'у́рки Пх., пачи́р *м.* Ол. бусы *ср.* бусы, занизки, корали, сталки. || Бельк. па́ціркі *ib.* Нос. па́церки *ib.* Стец. па́цяркі *ib.* Лыс. II пацо́ркі[1] 1. *ib.*, 2. монисто. Карл. paciorki *ib.*

[пелена] пелена́ *ж.* Вл. Пх. Зс. Кч. Гц., пе́лена Гл. Зл. Бб. Ан., пел'ана́ Ш. *см.* припол 1. || Мош. pielená *ib.*

[перебиранка] перабира́нка *ж.* Пх. Зл. Кч. Кн. Дн. Дв., перабі́ранка Ш. Гц. клетчатое суконное и несуконное покрывало *см.* рябушка.

[перед] пэрэдо́к *м.* Ол. Лк. Зд. Сп., пэ́род Св., пэродо́к Зр. Од., пе́рэд Лп. Гр. Ом. Вл., паро́д Вт., перадо́к Рб., пэроды́

мн. Бч., пэрэды́ Пх. Гл. Зл. Ш. Ан., пе́рады Зс., перӗды́ Кч., перады́ Гц. Бб. головка сапога *ср.* шейка. || Шат. перадэ́ *ib.* Стец. пярадэ́ *ib.*

[передник] пэрэ́дник *м.* Лк. Зд., п'арэ́дник Пх. Гл. Бб., пере́дник Зс. *см.* фартук 2. || Тарн. perédnyk *ib.* Бельк. пярэ́днік *ib.* Лыс. попэрэ́дник — передняя часть запаски.

[перина] пары́на *ж.* Вт., пери́на Вл. Гл. Зл. Бб., пари́на Зс., пери́на Кч. Гц. Кн. Дн. Дв., пэры́на Ан. перина. Моjá до́чка дзве зроби́ла пари́ны, а напе́рника нима́jе Зс. *ср.* пернач. || Нос. пери́на *ib.* Стец. пяры́на *ib.*

[пернач] пи́рнач *м.* Лк. Св. Зр. Зд., пи̂ернач Гр. *см.* перина. || Бельк. перна́т *ib.*

[перстень] па́рстын' *м.* Ор., пэ́рстэн' Ол., пэрсти́н' Лк., пэрстэ́н' Св. Зр., прстэн' Зд., пэрсци́н' Од., прсц'о́нок Од., пэрс'ц'о́нок Лп., пэрсти̂ен' Гр., перс'це́н' Ом. Вл. Гл. Зл. Ш., пер'с'це́н' Зс. Бб., персц'о́нок Ан. Кч. Гц. Бб., пэ́рсцин' Кн. Дн. Дв. кольцо. Кагда́-то пе́рс'цен', а ц'апе́р ка́жуц' кал'цо́. Бб. *ср.* жиковина, каблучка, кольцо, краповец, обручик, прокувец. || Бельк. пе́рсцінь *ib.* Нос. персцёнок *ib.* Шат. пярсьцёнак *ib.* Стец. пярсцёнак *ib.* Карл. pierścionek *ib.*

[перчатки] перча́тки *мн.* Зс. Гц. Дн. Дв., перча́тки Кч. *см.* пальчатки. || Стеш. п'арча́тка *ib.*

[петелька] пэта́л'ка *ж.* Ор., пите́л'ка Ол., питэ́л'ка Лк. Св., пэтэ́л'ница Св., пэтэ́л'ка Зр., патэ́л'ка Ом., петли́ца Гл., петле́jца Зл., пэтле́jка Ш., петле́jка Зс., п'отл'а́ Кч., петэ́л'ка Гц. петля для пуговицы. Зашчэпни́ на пите́л'ку. Ол. *ср.* гапка, дырка, прорезка, путенка. || Нос. пеце́личка — петля для пуговицы или крючка.

[петюх] пэт'у́х *м.* Ол. *см.* ухо.

[пиджак] пынджа́к м. Ор. Лп., пин'жа́к Ол. Лк., пинджа́к Св. Зр. Зд. Од. Бч. Вл., пинча́к Сп., пинжа́к Гр. Ом. Зс. Кч., поджа́к Ш. 1. *см.* куртка 3 Ор. Ол. Лк. Св. Зр. Зд. Сп. Гр. Вл. Ш. Зс. Кч.; 2. мужская короткая верхняя одежда из фабричного материала Зр. Од. Лп. Бч. Ом. || Бельк. пінжа́к *ib.* Шат. пінжа́к *ib. 2.* Стец. пінджа́к *ib. 2.* Лыс. пужа́к *ib. 1.*

[пидяшка] пи́дз'ашка *ж.* Св. узкая шелковая лента.

[пиро] пиро́ *с.* Зд. *см.* козырек 2.

[плат] плат *м.* Лк. Св. *см.* наметка. || Карл. płat 1. кусок полотна, 2. головной женский платок, 3. носовой платок, 4. постилка, которой накрывают лошадь, 5. *ib.*

[платок] плато́к *м.* Ш. Гл. Пх. Гц. Бб. 1. *см.* хустка Ш. Гл. Пх. Бб.; 2. *см.* намётка Гц.

[платье] пла́цце *с.* Ор. Ол. Лк. Лп. Гр. Вт., пла́це Св. Зл. Од. Бч. Рб. Ш. Ан. Зс. Кч. Гц. Бб., пла́ц'а Зр. Сп., пла́цjе Вт. Рб. Вл. Пх. Гл. Зл., пла́ц'ц'а Кн. Дн. Дв. 1. *см.* одежа 1 Ол. Ан. Зс. Кч. Гц.; 2. белье Зд. Сп. Бч. Пх. Гл. Зл. Ш. Зс. Кч. Лп. Бб. Гр. Вт. Рб. Ан. Кн. Дн. Тре позо́лиц' пла́це,

а молоды́je с'цира́ц' бел'jó. Зс. *ср.* белье, латок, одежа; 3. *см.* сукенка Ор. Ол. Лк. Св. Зр. Зд. Сп. Од. Рб. Вл. Пх. Зл. Ш. Ан. Зс. Кч. Гц. Кн. Дн. Дв. || Мош. płácie *ib. 2.* Бельк. пла́цця *ib. 2, 3.* Нос. пла́цце *ib. 1, 2.* Шат. пла́цьце *ib. 2.* Стец. пла́це *ib. 2.* Стеш. пла́ц'а *ib. 2.* Лыс. пла́ттэ *ib. 2.*

[плащ] плашч *м.* Св. Зр. Зд. Сп. Рб. Пх. Ш. Зс. Кч. Гц. длинная одежда из полотна, которую надевают поверх свитки, кожуха. Кладу́ц' на кожу́ха пла́шча от дождз'у́. Пх. *ср.* бурнос, накидка, пальто. || Стец. плашч *ib.* Карл. płaszcz *ib.*

[плетка] упли́ток *м.* Св. Зд. Зс., опли́ток Сп., запли́ток Од., упл'о́ток Гц. Дв., пл'о́тка *ж.* Пх. Бб., пл'у́тка Гл. Зл. Ан., упл'о́ты *мн.* Лп. шнурок, лоскуток, который вплетается в косы. Опли́ток што ко́сы запли́талы. Сп. *ср.* жичка. || Нос. уплёты *ib.* Карл. plotka — ленточка, которой затягивается ворот сорочки.

[плиса] пли́са *ж.* Бб. *см.* лиштва. || Карл. plisa 1. *ib.*, 2. ленточка, которой обшита юбка.

[плоя] пло́ja *ж.* Кн. Дн. *см.* зашивка.

[плюшка] пл'у́шка *ж.* Ор. Зр. Зд. Сп. Од., пл'у́са Бч., пл'уш *м.* Св. женская плюшевая кофта.

[поврозы] поўрозэ́ *мн.* Ор., по́ўрузы Зр., повро́зы Сп., поўру́ски Вл., па́ўрозы Пх., паўро́зы Гл. Бб., поўро́зы Зл. Ан. Гц. Кн. Дн., по̂ўро́зы Ш., поворо́зы Кч. 1. *см.* мотуз 1 Ор.; 2. завязки у юбки Зр. Вл. Зл. Ан. Гц. Бб. Кн. *ср.* бычки, кички, мотуз, очкур, пасок, прозуки, торочки; 3. завязки у фартука Зр. Сп. Вл. Гл. Зл. Ш. Ан. Кч. Бб. Кн. Дн. Поворо́зы коро́ткиjе, нима́ jак зав'аза́ц'. Кч. *ср.* бычки, запаски, кички, лопатка, мотуз, мотузница, пасок, прозуки, торочки; 4. *см.* мотуз 4 Ш. Гц.; 5. оборванный край сорочки, юбки платья. Пх. Jак вис'а́ц' ни́тки ў соро́чцы, то па́ўрозы. Пх. || Нос. по́вроз *ib. 1.* Лыс. II паврóзы *ib. 5.* Карл. powróz — веревка.

[подбилка] пудби́ўка *ж.* Лк., пи́дбиўка Св. Зр., пу́дбыўка Зд. Сп., пидбо́jка Од., пи́дбоjка Лп., по́дбиўка Вт. Вл. Пх. Кн. Дн. Дв., пы́дбоjка Ом., по́дбилка Гл. Зл. Ш. Ан. Бб., путби́ўка Зс., подбилка Гц. 1. низ юбки, подшитый другим материалом Лк. Св. Зр. Од. Пх. Гл. Зл. *ср.* подкладка; 2. *см.* подкладка 3 Сп. Од. Пх. Гл. Зл. Ш. Ан. Зс. Гц. Бб. Кн.; 3. куски материала, которые подкладывались на плечах в мужских сорочках. Зд. Сп.; 4. подкладка мужской шапки Зд. Сп. Пх. Зл. Ан. Бб. Кн. Дн. Дв. *ср.* душа, подкладка, подшивка; 5. нижняя часть сорочки, надшитая другим материалом Лп. Вт. Ом. Вл. *ср.* облямовка, подточка, тапва. || Бельк. по́дбіўка *ib. 1.* Шат. по́дбіўка — кайма, обшивка (только снизу платья). Стец. по́дбіўка *ib. 2.* Лыс. II пу́дбивка *ib. 4.* Карл. podbiwka — подкладка в любой одежде.

[подбор] пудбо́р *м.* Ол. Пх., подбу́р Гл., пудбу́р Кч., подбо́р Ан. Гц. *см.* каблук. || Тарн. pudbór *ib.*

[подведюнка] по̂две́дзенка *ж.* Пх., подве́дзенка Гл., подведз'о́нка Зл., подведз'у́нка Ш. Ан. Кч. Гц. Кн. Дн. Дв., пад-

в'адз'ўнка Бб. тонкий полушерстяной платок небольшого размера. Колй одна́ ни́точка шэрс'ц'а́на, дру́га портна́ — то подведз'ўнка. Ан.

[подвичка] подви́чка *ж.* Вт. *см.* кибалка. || Карл. podwiczki — ленточки, которые прикалывают жениху и невесте.

[подвязка] *см.* завязка.

[подголовник] подголо́ўник *м.* Гр. *см.* подушка.

[поддёвка] поддзе́ўка *ж.* Пх., пуддзи́ўка Кч., падз'о́ўка Бб., пудзи́ўка Ан. *см.* ватовка. || Бельк. паддзе́ўка — верхняя зимняя одежда, сшитая в талию.

[подкладка] ни́тклатка *ж.* Ор., пудкла́дка Ол. Лк. Дн., путкла́тка Св., поткла́тка Зд. Од. Бч. Рб. Зс. Гл., подкла́дка Гр. Ом. Вл. Зл. Ш., поткла́дка Зр. Гл. Гц., пудкла́тка Кч. 1. *см.* подбилка 1 Ор. Зд. Бч. Ш.; 2. *см.* подбилка 4 Ор. Ол. Св. Зр. Од. Гр. Ом. Вл. Гл. Ш. Зс. Кч. Гц.; 3. подкладка пальто, жакета Ол. Св. Зр. Зд. Од. Гр. Рб. Гл. Зл. Зс. Кч. Гц. Дн. Капта́н на поткла́тцы. Гц. *ср.* подбилка, подшивка; 4. *см.* поднаряд 2 Лк. Св. Зл. Ш. Кч. Гц. || Стец. паткла́тка *ib. 3.* Карл. podkładka *ib. 1, 3.*

[подклейка] поткле́йка *ж.* Ор. Од. Гр. Вт. Рб. Ом. Вл., подкле́йка Зс. Кн. Дн. Дв., пудкле́йка Кч., накле́йка Лп. *см.* поднаряд 2.

[подкорок] *см.* корок.

[подкумер] *см.* ковнерец.

[подметка] пудм'о́тка *ж.* Лк. Кч., подн'о́тка Зд. Од. Ан., пудн'о́тка Лп. Ом. Вл., подм'о́тка Рб. Зс. Гц., подн'о́ток *м.* Зр. подошва в половину ступни в обуви. Подм'о́тки, jéсли пото́пчуца подо́швы, подбиjа́jут. Зс. *ср.* подносок. || Тарн. pódmiótki *ib.* Бельк. падмётки *ib.* Карл. podniotek *ib.*

[поднаряд] пуднара́т *м.* Св. Зд., поднара́д Зр. Сп. Од. Лп. Бч. Гр. Рб. Ом. Вл. Пх. Гл. Зл. Ан. Зс. Гц. Кн. Дн. Дв., пыднара́д Вт., пуднара́д Бб. 1. подкладка к головке сапога Св. Зр. Зд. Сп. Од. Лп. Гр. Вт. Рб. Ом. Вл. Пх. Гл. Зл. Ан. Зс. Кч. Гц. Бб. Кн. Дн. Дв.; 2. подкладка под голенище Зр. Зд. Сп. Од. Пх. Бч. Гл. Ан. Зс. Кч. Гц. Бб. *ср.* подкладка, подклейка, подшивка.

[подносок] подно́сок *м.* Зд., пудну́сок Сп., пудно́сок Пх. Кч., подну́сок Гл. Зл., подно́сок Ш., подно́ска *ж.* Од. *см.* подметка. || Тарн. pódnóski *ib.* Бельк. падно́скі *ib.* Шат. падно́сак *ib.* Стец. падно́сак *ib.* Стеш. падно́сак *ib.* Карл. podnosek *ib.*

[подол] подо́лок *м.* Од. Сп. Лп. Рб. Ом. Гц., подо́л Бч. Зл. Ш. Зс. Ан., поду́л Кч. *см.* припол 1. || Бельк. по́дыл *ib.* Нос. подо́лок *ib.* Шат. подо́л *ib.* Стец. падо́лак *ib.* Карл. podołek *ib.*

[подошва] подо́шва *ж.* Ор. Зр. Сп. Од. Зл., пудо́шва Ол. Св. Зд. Пх. Гл. Ан. Кч., подо́шва Лп. Бч. Гр. Рб. Ом. Вл. Зс. Гц. Дн. Дв., пидо́шва Вт. Ш. Кн., падашва́ Бб. подошва. || Стец. падэ́шва *ib.* Стеш. падэ́шва *ib.* Карл. podeszwa *ib.*

[подрубка] пу́друбка *ж.* Сп., пи́друбка Од. *см.* лиштва.

[подручник] пидру́чник *м.* Рб. Ом., подру́чник Вл. Зл. Зс., пудру́чныца *ж.* Лп. ластовица *ср.* клин, ластка, линдица, хусточка, цвихлик. || Тарн. podrúčnik *ib.*

[подстилка] *см.* стелька.

[подточка] питто́чка *ж.* Рб. Вл., по́дточка Ш. *см.* подбилка 5. || Бельк. по́дтачка *ib.* Карл. podtoczka *ib.*

[подушка] по́душка *ж.* Ор. Ол. Лк. Св. Зр. Зд. Сп. Бч. Гл., поду́шка Од. Лп. Іг. Вт. Рб. Ом. Вл. Пх. Зл. Ш. Ан. Кч. Гц. Кн. Дн. Дв., паду́шка Зс. Бб. подушка. Jéто гуси́на паду́шка, а jéто ме́шана. Зс. *ср.* подголовник. || Бельк. паду́шка *ib.* Стец. по́душка *ib.* Карл. poduszka *ib.*

[подшивка] пудшэ́ўка *ж.* Ол., пудшы́ўка Лк., путшэ́ўка Лп. Вл., пы́тшэўка Бч., пыдшы́ўка Вт., пидшэ́ўка Рб. Ом., подшэ́ўка Гл., подши́ўка Зс., потшэ́ўка Гц. 1. *см.* поднаряд 2 Ол. Лк.; 2. *см.* подбилка 4 Лп. Бч. Рб. Ом. Гл. Зс. Гц.; 3. *см.* подкладка 3 Вт. Ом. Рб. Вл. || Карл. podszycie — головка сапога.

[пола] пола́ *ж.* Ор. Ол. Лк. Зр. Зд. Сп. Од. Лп. Гр. Вт. Рб. Ом. Вл. Пх. Гл. Зл. Ш. Ан., пула́ Св., пи́лка Бч., по́ла Зс. Кч. Гц., пала́ Бб., по́лка Кн. Дн. Дв. боковая часть верхней одежды. Дава́j тоби́ усэ́пл'у ў полу́. Ор. || Шат. по́лка — кусок материи, который вшивается в женское платье. Стец. по́лка — продольная полоса в нижней сорочке, штанах. Лыс. пу́лка 1. домотканое покрывало, которым застилают кровать, 2. лоскут полотна. Карл. poła *ib.*

[полики] по́лики *мн.* Дв. *см.* вставки. || Тарн. polikí *ib.*

[полка] пи́лка *ж.* Ол. *см.* фартук 2. || Карл. półka 1. мера полотна домашней работы, 2. ширина полотна.

[половик] полови́к *м.* Ол. Лк. Св., полови́к Зр. Зд., палави́к Бб. постилка, вытканная из лоскутов материи, которую (постилку) стелют на пол. Латки́ дыру́т на паски́, у клубо́к мота́jем, путо́м су́чэм на ци́вку, и полови́к ткут на кро́снах. Ол. *ср.* дерюга, диван, килим, лапичанка, онучник, тряпочник, ходник.

[полотенце] полотэ́нце *с.* Сп., полоце́нцэ Пх. Зл. Зс. Кч. Гц., палаце́нц'а° Бб., полоце́нца Ан. 1. *см.* ручник 1 Пх. Зл. Ан. Зс. Кч. Гц. Бб.; 2. *см.* ручник 2 Пх. Зл. Зс. Бб. Ан. || Нос. полоте́нце *ib. 1.*

[полотно] полотно́ *с.* Сп., полотэ́нцэ Гр. *см.* лиштва. || Бельк. палатно́ — холст. Нос. полотно́ — холст. Стец. палатно́ — полотно.

[полотняник] полотн'а́ныk *м.* Лк., полотн'а́ник Зс., полотн'а́нка *ж.* Зл. *см.* портяник 1. || Карл. płotnianka 1. мужская одежда, доходящая до колена, сшитая из серого домашнего полотна, 2. полотняная портянка.

[полсак] *см.* сак.

[полшубок] подшу́бок *м.* Св., поўшу́бок Зр. Лп. Вт. Ом. Вл. Пх. Гл. Зл. Кч. Гц. Ан., поўшу́бок Зд. Од., повшу́бок. Сп.,

потшу́бок Гр., палшу́бак Бб. короткая одежда из овчины. Јак коро́тки — то поўшу́бок. Ан. *ср.* кожарка, кожух, кожушок, панцирка, тулубец. || Стец. палшу́бак *ib.* Лыс. II повшу́бка *ib.* Карл. połszubek 1. *ib.*, 2. женская безрукавка, подбитая мехом.

[попона] опи́нка *ж.* Од. Зс., попи́нка Лп. Бч., попу́она Гр. Рб. Ом. Вл., попо́нка Пх. Кч. Кн. Дн. Дв., опо́н'а Зл., опу́нка Ш., попо́на Гц., папу́нка Бб., папо́н *м.* Ан. постилка, которой накрывают лошадь. Опу́нкој кон'а́ накрыва́ли. Ш. *ср.* гунька, рядюга, рядюжка. || Шат. папо́нка — небольшая простынка с плетенными по углам концами для ношения травы и прочего. Лыс. II опо́на *ib.*

[попруга] попру́га *ж.* Ор. Ол. Зд. Сп. Од. Лп. Бч. Гр. Вт. Вл. Гл. Зл. Ш. Ан. Зс. Кч. Гц. Кн. Дн. Дв., напру́га Рб. Ом. Бб. кожаный пояс. Запэражы́с'а попру́гоју. Бч. *ср.* лучка, пасок, пояс, ремень, шитик. || Тарн. poprúha *ib.* Шат. папру́жка *ib.* Стец. папру́га *ib.* Стеш. папру́га *ib.* Лыс. папру́га *ib.*

[порток] пурто́к *м.* Св. 1. *см.* надежник; 2. *см.* настольник.

[портяник] порц'аны́к *м.* Зр., порц'а́к Пх. Гл. Ш., порц'ани́к Зл. 1. несуконная юбка Зр. Пх. Гл. Ш. *ср.* летник, околестик, полотняник, рябак, фартук; 2. белая полотняная постилка Зл. || Тарн. portan'ýk *ib. 1.* Бельк. парцю́к *ib. 1.* Стец. по́ртачка *ib. 1.* Карл. porciaki — мужские штаны.

[портянка] порц'а́нка *ж.* Зд. Бч. Зл. Зс. Кч. Гц., парц'а́нка Бб., порц'у́нка Кн. Дн. Дв. *см.* онуча 2. || Бельк. пырца́нка *ib.*

[посаманник] посама́нник *м.* Ор., посамэ́нник Ол. *см.* андарак 1.

[постилка] по́с'цилка *ж.* Од. Вт. Пх. Кч. Гц. Кн. Дн. Дв., за́с'цилка Од., про́с'цилка Рб. Ом. Вл. Зл. Зс. Кч. Кн. Дн. Дв., про́сцилка Ш., по́с'цилка Ан. Бб. любое покрывало. По́с'цилка и суко́на је и портна́ је. Од. || Бельк. пасці́лка *ib.* Нос. посци́лка *ib.* Шат. пасьце́лка *ib.* Стец. по́сціілка *ib.* Лыс. по́стилка *ib.* Карл. pościołka *ib.*

[постилно] пос'цилно́ *с.* Пх. старое покрывало. Пос'цилно́ ста́рэ. Пх. *ср.* лайно.

[постолы] постолэ́ *мн.* Ор., постолы́ Ол. Лк. Зр. Зд. Сп. Од. Лп. Бч. Вт. Рб. Ом. Вл. Зл. Ан. Зс. Кч. Гц. Кн. Дн. Дв., пустолэ́ Св., постоли́ Гр., пасталы́ Бб. 1. лапти, плетенные из лыка Ор. Ол. Лк. Св. Зр. Зд. Сп. Од. Лп. Бч. Гр. Вт. Рб. Ом. Вл. Зл. Ан. Зс. Кч. Гц. Бб. Кн. Дн. Дв. Лы́чалы постолы́ з лы́ка. Ол. Ја ў постоле́х ходжу́. Сп. Постолы́ шо дид обува́ў. Бч. Попл'о́ў соби́ постолы́. Ан. *ср.* лапти; 2. *см.* шкуранки. Гр. Рб. Ом. Вл. || Мош. pastałý *ib. 1.* Тарн. postołý *ib. 1.* Стеш. пасталэ́ — обувь на деревянной подошве. Карл. postoły *ib. 1.*

[постопники] *см.* остопники.

[потирач] поти́рач *м.* Ол. *см.* ручник 1.

[почас] поча́с *м.* Зс. *см.* каблук.

[пошво] *см.* шво.

[пошовка] пóшоўка *ж.* Ор. Ол. 1. *см.* наволка 1 Ор. Ол.; 2. *см.* насыпка Ол. || Стец. пóшва *ib. 1.* Карл. poszwa 1. *ib.*, 2. покрывало на кровать.

[пояс] пóјас *м.* Ол. Лк. Св. Зр. Зд. Сп. Од. Лп. Гр. Вт. Рб. Ом. Вл. Пх. Гл. Зл. Ан. Зс. Гц. Бб. Кн. Дн. Дв., пojасóк Ш., пojáс Кч. 1. *см.* крайка Лк. Зр. Зд. Сп. Од. Гл. Ш. Ан. Кн. Дн. Дв.; 2. пояс, сплетенный из суконных ниток Ол. Пх. Зл. Зс. Кч. Гц. Кн. Дн. Дв. Пóјас вýплецены. Зл.; 3. *см.* ковнер 2 Зл. Ан. Зс. Бб.; 4. *см.* ковнер 3 Зл. Ан. Бб.; 5. *см.* ковнер 4 Ол.; 6. матерчатый пояс от платья Св. Лп. Гр. Вт. Рб. Ом. Вл. Бб. *ср.* пасок; 7. *см.* попруга Сп. Бб. || Бельк. пóіс *ib. 1, 2.* Нос. подпоя́ска — тесемка или шнурок для подпоясывания. Стец. пóяс *ib. 5.*

[поясница] пojасны́ц'а *ж.* Зд., пojасни́ц'а Сп. Од. Бч., пojасни́ца Лп. Вт. Рб. Пх. Гл. Зл. Ш. Ан. Зс. Кч. Гц. Кн. Дн. Дв., пajасни́ца Бб. 1. *см.* ковнер 2 Зд. Сп. Лп. Бч. Вт. Пх. Гл. Зс. Гц.; 2. *см.* ковнер 3 Зд. Од. Лп. Бч. Рб. Гл. Ш. Зс. Гц.; 3. *см.* ковнер 4 Зд. Сп. Од. Бч. Рб. Гл. Зл. Ш. Ан. Кч. Гц. Бб. Кн. Дн. Дв. || Стец. паясні́ца 1. *ib.*, 2. шнурок, которым стягивается одежда в талии.

[припиндух] прыпиндýх *м.* Зл. *см.* запинка 3.

[припинок] пры́пынок *м.* Сп. *см.* припол 1.

[припол] запи́л *м.* Ор. Ол., прыпи́л Св. Зр. Од., прыпóл Зд. Гр. Пх. Гл. Зл. Ан. Бб., прыпýл Сп. 1. нижний край платья, юбки, фартука Ор. Ол. Св. Зр. Зд. Сп. Од. Гр. Пх. Зл. Ан. Бб. Набрáла гуркóў у прыпóл. Ан. Насэ́п у запи́л. Ор. *ср.* пелена, подол, припинок; 2. *см.* запинка 3 Гл. || Бельк. прыпóл *ib.* Нос. припóл *ib. 1.* Шат. прыпóл *ib. 1.* Стец. прыпóл *ib. 1.* Карл. przypole *ib. 2.*

[прирамки] прырáмки *мн.* Гл. Зс. Бб., прырáнки Зл. Ш., прирáмки Кч. Гц., прирáнки Ан. Кн. Дн. *см.* вставки. || Бельк. прирáмык — узкая полоска материала, которая накладывается на прореху в рубашке. Нос. прирáмок — узкая полоска материала, которая накладывается на прореху в рубашке. Карл. przyramki *ib.*

[пришвы] пры́швы *мн.* Ол. Зр. Зд. Сп. Од. Лп. Бч. Гр. Вт. Рб. Ом. Вл. Бб. Од., пры́шву Пх. Гл. Зл. Ш. Ан., при́шви Зс., при́швы Кн. Др. Дв. новые головки сапог, пришитые к старым голенищам. Јак порвýцца чóботы, то прышывáјуц' пры́шву. Ан. *ср.* головки. || Шат. пры́швы *ib.*

[прогонка] прогóнка *ж.* Ол. *см.* зашивка.

[прозуки] прозукú *мн.* Зд., прызјукú Гр. 1. *см.* мотуз 1 Гр.; 2. *см.* поврозы 3 Зд. Гр.; 3. *см.* поврозы 2 Гр.; 4. *см.* мотуз 4 Гр.

[прокувец] прокýвэц *м.* Сп. *см.* перстень.

[прорезка] прóрэзка *ж.* Зр. Зл. Ш. Ан., прóрезка Вт., прóрэска Вл., прорéзка Зс. Гц., прори́зка Кч., прóраска Бб., прóризка Кн. Дн. Дв. 1. *см.* петелька Зр. Вт. Ан. Зс. Гц. Бб. Дн. Дв.;

2. *см.* распорка 1 Гл. Зс.; 3. *см.* ширинка 2 Вл. Гл. Ш. Зс. Кч.; 4. *см.* гапка 1 Зс.

[прорех] прори́х *м.* Зд. Зс. 1. *см.* распорка 1 Зд. Зс.; 2. *см.* ширинка 2 Зд. Зс. || Шат. прарэ́х *ib. 1.* Стец. прарéх — разрез в сорочке.

[простилка] *см.* постилка.

[простыня] про́с'цин' *ж.* Св. Сп., про́стын' Од., простин'а́ Дн. простыня из фабричного полотна. Про́с'цин' то купл'о́на, би́лаја. Сп. || Бельк. простыня́ *ib.* Нос. просци́нка *ib.* Стец. про́стыня *ib.*

[прошва] про́шва *ж.* Ол. Лк. Ш. Гц. кружева, которые вшиваются в середину скатерти, полотенца *ср.* вставка.

[пруг] пруг *м.* Ор. Лк. Св. Зр. Зд. Сп. Од. Лп. Бч. Гр. Вт. Ом. Вл. Пх. Гл. Зл. Ш. Ан. Зс. Кч. Бб. Кн. Дн. Дв., пружо́к Гц. 1. кромка, край всякой материи Ор. Лк. Св. Зр. Зд. Сп. Од. Лп. Бч. Гр. Вт. Ом. Вл. Пх. Зл. Ш. Ан. Зс. Кч. Гц. Бб. Кн. Дн. Дв. *ср.* рубец; 2. *см.* ирха Лп. Гл. || Бельк. пруг *ib. 1.* Нос. пруг 1. *ib. 1*, 2. рубец от сшития краев чего-либо.

[пряжка] пре́шка *ж.* Ор., прэ́жка Ол., пра́жка Лк. Лп. Гр. Вт. Ом. Вл. Пх. Гц., спро́ншка Рб., спра́жка Зл. Ан. Кн. Дн. Дв., пр'а́жка Зс. Кч., спра́шка Бб. пряжка. Спра́жка — што засо́ўвајецца коне́ц. Зл. *ср.* банька, бляшка, залиста, залязко, клемра, кольцо, шпронка. || Бельк. бря́жка *ib.* Нос. спря́жка *ib.* Шат. спра́жка *ib.*

[пуговица] пу́говица *ж.* Зс. Кч. *см.* гузик. || Бельк. пу́гавіца *ib.*

[пуруладень] пуру́ладэн' *м.* Св. несуконное покрывало.

[путенка] пуце́н'ка *ж.* Ол., пу́то *с.* Вл. 1. *см.* ухо Ол.; 2. *см.* петелька Вл.

[пуховка] пухо́ўка *ж.* Ом. *см.* чепец. || Карл. puchówka — легкая перина из пуха, которая употребляется вместо одеяла.

[пята] пјата́ *ж.* Ор. Св. Од. Лп. Бч. Пх., пита́ Ол., п'ата́ Зр. Гр. Вт. Ом. Вл. Ан. Кч. Гц., пета́ Гл. Ш., пата́ Зс., запје́тник *м.* Од., запја́ток Зл. Кн. Дн. Дв. задник у лаптя. У ла́пц'ах пата́, у боци́нках за́дник. Зс. *ср.* зад, задник. || Бельк. пя́тка *ib.* Нос. запя́тник — задняя часть у любой обуви. Карл. zapiętki — 1. пятки у чулка, носка, 2. каблуки.

[рант] рант *м.* Рб. Пх. Зл. *см.* ирха.

[рапотица] ра́потыц'а *ж.* Бч. *см.* козырек 2.

[распорех] распори́ех *м.* Вт., распори́х Зс. Кч. Ан., распоре́х Пх. Гц., распары́х Бб., роспори́х Кн. Дв. Дц. 1. *см.* распорка 1 Пх. Зс. Кч. Гц. Бб. Ан. Кн. Дн. Дв.; 2. *см.* ширинка 2 Вт. Пх. Зс.; 3. *см.* пазуха 1 Вт. Кн. Дн.

[распорка] ро́спурка *ж.* Лк. Св., ро́спорка Св. Зр. Од. Зл. Гц. Дн., ро́спарка Лп. Бч. Вт. Ом., распо́рка Зс. 1. *см.* распорка 1 Лк. Св. Зр. Од. Лп. Бч. Вт. Зл. Зс.; 2. *см.* ширинка 2 Лк. Св. Зр. Од. Лп. Бч. Ом. Зс. Гц. Дн. || Нос. распо́рка — порка чего-нибудь. Лыс. II распо́рка *ib. 2.*

[резанка] ри́занка *ж.* Зл. Ан. Бб., рыза́нка Зс. Кч., ры́занка Гц., ре́занка Кн. Дн. Дв. 1. небольшой головной шерстяной платок Зд. Ан. Бб. Ри́занка шэрс'ц'а́на с'в'ато́шна, у недзе́л'у надзева́ли ри́занки, ри́заночка — то чы́ста суко́нен'ка. Ан.; 2. небольшой головной хлопчатобумажный платок. Зс. Кч. Гц. Кн. Дн. Дв. Ры́занка — jéto про́сты плато́к с бер'ашко́м. Зс. || Лыс. II ríзанка *ib. 1.*

[ремень] роми́н' *м.* Од., рэ́мен' Пх. Зл., раме́н' Ш. Ан. Зс. Бб., ра́мен' Кч., ре́мен' Гц. *см.* попруга. || Тарн. ramínnyk *ib.* Бельк. раме́нь *ib.* Шат. раме́нка — ременная веревочка, которой лапоть привязывается к ноге. Лыс. II рамі̂ень *ib.* Карл. rzemiak *ib.*

[ремешок] рамушо́к *м.* Св. *см.* козырек 2.

[рог] риг *м.* Зр., руг Зд. Пх., рог Сп. Гр. Зл. Ш. Кн. Дн., рожо́к Од. Лп. Вт. Рб. Ом. Вл. Гл. Ан. Зс. Кч. Гц., ражо́к Бб. конец платка. У мojéji косы́нцы го́стрыj рожо́к. Зс. *ср.* конец. || Стец. рох *ib.*

[роскладина] роскла́дына *ж.* Ор. *см.* борт.

[распах] ро́спах *м.* Гр. Рб. Вл. 1. *см.* пазуха 1 Гр. Рб.; 2. *см.* ширинка 2 Гр. Рб.; 3. *см.* распорка 1 Гр. Рб. Вл.

[рошевки] рошэ́ўки *мн.* Лп. Вт., рошэ́ўки Гр. Рб. Вл., рэшэ́ўки Ом. Кч., ро́шэўки Ш. кружева фабричного производства, которые вставляются в середину скатерти, в наволочку. Рэшэ́ўки ўшива́jуцца ў на́волочку. Кч.

[**рубашка**] руба́шка *ж.* Ор. Лк. Св. Зр. Зл. Од. Гр. Бч. Вт. Рб. Ом. Пх. Зл. Ш. Ан. Зс. Кч. Гц. Бб. 1. *см.* сорочка 1 Ор. Св. Зд. Ом. Зл. Ш. Ан. Зс. Кч. Гц. Бб.; 2. *см.* сорочка 2 Ор. Лк. Св. Зр. Зд. Бч. Гр. Вт. Рб. Ом. Зл. Ш. Ан. Зс. Кч. Гц. Бб.; 3. *см.* сорочка 3 Ор. Зд. Ом. Зл. Ш. Зс. Бб; 4. *см.* сорочка 4 Ор. Зд. Од. Бч. Гр. Вт. Ом. Пх. Ш. Зс. || Бельк. руба́шка *ib.* Стец. руба́шка *ib. 2.* Карл. rubatka — старая сорочка.

[рубец] рубэ́ц *м.* Ол. Лп. Вт. Пх., рубэ́ц' Лк. Св. Зд. Сп. Од., рубе́ц Гл. Зл. Бб. Ан. 1. подрубленный низ сорочки, юбки Ол. Лк. Св. Зд. Вт. Сп. Од. Гл. Зл. Ан. Бб. Jak соро́чку рубы́лы — то рубэ́ц'. Сп.; 2. *см.* шво Ол. Лп. Бб.; 3. *см.* пруг 1 Ол. || Бельк. рубе́ц *ib. 2.*

[рукав] рука́во *с.* Ор., рукаво́ Ш., рука́ў *м.* Ол. Лк. Св. Зр. Зд. Сп. Од. Лп. Бч. Гр. Вт. Рб. Ом. Вл. Пх. Гл. Зл. Ан. Зс. Кч. Гц. Бб. Кн. Дн. Дв. рукав. Majó рукаво́. Ш. || Бельк. рука́ў *ib.* Нос. рука́вы *ib.* Шат. рука́ў *ib.* Стец. рука́ў *ib.* Карл. rękavik *ib.*

[рукавицы] рукавэ́цэ *мн.* Ор., рукави́цы Ол. Лк. Зр., рукави́ци Св. Зд. Сп. Од. Пх., рукавы́цы Бч., рукави́цы Лп. Гр. Вт. Рб. Ом. Вл. Гл. Зл. Ан. Зс. Кч. Гц. Бб., рукави́ци Кн. Дн. Дв. род перчатки с одним пальцем. Зимо́j на ру́ки рукави́цы. Ан. Рукави́цы — jéto с одни́м па́л'цэм. Зс. *ср.* шкарпетки. ||

Бельк. рукавíца *ib.* Шат. рукáўка *ib.* Стец. рукавíца *ib.* Карл. rękawica *ib.*

[ручник] ручни́к *м.* Ор. Од. Св. Лп. Бч. Гр. Вт. Ом. Рб. Вл. Пх. Ш., ручны́к Ол. Зр. Сп. Лп., рушни́к Лк. Гл. Зл. Ан. Зс. Кч. Гц. Бб. Кн. Дн., рушны́к Зд. 1. полотенце для лица Ор. Ол. Лк. Св. Зд. Сп. Од. Лп. Бч. Гр. Рб. Ом. Вл. Пх. Гл. Зл. Ш. Ан. Зс. Кч. Гц. Бб. Кн. Бáба рушникú совершóно не тчэ. Кч. *ср.* полотенце, потирач, тряпкач, утиральник; 2. полотенце для посуды Ор. Ол. Св. Зр. Од. Лп. Гр. Рб. Ом. Вл. Пх. Гл. Зл. Ш. Ан. Зс. Кч. Бб. Кн. *ср.* полотенце, ручник, скарач, стирка, тряпкач, утиральник; 3. *см.* набожник Ор. Ол. Лк. Св. Зр. Зд. Сп. Од. Лп. Гр. Вт. Рб. Ом. Вл. Пх. Гл. Ш. Ан. Кч. Гц. Кн. Дн. || Мош. ruszník *ib. 1, 2.* Бельк. ручнíк *ib. 1, 2.* Нос. рушни́к *ib. 1.* Шат. рушнíк *ib. 1.* Стец. рушнíк *ib.*

[рябак] рабáк *м.* Пх. *см.* портяник 1. || Тарн. rabák зимняя шерстяная юбка.

[рябушка] рабýшка *ж.* Ш. *см.* перебиранка.

[рядно] рéдно *с.* Ор. Зр., раднó Св. Зр. Зд. Сп. Од. Лп. Гр. Ом. Зл. Зс. Гц. Кн. Дн. Дв. полотняная постилка, сшитая из шести полотнищ, двойная. Раднó з ил'нý у шыс'ц' пýлок шы́јуц' на крýгло. Сп. *ср.* дерюга, рядюга. || Мош. radnó — грубая полотняная простыня. Тарн. radnó *ib.* Бельк. рядно́ *ib.* Шат. раднó — холст худшего качества. Стец. раднó — груботканая постилка. Лыс. II раднó — большой в четыре полотнища мешок. Карл. radno — груботканая постилка.

[рядюга] радз'ýга *ж.* Сп. Од. Бч. Ом. Зл. Ан. Кч. Гц. Бб. Кн. Дн. Дв., рáдз'уга Зс. 1. грубое домотканое покрывало из полотна или сукна Сп. Бч. Ом. Зс. Кч. Гц. Кн. Дн. Дв. *ср.* рядюжка; 2. *см.* рядюга 2 Од. Зл. Ан.; 3. *см.* рядно Бб.; 4. *см.* попона Од. || Бельк. ранджýга *ib. 4.* Лыс. редю́га 1. женская шерстяная черная юбка, 2. домотканая толстая ткань, 3. *ib. 1.*

[рядюжка] радз'ýшко *с.* Ор., радз'ýжка *ж.* Ол. Лк. Од., радз'ýшка Св. Зр. Зд. Лп. Бч. Гц. 1. *см.* рядюга 1 Ор. Ол. Зр. Зд. Гц.; 2. постилка из грубого домотканого полотна Лк. Св. Од. Лп. Бч. *ср.* рядюга; 3. *см.* попона Ол. Лк. Св. Зр.; 4. *см.* тряпочник Св.; 5. грубая ткань, которая использовалась на половики Лк. || Тарн. rad'úška — мешок из грубого полотна. Стец. радзю́шка 1. *ib. 1,* 2. домотканое одеяло, 3. узорчатый ковер домашней работы, которым застилают постель. Лыс. II рядю́жка 1. *ib. 1,* 2. ковер домашней работы, который вешают на стенку.

[садно] саднó *с.* Ол. Лп. *см.* кресло 1.

[сак] сáчэк *м.* Ор. Гл. Дн. Дв., сáчик Ол., сачóк Лк. Рб. Зл. Зс. Ан., сáчок Бб. *см.* куртка 4. || Бельк. сак — женское

пальто. Стец. са́чык — женский жакет из фабричного материала. Стеш. са́чак *ib.* Лыс. сак *ib.* Карл. saczek — чепчик.

[сапоги] сапогэ́ *мн.* Ор., сапогы́ Од., сапоги́ Зр. Кч. Гц. Дн. Дв. 1. *см.* чоботы Ор. Од. Зс. Кч. Гц. Дн. Дв.; 2. *см.* боты 1. || Бельк. сынагі́ *ib.*

[саян] саján *м.* Вл. Вх. Гл. Зс. Дн. *см.* андарак 1. || Тарн. sajáń *ib.* Нос. саян *ib.* Карл. sajan — праздничный наряд.

[светер] свэ́дра *ж.* Ор. Зр. Од., свэ́дэр *м.* Ол. Лк., свэдр Св., свэ́дыр Зд., швэ́дор Сп. вязаная кофта. || Стец. швэ́дра *ib.* Стеш. свéтар *ib.*

[свита] свэ́та *ж.* Ор., свы́тка Зр. Зд. Од. Лп. Бч., с'ви́тка Бч. Пх. Гл. Кч. Гц., с'ви́та Гр. Рб. Ом. Вл. Зл. Ш. Ан. Зс. Бб. Кн. Дн. Дв., с'ви́тна Вт., свы́тно *с.* Сп. 1. старинная длинная верхняя одежда из домотканого сукна Ор. Зр. Зд. Сп. Од. Лп. Бч. Гр. Вт. Рб. Ом. Вл. Пх. Гл. Зл. Ш. Ан. Зс. Кч. Гц. Бб. Кн. Дн. Дв. Свы́тно до́ўгэ совсэ́м, коро́тка ката́нка. Сп. С'ви́тки на забо́рах, бе́лыја, чо́рныја, сі́выја. Пх. С'ви́та до́ўга, а козачы́на коро́чэ, козачы́на шы́та на дро́бныја клины́, а с'ви́та на бо́л'шыја. С'ви́тки са́ми роби́ли. Гц. С'ви́ты суко́нныја, до́ўгија, штоб це́пло було́. Ан. *ср.* латуха, сермяга; 2. общее название для верхней одежды Ан. || Мош. świta *ib. 1.* Тарн. świtka *ib. 1.* Бельк. сві́та *ib. 1.* Нос. сви́та *ib. 1.* Шат. сьві́та *ib. 1.* Карл. świta *ib. 1.*

[сенник] си́нныk *м.* Ор. Св., си́нник Ол. Лк., си́мныk Зр., си́лныk Од. Лп., сы́лныk Бч., сел'ни́к Вт. Пх. Ан. Зс. Кч. Гц. Бб., сен'а́к Рб. Ом., с'ал'ни́к Гл. Зл., сэл'ни́к Ш., с'анни́к Бб., са́л'ник Дв. мешок, набитый сеном, соломой, на котором спят. У мен'а́ и за́раз солом'а́ныј сел'ни́к. Зс. Сел'ни́к напха́ц' ну́жно пуд бок. Кч. Напха́ли с'аника́. Бб. *ср.* матрас, соломяник, тюфяк, шастун. || Тарн. śínnyk *ib.* Бельк. сянні́к *ib.* Шат. сяньні́к *ib.* Стец. сяльні́к *ib.* Лыс. селни́к *ib.*

[сервета] сэрвэ́та *ж.* Сп. *см.* настольник. || Стеш. серве́та *ib.* Карл. serwetka 1. *ib.*, 2. платок.

[сердак] сэрда́к *м.* Лп. *см.* куртка 3. || Карл. serdak — короткая безрукавка из овчины.

[сережки] серо́шки *мн.* Ор., серо́жки Ол., се́рожки Зд., се́р'ги Зс. Гц. *см.* заушницы. || Бельк. се́рьга *ib.*

[сермяга] серне́га *ж.* Св. *см.* свита 1. || Тарн. śirn'éha *ib.* Бельк. серма́га *ib.*

[скарач] скара́ч *м.* Зд. Сп. Од. Гр. *см.* ручник 2. || Карл. skaracz — полотенце с вышитыми концами или бахромой.

[скатерть] ска́церц' *ж.* Рб. Ом. Вл. Пх., ска́церка Зл. Ш. Зс. Кч. Гц. Бб. *см.* настольник. || Мош. skácierka *ib.* Тарн. skát'ert' *ib.* Бельк. ска́ціpць *ib.* Нос. ска́церка *ib.*

[складка] скла́ды *м.* Ор. Ол., скла́дки Ор. Ол. Св. Зр. Од. Лп. Гр. Вт. Зл. Кч. Гц., скла́дкы Лк. 1. *см.* заборы Ор. Св. Зр. Од.; 2. складка Ол. Лк. Вт. Зл. Кч. Гц. Ју́пки ў скла́дки,

а рани́шэ јих не було́, а цепе́р' наро́б'ат и не зна́јут, јак гла́диц'. Кч. *ср.* закладка; 3. *см.* зашивка Лк. Лп. Гр. Вт.

[смугун] смугу́н *м.* Лк. особый вид ковра, выткан полосами.

[снасти] сна́сци *мн.* Ш. *см.* бахилы 1.

[соломяник] со̂ло́мн'аныk *м.* Св., соло́мн'аныk Зд., солом'а́ник Од., соло́мјаник Ом. Дв., соломја́ник Ш., сало́м'аник Бб., соло́м'аник Ан. Кн., соло́мн'анка *ж.* Сп., соло́м'анка Бч. Рб., соло́мјанка Гр. Гл., солом'а́нка Зл. 1. *см.* сенник Св. Зд. Сп. Од. Бч. Гр. Рб. Ом. Гл. Зл. Ан. Ш. Бб. Кн.; 2. *см.* капелюш. Дв. || Тарн. sołómn'anyk *ib.* Лыс. солом'я́ник *ib.*

[сорочка] соро́чка *ж.* Ор. Ол. Лк. Св. Зр. Зд. Сп. Од. Лп. Бч. Гр. Вт. Рб. Пх. Гл. Зл. Ш. Ан. Зс. Кч. Дн. Дв., саро́чка Гц. Бб. 1. нижняя мужская рубашка Ор. Ол. Лк. Св. Зр. Зд. Сп. Од. Лп. Бч. Гр. Вт. Рб. Пх. Гл. Зл. Ш. Ан. Зс. Кч. Гц. Бб. Кн. Дн. Дв. Својму́ дзи́ду соро́чку пошы́ла. Ш. *ср.* кошуля, рубашка; 2. верхняя мужская рубашка Ор. Ол. Лк. Св. Зд. Сп. Лп. Бч. Вт. Рб. Пх. Гл. Зл. Ш. Ан. Бб. Кн. Дн. Дв. *ср.* кошуля, рубашка; 3. нижняя женская рубашка Ор. Ол. Лк. Св. Зд. Сп. Лп. Бч. Гр. Вт. Рб. Пх. Гл. Зл. Ш. Ан. Зс. Кч. Бб. Дн. Дв. Соро́чки портны́ја були́, носи́ли мушчы́ны и жаншчы́ны, ко́хта наве́рх, а под ныз соро́чка, наве́рх с ове́чок соро́чки носи́ли, ле́том носи́ли портны́ја. Ан. *ср.* кошуля, рубашка; 4. верхняя женская рубашка, блузка Ор. Ол. Лк. Св. Зд. Сп. Лп. Бч. Гр. Вт. Рб. Ш. *ср.* блузка, капот, кафтан, кофта, кошуля, рубашка, фуфайка. || Мош. soróczka *ib.* Бельк. саро́чка *ib.* Нос. соро́чка *ib.* Шат. саро́чка *ib.* Стец. саро́чка *ib.* Карл. soroczka *ib.*

[сподни́ца] сподни́ц'а *ж.* Ор. Од. Кн. Дн. Дв., спудни́ца Ол., сподн'и́ц'а Лк. Бч., сподни́ца Зр. Зд. Сп. Лп. Гр. Вт. Пх. Ш. Ан. Кч. Гц., спони́ца Рб. Ом., спо́дница Гл., спадни́ца Бб. 1. общее название для юбки Ор. Ол. Лк. Св. Зр. Зд. Сп. Од. Лп. Бч. Гр. Вт. Рб. Ом. Гл. Зл. Ш. Ан. Кч. Гц. Бб. Кн. Дн. Дв. Портна́ сподни́ца була́, у дзе́вок були́ суко́ныја. Ан. *ср.* сукня, юбка; 2. *см.* сподняк Пх. || Тарн. spodníca *ib. 1.* Бельк. спадні́ца *ib.* Нос. сподни́ца *ib.* Шат. спадні́ца *ib.* Стец. спадні́ца *ib.* Стеш. спадні́ца *ib.* Карл. spódnica 1. нижняя одежда, 2. *ib. 1.*

[сподняк] сподн'а́к *м.* Зл. нижняя полотняная юбка. Сподн'а́к — јéто ни́жн'а сподни́ца. Зл. *ср.* сподница. || Шат. спадня́к — любая юбка. Карл. spódnik — любая юбка.

[спроншка] *см.* пряжка.

[спряжка] *см.* пряжка.

[сталки] ста́лки *мн.* Пх. *см.* патерки.

[стан] стано́к *м.* Ол. Лк. Гр. Ом. Вл. Зс., стан Св. Зр. Зд. Сп. Од. Лп. Бч. Вт. Пх. Гл. Зл. Ш. Ан. Гц. Бб. Кн. Дн. Дв. основная часть сорочки, без рукавов *ср.* станик, тулоп. || Карл. stan — безрукавка.

[станик] ста́ник *м.* Од. Лп. Бч. Вт. Рб. Ш. Дв. 1. женский лифчик Од.; 2. нижняя одежда без рукавов, которую женщины носят поверх рубашки Бч. Рб.; 3. *см.* стан Лп. Вт. Ш. Дв. || Стец. ста́нік *ib. 1.* Стеш. ста́н'ик *ib. 1.* Карл. stanik 1. *ib. 2*, 2. платье без рукавов.

[становка] стано́ўка *ж.* Ол. боковой шов.

[старизна] стари́знина *ж.* Гл., стары́знина Ш., стари́зна Ан. *см.* латки. || Нос. стари́зна *ib.* Шат. стары́зна *ib.*

[стелька] у́сцилка *ж.* Ор., усте́лка Ол., у́стылка Лк., всци́лка Св., усци́лка Зр. Од. Бч. Вт. Пх. Гл. Ш. Кч. Кн. Дн. Дв., ус'ц'у́лка Зд., по́дс'цилка Лп., ўсци́лка Рб., вы́сцилка Рб., ву́с'цилка Ом. Вл. Зл. Ан. Зс. Бб., сти́л'ка Гц., ус'ц'у́лок *м.* Сп. стелька в сапоге, ботинке. Јéто[в] ў середи́ни ву́с'тилки јéсли ши́јут, то вклада́јут. Зс. || Стец. усце́лька *ib.* Стеш. ус'-ц'е́л'ка *ib.*

[стирка] с'ци́рка *ж.* Сп. Од. *см.* ручник 2. || Нос. сци́рка — тряпка для стирания нечистот.

[стопки] *см.* остопки.

[строка] *см.* острока.

[строчка] стро́чка *ж.* Св. Вт. 1. *см.* ирха Св.; 2. шов. Вт. *см.* шво.

[стужка] сц'о́нц'ка *ж.* Од., сто́нштка Рб. Ом., с'ц'о́нжка Ш., сту́жка Гц. *см.* косник 1. || Бельк. істу́жка *ib.* Нос. сту́жка *ib.* Стец. сту́шка 1. *ib.*, 2. галстук. Карл. stużeczka *ib.*

[сукенка] суке́нка *ж.* Од. Бч. Гр. Рб. Гл. Зл. Ш. Ан. Кч. Гц. Бб. Кн. Дн. Дв. женское платье. Ја говору́ суке́нка, пла́це гово́рац' молодзе́јшыје. Ш. *ср.* кофта, платье, сукня, суцелка. || Бельк. суке́нка *ib.* Нос. суке́нка *ib.* Стец. суке́нка *ib.* Карл. sukienka — длинная женская одежда, род свитки.

[сукня] су́кн'а *ж.* Од. Вл. Пх. Гл. 1. *см.* сукенка Од.; 2. *см.* сподница 1 Вл. Пх. Гц. || Нос. су́кня — одежда из фабричной материи. Стец. су́кня *ib. 1.* Карл. suknia 1. юбка со шлейками, 2. сермяга, 3. мужской сюртук, 4. кожух, покрытый сукном, 5. общее название одежды.

[суконки] суко́нки *мн.* Сп. Гл. Зл. Ан. Зс. Кч. Гц. Бб., сукн'а́нка *ж.* Рб. Ом. суконная обмотка для ноги под сапог или лапоть. Јак ис суко́ного подз'арэ́ на но́ги, то суко́нки. Зл. Вли́тку порц'а́нки ўзуја́јут, а зумо́ју суко́нки. Зс. *ср.* онучи. || Мош. sukónki *ib.* Бельк. суко́нка *ib.* Нос. суко́нка *ib.* Шат. суко́нка *ib.*

[суконники] суко́ники *мн.* Зл. Кч. Гц. Бб., суко́нники Ан. Кн. *см.* ноговицы 2. || Бельк. суко́ннікі *ib.* Карл. sukniaki *ib.*

[суцелка] суцы̯элка *ж.* Рб. Ом. *см.* сукенка.

[сьячик] с'ја́чык *м.* Рб. *см.* брошка.

[талик] та́лик *м.* Ор. Зр., та́л'ка *ж.* Св. *см.* гестка.

[ташва] та́шва *ж.* Рб. *см.* подбилка 5.

[телогрейка] целогрэ́јка *ж.* Ом. Зл., целагрэ́јка Ш. Бб., целагре́јка Зс. 1. *см.* ватовка Ш. Зс. Бб.; 2. стеганая ватная безрукавка Зл. Ш. *ср.* ватник.

[терновка] тарыно́ўка *ж.* Од., тэрыну́ўка Вл., тарино́ўка Ш., церно́ўка Кч. Зс., тарно́ўка Бб., церно́ўка Ан., тэрно́ўка Зл. Кн. Дн. Дв. тонкий шерстяной головной платок с бахромой. Церно́ўка тэрс'ц'а́на, в'али́каја, були́ и малы́ја. Ан.

[тканица] *см.* каница.

[товар] тува́р *м.* Св., това́р Бч. *см.* вытяжки.

[торочки] торочки́ *мн.* Од., тро́ч'ки Зс. 1. *см.* поврозы 2 Од. Зс.; 2. *см.* поврозы 3 Од. Зс.; 3. *см.* мотуз 4 Зс.

[трейтяк] трејц'а́к *м.* Сп., трыце́к Од., трэц'а́к Гр. *см.* ирха.

[трепы] трэ́пэ *мн.* Ор. *см.* деревяшки.

[тряпкач] трапка́ч *м.* Од. Зл. 1. *см.* ручник 1 Од. Зл.; 2. *см.* ручник 2 Зл. || Шат. трапка́ч *ib. 1.* Лыс. трепка́ч *ib. 1.*

[тряпочник] трапничо́к *м.*, Пх. тра́пошник Ш. Зл., тра́почник Гц. постилка, вытканная из лоскутов материи, *ср.* дерюга, диван, килим, колдра, лапичанка, половик, рядюжка, ходник.

[тряпье] трапјо́ *с.* Ор. Зд. Ш. Зс. Гц., тр'апјо́ Др. *см.* латки.

[тулоп] ту́лоп *м.* Рб. *см.* стан.

[тулубец] тулубе́ц *м.* Кч. *см.* полушубок. || Карл. tułubek *ib.*

[тулуп] ту́луп *м.* Зр., ту́луб Кч. *см.* кожух 1. || Шат. тула́п *ib.* Карл. tułub — кожух, покрытый материалом.

[тюфяк] т'ухл'а́к *м.* Дн. *см.* сенник. || Нос. тухвя́к *ib.*

[укладанка] уклада́нка *ж.* Пх. Зл., укла́данка Кч. покрывало, вытканное особым узором.

[укрои] укроји́ *мн.* Гл. Ш. Кч. *см.* вытяжки.

[укручванка] укру́чванка *ж.* Лп. Гл. Ш. Бб., кру́чванка Вт., укру́чуванка Гц. *см.* опинка. || Стеш. акруча́нка *ib.*

[ус] вус *м.* Ор. Св. Сп. Гр., ус Лк. Зд., гус Зр. Од. *см.* клин.

[утиральник] уцира́л'ник *м.* Св. Вт., уцира́л'нык Зр. Зд. Сп. Пх. Гл. Зл. Ан. Зс. Гц. Бб. Дн. Дв., ўтэра́лник Гр., уцера́л'нік Вт. 1. *см.* ручник 1 Св. Зр. Зд. Сп. Гр. Вт. Пх. Зл. Ан. Зс. Гц. Бб.; 2. *см.* ручник 2 Вт. Пх. Гл. Зл. Ан. Гц. Бб. Дн. Дв. || Бельк. уціра́льнік *ib. 1.* Нос. уци́риш *ib. 1.* Шат. уціра́льнік *ib. 1.* Карл. ucierak *ib. 1.*

[ухо] ву́хо *с.* Ор., у́хо Ол., ву́ха Св. Зр. Гр. Рб. Ом. Вл. Гл. Зл. Ш. Ан. Зс., ушко́ Зд., ву́шка Сп. Лп. Вт. Кч. Гц. Бб., гу́шко Од. петля у лаптя, в которую продевается «волока» (*см.*). У ву́ши зац'а́гивајут вуро́вочку или обо́рочку. Зс. *ср.* бабка, острока, петюх, путенка. || Шат. ву́шка *ib.* Карл. ucha — уши в шапке-ушанке.

[ушанка] вуша́нка *ж.* Св. Рб., уша́нка Од. теплая зимняя шапка с ушами.

[фалда] хва́лда *ж.* Св. Зр. Ан. Дв., хва́нда Ол. Зд. Сп. Пх. Зл. Зс. Бб., фа́нда Рб. 1. мягкая складка Ол. Св. Зр. Зд. Сп. Пх. Зл. Бб. Трэ́ба хвандова́ты, хва́нды заклада́ц'. Ол.; 2. поперечная заглаженная складка Ан. Зс.; 3. *см.* зашивка Зд. Дв. || Шат. хва́нда *ib. 1.* Карл. fałdy *ib. 1.*

[фальбона] фал'бо́на *ж.* Ор. Од., хвал'би́ночка Бч., фалибо́на Рб., хвал'бо́на Бб. *см.* брижи. || Бельк. хвальбо́ны *ib.* Карл. falban *ib.*

[фартук] хварту́х *м.* Ор. Ол. Лк. Св. Зр. Зд. Сп. Од. Лп. Бч. Гр. Вт. Рб. Ом. Вл. Пх. Гл. Зл. Ан. Ш. Зс. Кч. Гц. Бб. Кн. Дн. Дв. 1. *см.* портяник 1 Ор. Ол. Св. Зс.; 2. передник Ор. Лк. Зр. Зд. Сп. Од. Лп. Бч. Гр. Вт. Рб. Ом. Вл. Пх. Гл. Зл. Ш. Ан. Зс. Кч. Гц. Бб. Кн. Дн. Дв. Прыпина́јом хвартухи́. Пх. *ср.* запон, затулка, передник, полка. || Мош. chwartúch *ib. 2.* Тарн. χwartúχ *ib.* Бельк. хварту́х *ib. 2.* Нос. хварту́к *ib. 2.* Шат. хварту́х *ib. 2.* Стец. хварту́х *ib. 2.* Стеш. фарту́х *ib. 2.* Карл. fartuch *ib.*

[фиранка] фира́нка *ж.* Ол. Св. Зд. Рб. Вл. Зл., захвира́нка Св., хвира́нка Сп. Пх., хвара́нка Гр., феро́нка Ом., охвира́нка Гл. *см.* запинка 2. || Бельк. хвіра́нка *ib.* Шат. хвіра́нка *ib.* Лыс. фіра́нка *ib.*

[френч] фрэнч *м.* Гр., фрэ́нчык Вл. мужская короткая верхняя одежда из фабричного материала.

[фуражка] фура́жка *ж.* Кч. Гц. *см.* козырек 1. || Бельк. хура́жка *ib.*

[фуфайка] кухва́јка *ж.* Св. Зр. Од. Вл. Пх. Гл. Зл. Ш. Ан. Зс. Кч. Гц. Бб., куха́јка Зд. Лп. Бч., куга́јка Сп. 1. *см.* ватовка Св. Зр. Зд. Сп. Од. Вл. Пх. Гл. Зл. Ш. Ан. Зс. Кч. Гц. Бб.; 2. *см.* сорочка 4 Лп. Бч. || Бельк. кухва́йка *ib. 1.* Нос. куфа́йка *ib. 1.* Стец. фуфайка *ib. 1.* Стеш. фуфа́йка *ib. 1.*

[хвестроты] хвэстро́ты *мн.* Сп. женские ботинки на высоких каблуках.

[хвосты] хвосты́ *мн.* Зс. *см.* китицы. || Нос. хвост — концы верхней одежды.

[хляпы] хл'а́пэ *мн.* Зр. *см.* деревяшки.

[ходник] хо́дныk *м.* Лк. Од., ходни́к Вт. Зд., хо́дник Сп. *см.* половик.

[холявы] хал'а́вы *мн.* Ол. Бч. Гл. Зл. Ш. Зс. Кч. Бб. Кн. Дн. Дв., хол'а́вы Лк. Зд. Сп. Лп. Гр. Вт. Рб. Ом. Вл. Гц., хуле́вы Св., холе́вы Зр., хале́вы Од., хол'а́ву Пх., хал'а́ву Ан. голенища. Дли́ныји хол'а́вы. Сп. *ср.* голенищи. || Тарн. χoláwa *ib.* Бельк. халя́ва *ib.* Шат. халя́ва *ib.* Стец. халя́ва *ib.* Карл. cholewa *ib.*

[хустка] ху́стка *ж.* Ор. Ол. Лк. Св. Зр. Зд. Сп. Од. Лп. Бч. Гр. Вт. Рб. Ом. Вл. Пх. Гл. Зл. Ш. Ан. Зс. Кч. Гц. Бб. Кн. Дн. общее название для женского головного платка. Плели́

хýстки з вóўны з махрáми. Зл. Сукóну хýстку купи́ла опинáца. Ан. *ср.* платок. || Бельк. хýста *ib.* Нос. хýста *ib.* Шат. хýста *ib.* Стец. хýстка *ib.* Карл. chusta 1. простыня, 2. белье, 3. общее название одежды, 4. *ib.*

[хусточка] хýсточка *ж.* Бч. Зл. Ан. Кн. Дн. 1. *см.* кресло 1. Бч. Зл. Ан.; 2. *см.* подручник Бч. Кн. Дн. || Стец. хýстачка 1. носовой платок, 2. детский платочек. Карл. chusteczka — носовой платок.

[цвихлик] цвы́хэл' *м.* Лк., цвы́хлык Зр., цвы́хлик Зд., цвы́хал' Сп. *см.* подручник. || Тарн. cw'íkli *ib.* Стец. цвíкля *ib.*

[чепец] чэпáц' *м.* Ор., чипэ́ц' Ол. Лк. Зр. Сп., чыпэ́ц Зд., чыпэ́ц' Од. Бч., чэпéц Лп. Гр. Вл. Пх., чапéц Гл. Ш. Кч. Гц. Бб., чэпэ́ц Зл. Ан., чэ́пчик Зс., чэпэ́ц' Кн. Дн. Дв. старинный женский головной убор в виде чепца, капора из белых ниток, закрывающего волосы. Стары́ја бáбу нóс'ац' чэпцы́, коли́с' без чэпцá не вы́јдзеш на двур, кáжуц', и сóнца не так с'вéциц'. Ан. *ср.* билька, пуховка. || Бельк. чапéц *ib.* Стец. чапéц *ib.* Лыс. чéпчик *ib.* Карл. czapka *ib.*

[черевики] чэрэвэ́ки *мн.* Ор., чэрэви́кы Ол. Лк., чэрав'éки Св., чэрвы́ки Зр., чэрэвы́ки Зд., чэрэвы́кы Сп. Бч., чэравы́ки Од., чэрави́ки Лп. Гр. Вт. Рб. Ом. Вл. Гл. Зл. Ан., чэрэви́ки Пх. Ш. Зс. Кч. Кн. Дн. Дв., чарави́ки Гц. Бб. ботинки. Чэрэвы́кы купл'áлы у Хóмс'ку на высóкых кýрках. Сп. *ср.* ботинки. || Бельк. чэравíкі *ib.* Нос. черевúк *ib.* Шат. чаравíк *ib.* Стец. чаравíк *ib.* Стеш. чарав'úк *ib.*

[чехол] чóхла *мн.* Ор., чóхлы Ол., чóхли Гр., чохлы́ Зс. Кч. Гц., чэ́хлы Ан., чохóл *м.* Рб. Ом. Вл. Зл. Гл., чахóл Бб., чэхóл Кн. Дн. Дв. *см.* ковнерец 1. || Тарн. čóχłу *ib.* Бельк. чэ́хлік — верхняя часть женской сорочки до пояса. Лыс. чохóл *ib.* Карл. czechеł — рубашка, которую надевают покойнику.

[чоботы] чóботэ *мн.* Ор., чóботы Ол. Лк. Зр. Зд. Сп. Лп. Бч. Гр. Вт. Пх. Гл. Зл. Ш. Ан. Зс. Кч. Кн., чóбуты Св., чóботэ^{н} Од., чóбаты Рб. Ом. Вл. Бб. кожаные сапоги. Лыхы́јe чóботэ. Ор. Чóботы шкурац'áны, дли́ныјн хол'áвы. Сп. Дај ганýчу ў чóботы. Бч. *ср.* боты, сапоги. || Тарн. čóboty *ib.* Бельк. чэ́баты *ib.* Нос. чóбот *ib.* Карл. czobot *ib.*

[чуб] чуб *м.* Ан. *см.* башлык.

[чулки] чýлке *мн.* Ор., чулки́ Вл. Зс. Кч. Гц. Бб., чóлки Пх. *см.* панчохи. || Карл. czułka — обмотки для ног.

[чуни] чýни *мн.* Ол. Лк. Гц. 1. *см.* бахилы 1; 2. большие резиновые галоши для валенок Лп. Гр. Вл. || Бельк. чýні *ib. 1.* Лыс. чýні *ib. 2.*

[шалиновка] шалини́вка *ж.* Ол., шалинýўка Лк. Сп. Гл., шалины́ўка Зд., шалинóўка Зр. Пх. Зл. Ан. Бб. небольшой

шерстяной цветастый головной платок. || Стеш. шалінóўка *ib.* Карл. szalinówka *ib.*

[шапка] шáпка *ж.* Ор. Лк. Зд. Сп. Лп. Бч. Гр. Вт. Рб. Ом. Вл. Пх. Гл. Зл. Ш. Зс. Кч. Гц. Ан. Бб. Кн. Дн. Дв., шéпка Ол. Св. Зр. Од. любой мужской зимний головной убор. Шáпка зымóваја, а кéпка лéтнаја. Сп. С шэрс'ци овéчој скатáје шáпку. Зл. || Тарн. šápka *ib.* Бельк. шáпка *ib.* Шат. шáпка 1. *ib.*, 2. фуражка. Стец. шáпка *ib.* Карл. czapka *ib.*

[шастун] шастýн *м.* Вт. *см.* сенник.

[шво] пошвó *с.* Ор. Зс., пушвó Ол., шво Зр. Зд. Сп. Од. Бч. Рб. Ом. Вл. Пх. Гл. Зл. Зс. Кч. Гц. Ан. Бб. Кн. Дн. Дв., пушвá *ж.* Лк., пишвá Св. шов *ср.* рубец, строчка.

[шейка] шúјка *ж.* Дв. *см.* перед.

[шерстянка] шэрс'ц'áнка *ж.* Од. Ш. 1. шерстяная юбка Од. Ш. 2. шерстяной головной платок Од.

[ширинка] шырын'ка *ж.* Зр., шырынка Зд. Од. Бб., шырúнка Сп., ширúнка Зс., ширúн'ка Кч. 1. *см.* кресло 1 Зс.; 2. прореха у штанов Зд. Сп. Од. Зс. Кч. Бб. *ср.* воронка, кресло, прорезка, прорех, распорех, распорка, роспах; 3. *см.* распорка 1 Зд. Сп. Од. || Бельк. шырынка — длинный кусок полотна, вышитый на концах, который употреблялся вместо платка. Нос. ширúнка — холщовый платок квадратной формы. Лыс. ширúнка 1. *ib. 2*, 2. полотняный платок.

[шитик] шы́тык *м.* Лк. Зд., шéтык Зр. *см.* попруга. || Тарн. šýtyk *ib.*

[шкарпетки] шкарпэ́ткэ *мн.* Ор. Лк., шкарпэ́тки Ол. Св. Од. Лп. Рб. Ом. Гл. Ш. Ан., скарпэ́тки Зр., шкарпéтки Зд. Зс. Гц. Бб., шкарпэ́ткы Сп. Бч., шкарпэ́ты Гр. Вт. 1. короткий чулок, не доходящий до колена Ор. Ол. Лк. Св. Зр. Зд. Сп. Од. Лп. Бч. Гр. Вт. Рб. Ом. Гл. Ш. Ан. Гц. Бб. Шкарпэ́тки рáн'шэ звáлы. Гл. *ср.* носки, панчохи; 2. *см.* рукавицы Зс. || Бельк. шкарпэ́ткі *ib. 1.* Нос. шкарпéтка *ib. 1.* Стец. шкарпéтка *ib. 1.* Карл. skarpetka *ib. 1.*

[шкуранки] шкурáнки *мн.* Св. Зс. Гц., шкураты́ Гл. лапти, сшитые из кожи. Дзе немá лык, шúјут со шкýры шкурáнки. Зс. *ср.* бамбоши, башмаки, лапти, морщаки, постолы.

[шляг] шл'аг *м.* Бб. *см.* берег. || Нос. шляк 1. *ib.*, 2. кромка материи.

[шляпа] ш'л'áпа *ж.* Зс. *см.* капелюш. || Бельк. шля́па *ib.*

[шляра] шл'áра *ж.* Бч. *см.* брижи. || Карл. šlara *ib.*

[шматье] шмáтје *с.* Вл. *см.* латки. || Карл. szmacie 1. общее название одежды, 2. головной платок.

[шнуровка] шни͡еро́ўка *ж.* Рб. Ом., шнирýўка Гл., шнуро́ўка Ш. старинный женский наряд, представляющий собой безрукавку, которая зашнуровывается на груди. Јéжели на шнуркý — шнуро́ўка, éжели на ґузúках ды з брыжáми — ґарсэ́т. Ш. || Бельк. шнуро́ўка *ib.* Шат. шну(ы)ро́ўка *ib.*

[шнурок] шнуро́к *м.* Св. Од. Лп. Бч. Ом. Пх. Гл. Зл. Ан. Зс. Кч. Гц. Бб. *см.* мотуз 1. || Нос. шнуро́к *ib.* Стец. шнуро́к — шнурок у обуви. Карл. sznurek *ib.*

[шпилька] шпи́л'ка *ж.* Лк. Сп., шпы́л'ка Лп. Вт., шпы́лечка Бч., шпу́л'ка Гл. Бб. *см.* брошка. || Бельк. шпі́лька — головная приколка. Нос. шпи́лька — булавка. Шат. шпы́лька — головная приколка. Стец. шпі́лька 1. головная приколка, 2. булавка.

[шпонька] шпо́н'ка *ж.* Ол. Ан. *см.* брошка. || Бельк. шпо́нка — пуговица, сделанная из ниток. Нос. шпо́нка — запонка, застежка. Шат. шпо́нка — запонка. Карл. sponka — запонка.

[шпронка] шпро́нка *ж.* Св., спро́нчка Зд., шпро́чка Сп., шпро́нчка Бч. *см.* пряжка. || Стец. спро́ншка *ib.*

[штаны] штаны́ *мн.* Ор. Св. Зр. Зд. Од. Гр. Рб. Ом. Вл. Пх. Гл. Зл. Ш. Ан. Зс. Кч. Гц. Бб. Кн. Дн. Дв. *см.* ноговицы 1, 2. || Мош. sztaný *ib.* Тарн. štaný *ib.* Бельк. штаны́ — нижние мужские штаны. Шат. штанэ́ *ib.* Стец. штанэ́ *ib.* Карл. sztaniki *ib.*

[юбка] jу́бка *ж.* Од., jу́пка Гл. Зл. Ан. Кч. Гц. Бб. *см.* сподница 1. || Бельк. ю́пка *ib.*

[ясик] já́сик *м.* Ол. Од. Гл. маленькая подушечка. Já́сик — то ма́ла по́душка. Гл. || Стец. я́сяк *ib.* Лыс. II я́сік *ib.* Карл. jasiek *ib.*

В. В. АНОХИНА, Н. В. НИКОНЧУК

ПОЛЕССКАЯ ТЕРМИНОЛОГИЯ ПЧЕЛОВОДСТВА

Пчеловодство сохраняет до сих пор известное значение в хозяйстве полешуков. По всей территории Полесья встречаются разные способы ведения пчелиного хозяйства — от примитивного до более культивированного. Прежние способы пчеловодства — бортничество и содержание пчел в колодах — все чаще уступают место рациональным. Сейчас уже редко приходится наблюдать бортничество. Колодный и рамочный способы встречаются по всему Полесью. Этим сосуществованием можно объяснить интерференцию в терминологии пчеловодства. Рациональный способ по функциональному закону воспринимает термины примитивного, передавая ему, в свою очередь, массу книжной терминологии.

Программа «Полесская терминология пчеловодства» составлена ст. научным сотрудником Института языкознания им. Якуба Коласа АН БССР В. К. Журавлевым. Записи по этой программе осуществлены в 31 диалекте Белорусского и Украинского Полесья отчасти нами, а отчасти — студентами Житомирского педагогического института — членами Полесской комплексной диалектологической экспедиции АН СССР, а также студентами, выполнявшими по этой теме курсовые работы. В населенных пунктах Радеж, Ланская, Олтуш, Заболотье, Конотоп, Дерновичи, Довляды и Тишково исследования по этой теме проводил студент В. Пасенюк; студент В. Кукса сделал записи в Зосинцах, Кочище и Головчицах; по диалектам населенных пунктов Скураты, Выступовичи, Мачульня и Кишин на эту тему была написаны курсовые работы студентами П. Шпаковичем, А. Маевским, В. Хрулем и Г. Черной. Материалы из населенных пунктов Власовцы, Хидры, Великий Лес и Вивнево, любезно предоставленные в наше распоряжение Н. Владимирской[1], присовокуплены к словарю дифференциально, т. е. выбраны только диалектные слова.

---

[1] Выражаем нашу искреннюю благодарность всем, кто предоставил в наше распоряжение материалы и помогал нам в работе.

Список населенных пунктов (дополнительно к тем, которые значатся в общем списке настоящего сборника)

Тш.	Тишково	Наровлянского р-на	Гомельской обл.
Хд.	Хидры	Дрогичинского р-на	Брестской обл.
Вв.	Вивнево	»	»
Бж.	Бережное	Столинского р-на	»
Лд.	Лядец	»	»
Вст.	Выстуновичи	Овручского р-на	Житомирской обл.
КЛ.	Костюков Лес	»	»
Л.	Листвин	Словечанского р-на	»
Мч.	Мачульня	Овручского р-на	»
Кш.	Кишин	Олевского р-на	»
Рзс.	Розсоховск	Овручского р-на	»
Ск.	Скураты	Малинского р-на	»
П.	Полесье	Коростенского р-на	»
Ис.	Искорость	»	»
Ст.	Станишевка	Житомирского р-на	»

Несколько слов о структуре словаря и способе раскрытия значений слов. Если значение слова общеизвестно, толкование отсутствует. Нет толкования и в тех случаях, когда пчеловодческий термин, данный в реестровом слове, и по форме и по значению совпадает с термином, включенным в четырехтомный академический «Словарь русского языка» (М., 1961).

При толковании ряда слов, имеющих в говоре более широкое значение, например *брать*, дается толкование лишь того значения, которое входит в состав пчеловодческой терминологии.

При сложных терминах «прилагательное + существительное» термин включается в словарную статью соответствующего существительного.

Если пункты не указаны при значении, это значение распространяется на все пункты, отмеченные при перечислении фонетических и морфологических вариантов слова.

[бабки] ба́пки *мн.* Вст. *см.* моль.

[балочка] ба́л'очка *ж.* Бж. брусок рамки; ◇[~ верхняя] ~ вэ́рхн'а Бж. верхний брусок рамки, имеющий «плечики» (*см.*).

[береста] бэро́ста *ж.* Зд. Сп., бэ́рэ̂ст *м.* Л., бэ́рэст *м.* П. береста (используется для покрытия колоды). Ву́л'ja накрива́jут' бэ́рэ̂стôм, шôб вôда́ не прôjшла́, шôп пчо́лы нê замо́кли. Л.

[боковица] боковы́ца *ж.* Зд. боковая стенка рамочного улья.

[боровка] бору́вка *ж.* Рд. лесная пчела.

[бортник] бо́ртник *м.* Рд. Лн. Ол. Сп. Зс. Кч. Гц. Зб. Тш. Крб. Бж. Хр. Вст. Л., бо́ртнык *м.* Ол. Зд. Крб. Кш. П. Ст., бо́ртнык *м.* Ск., бортеви́к *м.* КЛ. 1. человек, занимающийся добычей меда диких пчел Сп. Ст.; 2. человек, занимающийся

колодочным пчеловодством в лесу Рд. Лн. Ол. Зс. Кч. Гц. Зб. Тш. Кш. Ск.; 3. человек, занимающийся колодочным пчеловодством безотносительно к месту Рд. Лн. Ол. Зс. Кч. Гц. Зб. Тш. Крб. Бж. Хр. Вст. КЛ. Л. Кш. Ск. П.

[бортница] бортны́ц'а *ж.* П. стоячее дерево, в котором выдолблена «борть» (*см. 3*).

[бортничество] бо́ртничество *с.* Зс. Кч., бо́ртничество *с.* Гц., бо́ртныцтво *с.* Бж. Кш. Ск., бо́ртниство *с.* Вст. деятельность человека по разведению пчел колодочным способом в лесу. В ле́си л'у́де зајма́јуцца бо́ртництвом. Кш.

[бортный] бо́ртны Зс., бо̂ртôви́ Вст. Ск. имеющий естественное дупло, в котором селится семья диких пчел (о дереве). Бо́ртнаја хво́ја, бо́ртны дуб. Зс., бо̂ртôво́ дэ́рэво Вст. Ск.

[бортняк] бортн'а́к *м.* Ст. колодочный улей.

[борть] борт' *ж.* Рд. Лн. Ол. Зд. Сп. Зс. Кч. Гц. Зб. Дн. Дв. Тш. Крб. Бж. Хр. Л. Олп. Вст. Кш. П. Ис., бо̂рт' *ж.* Ск., борт *м.* Ст. 1. большое боковое отверстие в колоде, служащее для осмотра пчел Рд. Дв. Тш. Бж. Хр. Олп.; 2. должея (крышка этого отверстия) Крб. Хр.; 3. полое пространство, выдолбленное в живом дереве для пчел Рд. Лн. Ол. Кн. Дн. Дв. Бж. Кш. П.; 4. полое пространство в колодочном улье Кч. Гц. Зс. Крб. Бж. Вст. Л. Рзс. Ск.; 5. дупло в дереве, в котором самостоятельно поселились дикие пчелы Ст.; 6. дикая семья, живущая в дупле Хр. В Ол'мана́х було́ во̂сим бо̂рт'о̂в в о̂дно̂м де́рэви в ду́плах; 7. место в лесу, где находятся ульи Лн. Ол. Зб. Тш.

[бочка] бо́чка *ж.* Л. П. бочка, деталь медогонки.

[бражка] бра́шка *ж.* КЛ. напиток, приготовленный на меду.

[брать] брат' *несов. вд.*; ◇[~ мед] *вд.* 1. добывая, приносить мед в улей (о пчеле). Пчола́ бэрэ́ мэд з уси́х цвэ̂то̂в. П.; 2. вырезать соты в колоде, отделять мед в рамке; [~ взяток] *вд. см.* брать мед 1; [~ пергу] *вд.* добывая, приносить пергу в улей.

[бревно] брэвно́ *с.* Зд. Олп. 1. деталь крыши колодочного улья Зд. *см.* круг. Шоб ви́т'ор нэ здува́в бэро́сты, прыклада́јем ко́лотым брэвно́м.; 2. бревно, не позволяющее медведю добраться к висящему улью Олп. Чэ̂пл'а́ли брэвно́ про́ти мэд'вэ́д'а; 3. плаха, на которой стоит наземный колодочный улей Зд. (см. рис. 3). Стоја́т' ву́л'ји, дви брэвны́ пуд ны́зом.

[брусо́к] брусо́к *м.* Зд. Бж. брусок рамки; ◇[~ боковой] боковы́ј ~ Зд. Бж. боковой брусок рамки; [~ верхний] вэ́рхниј ~ Зд. рамочный брусок с «плечиками» (*см.*); [~ нижний] ни́жни ~ Бж. брусок рамки, расположенный противоположно «плечикам»; [~ сподний] спу́дниј ~ Зд. *см.* брусок нижний.

[брюшко] бру́шко *с.* Зд. Бж. Хр. Кш. Ск. П. Ст. брюшко пчелы, матки, трутня. У ма́тки бру́шко бо̂л'шэ̂. Ск.

[бунтоваться] бунтова́цца *несов.* Бж. возбуждаясь, гудеть, протестовать. Бунту́јуцца пчо́лы да куса́јут' мэ̂двэ́д'а. Бж.

[вабник] ва́бнык *м.* Зб. Тш., ва́бык *м.* Рд. колодочный улей, установленный в лесу. Ва́бык в лису́ стоји́т'. Рд.

[варенье] варэ́н'јe *с.* П. переваренный раствор меда, используемый ради привлечения пчел в улей. Вари́лы варэ́н'јe и спо́рс'кувалы варэ́н'јем дл'а за́паху ву́л'ја.

[варить вощину] вари́т'[1] ~ *несов.* Вст. нагревать вощину в горячей воде для добычи воска.

[вергуля] вэргу́л'а *ж.* Тш. верхняя часть улья-колоды *см.* голова.

[веревка] вэро́вка *ж.* Крб. Бж. Олп., воро́вка *ж.* Хр. П., вôро́вка *ж.* Л. Ск. 1. веревка, деталь устройства, при помощи которого поднимают улей на дерево Крб. Бж. Л. П., и устройства, которое служит для самоподъема бортника на дерево Л. Ск. П.

[верескницы] вэрэсни́цы *мн.* Зс. поздние рои пчел, выходящие во время цветения вереска.

[вересовик] вэ̂рэ̂сови́к *м.* Вст. *см.* мёд вересковый.

[верно] вэрно́ *с.* Рд. *см.* лезиво.

[верх] вэрх *м.* Ск. П. верхняя часть улья-колоды.

[вечко] вэ̂чкô *с.* Л., вэ̂ко *с.* Рзс., вјэ̂чко *с.* П., ви́ко *с.* Влц. крыша рамочного улья.

[вешальник] вјэ̂шалнык *м.* П. сук, на который «настромляют» (*см.*) улей.

[взяток] вз'а́ток *м.* Рд. Лн. Ол. Зд. Сп. Зс. Кч. Гц. Зб. Тш. Крб. Бж. Лд. Хр. Олп. Кш. Рзс. П. Ис. Ст., вз'а́тôк *м.* Вст. КЛ. Л. Мч. Ск.. вз'а́тка *ж.* Кн. Дн. Дв. Влц. ВЛ. 1. взяток. Јéсли прилêта́јe гружо́наја, э́то вз'а́ток. Лд. В ц'ôм ву́л'ји вэ̂л'ми вэ̂ли́ки вз'а́тôк. Л.; 2. запасы нектара на цветах. Ци́лыј рук цвэ̂тки́ цвэ̂ту́т', а вз'а́ток нэ ци́лыј рук бува́јe. Зд.; ◊ [~ весенний] вэс'н'аны́ј ~ Рд. Лн. Ол. Зд. Сп. Ст., вэс'н'аны́ ~ Кш. Рзс. Ск. П. Ис., вэ̂с'н'аны́ ~ Бж. Хр. Олп. Вст. Кл. Л. Мч.; [~ гарный] га́рны ~ П. *см.* взяток добрый; [~ добрый] до́бры ~ Рд. Лн. Ол. Зд. Сп. Ис. Ст., до́бри ~ Зс. Кч. Гц. Зб. Кн. Дн. Дв. Тш. Крб. Бж. Хр. Олп. Вст. КЛ. Л. Мч. Кш. Ск. П. Ис. 1. большое количество меда, собранное пчелой за один полет или пчелиной семьей за определенный период времени; 2. большие запасы меда на цветах. При до́бром вз'а́тку пчо́лы в су́тки вно́с'ат' шэ̂с'т' килогра́мов мэ́ду. Зс.; [~ лесной] лисны́ј ~ Рд. Лн. Ол. Зд. Сп. Ст., лêсны́ ~ Вст. КЛ. Л. Мч. Ск. П. Ис. мед, собранный на лесных растениях; [~ летний] литниј ~ Сп. Зд. Ст., лêтни ~ Вст. КЛ. Л. Мч. П.; [~ осенний] оси́нниј ~ Рд. Лн. Ол. Зд. Сп., осêнни ~ Кш. Рзс. Ск. П. Ис., ôсêнни ~ Вст. КЛ. Л. Мч., уси́нниј ~ Ст. А под о́сен'мја́та наростá јe, вэ̂рос

---

[1] В данной статье тильдой заменяется не только реестровое слово, но и существительное в глагольных словосочетаниях.

оси́нниј, пото́м торы́ц'а, би́ла кон'уши́на, малы́на, оцэ́ з ных бу́дэ оси́нниј вз'а́ток. Сп.; [~ плохой] плохи́ ~ П. плохой медосбор; [~ поздний] пи́зниј ~ Ст., по́зни ~ Вст. КЛ. Л. Мч. Ск. П. Ис., пу́зни ~ Сп. поздний, осенний взяток.

[виться, с-] ви́цца *несов.* зви́цца *сов.* Зс. Кн. Дв. Влц. Хд. Крб., Л. Кш. Ск. П. вы́тыс'а, звы́тыс'а Зд. Сп. Ст. садиться не в улей, а на ветку, дом, шест или другие предметы (о рое пчел). Тој сêда́је у ву́лêј, а тој рôј вје́цца на кôрчê. Л. Забыра́јуцца стара́ја ма́тка и старије пчо́лы, вылита́јут' и звыва́јуцца Сп.

[волек] во́лек *м.* Кч. часть полого пространства долбленого улья от верхней кромки должеи до верха.

[воровка] воро́вка *ж.* Ол. П., вôрôвка *ж.* Ск. пчела, крадущая мед другой пчелиной семьи.

[ворот] во́рот *м.* Бж. вороти́ло *с.* Лд. 1. приспособление, служащее для подъема улья на дерево Лд.; 2. длинная ось «колеса» (*см.*), изготовленная вместе со ступицей или соединенная с ней неразъемно Бж.; 3. маховое колесо с осью, предназначенное для подъема улья на дерево Лд.

[ворчать] вурча́т' *несов.* Зс. Кч. 1. гудеть перед непогодой (о пчелах). Зс.; 2. гудеть в улье после хорошего взятка Кч.

[воск] воск *м.* Ол. Зб. Кн. Дн. Дв., во́сок *м.* Лн. Тш., вôск *м.* Зс. Кч. Гц. Крб. Бж. Лд. Хр. Олп. Вст. КЛ. Л. Мч. Кш. Рзс. Ск. П., виск *м.* Ис. Ст., вуск *м.* Зд. Сп. Кн. Дн. Дв.; ◊[~ варёный] ва́рэныј ~ Лн. *см.* воск топлёный; [~ крохкий] крэ̂хки́ ~ Л. П. воск, имеющий свойство крошиться. Стари́ вôск крэ̂хчэ̂јши П.; [~ молодой] молоды́ ~ П., молоде́н'ки ~ Зс. Крб. свежеоттянутая вощина; [~ очищенный] очи́щаны ~ Хр. Рзс., ôчи́щаны ~ Л., очи́с'т'аны ~ Кш.; [~ перелютрованный] пэрэл'утро́ваныј ~ ВЛ. перетопленный, очищенный воск; [~ перецеженный] пэрэци́жэныј ~ Ст., пэрэцэ̂жаны ~ Крб., пэ̂рэцэ̂жаны ~ Л. воск, пропущенный во время перегонки через ткань и очищенный тем самым от посторонних примесей. Вы́робив виск, и ужэ́ вин пэрэто́пл'аныј и пэрэци́жэныј Ст.; [~ свежий] сви́жыј ~ Ст. *см.* воск молодой; [~ старый] ~ стары́ј Сп., стари́ ~ Л. П. вощина, длительное время используемая пчелами; [~ темный] т'о́мны ~ Бж. *см.* воск черный; [~ топленый] то́пл'аны ~ Л. Кш. П., то́плэныј ~ Сп., пэрэто́пл'аныј ~ Ст.; [~ тягучий] т'агу́чи ~ Л. П. воск, имеющий свойство тянуться, не крошиться. Мôлôды́ вôск т'агу́чи Л.; [~ чёрный] чо́рныј ~ Сп., чо́рны ~ Зс. Кч. Гц. Крб. Л. Кш. П. воск некачественный, нечистый, с отходами пчелиной семьи; [~ ясный] ја́сны ~ П. воск качественный, без примесей.

[восковик] вôскôви́к *м.* Зс. Кч. Гц. мешочек, служащий для прессования топленого воска.

[воскогонка солнечная] воского́нка со́лнэчна П. *см.* воскотопка солнечная.

[воскодавник] вôскôда́вник *м.* Л. сладкая вода, остающаяся после прессования воска.

[воскообробник] воскоообро́бнык *м.* Рзс. человек, занимающийся производством воска.

[воскопресс] воскопрэ́с *м.* Бж.

[воскотопка солнечная] воското́пка со́лнэчна Рзс. Ст. приспособление, состоящее из корытца, ящика и стекла, предназначенное для плавления воска на солнце.

[воспитанница] воспи́танница *ж.* Олп. молодая пчела, работающая в улье, *см.* домохозяйка.

[вощина] вощы́на *ж.* Рд. Лн. Ол. Крб. Ст., вощи́на *ж.* Зд. Сп. Зс. Кч. Гц. Зб. Кн. Дн. Дв. Тш. Бж. Лд. Хр. Олп. Кш. Рзс. П. Ис., вôщи́на *ж.* Вст. КЛ. Л. Мч. Ск., вôща́ *ж.* Вст., воща́нка *ж.* П. восковые постройки, не заполненные медом. Колы́ со́ты нэ залы́тыjê мэ́дôм — цэ бу́дэ вôщи́на. Ск.; ◇ [~ декованная] дэко́вана ~ Лн. оконченная вощина; [~ доробленная] доро́бл'ана ~ Зд. *см.* вощина законченная; [~ забрусованная] забрусо́вана ~ Рд. вощина, заполненная медом; [~ законченная] ~ зако́нчана Вст. КЛ. Л. Мч. Ск., заки́нчэна ~ Ст. вощина с готовыми ячейками; [~ искуственная] иску́ствэнна ~ Рзс. П. искусственное средостение вощины; [~ мешанная] ми́шана ~ Ст. вощина, часть ячеек которой заполнена пергой, а часть — медом; [~ несчемная] нэщи́мна ~ Рд. пустая вощина; [~ печатная] пэ̂ча́тана ~ Л. *см.* мёд печатный; [~ полная] по́вна ~ Зд. Л. Кш. П. вощина, заполненная медом; [~ порожняя] поро́жн'а ~ Зд. Кш. П., пôро́жн'а ~ Л. вощина, не заполненная медом; [~ пчелиная] пчоли́наjа ~ Олп., пчо́л'на ~ Л., пчу́л'на ~ Сп. вощина с пчелиными ячейками; [~ трутневая] трутн'о́ва ~ Сп., трутóваjа ~ Олп., трутóва ~ П. вощина с большим количеством трутневых ячеек; [~ чистая] чы́ста ~ Лн. Зб. Тш. вощина, не заполненная медом; [~ штучная] шту́чна ~ Зд. Сп. Вст. КЛ. Л. Мч. Ск. *см.* вощина искусственная.

[впускать] впуска́ты *несов.* Зд. *см.* посадить рой. Роскажу́, jак мы впуска́jем у ву́лэj молодо́j руj.

[всаженик] вса́жаник *м.* Зс., вса́жэник, *м.* Кч. культурный рой.

[встёр] вс'т'о́р *м.* Хр. потолок «борти» — внутренней части долбленого улья.

[вторак] втора́к *м.* Рд. Лн. Зб. Зс. Рзс. *см.* рой второй.

[вывернуть] ви́вэрнут *сов.* П. выйдя из улья, интенсивно летать в период роения. Колы́ роjа́цца пчо́лы, то ви́вэрнут з ву́л'jа да мэд пэрэдаjу́т.

[выводить] виво́дит' *несов.* Л. выращивать. Трутн'о́вка тру́тни виво́дит'; [выводиться] виво́дицца *несов.* Пчо́лы виво́д'ацца.

[выгонять] выган'а́т' *несов.* Зд. Сп. 1. выкачивать мед. Мэд выган'а́jем на мэдого́нцы. Сп.; 2. удалять из меда излишнюю воду. Скла́двajут' мэд и выган'а́jут' во́ду. Сп.

[выигрывать] виграва́ты *несов.* Ск. играть, кружиться, как бы танцуя (о пчелах). Пчо́лы виграју́т пэ́рэд ви́л'отом за пэ́ршим вз'а́тком. Ск.

[выгревать] вигрива́т' *несов.* Сп. обогревать, поддерживать тепло, необходимое для развития расплода. Молоды́је пчо́лы, кото́рыје нэ спосо́бны до рабо́ты, вигрива́јут' лычи́нки.

[выделка] ви́делка *ж.* Рзс. построение (ячеек). Ви́делка јачэ́јок.

[выделять] выдил'а́т' *несов.* Рзс. видел'а́т *несов.* П., выдил'а́ты *несов.* Ст. выделять (воск, молочко). Пчола́ выдил'а́је виск. Ст.

[выделяться] видэл'а́цца *несов.* П. выделяться (для выполнения заданных функций). Пчо́лы видэл'а́јуцца у скал'.

[выдирать мёд] выдира́т' ~ *несов.* Сп., видира́т' ~ Св. Крб. Хр. Олп. Вст. КЛ. Л. Мч. вдира́т' ~ Хр. разоряя гнездо, забирать мед. Були́ злôдêјế, вдира́ли мјод. Хр.

[выдолбить борть, колоду, улей] ви́довбат' борт' *сов.* Св. Хр. Гц. Крб. Вст. КЛ. Кш. Л. П., ви́довбат' коло́ду Хр., ви́дôвбат' ву́л'ја Л. выдолбив полое пространство в колоде или стволе дерева, сделать жилье для пчел.

[выкачать] вы́качат' *сов.* Зд. Сп., ви́качат' *сов.* Хр. Олп. Л. Рзс. 1. вентилируя крыльями, выпарить воду из нектара Зд. Сп. Вэсно́ју нано́с'ат' мэ́ду, вун зми́шаны з водо́ју, а на зи́му но́с'ат', вы́качајут' гэ́ту во́ду. Сп.; 2. удалить мед из сотов при помощи медогонки. Зд. Хр. Л. Рзс. В гэ́тој ра́мцы нат'ага́јем д'вэ́ про́волочкы, коб вощи́на нэ одла́мувалас', јак мэд выка́чујем. Зд.

[выкачка] ви́качка *ж.* Хр. Л. Рзс., вы́качка *ж.* Зд. Сп. 1. выпаривание воды из нектара Зд. Сп.; 2. удаление меда из сотов Зд. Сп. Хр. Л. Рзс.

[выкидать] выкыда́т' *сов.* Сп. Лн. Тш. Зс. Кч. Гц. Мч. Рзс. Ст. выбросить из улья, предварительно оторвав крылья. Јак конча́јецца вз'а́ток, то тру́тнив выкыда́јут' пчо́лы. Сп.

[выкидывание] выкида́н'н'а *с.* Лн. Тш. Сн. Ст., выкыда́н'је *с.* Зс. Кч. Гц. Мч. выбрасывание (трутней из улья).

[выкручивать] выкру́чвац' *несов.* Влц. *см.* качать. Круц'у́шкоју выкру́чвајуц' м'од.

[вылет] ви́л'от *м.* Кн. Дв. Бж. Олп. Кш. Ст., ви́л'ôт *м.* Л., вы́л'от *м.* Ст. 1. полет за взятком. Молоды́је пчо́лы ро́бл'ат' ви́л'от за мэ́дом. Бж.; 2. отделение роя, роение. Выво́д'аццa мулуды́је ма́ткы дл'а вы́л'ота роји́в. Ст.; 3. брачный полет Олп. Кш. Ви́л'от ма́тки на про́јигру. Олп.

[выливка] вы́лывка *ж.* Крб. посуда для выливания воды из улья.

[вылупиться] ви́лупицца *сов.* П. созрев, выйти из ячейки, родиться. Ви́лупилас'а чэрва́.

[вынимать] вијма́т' *несов.* Рзс. вынимать (рамки).

[выпаливать] выпа́л'ват' *несов.* Сп. выжигать улей с целью

уничтожения остатков падевого меда. Кладу́ соло́му и выпа́л'-вају ву́лла до тых пур, по́кы вун зро́быцца чо́рны, јак вуголы́на.

[выпоселять пчёл] ви́посêл'а́т ~ Хр. переселять пчел в другой улей.

[выпускать рои] випуска́т' рôјê *несов.* Л. отделять рои. Пчо́лы рôја́цца и випуска́јут' рôјê.

[выроблять]: ◇[~ воск] вирôбл'а́т' ~ *несов.* Л. прессуя разогретую в горячей воде вощину, добывать из нее воск; [~ соты] выробл'а́т' ~ *несов.* Ст. отстраивать, оттягивать соты.

[вырезать]: ◇[~ воск] вирэ̂за́т' ~ *несов.* Бж. *см.* подрезать воск; [~ стельники] вирэза́т' ~ *несов.* Кш. вырезать часть сотов в колодочном улье для добычи меда.

[вырубить борть] ви́рубат' ~ *сов.* Бж. *см.* выдолбить борть.

[высыпать] ви́сыпат' *сов.* Л. Ск. выйти из улья перед роением. Пэ̂рэ̂д рôјếн'јêм пчо́лы висыпа́јут'. Ск.

[вытаскивать] вита́скиват' *несов.* Мч. *см.* выкидать.

[вытягивать]: ◇[~ маточник] выт'ага́ты ~ *несов.* Ст. увеличивать нормальную ячейку для выведения матки; [~ соты] выт'ага́ты ~ *несов.* Ст. строить соты.

[выходить] вихо́дит' *несов.* Зд. Зс. Дн. Бж. Хр. Олп. Л. Кш. Рзс., вихо́дыт *несов.* П., выхо́дыт' *несов.* Ст. 1. прогрызши восковую крышку, появляться из ячейки, рождаться, закончить процесс формирования взрослой особи. Вихо́дит' ма́тка на шэ̂сна́нцаты ден'. Л.; 2. показавшись из улья, толкаться перед летком. Ви́јшли пчо́лы. Дн.; 3. отделяться (о рое) Зд. Л. Кш. Рзс. П. Ст. Выхо́д'ат' стари́ пчо́лы, а молоды́ остају́цца. Зд.

[вычищать] вичища́т' *несов.* Л.. вичища́т *несов.* П. Пчо́лы вичища́јут' ву́лej ôд с'мэ̂т'ја. Л.

[вышки] ви́шки *только мн.* Хр. *см.* кладь. Пристро́јвајуцца ви́шки и ста́вицца ву́лej.

[глотка] гло́тка *ж.* Вв. глотка пчелы.

[глядеть, по-] гл'адếт' пчо́лы *несов.* Кч. Гц., глêдếт' ву́лêј *несов.* Вст. КЛ. Л. Мч. осматривать пчел. Погл'адếв пчо́лы, чи пэрэзи́мували. Кч.

[гнать рой] гнат' роја́ *несов.* Хр. размножаться, выпускать рой. Пчола́ мо́жэ гнат' до трох рôјốв.

[гнездо] гнêздо́ *с.* Хр. Олп., гниздо́ *с.* Ст. 1. шмелиное гнездо Ст. Джмэли́ ро́бл'ат' гниздо́ в зэмли́; 2. полое пространство в колодочном улье Хр.; 3. содержимое дупла, в котором живет дикая семья Ст. Бо́ртнык гн'о́зда выт'а́гује з дупл'анкы и ча́выт' мэд; 4. гнездовой корпус рамочного улья Хр. Олп. В гнêздế ра́мки стоја́т'. Олп.

[гнилец] гниле́ц *м.* Зс. Кч. Лд. Бж. Хр. Вст. Л. Мч., гнилэ́ц *м.* Сп. Гц. Ск., гнылэ́ц' *м.* Лн. Зб. Кн. Дн. Крб. Рзс. П. Ис. Ст. гнилец. Ча́сто пчо́лы бôлếјут' гнил'цэ́м, колы́ загныва́је чэрва́. Ск.

[годовать] гôдôва́т' *несов.* Л., годува́т' *несов.* Кш. Рзс. Ст.

выкармливать расплод, воспитывать молодых пчел. Стары́је пчо́лы гуду́јут' мулуды́х пчил и деток. Ст.

[голова] голова́ *ж.* Зд. Дн. Крб. Бж. Хр. Олп. Кш., го̂ло̂ва́ *ж.* Зс. Кч. Гц. Вст. КЛ. Л., го̂ло̂́вка *ж.* Хр., го̂ло̂вн'а́ *ж.* Вст. 1. верхняя часть долбленого улья *вд.* В го̂ло̂вэ̂ пчо́лы вощи́ну закла́дајут'. Хр.; 2. отверстие в торце долбленого улья Крб. Бж. Хр. Олп. Брав мэд з головы́, а дывы́вс'а з бо́рти; 3. стенка рамочного улья, в которой выполнены летки Зд.

[головешка] го̂ло̂вэ̂шка *ж.* Л. головня (используется для подкуривания пчел).

[головка] голо́вка *ж.* Зд. Крб. Рзс.; голо̂́вка *ж.* Кн. Дн. П. Ис., го^{у}ли́вка *ж.* Ст., го̂ло̂́вка *ж.* Зс. Кч. Гц. Бж. Хр. Л. Мч. Ск. головка пчелы, матки, трутня. В тру́тн'а голо́вка вэлы́ка про́ты пчул. Зд.

[гомонеть] го̂мо̂не̂́т' *несов.* Кч. издавать звуки перед непогодой (о пчелах).

[гонка] го́нка *ж.* Рд. Мч. 1. вытапливание меда. Го́нка мэ́ду. Мч.; 2. нозематоз Рд. Го́нка напада́је от плохо́го мэ́ду.

[господарка] господа́рка *ж.* Сп. пчелиное хозяйство. В гэ́тых со́тах вс'а ји́хна господа́рка.

[гранка] гра́нка *ж.* Крб. *см.* сенник. Наны́звајецца чи́сты во̂ск на гра́нку и ви́шајецца в голови́, шоп сив ро̂ј.

[гребенка] грэбјо́нка *ж.* Хд., грабјо́нка *ж.* Влц. *см.* сенник. В голови́ грэбјо́нка Хд.

[гречиха] грэ́чка *ж.* *вд.* Fagopyrum esculentum гречиха обыкновенная, медоносное растение.

[грудинка] груди́нка *ж.* КЛ. грудь пчелы, матки, трутня.

[губка] гу́пка *ж.* Сп. плодовое тело гриба-трутовика (использовалось для подкуривания пчел).

[гужва] гу́жва *ж.* Хр., гужва́ *ж.* Крб. скрученная ветвь (используется для крепления улья к дереву).

[гультяй] гул'т'а́ј *м.* Сп. Влц. трутень.

[гулянка] гул'а́нка *ж.* ВЛ. *см.* облет. Выхо́д'ат' на гул'а́нку пчо́лы.

[гулять] гул'а́т' *несов.* Зд. Крб. Кш. 1. *см.* танцевать. Јак набра́ла мэд на восто́к, то гул'а́је, би́гаје на восто́к Зд.; 2. беспорядочно ползать по прилетной доске; 3. стремительно лететь кверху при роении Кш. Гул'а́јут' пчо́лы, колы́ роја́цца; 4. совершать брачный полет Крб. Тру́тни гул'а́јут' з ма́ткоју.

[гусеница] гу́сеныца *ж.* П., ву́сен' *ж.* Дв. *см.* моль. Ву́сен' плет'о́т паути́ну Дв.

[гуснуть] гу́снут' *несов.* Сп. Вст. КЛ. Л. Мч. густеть. Мэд сам по соби́ гу́снэ, вла́гу ис сэбэ́ выт'а́гује Сп.

[давить]: ◇[~ вощину] дави́т' ~ *несов.* Л. прессуя вощину, удалять из нее воду; [~ мёд] дави́т' ~ *несов.* Кш. прессуя вощину, добывать из нее мед.

[дверца] двэ́рци *только мн.* Рзс., двэ́ркы *только мн.* Лн., двие́рца *ж.* Кн. 1. должея — крышка большого бокового отверстия в колоде Рзс.; 2. большое боковое отверстие в колоде Лн. Кн.

[дежка] дежа́ *ж.* Мч., де́жка *ж.* Зс. Кч. Вст. КЛ. Л. Кш. ди́жка *ж.* Сп. Гц. бочка (делается чаще всего из липовой клепки, употребляется для хранения меда).

[дежурить] дежу́рыт' *несов.* Крб. стоять на страже. Дежу́рыт' на ди́рцы, шоп чужа́ пчола́ нэ јшла.

[деко] дэ́ко *с.* Рзс. Ст. деревянное корытце для сбора плавленого воска, деталь «воскотопки солнечной» (*см.*).

[делиться] дêли́цца *несов.* Л. отделяться при роении. Рôј вихо́дит' з ву́л'ја и дêлицца на л'оту́.

[держак] дêржа́к *м.* Л. деревянная ручка «пешни» (*см.*).

[деропчел] дерôпчôл *м.* Лд. *см.* пчелодер.

[детка] де́тка *ж.* Ст., дêтка *ж.* Вст. П., дêтва́ *ж.* Ис. детка, пчелиный расплод, личинки и куколки. Трэ́ба з'н'а́ты ра́мку з де́тколју. Ст.

[дзеньчать] дзêн'ча́т' *несов.* КЛ. издавать звук вообще (о рое пчел).

[дзеб] дз'уб *м.* Влц. хоботок пчелы.

[дзызкотеть] дзыскотêт *несов.* П., дзыскôтêт' *несов.* Л., дзышча́т' *несов.* Ст. издавать звук в полете (о пчеле). Дзышчы́т', колы́ лэты́т'. Ст.

[дичка] ди́чка *ж.* Вст. дикая пчела.

[дно] дно *с.* Тш. Бж. Хр. Рзс. Л. Ск. Ст. 1. дно рамочного улья Бж. Хр. Рзс. Л. Ск. Ст.; 2. дно улья-колоды Тш. Хр.

[добывать мёд] добува́ты ~ *несов.* Зд. находя, брать мед (о пчеле). С чого́ пчо́лы добува́јут' мэд?

[добыча] до́бича *ж.* Рзс., доби́ча *ж.* Хр. Рзс. П. *см.* взяток. Пошла́ пчо́ла за доби́чоју. П.

[догляд] до́гл'ад *м.* Кш. присмотр. До́гл'ад за пчо́лами (*см.* доглядывать).

[доглядывать] догл'ада́т' *несов.* Кш., доглêда́т *несов.* П. присматривать. Догл'ада́т' за пчола́ми, ву́л'ом. Кш.

[дождевик] дощови́к *м.* Хр. крыша колодочного улья.

[долбанка] до́вбанка *ж.* Вст. высокая деревянная посуда цилиндрической формы, без обручей (используется для хранения меда).

[должь] довж *ж.* Кч. Гц. Кн. Дн. Хр. Вст. Л. Кш. Ск. П. 1. большое боковое отверстие в колодочном улье, служащее для наблюдения за пчелами, иногда — для выемки меда Гц. Кн. Дн. Кш. Ск. П.; 2. крышка этого отверстия, должея Кч. Гц. Кн. Дн. Хр. Вст. Л. Кш. П. Довж закрыва́јецца довжэ́ју. Кш.; 3. средняя часть колоды Кн. Дн. Вы́шэ до́вжи вêсит' вощи́на. Кн.

[долото] до́лото *с. вд.* долото (используется для выдалбливания борти), долоццэ́ *с.* Зд. *см.* стамеска.

[домохозяйка] домохаз'а́јка *ж.* Ст. молодая пчела, работающая в улье до первого вылета за взятком. Домохаз'а́јка хаза́јничаје висимна́ц'ц'ат' днив у ву́лли, де́тку ко́рмыт'.

[доска] до́ска *ж.* Зд. *см.* снет 1. Лыжа́к накладе́јецца до́скоју, коб мы́ши нэ зала́зылы, и од дошу́; ◇ [~ заставная] заставна́ ~ Крб. диафрагма; [~ прилётная] прил'о́тнаја ~ Бж. Крб. Ск. Ст. прилетная доска. Ра́мôшныјê вул'јê ча́сто ро́бôт с прил'о́тноју дôско́ју. Ск.; [~ ска́тная] ска́тна ~ П. прилетная доска рамочного улья.

[дощечка] до́сочка *ж.*, до́щэ̂чка *ж.* Л. Зд. 1. дощечка, защищающая от дождя летки рамочного улья Зд.; 2. прилетная доска рамочного улья. Л.; 3. *см.* седло Зд. Л.

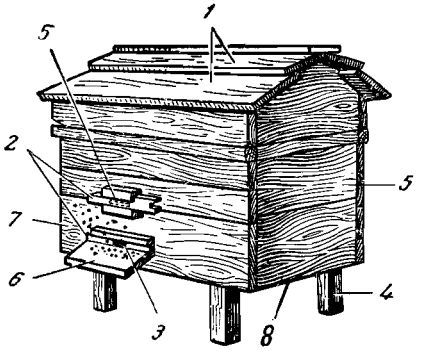

Рис. 1. Рамочный улей (дер. Скураты):

1 — крышка; *2* — засовка; *3* — леток; *4* — подставка; *5* — корпус; *6* — прилетная доска; *7* — доска корпуса; *8* — дно; *9* — верхний леток

[драть, вы-] де́рти *несов.* Бж. Л., выдыра́ты *несов.* Влц. Ст., видира́т' *несов.* Л. разоряя гнездо пчел, забирать мед. Чоловэ̂к тој д'ор пчо́лы и забира́в мэд. Бж.

[дрот] дро̂т *м.* Вст. КЛ. Л. Мч., дрото́к *м.* Зд. *см.* проволока.

[другак] друга́к *м.* Л. П., дружа́к *м.* Бж. *см.* рой второй.

[дупло] дупло́ *с.* Рд. Лн. Ол. Зд. Сп. Зб. Кн. Дн. Дв. Тш. Крб. Л. Кш. П. 1. естественное дупло в стволе дерева, используемое пчелами для жилья Рд. Лн. Ол. Зд. Сп. Зб. Кн. Дн. Дв. Тш. Крб. Л. Кш. П. В дупло́, кото́рэ вы́гныје сэрдо́, сида́лы пчо́лы Сп.; 2. полое пространство в стволе дерева, выдолбленное человеком для семьи пчел — диких или культурных Зд. В дэ́рэвы стары́м вы́довбанэ дупло́ дл'а пчул Зд.

[дуплянка] дупл'а́нка *ж.* Крб. Бж. Кш. Вст. П. Ис. Ст., дупл'а́ник *м.* Зд., дупл'а́к *м.* Ис. 1. колодочный улей *вд.* Зајма́лыс' и дупл'а́нками, и ра́мочными вул'л'а́мы. Ст.; 2. дупло в дереве, в котором гнездятся дикие пчелы Ст. Рыј ути́к, знајшо́в ми́сцэ у дупл'а́нци; 3. дикая семья, живущая в дупле Вст.

[дымарь] дыма́р *м. вд.*

[ежа] јếжа *ж.* Кш. *см.* корм. Пчо́лы лэта́јут' за јếжоју.

[есть] ји́сты *несов.* Ст., јếсти *несов.* Л. есть. Пчо́лы јид'а́т'. Ст.

[жалить, в-, об-] жа́лит' *несов.* Л., жа́лит *несов.* П. жа́лыты *несов.* Ст. жалить. Пчола́ жа́лыт', бо вуна́ убурун'а́јец'ц'а. Ст. Напа́ли пчо́лы, ôбжа́лили. Л.

[жало] жа́ло *с.* Сп. Зд. Кн. Дн. Дв., жало́ *с.* Лн. Гц. Л. Кш. Рзс., жа́ле *с.* Вст., жарло́ *с.* Бж., жоло́ *с.* Зс. Кч. П., жôло́ *с.* Л. Ск., жэло́ *с.* Хд., жэрло́ *с.* Сп. Вв. Крб. Хр. жало пчелы. Пчола́ жэрло́м куса́јецца, жэрло́ остаје́цца у тёли. Хр.

[жвала] ж'ва́ла *ж.* Сп. восковая железа пчелы. Ма́јe пч'ола́ спэцыја́л'ны ж'ва́лы и выробл'а́јe вуск.

[жемера] жэмэ́ра *ж.* Хд. комки вощины, остающиеся после прессования воска. Выда́вливајецца во́сок, а остаје́цца жэмэ́ра.

[жень] жэн' *ж.* Вст. Рзс. Ск. П., жэ̂н' *ж.* Зс. Кш., жин' *ж.* Ис. веревка, предназначенная для самоподъема бортника на дерево. Дл'а лазе́н'н'а на дэ́рэво робы́лы жэн', цэ така́ до́вга вôро́вка, сплэ́тэна из ра́мэ̂н'а. Ск.

[живот] живôт *м.* Зс. Кч. Гц. Рзс. брюшко пчелы, матки, трутня.

[жир] жир *м.* Л., жыр *м.* Ст. *см.* воск.

[жопа] жо́па *ж.* Зд. окончание брюшка у пчелы, матки, трутня. У тру́тн'а жо́па оттёныста (т. е. толстая).

[забивать ячейки] забива́т' ~ *несов.* Л. трамбуя, заполнять ячейки пергой.

[завертать рой] завэрта́т ~ *несов.* П. *см.* задержать рой.

[заводиться] заво́дицца *несов.* Хр. выводиться. Заво́д'ацца пчо́лы.

[загонять рой] заган'а́т' ~ *несов.* Хр. обкуривая, заставить рой войти в посуду. Мо́жна заган'а́т' роја́ ды́мом у си́то.

[загуливать] загу́л'ват' *несов.* Кч. начинать роение. Загу́л'ваје рôј.

[зад] зад *м.* Зд. стенка рамочного улья, противоположная той, в которой выполнены летки.

[задержать рой] задэржа́т' ~ *сов.* Кш. Ст. препятствовать выходу роя. Шоб задэржа́ты рыј, нэ корысту́јуцца прыма́нкамы. Ст.

[заедать] зајада́т' *несов.* Зс. Гц. сильно жалить. Зајада́јут' пчо́лы, зо́всим не мо́жна приступи́цца Зс.

[заедаться] зајêда́цца *несов.* П. нападать друг на друга (о пчелах). Пчо́лы зајêда́јуцца, напада́јут си́л'ныје на бэсси́л'ных.

[закидать пергой] заки́дат' ~ *сов.* Лн. заполнить ячейки пергой.

[закладывать]: ◊[~ маточники] закла́дват' ~ *несов.* Зд. основывать маточники; [~ черву, трутней, маток] заклада́т' ~ *несов.* Крб., закла́дват' ~ *несов.* Зд. Хр. Олп. Л., заклада́т ~ *несов.* П. класть в ячейки пчелиные или трутневые яички.

[закропка] закро́пка *ж.* Рд. Тш. процесс кладки яиц. Ма́тка кро́пыт', ро́быт' закро́пку. Тш.

[заливать] залыва́т' *несов.* Зд. Рзс. Ск. П. Залыва́т' со́ты, вощи́ну мэ́дом Рзс., залыва́ты мэд Зд.

[заливка] залы́вка *ж.* Зд. Рзс. Ск. П. *см.* заливать.

[заманка] зама́нка *ж.* Ст. *см.* приманка.

[заноза] зано́за *ж.* Крб. кол, вбитый в ствол дерева, служащий опорой для помоста. Зано́за в ду́бэ, на кото́ром помо́ст, шоб мэ̂д'вэ̂д' нê залếз.

[заносить] заносы́т *сов.* П., заносы́т' *сов.* Сп. заполнить медом. Зано́с'ат ву́л'ја мэ́дом, јак ма́јут рој́ицца. П.

[запаковать] запакова́т' *сов.* Влц. *см.* заносить. Зо́всим запаку́је вс'у борт' м'о́дом.

[запаскудить пергой] запаску́дыт' пэргој Лн. *см.* закидать пергой.

[запечатывать] запэча́тват' *несов.* Зд. Сп., запэ̂ча́тват' *несов.* Л. закрывать ячейки восковой крышечкой. Мэд пчо́лы запэча́тваја́ут', трэ́ба зри́заты да выка́чуваты Зд.

[запирать] запира́т' *несов.* Кш. 1. помещать (рой в улей). Пчолово́д злови́в рôј и запэ́р јо́го у поро́жни вул'; 2. поместив матку в маточник, закрыть ее. Трэ́ба запира́т' ма́тку у ма́тошнык.

[заплод] заплốд *м.* П. *см.* черва. Поста́вив у цэ́ј ву́лэ́ј заплốду.

[заплодняться] заплодн'а́цца *несов.* Зд. оплодотворяться. Заплодн'а́јецца ма́тка.

[заполнять соты] запôвн'а́т' ~ *несов.* Л. заполнять ячейки (медом, молочком, пергой).

[заправлять улей] заправл'а́т' ~ *несов.* Хр. *см.* затворить улей.

[запускать] запуска́т' *несов.* П. загонять. Запусты́в ма́тку у ма́тошнык.

[зарез] зарốз *м.* Бж. *см.* карниз.

[заседень] за́сэдэн' *м.* Лн. сиденье пчел без дела (обычно во время засухи, когда нет взятка).

[заселить] засэлы́т' *сов.* Ст. посадить в улей пчелиную семью. Нэда́вно засэлы́в тры ву́лыкы.

[засмыкать] засмы́кат' *сов.* Зд. поднять (на дерево). Стојаны́ засмыка́јуцца на то́встэ дэ́рэво, на со́сну а́л'бо хвој́ину.

[засмычка] за́смычка *ж.* Зд. передвижная вентиляционная стенка «роевни» (*см.*). Засмыка́јемо за́смычку и оставл'а́јемо хид дл'а во́здуху, шоп пчо́лы нэ затхну́лыс'.

[засовка] за́сôвка *ж.* Вст. Ск. П. Ис., за́сувка *ж.* Рзс. приспособление, служащее для прикрытия летка. Оди́н и дру́ги л'ото́к закрива́јецца за́сôвкôју. Ск.

[затвор головы] затво́р голови́ Бж. заглушка торцового отверстия в колодочном улье.

[затворить, при- улей] затвори́т' ~ *сов.* Крб. Бж. Олп., затвôри́т' ~ Л., затвори́т' ~ Ск. П., притвори́т' ~ Хр. подготовить улей для поселения роя: натереть стенки медовым раствором, сиропом или сильно пахнущими растениями, подвесить вощину

в колодочном улье или поставить рамки в рамочном, оставить другую приманку для привлечения пчел.

[затовка] за́товка *ж.* Зс. должея.

[затравить улей] затрави́т' ~ *сов.* Вст. *см.* затворить улей.

[затянуть]: ◊[~ борть] зат'агнут' ~ *сов.* Бж. заполнить колодочный улей медом. Зат'агнули мэ́дôм ус'у́ борт', аж дô пудо́шви; [~ соты] затагну́т' ~ *сов.* Ст. построить соты на рамке.

[зачаток] зача́ток *м.* Вст. начало заполнения сотов медом.

[звонок] звоно́к *м.* Хд. звук, издаваемый маткой перед роением. Звоно́к — цэ ма́тка зво́ныт'.

[здрать] здрат' *ж.* Зс. неоконченная вощина.

[зимовать] зымова́т', вы-, пэрэ- Сп. Зд. Крб. Ст., зимова́т', ви́-, пэрэ- Хр. Вст. КЛ. Л. Мч., зымова́т *несов.* П. зимовать, переносить зиму. Пчо́лы зыму́јут', јéсли корм хоро́ши. Сп. Пчо́лы пэрэзы́мувалы пид мусто́м. Ст.; ◊[~ пчёл] зымова́т' пчо́лы *несов.* Рд. Лн. Ол. Сп. Крб. Кш. Ст., зымова́т пчо́лы Ск. П., зимова́т' пчо́лы Зс. Кч. Гц. Зб. Кн. Дн. Дв. Тш. Лд. Хр. Олп. Вст. КЛ. Л. Мч. содержать пчел зимой.

[зимовник] зы³мны́к *м.*, зымо́вныk *м.* Ст., зи́мни́к *м.*, зимо́вник *м.* Вст. Мч. омшаник или другое помещение, в котором хранятся ульи с пчелами зимой. На зы́му ву́лыкы вно́с'ац'ц'а в зы³мны́к. Ст.

[злодейка] злоде́јка *ж.* Сп., злôдéјка *ж.* Лд. Л., злоди́јка *ж.* Рзс. Ст., злодзе́јка *ж. см.* воровка. Злôдéјки напада́јут' на слаби́јe пчо́лы и кра́дут' мэд. Л.

[зноить] знoји́т' *несов.* Рд. Лн. Ол. Зб. Тш. оживляться перед роением. Рoј знoји́т' Лн.

[зобик] зо́быk *м.* Сп., зо́бик *м.* Бж. зобик пчелы. Пчо́лы набыра́јут' мэд у зо́быk. Сп.

[зроиться] зрoји́цца *сов.* КЛ. сделаться слабым (о рое). Рôј зрoји́вса.

[зубель] зубэ́л' *м.* Зс. Кч. Гц. Ск., зубл'а́ *ж.* П., зу́блэн' *ж.* Ис., зубы́ло *с.* Влц. головешка Зс. Кч. Гц., еловые ветки Влц. или намотанное на палочку тряпье Ск. П., используемые для подкуривания пчел. Колы́с' дымаро́в нэ було́, а запа́л'увалы зублé. Ск.

[игранье] гра́н'јe *с.* Сп. брачный полет матки.

[играть]: ◊ гра́јe ма́тка Сп. Вст. совершать брачный полет; гра́јe молода́ пчола́ П. совершать первый полет; гра́јут' пчо́лы Гц. Зс. совершать интенсивный полет в период роения; гра́јe скал' П. совершать разведывательный полет в период роения.

[идти в ход] ити́ в ход Хр. совершать интенсивный полет за взятком. Пчо́лы вэ́л'ми иду́т' в ход, јéсли пого́да.

[кадолб] ка́довб *м.* Зд. Сп. цилиндр из ствола дерева, используемый для изготовления улья. Вз'ат' ка́довб, задни́т' з однэ́ји стороны́ и з дру́гэји, бу́дэ ву́лэј. Сп.

[кадушка] кадýшка *ж.* КЛ. деревянная долбленая посуда для меда.

[кал] кал *м. вд.* диссимиляционные экскременты пчел. Jéсли понóс, дajý двóje сýток голодóвкы, шоб воны́ свуj кал вы́кынулы. Сп.

[калач] калáч *м.* Лд. укрепляемая на дереве круглая деталь «воротила» (*см.* ворот 1), в которой вращается ось.

[каморка] комóрка *ж.* П., кôмóрка *ж.* Л., коми́рка *ж.* Ст. ячейка; ◊[~ маточная] мáтошна ~ П. *см.* маточник 1; [~ пчелиная] пчôли́на ~ Л., пчол'анá ~ П. *см.* ячейка пчелиная; [~ трутневая] трутн'óва ~ Л., трутóва ~ П. *см.* ячейка трутневая.

[канат] канáт *м.* Гц. *см.* линва.

[канун] канýн *м.* П. медовая настойка с хмелем.

[капунец] капунэ́ц' *м.* Ст. топленый воск, получаемый в солнечной воскотопке. Виск пит шклом тáje и пулучájец'ц'а капунэ́ц', вин скáпуje на дэ́чко.

[караул] караýл *м.* Ст. *см.* стража. Трýтнив зган'ájут' на отставнýj дóску и стáвл'ат' караýл.

[карниз] карни́з *м.* Олп. фальцы стенок рамочного улья, служащие упорами для рамочных плечиков.

[качать] качáт' *несов.* Л. Ст., катáт' *несов.* Крб. с помощью центробежной машины или других центробежных приспособлений (*см.* медогонка) отделять мед от сотов. Катájут' мэд маши́ноjу цэнтрофýгоjу. Крб.

[качка] кáчка *ж.* Ст. процесс выкачивания меда.

[квакать] квáкат' *несов.* П., квóкаты *несов.* Ст. 1. издавать звуки при роении (о матке). Квáкаje мáтка, jак молодój рôj вихóдыт. П.; 2. петь (о матке). Мáткы квóкajут', шоб убы́ты jиднá óдну. Ст.

[киснуть] кы́снут' *несов.*, закысáт' *несов.* Сп. Пэчáтajут' мэд, jак канцэ́рву, шоб вун нэ заки́с.

[кладь] клад' *ж.* Крб. П. подмостки для улья на дереве. На клáди на дэ́рэви станóвицца ýлэj. Крб.

[класть]: ◊[~ матку] клáсти ~ *несов.* Вст. КЛ. Л. Мч. откладывать оплодотворенные яички; [~ мёд] клáсты ~ П. заполнять ячейки медом; [~ пергу] клáсти ~ Л. трамбуя, заполнять ячейки пергой; [~ пчел] клáсти ~ Вст. КЛ. Л. Мч. откладывать оплодотворенные яички; [~ трутней] клáсти ~ Вст. КЛ. Л. Мч. откладывать неоплодотворенные яички; [~ яички] клáсти ~ *несов.* Вст. КЛ. Л. Мч.

[клеить] клéjиты *несов.* Зд. Сп. 1. строить соты. Воны́ чэл'ýстиками клéjат' сóты Сп.; 2. покрывать стенки улья воском. Клéjат' вýл'л'а вóском, шоб був чи́сты. Сп.

[клей] клеj *м.*. клэj *м.* Сп. Зд. Ст. прополис. Клэj бэрýт' с пóчок, з бэрэ́зыны, с сосны́ и выробл'ájут' клэj. Сп.

[клек]: ◊[~ долженой] дôвжôви́ ~ Ск. (должея — крышка

большого бокового отверстия в колоде). Довж закрива́јецца до̂вжо̂ви́м кле́ком.

[клечок очковой] о̂чко̂ви́ кле̂чо́к Ск. деталь улья, служащая для прикрытия летка в холодную погоду. Часты́на о̂чка́ зымо́ју пэрэкрива́јецца о̂чко̂ви́м кле̂чко́м.

[клеточка] кле́точка *ж.* Бж. Рзс. П., кли́точка *ж.* Зд. Ст. приспособление в виде трубки с торцовыми пробками и продухами, служащее для изоляции и транспортировки матки, *см.* маточник.

[клуб] клуб *м.* Сп. Крб. 1. шаровидный комок сидящих пчел. Сп. Зымо́ју воны́ собира́јуцца в клуб и одна одну гри́је; 2. клубок паутины на сотах Крб. Мо̂л' зробы́ла клуп паути́ны.

[клубком]: ◇[~ идти] Ст. интенсивно лететь кверху (признак роения). Пишлы́ мој́и пчо́лы клупко́м.

[ковмак] ковма́к *м.* Вст. рой, севший «клубком» (*см.* клуб) продолговатой формы.

[кодола] ко̂до́ла *ж.* Ск., кодо́ла *м.* Рзс. ко̂до́л *м.* Вст. 1. приспособление для поднятия улья на дерево Вст. Рзс. Кодо́лој ут'аглы́ ву́лык на дэ́рэво. Рзс.; 2. веревка, деталь этого приспособления Ск. Колы́ ко́лэ̂со̂ круты́лы, ко̂до́ла намо́тувалас' и ву́лэ̂ј по̂днима́вс'а на дэ́рэво Ск.

[кодочек] кодо́чок *м.* Кш. *см.* ячейка. Запо́вн'ат' кодо́чки мэ̂дом.

[козлы] ко́злы *только мн.* Кш. П. козлы, служащие опорой, подставкой для рамочного улья. Ра́мочны вул' стојит' то̂л'ки на ко́злах. Кш.; 2. подставка для лежачего улья. Лэжаки́ колы́с' ста́вилы на ко́злах. П.

[колесо] колесо́ *с.* Кн. Дн. Дв. Бж., ко́лесо *с.* Кч. Гц., ко́ле̂со̂ *с.* Л., ко́лэсо *с.* Рзс. П., колэ̂со *с.* Кш., ко́ло *с.* Хр. Олп. колесо, деталь устройства, при помощи которого поднимают улей на дерево. Тро́ба с'т'агну́т' ву́л'ја колесо́м. Бж.; ◇[~ бортницкое] бо́ртныцкэ ~ Ск. *ib.*

[колода] коло́да *ж.* Рд. Дв. Влц. Крб. Бж. Хр. Олп. Кш. Рзс. П., ко̂ло́да *ж.* Вст. КЛ. Л. Мч., коло́тка *ж.* Лн. Ол. Зб. Дн., ко̂ло̂́тка *ж.* Зс. Кч. Гц. Мч., колу́тка *ж.* Сп., кулу́тка *ж.* Кн. 1. колодочный улей *вд.* Он' дэ̂д в Ко̂з'ул'а́х (село) то мо мав се́мдис'ат ко̂ло̂́д Л.; 2. бревно, висящее ниже улья на дереве и предупреждающее разграбление пчелиной семьи медведем Бж. Чэ̂пл'а́ли коло́ду, шоб вэ̂д'мэ̂д' нэ̂ зале́з у ву́лэ̂ј.

[колодезь] ко̂ло́дэ̂з' *м.* Вст. (*редк.*) колодочный улей, поставленный в лесу прямо на земле.

[колодка] коло́тка *ж.* Ст., коло̂́тка *ж.* П. Олп., ко̂ло̂́тка *ж.* Л. чурбан (используется как подставка для улья-колоды) Ст. П. Дупл'а́нка стојит' на коло́тках. Ст.; 2. ступица «колеса» (*см.*) Олп. Л. П.

[колок] ко̂ло́к *м.*, ко̂ло́чо̂к *м.* Бж. Хр. Л. П., ко́лык *м.* Зд. 1. деталь «крыжа» (*см.*) Зд.; 2. деталь «сенника» (*см.*) Хр.; 3. ко-

лышки в улье разного назначения. Кôлóчки шôп чэпл'áт' вýл'ја да на дéрэвô т'агтú. Л. Тој кôлóк, на кôтóрôм сêдúт' снêт, вôн тóжэ слýжит' за пэрэпóну. Л. Рамóвэц стојúт' на кôлкáх. Бж. Кóлушок крэпúт' довж. Хр.

[колотиться] колотúцца *несов.* Хр. возбуждаться. Колóтицца и сêдúт' по вýл'ју — це старúје пчóлы ган'áјут' молоды́х, ужэ́ дêл'ацца.

[колпачок] ковпачóк *м.* Бж. Хр. Олп. колпачок для изоляции матки на сотах. Ковпачóк мáтку накрúт' на сóтах. Бж.

[конюшина] кон'ушúна *ж.* Бж. Хр. Олп., кôн'ушúна *ж.* Вст. КЛ. Мч., кôл'ушúна *ж.* Л. Trifolium клевер, медоносное растение; ◊[~ белая] бúла ~ Сп. Ст., бэ̂ла ~ Вст. КЛ. Мч., бэ̂ла ~ Л., бјéла ~ П. Trifolium repens клевер белый, медоносное растение.

[коптилка] кôптúлка *ж.* Влц. *см.* зубель. Вы́курылы кôптúлкоју у пчóлы.

[корба] кóрба *ж.* П. ручка, деталь медогонки.

[корзинка] корзúнка *ж.* Сп. КЛ., корзы́нка *ж.* Ск. Ст. корзинка, окаймленный крепкими и короткими щетинками участок голени задней ножки пчелы — углубление, служащее для переноски пыльцы. На зáдних лáпках јéс'т' корзúночка Сп.

[корзинщица] кôрзúнщица *ж.* Ск. пчела, собирающая мед.

[корм] корм *м.* Зд. Сп. Олп. Л. Ст. пчелиный корм. Пчóлы сáми пидгутувл'áјут' кормá з мэ́ду и пыл'цы́ Ст.; ◊[~ грубый] грýбы ~ Ст. *см.* корм мешаный; [~ мешаный] мэ̂шаны ~ Л. пчелиный и трутневый корм, состоящий из пчелиного молочка и перги.

[кормильница] кормúл'ница *ж.* Бж. Вст. Ск. 1. кормящая пчела Вст. Бж; 2. рабочая пчела Ск.

[кормить] кормы́ты *несов.* Сп. Ст., кормúт' *несов.* Бж. Хр. Олп., кôрмúт' *несов.* Л. Одрыгáјут' пэргý, мишáјут' з мэ́дом и личúнок кóрмјат'. Сп.

[короб] кóроб *м.* Зс., кóрôб *м.* Вст. Л., коробóк *м.* Гц. Дн. Дв., кôрôбóк *м.* Кч., корóпка *ж.* Кн. Кш. П., кôрóпка *ж.* Л. Мч. 1. короб для переноски меда Зс. Вст, Л. Кóрôбôм нóсим мэд. Л.; 2. короб для хранения меда Зс. Л.; 3. короб для сбора роя Зс. Кч. Гц. Кн. Дн. Дв. Л. Мч. Кш. П. Збирáј рôј у корóпку. Кш.

[корпус] кóрпус *м.* Крб. Ск. гнездовой корпус рамочного улья; ◊[~ гнездовой] гнêздовú ~ Бж. *ib.*

[корысть] корúс'т' *ж.* Кш., кôрúс'т' *ж.* Л. *см.* взяток. Пчóлы нêсýт' кôрúс'т'. Л.

[корыто] кори́то *с.* Сп., корúццэ *с.* П. 1. корытце, деталь медогонки Сп.; 2. *см.* деко П.

[кошель] кошэ́л' *м.* Сп., кошúл' *м.* Рд. Лн. Зб. Кн. Дн. Дв. Тш., кошэ́л'а *ж.* Дн. плетеный короб, в который собирают рой. Сэд'áчыј риј трэ́ба стр'анýты в кошúл'. Лн.

[кошулька] кошу́л'ка *ж.* Бж. рубашечка куколки. В т'о́мном воску́ остаjу́цца кошу́л'ки.

[красть] кра́сты *несов.* Кш. П. воровать. Тру́тни кра́дут' мэд. Кш.

[крепить вощину] крэ̂пи́т' ~ *несов.* Хр. Л. Кш. укрепив на «перепоне» (*см.*), оставить вощину в колоде для привлечения пчелиной семьи. В до́вбано̂му ву́л'jи во̂щи́на крэ̂пицца на пэ̂рэ̂по́ни Л.

[кресло] крэ̂сло *с*, Зс. Кч. *см.* седло.

[кровать] крова́т' *ж.* Кн. Дн. кладь. Вы́брав голи́ну и крова́т' хоро́шу зде́лав. Кн.

[кропить, с-, по-] кропи́т' *несов.* Зд. Хр. Л., кропы́т' *несов.* Тш. Влц. 1. брызгать улей жидкой приманкой Зд. Влц. Хр. Л. Шоп пчо́лы прыманы́т', ву́лэj скро́пл'уjецца сви́жым мэ̂дом и вощи́на кладэ̂цца Зд.; 2. откладывать яички Тш. Ма́тка кро́пыт'.

[круг] круг *м.*, кру́жjе *собир.* Зс. Гц. Бж. Хр. Л. Кш., круг *м.*, круги́ *мн.* Кн. Кч. Вст. КЛ. П., кружо́к *м.*, кружки́ *мн.* Зд. Крб. Хр. Рзс., кружэ́л'цэ *с.* Дн. 1. деталь крыши колодочного улья, представляющая собой плашку *вд.* Ко̂ло́да накрива́jе̂цца кру́жjе̂м, шо̂б до́ж не̂ забива́в. Л.; 2. кружо́к Зд. Хр. заглушка торцового отверстия колодочного улья. Открива́jем го̂ло̂вку, виjма́jем з го̂ло̂вки крушка́ да виро̂зваjем се̂л'ники́ Хр.; 3. кружок Хр. *см.* лейтар.

[кружиться] кружын'а́ты *несов.* Ст. кружиться в улье перед роением; ◇ кружын'а́ты стовпо́м *несов.* Ст. лететь кверху. Jим ти́сно пэ̂рэд роjи́н'ам у ву́лыку, воны́ кружын'а́jут' стовпо́м; кружын'а́ты клу́бом *несов.* Ст. летать большим количеством. Дове̂рху кружын'а́jут' клу́бом.

[крутушка] круц'у́шка *ж.* Влц. медогонка. Круц'у́шкоjу выка́чват' м'од.

[крушина] крушы́на *ж.* Ст., круши́на *ж.* Кн. Дн. Дв. Вст. КЛ. Л. Мч., круха́ *ж.* Рд. Лн. Ол. Зс. Кч. Frangula alnus крушина ломкая, медоносное растение.

[крыж] крыж *м.* Зд. Сп., крыжовни́цы *только мн.* ВЛ. приспособление для подвески вощины в стояке. Забыва́jецца на́крыж два ко́лыкы в стоjа́н дл'а того́, шоп пови́сыты вощи́ну Зд.

[крылья] кри́ла, кри́л'ца *мн.* Бж. Хр. Л. Ск. П., кры́ла, кры́л'ца *мн.* Зд. Крб. Кш. Рзс. Ст., кры́л'jа *мн.* Кч. 1. крылья пчелы, матки, трутня. Кри́л'цами пчола́ лэ̂таjе. Ск.; 2. ротор радиальной медогонки П.

[крыть мёд, черву] крит' ~ *несов.* Кч. Гц. КЛ. Мч., крыт' ~ Кн. Дн. *см.* печатать.

[крышка] кры́шка *ж.* Рд. Ол. Крб. Лд. Хр. Л. Кш. Рзс. Ст., кри́шка *ж.* Зб. Тш. Кн. Дв. Бж. Л. Ск. П. 1. крышка рамочного улья. Ра́мо̂шны ву́лэ̂j накрива́jецца кри́шкоjу. Ск.; 2. крышка «короба» (*см.*) Лд. Хр. Л.

[кубло] кубло́ *с.* Л. Кш. П. шмелиное гнездо. Јак посе́јеш кон'уши́ну, то чмэ̂л'а́чэ кубло́ на кубле́. П.

[куколка] ку́колка *ж.* Зд. Сп. Рзс. П.

[курак] кура́к *м.* Ис. П., кура́ж *м.* Хр., кури́щэ *с.* Л. *см.* зубель.

[кусать, -ся] куса́т', куса́цца *несов.* Зд. Сп. Хр. Л. Вв. Крб. Бж. Рзс. П. *см.* жалить. Жэрло́м куса́јецца и жэрло́ остаје́цца у те́ли. Хр.

[лавка] ла́вка *ж.* Хр. прилетная доска рамочного улья.

[лапка] ла́пка *ж.* Хд. Хр. Рзс. Ст. ножка пчелы, матки, трутня.

[лапотка] ла́пôтка *ж.* Л. *см.* корзинка. Пэ̂ргу́ бэ̂ру́т на ла́пôтки.

[лебедницы] лебэдни́цы *мн.* Зс. летние рои пчел.

[легер] ле́ґэр *м.* Вст. одна из плашек, используемых для подкладки под наземный улей-колоду.

[леечка] ли́јечка *ж.* Сп. цилиндрическая деталь дымаря, в которой помещается жар, *ср.* подкурач.

[лежак] лэжа́к *м.* Рд. Лн. Зб. Кн. Дн. Дв. Тш. Крб. Рзс. П. Ис. Ст., лэ̂жа́к *м.* Ск., лежа́к *м.* Зс., ле̂жа́к *м.* Гц. Олп. Л. Мч., лыжа́к *м.* Зб., ле́жэн' *м.* Вст., ле́жан' *м.* Кч. 1. колодочный улей, установленный горизонтально или с небольшим углом по отношению к горизонтальной оси *вд.*; 2. рамочный улей, в котором рамки размещаются горизонтально Ст.

[лезиво] ле́з'во *с.* Кн. Дн., ле́з'вô *с.*, ле́з'вијê *с.* Вст., ле̂зивô *с.* Кч. Гц. Л. Мч., ла́зыво *с.* Влц. 1. приспособление, состоящее из веревки и дощечки-сиденья, предназначенное для самоподъема бортника на дерево. Влц. Кч. Гц. Вст. Л. Мч.; 2. лестница из ремня, служащая для восхождения бортника на дерево Кн. Дн.

[лейтар] ле́јтар *м.* Л. кусок топленого воска (имеет обычно форму посуды, в которой застывает). Вôск рôста́в у пэ̂чэ́, јôго́ л'јут' у ми́ску, пôлуча́јецца ле́јтар.

[лепить] лêпи́т' *несов.* Кш. строить. Пчо́лы ле́пл'ат' вощи́ну.

[лепление] ле́плен'н'а *с.* Кш. *см.* лепить.

[летва] л'отва́ *ж.* Вст. работа пчел по сбору меда.

[лететь] лэти́ты *несов.* Рд. Лн. Ол. Зд. Сп. Крб. Ст., лê-те́т' *несов.* Зс. Кч. Гц. Зб. Кн. Дн. Дв. Тш. Лд. Бж. Хр. Олп. Вст. КЛ. Л. Мч. Кш. Рзс., лэте́т' *несов.* Ск. П. Ис. лететь (о пчелах). Знымáјуцца и лэт'а́т', јак мы нэ збэрэ́м јих. Зд.

[летовать] ле́товат' *несов.* Хр. Л. переживать лето. Ле́тујут' и зиму́јут' пчо́лы Хр.

[леток] лето́к *м.* Кн. Дн. Дв. П. Ис., лито́к *м.* Зд., л'ото́к *м.* Рд. Лн. Ол. Сп. Зс. Тш. Крб. Ст., л'ôто́к *м.* Хр. Вст. КЛ.

Л. Ск., л'ôтка *ж.* Вст. Мч. 1. леток в рамочном улье Рд. Лн. Ол. Сп. Кн. Дн. Дв. Тш. Крб. Хр. Вст. КЛ. Л. Мч. Ск. П. Ис. Ст.; 2. леток в колодочном улье Зд. Сп. Хр. Вст. КЛ. Рзс. Пчóлы литáјут проз литкы́, в колóди и в рамóвому вýл'ји по два литкы́. Зд.; 3. полет пчелы Ис.; 4. крыло пчелы Зс.

[линва] лы́нва *ж.* П., ли́на *ж.* Кч. Зс. Л. веревка, деталь устройства, при помощи которого поднимают улей на дерево.

[липец] ли́пэ̂ц *м.* Вст. липовый мед.

[липовка] лыпôвка *ж.* П. Таки́ кóроп чи бóчка з лы́пы дл'а мэ́ду.

[личинка] личи́нка *ж.* Сп. Кш. П., лычы́нка *ж.* Ст. личинка; ◊[~ пчелиная] пчи́л'на ~ Сп. Ст., пчôл'на ~ Кш. П.; [~ трутневая] трутóва ~ П. Ст.

[ловить]: ◊[~ матку] лови́т' ~ Кч. Гц. Л. Мч. изолировать матку; [~ рой] лови́т' ~ Л. Кш., злови́т ~ П. заставить рой «свиться» и собрать его.

[ложка] лóшка *ж.* Зд. Сп. Крб. Л. Кш. Ст. ложка, сделанная из дерева или бересты (используется для собирания роя). Збырáјемо рыј лóшкоју Ст.

[ломать борть] ломáт' ~ *несов.* Ст. расхищать мед диких пчел. Булы́ злóдији, ломáлы борти́.

[лопатка] лопáтка *ж.* Зс. Гц. Дн., лôпáтôчка *ж.* Л. 1. *см.* нож; 2. деревянная лопаточка, которой собирают пчел Дн.; 3. *см.* корзинка Л. Пил с' цвэ̂ткá пэ̂рэ̂нóс'ат' лôпáтôчками.

[луб] луб *м.* Бж. *см.* береста. Вýлеј накривáјецца крушкóм и лýбом.

[лунки] лýнкы *только мн.* Рзс. приспособление из прутьев, служащее для крепления вощины в стояке.

[лупаться] лýпацца *несов.* Л. закончить процесс развития (о яичках). Кладé мáтка јêјéчка, и ужэ́ на трэ́јти ден' јêјéчка лýпајуцца.

[лупиться] лупи́цца *несов.* Л. П. прокусив восковую крышечку, выходить из ячейки. Јак сы́л'ны гнылэ̂ц, то молодá пчолá ныјáк нэ лýпицца. П.

[лучки] лучки́ *только мн.* Мч. *см.* лунки. На лучкáх крэ̂пицца вощи́на.

[люк] л'ук *м.* Рзс. большое боковое отверстие в колодочном улье, служащее для осмотра пчел.

[люлька] л'ýл'ка *ж.* Рд. личинка.

[лялечка] л'áлэчка *ж.* Ст. куколка.

[магазин] магази́н *м.* Сп. Бж. Хр. П. Л. 1. магазин рамочного улья, ящик для установки дополнительных рамок, если пчелы заполняют гнездовые рамки *вд.*; 2. система дополнительных рамок *вд.*; 3. полое пространство в рамочном и колодочном улье Хр.

[маевец] мајовэ̂ц *м.* Лн. Ол. Зб. майский мед.

[мамка] ма́мка *ж.* Рд. Лн. Ол. Зб. кормящая пчела.

[мат] мат *м.*, ма́та *ж.* Л. Ск. соломенный мат (применяется для утепления улья).

[материнка] матери́нка *ж.* Мч., матэри́нка *ж.* П. Origanum vulgare душица обыкновенная (используется для приманки в улей пчелиной семьи).

[матка] ма́тка *ж. вд.* матка пчелиная. Ко́жны рôj ма́je свôju ма́тку Ск.; ◇[~ вартная] ва́ртнаjа ~ Лн. *см.* матка хорошая; [~ всемененная] всемен'о́наjа ~ Лн. плодная матка; [~ запасная] запасна́jа ~ Зд. Ск. Ст. 1. матка, которую пчеловод выращивает на случай гибели одной из роевых маток Ст. В мэ́нэ було́ пjат' запасны́х ма́ток; 2. та же матка, выращиваемая пчелами самостоятельно на случай гибели своей матки Зд. Сп. А ли́тни пчо́лы воз'му́цца зробы́ты запасну́jу ма́тку. Сп.; [~ молодая] ~ молода́jа Сп. Зд., молода́ ~ Рд. Лн. Ол. Зс. Кч. Гц. Зб. Кн. Дн. Дв. Тш. Крб. Лд. Бж. Хр. Олп. Кш. Рзс. П. Ис. Ст., мôлôда́ ~ Вст. КЛ. Л. Мч. Ск.; [~ натуральная] натура́л'наjа ~ Сп. в противоположность «свищевой» (*см.*) — матка, выведенная пчелами при нормальном функционировании семьи; [~ невартная] нэва́ртнаjа ~ Лн. *см.* матка нехорошая; [~ негодная] нэго́днаjа ~ Ст. *см.* матка нехорошая; [~ неплодная] нэпло́днаjа ~ Зд. Сп. Кш., нэпло́дна ~ Рзс. П., нэпли́дна ~ Ст. неплодная матка; [~ непотребная] нэпотри́бна ~ Ст. *см.* матка нехорошая; [~ нехорошая] нэхоро́ша ~ Рд. Лн. Ол. Зд. Сп. Кш. Рзс. Ск. П. Ис. Ст., нехоро́ша ~ Зс. Кч. Гц. Зб. Кн. Дв. Дн. Тш. Крб. Лд. Бж. Хр. Олп., нêхôро́ша ~ Вст. КЛ. Л. Мч. старая матка, откладывающая большое количество трутневых яиц; [~ оплодотворенная] оплодотво́раноjа ~ П., оплодотво́рана ~ Ст.; [~ плодная] пло́днаjа ~ Зд. Сп., пло́дна ~ Рзс. П., пли́дна ~ Ст. плодная матка; [~ поигранная] по́грана ~ Сп. оплодотворенная матка; [~ покрытая] покры́та ~ Сп. оплодотворенная матка; [~ рятунковая] ратунко́ваjа ~ Зд. *см.* свищевая матка; [~ свищевая] свищова́jа ~ Сп. Зд. аварийная матка, выращиваемая пчелами в случае гибели роевой матки; [~ спарованная] спаро́вана ~ Ст. оплодотворенная матка; [~ старая] стара́ ~ *вд.* Молода́jа ма́тка забыва́jе стару́ своjи́м жэрло́м, пры моjи́х очу́х було́, шо jидна́ забы́ла пjат' ма́ток. Сп.; [~ трутовая] трутóва ~ Сп. Ст., трутн'о́ва ~ Зс. *см.* трутовка 2; [~ хорошая] *вд.* матка, нормально выполняющая свои функции, часто понимается как матка молодая, откладывающая незначительное количество трутневых яиц.

[маточник] ма́точник *м.* Зс. Сп. Кч. Крб. Бж. Хр. Олп., ма́точнык *м.* Кш., ма́тошник *м.* Гц., ма́тошнык *м.* Рд. Лн. Ол. Зд. Зб. Тш. Гц. Кн. Дн. Дв. Рзс. П. Ст., ма́тôшник *м.* Вст. КЛ. Л. Мч., ма́тошнык *м.* Ск. 1. ячейка, в которой выводится матка Рд. Зд. Сп. Кн. Дн. Дв. Гц. Зб. Крб. Бж. Хр. Олп. Мч. Рзс. Ск. П. Ст. Пчо́лы ро́бл'ат' ма́точники. Сп.; 2. приспособле-

ние в виде трубки с торцовыми пробками, служащее для изоляции и транспортировки матки Рд. Лн. Ол. Зб. Тш. Зд. Сп. Зс. Кч. Гц. Дн. Дв. Хр. Вст. КЛ. Л. Кш. Рзс. Ск. П. Пчо́лы вы́сыпав на рад'у́шку, је ма́тка, то јиј́и в ма́тошнык, и вжэ́ вона́ нику́ды нэ пи́дэ. Лн.; ◇[~ натуральный] натура́л'ны ~ Сп. *см.* маточник роевой; [~ роевой] рojовыj ~ Зд. ячейка, в которой выводится матка; в отличие от «свищевого» (*см.*), роевой маточник закладывается пчелами, когда матка жива; [~ свищевой] свищо́выj ~ Зд. Сп., свищови́ ~ Хр. Олп., свыщовы́j ~ Ст. маточник, в котором выводится «свищевая матка» (*см.*). Јак ма́тка заги́нула, то пчо́лы закла́дајут' свищово́го ма́тошныка. Зд.

[махать] маха́ты *несов.* Сп. махая крыльями, регулировать температуру. А дру́га па́ртија маха́јут' кры́л'мы, хо́лод го́н'ат', шоб жара́ нэ прохо́дыла.

[мёд] мэд *м.* Зд. Сп. Гц. Кн. Дн. Дв. Крб. Лд. Бж. Хр. Олп. Вст. КЛ. Л. Мч. Рзс. Ск. П. Ис. Ст., мед *м.* Кч., м'од *м.* Зс. Крб., мид *м.* Рд. Лн. Ол. Зб. Тш., мид' *ж.* Лн. (*редк.*). Ја тијéји ми́ди зро́ду нэ про́бывала.; ◇[~ белый] бэ́лы ~ Хр. Вст. КЛ. Л. Мч. Кш., бjэ́лы ~ П. прозрачный, чистый мед; [~ бесцветный] бэ̂сцвэ̂тны ~ Хр. Л. *см.* мед белый; [~ боровой] борови́ ~ Лд. мед, собранный пчелами на высокой местности в лесу; [~ вербовый] вэрбо́ви ~ Зс. Вст. КЛ. Л. Мч. мед, собранный на цветах ивы Salix; [~ вересковый] вэрэсо́выj ~ Рд. Лн. Зб. Тш., вэрэсо́ви ~ П., вересо́выj ~ Зс. Кч., вэ^{ы}рэ^{ы}ско́выj ~ Ст., вэрэско́ви ~ Бж. мед, собранный на цветах вереска Calluna vulgaris. Уси́нниj — цэ вэ^{ы}рэ^{ы}ско́выj мэд, вин густыj Ст.; [~ весенний] вэс'н'аны́j ~ Кн. Дн. Дв., вэсно́выj ~ Дн., вэ̂с'н'аны́ ~ Вст. КЛ. Л. Мч.; [~ гречишный] грэча́ныj ~ Ст., грэча́ны ~ Зс. Кч. П., грэ̂ча́ны ~ Вст. КЛ. Л. Мч., грэ́цки ~ П., гро́чны ~ Бж.; [~ густой] густы́j ~ Рд. Зб. Зд. Ст., густы́ ~ Крб. Вст. КЛ. Л. Мч. Кш. П., густо́j ~ Гц. Пчо́лы розво́д'ат' густы́j мэд водо́ју Сп.; [~ дубовый] дубо́выj ~ Рд. Лн. Ол. Зд. Сп., дубо́ви ~ Крб. Лд. Бж. Хр. Олп. Вст. КЛ. Л. Мч. падевый мед; [~ зредовый] зрэ̂цо́ви ~ Вст. густой мед; [~ качаный] ка́чаны ~ Вст. Л. мед, очищенный от воска; [~ крушиновый] крушы́новыj ~ Ст., круши́нови ~ Кн. Дн. Дв., круши́нốви ~ Вст. КЛ. Л. Мч., крухо́ви ~ Рд. Лн. Ол. Зс. Кч.; [~ крытый] кры́тыj ~ Кп. Дн., кри́ты ~ Кч. Гц. КЛ. Мч. П., покры́тыj ~ Кн., закры́ты ~ Зс. *см.* мед печатный; [~ лебедевый] лебед'о́ви ~ Зс. Кч. мед, собранный на цветах лебеды, мари Atriplex, Chenopodium; [~ летний] ли́тиц ~ Рд. Лн. Ол. Зд. Сп. Ст., лэ́тни ~ Вст. КЛ. Л. Мч.; [~ липовый] ли́пови ~ Зс., липо́ви ~ Гц., лы́повы ~ Кш., лы́повыj ~ Зд. Сп. Ст., ли́пов ~ Хр. П., ли́пốви ~ Вст. КЛ. Л. Мч.; [~ майский] ма́jс'ки ~ Рзс., маjо́выj ~ Ол. Тш., маjо́ви ~ Зс. мед, собранный пчелами в весенний период; [~ мешаный] мэ̂шаны ~ Л. мед, перемешанный с воском, перетолченные соты. Мэд натôвчэ́ш у вэ̂дрэ̂ з во́скôм, тôj бу́дê мэ̂шаны мэд; [~ некрытый] нэкры́тыj ~ Кн. Дн. П., некри́ты ~

Кч. Гц., нêкри́ты ~ КЛ. Мч. *см.* мёд непечатный; [~ непечатный] нêпэ̂ча́таны ~ Л. мед в открытых ячейках; [~ осенний] оси́нниj ~ Кн. Дн. Дв. ôсêнни ~ Вст. КЛ. Л. Мч. мед, собранный пчелами в конце лета и осенью; [~ падевый] па́девыj ~ Крб., па́деви ~ Кш. Рзс., падево́j ~ Кч., пад'ово́j ~ Зс., па́д'ови́ ~ Бж. Л. П., па́д'овыj ~ Ст.; [~ печатный] пэча́тныj ~ Сп., пэча́таныj ~ Крб., пэ̂ча́тны ~ Вст. Мч., пэча́таны ~ Бж. Л., запэ̂ча́таны ~ Л. Мч. мед в ячейках, закрытых восковыми крышечками. Зыму́jут' пчо́лы на тако́му пэча́тному мэ̂дови Сп.; [~ редкий] ри́ткыj ~ Рд. Лн. Сп. Зб. Гц. Ст., рэ̂тки ~ Зс. Кч. Крб. Л. Кш. Рзс. П. Упадэ́ роса́, и збыра́jут' ти́л'кы ри́ткыj мэд Сп.; [~ светлый] с'вэ̂тлы ~ Бж. П. *см.* мед белый; [~ скрупленный] скру́плэныj ~ Лн. густой, сахаристый мед. С крухы́ jдэ скру́плэныj мид; [~ стельниковый] стêл'нико́ви ~ Зс. Вст. КЛ. Л. Мч. мед в сотах; [~ темный] т'о́мны ~ Бж. Хр. Л. некачественный мед; [~ топтаный] ~ то́птаны П. *см.* мёд мешаный; [~ цветочный] цвэ̂то́чны ~ Гц. Бж. Ск., ц'в'ато́чныj ~ Кч., цвэтко́выj ~ Сп., цвэ̂тны́ ~ Кш. Мэд, зо́браны с цвэ̂тôв, звэ́цца цвэ̂то́чным мэ̂дом Ск.; [~ чистый] чы́стыj ~ Рд. Лн. Ол. Сп. Зд. Ст., чи́сты ~ Зс. Кч. Гц. Зб. Кн. Дн. Дв. Тш. Крб. Бж. Хр. Олп. Вст. КЛ. Л. Мч. Кш. Рзс. Ск. П. Ис. мед, очищенный от воска.

[медистый] мэды́стыj Крб. богатый медом. За́раз мэды́стыj год.

[медовик] мэ̂довы́к *м.* Сп., мэ̂дôви́к *м.* Л. медовый пряник.

[медовица] мэдови́ца *ж.* Вст. пчела, носящая мед.

[медогонка] мэдого́нка *ж.* Зд. Сп., мэдогốнка *ж.* Кн. Дн. Дв. Крб. Кш. Рзс. П., мэ̂дôгốнка *ж.* Лд. Бж. Хр. Вст. КЛ. Л. Мч. Ск. Мэд з вôщи́ны вика́чуjут' мэ̂дôгốнкôjу. Ск.

[медоносица] мэ̂дôно́сица *ж.* Вст. *см.* медовица.

[медоносы] мэдоно́сы *мн. вд.* растения, дающие мед.

[модосбор] мэдозби́р *м.* Ол. Сп. Ст. 1. медосбор Сп. Ст. Кулы́с' выво́зылы пчо́лы на лис, ста́вылы на мэдозби́р. Ст.; 2. «взяток» (*см.*). Jéсли вэлы́кы мэдозбо́ры, то ма́тка ужэ́ нэ успива́jе jаjи́ц кла́сты. Сп.

[мелисса] мыли́са *ж.* Крб. Melissa officinalis лимонная мята (используется для натирания улья с целью привлечения пчел).

[мешочек] мишэ́чок *м.* Зд. Сп. мех дымаря.

[мисочка] мы́сочка *ж.* Сп., ми́сочка *ж.* Лд. 1. начаток маточника Сп.; 2. ячейка пчелы Лд.

[молодняки] молодн'аки́ *мн.* Рзс. молодые пчелы.

[молочко] молочко́ *с.* Рд. Лн. Ол. Зд. Сп. Зс. Кч. Гц. Зб. Кн. Дн. Дв. Тш. Крб. Хр. Бж. Олп. Кш. Рзс. П. Ис., мôлôчко́ *с.* Вст. КЛ. Л. Мч. Ск., мулучко́ *с.* Ст. пчелиное молочко. Ма́тку гуду́jут' мулучко́м. Ст.

[моль] мол' *ж.* Крб. Хр. Бж. Кш. П., мул' *ж.* Зб. Кн. Дн. Дв. Тш. восковая моль: 1. Galleria mellonella L. большая восковая моль; 2. Achroia grisella Fabr. малая восковая моль;

3. Plodia interpunctella Hbn. огневка амбарная южная; 4. Ephestia keuhniella Zell. огневка мельничная; 5. Ephestia cautella Wlk. огневка сухофруктовая; 6. Carrocapsa pomonella L. яблонная плодожорка.

[мотылица] мотули́ца *ж.* Ст., матыли́ца *ж.* Л., мэтэлы́ц'а *ж.* П. *см.* моль. На пчо́лы напа́ла матыли́ца Л.

[мочить улей] моч́ит' ~ *несов.* Кш. брызгать стенки колодочного улья яблочным соком для привлечения пчелиной семьи.

[набортень] на́бôртêн' *м.* Вст. колодочный улей, поставленный на дереве в лесу.

[набрызка] на́бриска *ж.* Рзс. П. некрытый мед, вощина с незапечатанными ячейками.

[наващивать рамки] наво́щват' ~ Хр. наващивать, прикреплять к рамке искусственную вощину.

[надставка] натста́вка *ж.* Ол., наста́вка *ж.* Тш. на́ставка *ж.* Хр. магазин рамочного улья. У на́ставцы пчола́ нê заво́дит' сêмjế, а то́л'ки мэд кладе́. Хр.

[накрывка] на́крывка *ж.* Зд. *см.* колпачок. На́крывка, шо накрыва́ты ма́тку.

[накрыть матку] накры́ты ~ *сов.* Зд., накри́т' ~ *сов.* Вст. КЛ. Л. Мч., накри́т ~ *сов.* П. Ис. накрыв «колпачком» (*см.*), изолировать матку от семьи и задержать уход роя.

[налетать] налита́т' *несов.* Зд. нападать группой, роем (о пчелах). Пчо́лы ма́сово налита́jут', одна́ одну́ куса́jут' жа́лом.

[наниз] на́ныз *м.* Ск. П. 1. приспособление в колодочном улье для крепления вощины. В кôло́дôшнôму ву́лêjê вощи́на дэржи́цца на на́нызах Ск.; 2. вощина, подвешиваемая в колодочном улье для приманки пчел П. Наныза́т вощи́ну, а ц'а вощи́на называ́jецца на́ныз.

[нанизать вощину] наниза́т' ~ *сов.* Бж., наныза́т ~ П. продевая вощину «спицами» (*см.*) Бж. или «палочками» (*см.*) П., подвесить ее в улье для привлечения пчелиной семьи; ◊ наныза́т ву́л'jа вощи́ноjу. П. *ib.*

[напад] на́пад *м.* Зд. налет, нападение сильного роя на слабый.

[нападать] напада́ты *несов.* Зд. Сп., напада́т *несов.* П. Напада́jе руj на руj, убjу́т' ма́тку, а пчо́лив у плен бэру́т'. Сп.; ◊ на́пад напада́jе Зд. *ib.*

[наряд] нара́д *м.* Зс. действие по установке «упорин» (*см.*) в долбленом улье.

[наставка] на́ставка *ж.* Крб. Бж , на́ставни *только мн.* Зс. сухая вощина, укрепленная в долбленом улье для привлечения роя.

[настил] насти́л *м.* Олп. помост для установки улья на дереве.

[настромлять вощину] настромл'а́т' вощи́ну *несов.* Крб. насаживать вощину на крестовину «гранки» (*см.*) для привлечения пчел.

[натирать улей] натыра́т вýл'ја *несов.* П. натирать стенки улья сильнопахнущими растениями или сиропом с целью привлечения пчелиной семьи.

[нектар] нэкта́р *м.* Лн. Ол. Кш. Рзс. Ст., нэ́ктар *м.* П., нектáр *м.* Бж., нéктар *м.* Хр., нêкта́р *м.* Мч. Нэкта́р збыра́јe сэмјá. Кш. Нэкта́р смóкчэ пчолá. Ст.

[нести яички] нэсты́ јаји́чкы *несов.* Зд. Сп. откладывать яички. Ма́тка нэсэ́ јаји́чкы нэодина́ковыје.

[нога] ногá *ж.* Кч. Гц. Дн. Дв. Крб. Бж. КЛ. Л. Мч. Кш. Ск. П. ножка пчелы, матки, трутня.

[нож] нôж *м.* Бж. Хр. Олп. Вст. КЛ. Л. Мч., ныж *м.* Ст., нуж *м.* Зд. Ск. бортнический нож; ◊[~ бортнический] бóртницки ~ Мч. *ib.*; [~ кривой] крывы́ј ~ кривой нож (нуж крывы́ј дл'á роспэчáтуван'н'а сóтэј) Сп.; [~ пасечнический] пасичны́ц'кыј ~ Ст. *см.* нож кривой.

[ножка] нóшка *ж.* Рзс. Ст., нôшка *ж.* Кн. Дн. Дв. Бж. Хр. Л. П., нýшка *ж.* ножка рамочного улья. Вýлэј рáмочны стојит' на нôшках. П.

[носить] носы́ты *несов.* Сп. Крб. Ст., носи́т' *несов.* Кш., нôси́т' *несов.* Вст. КЛ. Л. Мч. собирать, приносить. Носы́ты мэд, вóду, пэргý. Ст.

[носок] носóк *м.* Кш., нôсóк *м.* Л., нóсик *м.* Ввн., нис *м.* Ст. *см.* хоботок. Збирáје мэд нôскóм. Л.

[нудьга] нуд'гá *ж.* Рзс. сиденье пчел без дела, когда нет взятка.

[нудьговать] нуд'говáт' *несов.* Рзс. сидеть без дела, когда нет взятка.

[обезматчиться] обэзмáччыц'ц'а *сов.* Рд. Лн. Ол. Зд. Ст., обэзмáччицца *сов.* Зс. Кч. Гц. Зб. Кн. Дн. Дв. Тш. Крб. Бж. Хр. Олп. Кш. Рзс. Ск. П. Ис., ôбэзмáччицца *сов.* КЛ. Л. Мч., обэзматэры́цца *сов.* Рд. Лн. Ол. потерять матку. У мэнó тры симјú обэзмáччылыс'. Ст. Рыј нычóго нэ вáртныј, колы́ пчóлы обэзматэры́јуцца. Лн.

[обечка] ôбэ̂чка *ж.* Л. стенки «короба» (*см.*).

[облёт] обл'óт *м.* Ол. Сп. Хр. Кш. Рзс. П., ôбл'óт *м.* Л., обли́т *м.* Ст., абл'óт *м.* Влц. 1. первый весенний ориентировочный полет *вд.* Пчолá рóбыт' обли́т. Ст.; 2. брачный полет матки Влц. Мáтка идзé на абл'óт; ◊[~ осенний] оси́нниј ~ Ол. Сп., осéнни ~ Хр. Кш. Рзс. П., ôсéнни ~ Л. полет за взятком, осуществляемый пчелами в период теплой осени. Óсин'н'у стáнэ тэ̂пло, воны́ тóжэ идут' в обл'óт. Сп.

[облететься] облэтэ̂цца *сов.* П. облêтéцца *сов.* Хр., ôблêтéцца *сов.* Л. 1. совершить первый полет. Ви́јшла, ôблêтéдас и пôшла в пôл'óт за дôби́чôју. Л.; 2. совершить брачный полет Хр. Мáтка обл'óтвајецца и прихóдит' у вýлеј.

[обложить] обложи́т' *сов.* П. обсесть. Пчóлы обложи́лы вýл'ја.

[обнажь] óбнаж *ж.* П. *см.* перга. З óбнаж'ж'у идýт пчóлы.

[обнимать] обнимáт *несов.* П., ôбдымáт' *несов.* Л. сидеть вокруг улья. Ôбдымут' вýл'ја, сêд'áт', кôлú ничóгô нêмá. Л.

[обножье] обнóж'је *с.* Кч. Гц. *см.* корзинка.

[обод] óбод *м.* П. óбôд *м.* Л. обод, деталь «колеса» (*см.*).

[обогреваться] обогрэвáцца *несов.* Крб., обогривáцца *несов.* Зд. Обогрэвáјуцца пчóлы, обогрэвáјут' чэрвý. Крб.

[оборона] оборóна *ж.* Кш. Ст. *см.* стража.

[обороняться] оборон'áтыс' *несов.* Зд. Рзс. П. Пчóлы оборон'áјуцца, в ных такú чэл'усти јес'т'. Зд.

[обработка воска] обрóпка ~ Кш. процесс изготовления воска.

[обрезки] ôбрэ̂ски *мн.* Бж. вощина, потянутая вне рамки.

[обруч] обрýч *м.* Рд. Зд. Мч. Кш. Рзс. П., обрýч *м.*, обручá *мн.* Кн. Дн. Дв., ôбрýч *м.*, ôбручэ̂ *мн.* Л. обруч на колодочном улье. Ôбручэ̂ на вýлêј нат'áгва'јут' (набивáјут'), јêк рôскóлôты. Л.

[обсад] обсáд *м.* Зб. сиденье пчел на улье перед роением.

[обшивка] опшúвка *ж.* Крб. наружные стенки двустенного рамочного улья.

[ограждать матку] одгорóджват' *несов.* Сп. *см.* отсетковывать матку.

[одер] од'óр *м.* Крб. широкий круговой помост на дереве, общий для нескольких ульев. На одрú стојáлы два или штыри ýл'ји, шоб мэдвúд' нэ залúз.

[око] óко *с.*, óчи *мн.* Зс. Кч. Гц. Зб. Кн. Дн. Дв. Хр. Кш. П., óкô *с.*, óчи *мн.* Л., óчко *с.*, ô̂чка *мн.* Крб., ôчкó *с.*, ô̂чка *мн.* Бж. Вст. КЛ. Л. Мч. Ск. 1. «леток» колодочного улья *вд.*; 2. «леток» рамочного улья Кш. Пчóлы залêтајут у вýлэ̂ј чэ̂рэ̂з ôчкó. Ск.

[олек] óл'ок *м.* Вст. *см.* встер.

[омшаник] омшáник *м.* Рзс. П., омшáнник *м.* КЛ. Ст., овшáнник *м.* Вст., мшáнык *м.* Ск. омшаник.

[опечатка] опэчáтка *ж.* Зд. восковые крышечки ячеек. Од двáццат' чэтырóх д'он воны́ пројидáјут' опэчáтку и выхóд'ат' навэ̂рх.

[оплодотворить] оплодотворы́т' *сов.* Ст. Трýтэн' оплодотворáје мулудý мáтку.

[оправляться] оправл'áц'ц'а *несов.* Ст. испражняться. Пчóлы оправл'áјуц'ц'а.

[опушивать] опýшиваты *несов.* Кч. сидеть на улье (действие, связанное с роением пчел, когда все они сидят возле матки).

[осада] осáда *ж.* Рд. Тш. сидение пчел перед роением. Осáда — то пчолá сыды́т' на гýл'л'ах, мáје бýты рујј. Тш.

[осеживать] осéжыват' *несов.* Лн. сидеть на улье перед роением. Осéжывајут' колы́ рујј знојúт'.

[острова] ôстрôвá *ж.* Л. Ск., острывэ̂ц *м.* Хр., острувл'á *ж.* Рд., гострэ̂ *с.* КЛ. срубленное молодое дерево с суками, по

которому поднимаются на дерево к улью. И́н'чијê ла́з'ат ôстрôвэ́ју, ссêчэ́ дêрэ̂вја́ку с су́ч'јêм и лêзê на де́рэ̂вô. Л.

[ось] ос' *ж.* Олп. *см.* ворот 2.

[отводить рой] одвэсты́ ~ *сов.* Зд., ôдво́дит' ~ *несов.* Вст. КЛ. Л. Мч., одво́дыт' ~ *несов.* Кш. Рзс., видвэ́сты ~ *сов.* Ст. сделать отводок, образовать новый рой (о пчелах). Нэ мо́жна було́ одвэсты́ роја́. Зд.

[отводок] отвốдок *м.* Рзс. П., ôдвốдôк *м.* Вст. КЛ. Л. Мч. отводок, отделяющийся или отделяемый рой. Рôј ôддêл'а́јêцца — те ôдвốдôк. Л.; ◇[~ природный] приро́дны ~ Кш. рой, выходящий самостоятельно; [~ сборный] збốрны ~ П. *см.* сыпчак; [~ штучный] шту́чны ~ Кш. П. искусственный отводок.

[отделять рой] оддел'а́т' ~ Рзс. *см.* отводить рой.

[отделяться] оддел'а́ц'ц'а *несов.* Тш. Рзс. Ск. П. Ис., ôддêл'а́цца *несов.* Вст. КЛ. Л. Мч. отделяться при роении. Рôј ôддêл'ајêцца и вихо́дит' з ву́л'ја. Л.

[откачка] отка́чка *ж.* Ст. откачка. Прыготува́ла мэд до отка́чкы.

[откладывать яички] откла́дват' ~ *несов.* Рзс. *см.* закладывать.

[отлетать] одлита́ты *несов.* Зд. отделившись при роении, улетать. Пчо́лы стары́је ис старо́ју ма́ткоју одлита́јут'.

[отнимать матку] однима́ты ~ *несов.* Зд. удалять состарившуюся матку.

[отпечатывание] отпэча́туван'н'а *с.* Зд. срезание «опечатков» (*см.*).

[отрутневать] отрутн'ова́ты *несов.* Зд. стать неспособной к откладыванию оплодотворенных яичек, из которых выводятся пчелы и матки. Стара́ ма́тка отрутни́је, ужэ́ бул'ш трутн'о́вых јаји́чок нэсэ́, ниж пчо́л'ных.

[отрыгать] одрыга́ты *несов.* Сп. Ст. Јак личи́нка стаје́ потстара́, тогди́ пчо́лы одрыга́јут пэргу́, из мэ́дом миша́јут' и кормјат'.

[отсадить рой] ôдсади́т' роја́ Вст. КЛ. Л. Мч., одсады́т' рôј Кш. *см.* отводить рой.

[отсетковывать матку] отситко́вуваты ~ *несов.* Сп. отделять матку «решеткой» (*см.*) с целью предупреждения червления сотов.

[отсыпать рой] отсыпа́т' роја́ *несов.* Вст. Рзс. «отводить рой» (*см.*), переводить его в другой улей.

[отсыпка] отсы́пка *ж.* Рзс. отведение. Отсы́пка роја́.

[оттянуть] от'т'ану́т' *сов.* Ол. Тш., от'т'агну́т' Зб. Крб. Хр. Л. Ст., от'т'агну́т Ск. П. построить. От'т'агну́лы вощи́ну. Ол.

[охрана] охра́на *ж.* Кш. Рзс. *см.* стража.

[охранница] охра́нница *ж.* Рзс. пчела, принадлежащая к «охране» (*см.*).

[очепка] ôчэ̂пка *ж.* Л. бечевка, деталь «короба» (*см.*).

[очи] о́чи *мн.* Л. П. Ст. глаза пчелы, матки, трутня.

[очистка воска] очы́стка ~ *ж.* Зд. Сп. Ст., очи́стка ~ *ж.* Крб. Лд. Бж. Хр. Олп. Рзс. П., ôчи́стка ~ *ж.* Вст. КЛ. Л. Мч. *см.* очищать воск.

[очить] очи́т' *несов.* Вст. выделывать ячейки.

[очищать воск] очыща́т' ~ *несов.* Зд. Сп. Ст., очища́т' ~ *несов.* Крб. Лд. Бж. Хр. Олп., ôчища́т' ~ *несов.* Вст. КЛ. Л. Мч. пропустив растопленный воск через материю на холодную воду, собрать его в куски.

[падать] па́дат *несов.* П. гибнуть. Па́даје рôј.

[падь] пад' *ж.* Сп. Зс. Кч. Крб. Бж. Вст. Л. Кш. Рзс. П. Ст., паду́н *м.* Вст. падь. Бэру́т' пад', и јак вона́ пидэ́ на зымо́вку, то пчо́лам бида́ Сп.

[паз] паз *м.* Сп. *см.* карниз.

[палик] па́лик *м.* Рд. колышек, на котором стоит рамочный улей.

[палочка] па́ло^{у}чка *ж.* Кн. Дн. деталь крепления вощины в стояке.

[панчошка] панчо́шка *ж.* П. *см.* корзинка. Је ла́пки ис панчо́шкоју дл'а пэрги́.

[парованье] парôва́н'је *с.* Л. Мч. П. оплодотворение.

[пароваться] паровацца *несов.* Л. Мч. П. оплодотворяться. Ма́тка пару́јецца то́л'ко у пол'о́ти. Мч.

[пасека] па́сека *ж.* Рд. Лн. Зб. Тш. Кн. Дн. Дв. П., па́сêка *ж.* Лд. Хр. Вст. Л., па́сика *ж.* Сп. Зд. Зс. Крб. П. Кш. Ст., по́сека *ж.* Кн. 1. место, где находятся ульи Рд. Лн. Ол. Зд. Сп. Зс. Зб. Кн. Дн. Дв. Тш. Крб. Лд. Хр. Вст. Л. Кш. П. Ст.; 2. совокупность установленных ульев. В ле́си па́сêка, в по́ли, у саду́ — скрôз' па́сêка. Л.

[пасечник] па́сечник *м.* Кн. Дв., па́сêчник *м.* КЛ. Л. Мч., па́сêшник *м.* Ск., па́сичнык *м.* Сп. Ст., па́сичник *м.* Крб. 1. человек, занимающийся пчеловодством вообще Кн. Дн. Крб. КЛ. Л. Мч. П. Ст. Па́сêчник — шô кôлô па́сêки хо́дит'. Л.; 2. человек, занимающийся разведением пчел рамочно-ульевым способом Сп. Ск. Па́сêшнык зајма́јецца ра́мочно-ву́лыковим розвэ́дэн'н'ам бджил. Ск.

[пасечничество] пасичны́цтво *с.* Ст. *см.* пчеловодство.

[пастись] па́стыс' *несов.* Ст. летать за взятком. Ужэ́ пчо́лы повы́нни па́стыс' и па́стыс', а вуны́ стуја́т'.

[патока] па́тока *ж.* Кн. Дн. нектар.

[пев] пи͡ев *м.* Ст. пение матки; ◊[~ маточный] ма́точнај ~ Ст. *ib.*

[пень] пэн' *м.* Ск., пэн'о́к *м.* Зб. Тш. Влц. колодочный улей. У пэн'ка́х м'од подрэза́јут'. Влц.

[первак] пэрва́к *м.* Рд. Лн. Зс. Зб. Бж. Л. Рзс. П. *см.* рой первый.

[перга] пэрга́ *ж.* Рд. Лн. Ол. Зб. Зд. Сп. Кч. Гц. Крб. Хр.

Кш. Рзс. П. Ст., пэ̂рга́ *ж.* Вст. КЛ. Л. Мч. Ск., пэрва́ *ж.* Тш., пэр' *ж.* Зс. перга. Пчо́лы бэру́т' на ла́пкы пэргу́. Сп.

[переваривать воск] пэрэва́руваты ~ *несов.* Ст. *см.* топить воск. Стары́ј виск мы пэрэва́рујем.

[перевоина] пэрэво́јина *ж.* Зд. *см.* гужва.

[перегон] пэрэго́н *м.* Сп. переноска или перегон пчел в другой улей; ◇ [~ робить] робы́т ~ Сп. переносить или перегонять пчел в другой улей.

[перекладины] пэрэкла́дины *только мн.* Бж., пэ̂рэкла́дины *только мн.* Л. 1, *см.* кладь. На пэрэкла́дины ста́вит' ву́л'ја. Бж.; 2. настил «помоста» (*см.*) Л.

[перелеток] пэрэле̂ток *м.* Рзс. молодой рой.

[переплавлять воск] пэрэпла́вл'а́ты ~ *несов.* Крб. *см.* топить воск.

[перепона] пэ̂рэпо́на *ж.* Л. Система колышков, служащих для крепления вощины в стояке: сюда входят колышек, идущий от «снета» (*см.*) насквозь через колоду, и два изогнутых колышка, укрепленных вдоль стенок. В сэ̂ра́дини ро́бл'ат' пэ̂рэпо́ну.

[перерабатывать мёд] пэрэробл'а́т' ~ Сп. рафинировать мед, подогревая, очищать его от воска.

[пересадить рой] пэрэсади́т' ~ *сов.* Хр. *см.* пересыпать рой.

[переселить семью, рой] пэрэсэлы́т' ~ *сов.* Кш. 1. перенеся семью, вселить ее в другой улей. Пчолово́ды переселы́лы семју́ на колго́спну па́сику; 2. перенеся матку и часть рамок с медом, заставить пчел перелететь в другой улей

[пересушиваться] пер'äсу́швацца *несов.* Хд. Пчо́лы очыща́јуцца и пер'äсу́швајуцца.

[пересыпать рой] пэрэсы́пат' ~ *сов.* Ол. «отводя» (*см.*) рой, вселить его в другой улей *ср.* сыпать рой.

[перетычка] пэрэ̂тычка *ж.* Кч. железная пластинка (используется в улье для прикрытия вентиляционного отверстия зимой).

[перехрестье] пэ̂рэ̂хро́с'т'јê *с.* Вст. *см.* крыж.

[перина] пэ^{п}ры́на *ж.* Ст. гусиное перо (используется для обметания пчел при сборе роя). Збыра́јемо рыј ло́шкоју и обмита́јемо пэ^{п}ры́ноју.

[петлевать улей] пэтл'ова́т' ~ *несов.* Олп. захватывать петлями веревки (при том способе подъема улья на дерево, когда в нем нет колышков для захвата).

[печатать] пэча́тат' *несов.* Рд. Лп. Ол. Сп. Зб. Крб. Лд. Бж. Олп. Вст. КЛ. Л. Мч. 1. закрывая ячейки восковыми крышечками, консервировать мед. Пчо́лы пэча́тајут' мэд. Бж.; 2. закрывая ячейки восковыми крышечками, изолировать черву. Пчо́лы пэча́тајут' чэрву́. Бж.

[пешня] пэ̂шн'а *ж.* Дв., пэ̂шн'а *ж.* Вст. КЛ. Л. Мч. Кш. Рзс. пи́шн'а *ж.* Кн. Крб., пјэ̂шн'а *ж.* Ск. П., пы́шн'а *ж.* Гц., пы^{п}шн'а *ж.* Зс. Кч. Пјэ̂шнэју у живо́му дэ̂рэви борт' довба́лы. Ск.

[плавить воск] пла́выты ~ *несов.* Сп. *см.* топить воск.

[планка] пла́нка *ж.* П. брусок, деталь рамки.

[плаха] пла́ха *ж.* Зд. Сп. Крб. Лд. Бж. Олп. 1. должея, крышка большого бокового отверстия в долбленом улье *вд.* Борт' закрива́јецца пла́хоју. Олп.; 2. водоскатная деталь крыши колодочного улья Сп. Звэ́рху на бэро́су кладэ́цца пла́ха, шоб вода́ збига́ла и шоб бэро́сты вэ́т'ор нэ зрыва́в; 3. соты Сп. Ножэ́м вырызвав пла́хы з мэ́дом и подава́в уныз.

[плёнка] пл'о́нка *ж.* КЛ. рубашка куколки.

[плетенка] плэт'о́нка *ж.* П. *см.* веревка.

[плетня] плетн'а́ *ж.* Дв. *см.* повисли.

[плечики] пле́чики *мн.* Бж. детали рамки, выступы бруска, которые упираются в фальцы стенок рамочного улья и удерживают рамку от вертикального смещения.

[плодиться] плоди́ц'ц'а *несов.* Зд. Пло́дац'ца пчо́лы.

[побирашка] побира́шка *ж.* Лн. *см.* воровка.

[повесить улей] пове̂сит' ~ *сов.* Кш. подвесить (о способе установки улья на дереве, когда не пользуются «кладью», *см.*). Шоп пове̂сит' ву́л' на дэ́рэво, бэру́т' ко́лэсо.

[повести вощину] пове̂сты́ ~ *сов.* Сп. построив соты, отложить в них яички. Ужэ̂ на шту́чноj вощи́ни нэ повэду́т' трутн'о́воjи вощи́ны, бо јачэ́јкы одинако́ви.

[повисли] пови́сли *только мн.* Дв. приспособление для лазания на дерево с целью выдалбливания борти, поднимания колоды.

[под] по̂д *м.* Зс. Кч. Гц. Крб. Олп. Дв., по̂тка *ж.* Зс. Кч. Гц. Кн. Вст. Л. Рзс. П., подо́к *м.* Бж. Вст., спо̂д *м.* Кш. Ск. 1. дно колодочного улья Зс. Кч. Гц. Кн. Дв. Крб. Вст. КЛ. Л. Кш. Рзс. Ск. П. На поду́ мно́го пчо́лэј лэжы́т'. Крб.; 2. дно рамочного улья П.; 3. дощатый настил на дереве или на земле, на котором стоит улей Зс. Кч. Гц. Бж. Олп. На поду́ ста́вл'ат' ву́л'ја. Олп.

[поддержать пчёл] пудд̂эржат пчо́лы П. *см.* подкормить пчел.

[подвесить вощину] подвэ̂сит' ~ *сов.* Рзс. *см.* крепить вощину.

[подкладка] поткла́дка *ж.* Лн. Рзс. то, на чем стоит колодочный улей.

[подкормить пчёл] путкорми́т' ~ *сов.* П. дать гибнущей семье питание. Трэ́ба путкорми́т' пчо́лы, щоб нэ пропа́лы.

[подкормлячка] путкормл'а́чка *ж.* Зд. приспособление для подкармливания пчел.

[подкурач] путку́рач *м.* Зд. цилиндрическая деталь дымаря, где помещается жар; 2. дымарь. Пода́ј путку́рача.

[подкуривать] питку́руваты *несов.* Ис. Ст., путку́рват' *несов.* Зс. Л. подкуривать. По̂ткури́в пчо̂л и бэ̂ри́ мэд.

[подлога] пудло́га *ж.* Крб. *см.* пол.

[подмостки] пудмо̂стки *только мн.* Крб. *см.* кладь.

[подошва] пудо́шва *ж.* Бж. нижняя часть и дно колоды. Зат'агну́ли вс'у борт' аж до пудо́шви.

[подпускать матку] питпуска́ты ~ *несов.* Ст. *см.* подсаживать матку. Хоро́шу ма́тку питпуска́јем, а нэго́дну убыва́јем.

[подрезать]: ◇ [~ воск] подрэ̂зват' ~ *несов.* Крб., пидриза́ты ~ *несов.* Ст. вырезать часть вощины в улье с целью добычи воска; [~ мёд] пудрэза́т' ~ *несов.* Л. Кш. Рзс., пудрэза́т ~ *несов.* П. вырезать часть сотов в колодочном улье для получения меда. Зачне́ да пудрэ̂жэ пуд са́му борт'. Л.

[подрезка]: ◇ [~ воска] пудрэ̂ска ~ *ж.* Крб., пидри́ска ~ Ст. *см.* подрезать воск; [~ мёда] пудрэ̂ска ~ Л. Кш. Рзс. П. *см.* подрезать мёд; [~ пчёл] пудрэ̂ска ~ Л. Кш. Рзс. П. *см.* подрезать мед.

[подсаживать матку] питса́жуваты ~ *несов.* Ст., путса́жуваты ~ Зд. вместо убитой или старой матки пускать в улей плодотворную матку. Стару́ју ма́тку однима́јемо, а молоду́ју путса́жујемо. Зд.

[подставка] потста́вка *ж.* Олп. Ск., путста́вка *ж.* Кн. Дн., путста́вки *только мн.* Крб. П. 1. подставка рамочного улья Ск.; 2. подставка долбленого улья Кн. Дн. Крб. Олп. П.

[подушка] поду́шка *ж.* Кн. Дн. Дв. Тш, пуду́шка *ж.* Ст. стеганая ватная прокладка, применяемая для утепления рамочного улья. На стул' ло́жыцца т'о́пла поду́шка. Кн.

[пожиток] пôжи́ток *м.* ВЛ. Л. *см.* взяток. С по́л'а јдут' вôны́ с хôро́шим пôжи́ткôм. Л.

[поиграть] погра́ты *сов.* Ст. оплодотвориться (о матке).

[поиск] по́јиск *м.* Лд. Бж., пôјск *м.* Олп. *см.* разведка. Иде́ по́јиск. Бж.

[пойсковать]: ◇ [пойскует улей] појску́је ву́лej Лд. Бж. Олп. в пустой улей прилетела «разведка» (*см.*); [пойскуют пчёлы] појску́јут' пчо́лы Лд. Бж. Олп. перед роением идут в разведку.

[покорм] по́корм. *м.* Зд. дополнительное питание пчел, состоящее из жидкого меда и сахара.

[покредь] по́крэд' *ж.* П. отверстие в верхней торцовой части стояка.

[покрытие] покрыт'т'а́ *с.* Ск. оплодотворение. Тру́тни жа́дноји ро́ли нэ оды́грывајут' нашо́т робо́ты, тôл'ко дл'а покрыт'т'а́ ма́ткы.

[покрышка] по́кришка *ж.* Бж. восковая крышечка ячейки. По́кришкоју пчо́лы запэча́твајут' мэд.

[пол] пôл *м.* Крб. дно рамочного улья.

[полет] пол'о́т *м.* Рд. Лн. Ол. Зс. Кч. Гц. Зб. Кн. Дн. Дв. Тш. Лд. Бж. Хр. Олп. Кш. Рзс. П. Ис., пôл'о́т *м.* Вст. КЛ. Л. Мч. Ск., поли́т *м.* Зд. Сп. Ст. полет пчелы.

[полотно] пôлôтно́ *с.* Л. полотно (используется для выдавливания жидкости из воска). Зама́твајêцца вôск в кусо́к рэ̂ткôгô пôлôтна́ и ча́вицца.

[полукруг] повукру́г *м.* Зд. плаха, деталь крыши колодочного улья, по которой стекает вода. А звэ́рху брэвно́ прытыска́јем повукру́гом.

[польза] пóлза *ж.* Зс. хороший взяток. Jéсли погóда парлúва, то вонú л'ат'áт' с пóл'зоj.

[помост] пôмóст *м.* Л. высокий настил на ножках для улья-колоды. На пôмóсти стôjúт' áл'бô лêжúт' вýлêj.

[помощница] пôмóшница *ж.* Ск. молодая пчела, работающая в улье.

[поновка] понóвка *ж.* Рзс. процесс оттяжки сотов.

[понос] понóс *м.* Сп. Крб. Ст., пôнóс *м.* Зс. Хр. Л. Мч. нозематоз. Понóс нападájе от пáд'ового мэ́ду. Крб.

[порохняк] порохн'áк *м.* Сп. Бж., порохн'á *ж.* Л. Мч. трухлявое дерево (используется для подкуривания пчел).

[порскать]: ◊ [~ рой] пôрс'кáт' ~ *несов.* Л. обрызгивать пчел водой, чтобы предотвратить уход роя. Трэ пôпôрс'кáт' рôj вôдójу, шôб нê здымáлис пчóлы; [~ улей] пôрс'кáт' ~ *несов.* Л., порскáт ~ *несов.* П. *см.* кропить улей.

[посадить рой] посадúты ~ *сов.* Зд. Крб., посадúт' ~ *сов.* Бж., пôсадúт' ~ Л. вселить рой в улей. Пчоловóд забрáв роjá и посадúв у вýлеj. Бж.

[посеять] посújат' *сов.* Ст. отложить яички. Мáтка посújала по вощúни.

[постановка] постанóвка *ж.* Хр. *см.* надставка.

[пот] пот *м.* Ст., пôт *м.* Л. воск.

[потомство] потóмство *с. вд.*

[потолок] потолóк *м.* Крб. Олп. потолок рамочного улья.

[походки] пôхôткú *только мн.* Л., поᵞхôтка *ж.* Кш. *см.* разведка.

[початок] почáток *м.* Зс. незапечатанный мед.

[прибуток] прибýток *м.* Рзс. *см.* взяток.

[прибыль] прúбил' *ж.* Хр. *см.* расплод.

[приращивать] прывóщват' *несов.* Сп. прикреплять искусственную вощину к рамке. Зат'áгвajут' тры дрóтыкы и прывóщвajем штýчну вощúну у рáмку.

[приемщица] прыjóмщица *ж.* Сп. *см.* домохозяйка. Прыjóмщицы прыjмájут' мэд и складájут' у сóты.

[приманить пчёл] прыманúты ~ *сов.* Рд. Лн. Ол. Зд. Сп. Кш. Рзс. Ст., приманúт' ~ *сов.* Зс. Кч. Гц. Зб. Кн. Дн. Дв. Тш. Крб. Лд. Бж. Хр. Олп. Вст. КЛ. Л. Мч., приманúт ~ *сов.* Ск. П. Ис. привлекая «приманкой» (*см.*), побудить пчел поселиться в улье. В ýлêj инáчэj нê примáниш, jêк вôщúнôjу. Л.

[приманка] примáнка *ж.* Зс. Л., примáн *м.* Зд., прымáтка *ж.* Тш. вощина, медовый раствор, сильнопахнущие растения и другие средства, побуждающие пчел поселиться в улье. Дóбра пчóла на прымáтку jдэ. Тш.

[прихоп] прихóп *м.* Зс. взяток, собранный перед непогодой или в период большой росы.

[пробой] пробój *м.* Рзс. верхняя часть улья-колоды.

[проволока] про́волока *ж.* Кн. Дн. Бж., про́вôлка *ж.* Л. проволока, деталь рамки.

[продух] про́дух *м.* Зд. движение свежего воздуха в улье. Ны́жниј лито́к прыкрыва́јем зуси́м, вэ́рхниј — половы́на, а половы́на дајéм про́дух.

[проигра] про́јигра *ж.* Ст. процесс оплодотворения матки.

[пустить рой] пусти́т' ~ *сов.* Вст. Л., пусты́ты ~ *сов.* Ст., пусты́т ~ *сов.* П. 1. отвести рой (*см.* «отводить рой»). Одна́ сêмја́ в мэ̂не́ пусти́ла штэ̂ри рôјê, Л.; 2. вселять рой в улей Сп. А јак роја́ пуска́јемо, то ста́вымо прыма́нку.

[пчела] пчэла́ *ж.* Сп. Дн., пчôла́ *ж.* Вст. КЛ. Л. Мч. Ск., пчола́ *ж.* Рд. Лн. Ол. Зд. Зс. Кч. Гц. Зб. Кн. Дв. Тш. Лд. Крб. Бж. Хр. Олп. Кш. Рзс. П. Ис. Ст. бжола́ *ж.*, бджола́ *ж.* Ст., пчôл *род. мн.* Зс. Кч. Гц. Крб. Лд. Бж. Хр. Олп. Вст. КЛ. Л. Мч. Ск. П. Ис., пчул *род. мн.* Зд. Сп.; ◊ [~ дикая] ды́ка ~ Зд. Кш. Рзс. Ст., ди́ка ~ Вст. КЛ. Л. Мч. дикая пчела; [~ доросла́я] доро́сла ~ Сп. взрослая пчела; [~ жёлтая] жо́вта ~ Зд. Сп. Ст. Apis mellifera remipes кавказская желтая пчела; [~ жирная] жы́рнаја ~ Зд. пчела, имеющая способность выделять воск. Пчола́ зымо́ју тому́ вуск нэ ро́быт', шо вона́ нэ жы́рнаја; [~ земляная] земл'ана́ ~ Хр. земляная пчела; [~ зимняя] зы́мн'а ~ Ст. перезимовавшая пчела. До цвити́н'н'а пчил ужэ зы́мних нэма́; [~ кошлатая] кошла́та ~ Сп. *см.* пчела лесная; [~ ледащая] лэда́ща ~ Ст. пчелы из семьи с малым взятком. А је пчо́лы лэда́щы, тры кила́ мэ́ду нано́с'ат'; [~ лесная] лисова́ја ~ Сп. Ст. пчела, принадлежащая к одной из пород медоносных пчел, живущих в лесу; [~ лётная] л'о́тна ~ *вд.* летная пчела; [~ молодая] молода́ ~ Сп. Зд. Лд. Бж. Олп. Кш. Рзс., мôлôда́ ~ Вст. КЛ. Л. Мч. Ск., мулуда́ ~ Ст. молодая пчела («молодой» возраст пчелы ограничивается первым самостоятельным полетом за взятком) *вд.* Молоды́ пчо́лы сыд'а́т у ву́л'ји, укрипл'а́јуцца, чи́с'т'ат' со́ты од пэргі́ и од гра́зи. Зд; [~ негодящая] нэгод'а́ща ~ Сп. слабая пчела; [~ новороймная] новоро́јна ~ Вст. пчела из недавно обособившегося роя; [~ печатная] пэча́тована ~ Лн. куколка; [~ рабочая] робо́ча ~ Лн. Ол. Тш. Сп. Зд. Крб. Лд. Бж. Олп. Кш. Рзс. П., рубо́ча ~ Ст.; [~ роевая] рojова́ ~ Крб. П., рујува́ ~ Ст. 1. роевая пчела П. Ст.; 2. *см.* новороймная пчела Крб. Рojова́ пчо́лы ду́мајут' рojицца; [~ свойская] сво́јс'ка ~ Вст. Л. П. культурная пчела; [~ серая] си́ра ~ Ст. Apis mellifera caucazica кавказская серая пчела; [~ сивая] сы́ва ~ П. сивая пчела (о цвете пчелы, еще не вылетавшей из улья); [~ старая] стара́ ~ *вд.* Стари́је пчо́лы мэд но́с'ат', пэргу́ и во́ду. Сп.; [~ толстая] тлу́ста ~ Зд. *см.* пчела жирная; [~ тривалая] трыва́ла ~ Сп. выносливая пчела; [~ уликовая] ву́лыкова ~ Рзс. *см.* домохозяйка; [~ хозяйская] хаз'а́јс'ка ~ Вв. *см.* домохозяйка; [~ чёрная] чо́рна ~ Хр. Ст. Apis melli-

fera mellifera пчела из темной породы медоносной домашней пчелы.

[пчеловать] пчол'ува́т' *несов.* Рд. Лн. Ол. заниматься пчеловодством. Мид је, колы́ уми́јеш пчол'ува́ты. Лн.

[пчеловод] пчолово́д *м.* Ол. Зд. Сп. Гц. Кн. Дв. Крб. Кш. Рзс. П. Ст., пчôлôво̂д *м.* Кч. Хр. Мч. Ск. пчôлôво́д *м.* Вст. КЛ. Л. пчеловод вообще Ол. Кч. Гц. Кн. Дв. Крб. Хр. Мч. Вст. КЛ. Л. Рзс. Ск. Ст. Пчôлôво̂д — л'уды́на, јака́ зајма́јецца бджил'ны́цтвом Ск.; 2. человек, занимающийся разведением пчел рамочным способом Сп. Зд. П.

[пчеловодство] пчолово́дство *с.* Ол. Зд. Гц. Бж. Рзс. Ст., пчôлôво̂дство̂ *с.* Кч. Ск., пчôлôво́дство̂ *с.* Вст. КЛ. Л. Мч. 1. работа по разведению пчел вообще Ол. Зд. Кч. Гц. Бж. Рзс. Ск. Ст.; 2. работа по разведению пчел рамочным способом Зд. Вст. КЛ. Л. Мч.

[пчелодер] пчолод'о́р *м.* Бж. человек, расхищающий пчел, выдирающий мед, вор.

[пчельник] пчэ́л'нык *м.* Крб. пчельник, место, где расположена пасека. Па́сика на пчэ́л'ныку стојит'.

[пчельництво] бджил'ны́цтво *с.* Ск. пчеловодство.

[пчеляж] пчэл'а́ж *м.* Зб. Тш. пчеловодство. Ја вжэ нэ зајма́јус'а пчэл'ажэ́м, бо ди́ла бага́то. Тш.

[пчеляр] пчэл'а́р. *м.* Зб. Тш., пчол'а́р *м.* Лд. Хр. 1. пчеловод Зб. Тш. Хр. У нас је оды́н пчол'а́р, у јого́ је пчо́лы Зб.; 2. *см.* пчелодер. Лд. Пчол'а́р дэрэ́ пчо́лы.

[пчольник] пчо́л'ник *м.* Хр. пчеловод. Це вас пчо́л'ником посла́ли с'уда́?

[пильновать] пыл'нува́ты *несов.* Сп. охранять. Стары́х пчул вызнача́јут' пыл'нува́ты ву́л'ја.

[пяла] пја́ла *ж.* Зс. приспособление для укрепления улья на дереве.

[пыльца] пил'ца́ *ж.* Рзс. КЛ., пыли́ца *ж.* Рд., пил *м.* Л., пило́к *м.* Кш., пыло́к *м.* Ст. цветочная пыльца. Пил с' цвэ̂тка́ пэ̂рэ̂но́сит' лôпа́тôчками. Л.

[работница] рабо́тни́ца *ж.* П. рôбôтни́ца *ж.* Л. рабочая пчела.

[разбирать улей] розбыра́ты ~ *несов.* Сп. вынимать из улья рамки во время сбора меда или пересадки семьи. Мо́жна вз'а́ты запасну́ју ма́тку, а́лэ нэ розбыра́ты ву́л'л'а, нэ пиднима́ты ра́мкы.

[разведка] розвэ́тка *ж.*, розвэ̂тка *ж.* Крб. Хр., рôзвэ̂тка *ж.* Л., розви́тка *ж.* Зд. Ст. часть пчелиной семьи, выполняющая разведывательные функции.

[разведывать] рôзвэ̂дват' *несов.* Л. розвэ̂дват *несов.* П. Розвэ̂двајут но́ви ву́лэј. П.

[развиваться] розвыва́тыс'а *несов.* Ст. расти, увеличиваться (о пчелиной семье). Сы́л'но ма́тка почына́је чэрвы́т' и сы́л'но розвыва́јец'ц'а симја́.

[разводить пчёл, рой] розво́дыт' пчо^{у}л *несов.* Кш., рôзво́дит' пчôл *несов.* Л., розво́дыт' роjê П.

[разводиться] розво́дытыс' *несов.* Сп. П. Ст., рôзво́дицца *несов.* Л. размножаться. Ôд. ра́н'н'ôгô вз'а́тку вôны́ вэ́л'ми ху́тко рôзво́д'ацца. Л.

[разделять рой] роздил'а́ты ~ *несов.* Зд., рôздêла́т ~ Л. *см.* отводить рой.

[разделяться] роздил'а́ц'ц'а *несов.* Крб. отделять рой (о пчелах).

[размножаться] розмножа́ц'ц'а *несов.* Рд. Лн. Ол. Кш. Рзс. Ск. П. Ис. Ст., розмножа́цца *несов.* Зд. Сп. Зс. Кч. Гц. Зб. Кн. Дн. Дв. Тш. Крб. Бж. Лд. Олп., рôзмнôжа́цца *несов.* Вст. КЛ. Л. Мч. Пчолы розмножа́јуцца з јаји́чок. Сп.

[разнимать рамки] рознима́ты ра́мкы Зд. *см.* расцеплять рамки.

[разроивать] розро́јуваты *несов.* Рд. Лн. отводить рой (о пчелах).

[разсоха] росо́ха *ж.* Лд. одна из вертикально установленных плах, на которых стоит улей-колода. На росо́хах стоји́т' коло́да.

[рамка] ра́мка *ж. вд.* Дл'а ра́мôшнôгô ву́лêја ро́бэт' ра́мки. Ск.; ◊[~ будовельная] будивэ́л'на ~ Ст. рамка, предназначенная для получения воска. Јe будивэ́л'ни ра́мкы, шоб мы здобулы́ би́л'шэ во́ску, то пидриза́јемо виск; [~ великая] ~ вэ́ли́ка Л. рамка сравнительно большого размера, устанавливаемая в определенных конструкциях рамочных ульев. У даданбла́та вэ́ликијê ра́мки и пô ôднôј до́сцы в с'тêнцы; [~ гнездовая] ~ гнêздова́ја Бж. гнездовая рамка; [~ лежачая] лэжа́ча ~ Рд. Лн. Ол. Зд. Сп. Гц. Зб. Кн. Дн. Дв. Тш. Кш. Рзс. П. Ст., лэ̂жа́ча ~ Ск., лежа́ча ~ Зс. Кч. Крб., лêжа́ча ~ Лд. Бж. Хр. Олп. Вст. Кл. Л. Мч. лежачая рамка; [~ магазинная] магази́нна ~ Бж. магазинная рамка; [~ малая] мала́ ~ Л. рамка сравнительно меньшего размера, устанавливаемая в определенных конструкциях рамочных ульев; [~ перговая] пэргова́ја ~ Хр. рамка с вощиной, ячейки которой наполнены пергой; [~ сторчовая] ~ сторчо́ва́ја ~ П. *см.* рамка стоячая; [~ стоячая] стоја́ча ~ Рд. Лн. Ол. Зд. Сп. Зс. Кч. Гц. Зб. Кн. Дн. Дв. Тш. Крб. Кш. Рзс. П. Ис., стôја́ча ~ Бж. Хр. Олп. Вст. КЛ. Л. Мч. Ск., стуја́ча ~ Ст. рамка, устанавливаемая вертикально в некоторых конструкциях рамочных ульев; [рамка-лежак] ра́мка-лежа́к *ж.* Бж. *см.* лежачая рамка; [рамка-стояк] ра́мка-стоја́к *ж.* Бж. *см.* рамка стоячая; [рамка вечка] ра́мка вэ̂чка Л. рамка крыши рамочного улья.

[рамовец] рамôвэц *м.* Бж. рамочный улей.

[ранница] ранница *ж.* Зс. пчела, принадлежащая к первому рою.

[распадаться] роспада́цца *несов.* Кш. разлетаться по другим, сильным семьям. Рôј роспада́јецца бэз ма́тки.

[распечатывать] роспэча́тват' *несов.* Сп. срезать восковые крышечки ячеек. Роспэча́твајем со́ты ножэ̂м и в мэдого́нку.

[расплод] роспло́д *м.* Сп., роспло̂д *м.* Бж. Хр., рôспло̂д *м.* Л. Мч., роспл́ыд *м.* Ст. пчелиный расплод, личинки и куколки. Ма́тка роспл́ыд дajé. Ст. Пчо́лы ко́рмл'ат' роспло̂д Хр.; ◊[~ бедный] би́дныj ~ Ст. немногочисленный расплод; [~ богатый] бага́тyj ~ Ст. многочисленный расплод; [~ горбатый] горба́ты ~ Хр. расплод с большим количеством трутневых ячеек.

[раствор]: ◊ [~ медовый] мэдо́вyj ~ Рзс. медовый раствор (применяется для приманки в улей пчел); [~ сахарный] са́харныj ~ Рзс. сахарный раствор (применяется для приманки в улей пчел).

[расцеплять рамки] рощи́пл'уваты ра́мкы *несов.* Зд. разводить склеенные рамки при помощи «стамески» (*см.*). Пчо́лы поскле́jуjут', трэ́ба ра́мкы рощи́пл'уваты.

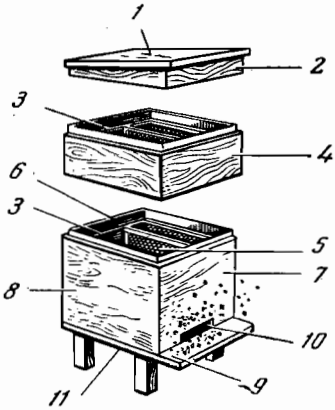

Рис. 2. Рамочный улей (дер. Лкствин):

1 — вечко; *2* — рамка вечка; *3* — вырез; *4* — гнездо; *5* — рамка; *6* — задняя стенка; *7* — передняя стенка; *8* — боковая стенка; *9* — дощечка; *10* — леток; *11* — дно

[реветь] р'аве̂т' *несов.* Зс., рыв̂эц' *несов.* Влц. 1. издавать сильный звук в полете при хорошем взятке (о пчелах) Зс.; 2. сильно гудеть, когда нет взятка Влц.

[решётка] рэшо́тка *ж.* Зп. Сп. Рэшо́тка одгоро́джуваты ма́тку, шоб вона́ нэ нэсла́ по всим ву́л'jи jajи́чкы. Зд.

[роевая горячка] рojова́ гара́чка Бж. возбужденное состояние пчелиной семьи в период роения.

[роение] рojи́н'н'а *с.* Рд. Лп. Ол. Зд. Сп. Крб. Кш. Рзс., рojе́н'jе *с.* Зс. Кч. Гц. Зб. Кн. Дн. Дв. Тш. Бж. Лд. Хр. Олп. Ск. П. Ис., рôjе́н'jê *с.* Вст. КЛ. Л. Мч. Пэ́рэд рojи́п'н'ам пчо́лы за́вшэ лита́jут' Ст.; ◊[~ искусственное] иску́ствэннэ ~ Рзс.; [~ природное] прирóднэ ~ Рзс. естественное роение.

[роёвня] рojны́ц'а *ж.* Ол. Зб., рojны́ца *ж.* Зд., рojни́ца *ж.* Бж., рыjны́ц'а *ж.* Ст., рojе́вн'а *ж.* Крб. Рзс. П., рôjо̂вн'а *ж.* Ск., рojе́вник *м.* Крб. роевня, приспособление в виде ящика с вентиляционной сеткой, в которое собирается рой. Jак пчо́лы си́лы, то стр'ану́в jих у рojны́ц'у. Ол.

[роиться] рojи́ц'ц'а *несов.* Рд. Лн. Зд. Сп. Ол. Крб. Ст., рojи́цца *несов.* Зс. Кч. Гц. Зб. Кн. Дн. Дв. Тш. Лд. Бж. Хр.

Олп. Кш. Рзс. Ск. П. Ис., рôјйцца *несов.* Вст. КЛ. Л. Мч. Пчóлы роjáцца Бж.

[рой] рој *м.* Лн. Ол., рôј *м.* Зс. Кч. Гц. Кн. Дв. Крб. Лд. Бж. Хр. Олп. Вст. КЛ. Л. Мч. Кш. Рзс. Ск. П. Ис., риј *м.* Лн., рыј *м.* Ст., руј *м.* Зд., Јак у вýл'ји — сэмјá, а јак идэ́, называ́јемо рôј. П.; ◇ [~ блудный] блýдныј ~ Рзс., блуд'áщи ~ П. 1. рой без матки Рзс.; 2. рой, часто меняющий свое место П.; [~ вартный] вартныј ~ Лн. 1. нормально функционирующий рой, рой с маткой; 2. первый и второй отводки, которые собирают на зиму достаточный запас корма. В тóму вýлыку дýжэ вáртныј риј; [~ великий] вэлúки ~ Кч. Гц. Хр. Бж., вэ̂лúки ~ Вст. КЛ. Л. Мч., вэлы́кыј ~ Зд. Сп. П. Ис. Ст.; [~ другой] дрýги ~ Хр. Л. Кш., дрýгыј ~ Ст. второй рой; [~ дикий] дúки ~ Зс. Кч. Гц. Зб. Кн. Дн. Дв. Тш. Лд. Бж. Хр. Олп. Вст. КЛ. Л. Мч., ды́ки ~ Кш. Рзс., ды́киј ~ Рд. Лн. Ол. Зд. Сп. Крб. Ск. П. Ис., ды́кыј ~ Ст. дикий рой; [~ дужий] дýжыј ~ Зд. Сп. *см.* рой великий; [~ коренной] корэнны́ ~ Кш. рой, дающий отводок; [~ культурный] кул'тýрны ~ Зс. Кч. Гц. Зб. Кн. Дн. Дв. Тш. Лд. Бж. Хр. Олп. Вст. КЛ. Л. Мч. Кш. Рзс., кул'тýрныј ~ Рд. Лн. Ол. Зд. Сп. Крб. Ск. П. Ис. Ст.; [~ малый] малы́ј ~ Рд. Лн. Ол. Зд. Сп. Крб. Ск. П. Ис. Ст., малы́ ~ Кш. Рзс.; [~ матёрый] мат'óри ~ Вст. быстрый рой; [~ молодой] молоды́ј ~ Рд. Лн. Ол. Зд. Сп., молоды́ ~ Зс. Кч. Гц. Зб. Кн. Дн. Дв. Тш. Крб. Лд. Бж. Хр. Олп. Кш. Рзс. П. Ис., молоды́ј ~ Ст., мôлôды́ ~ Вст. Кл. Л, Мч.; [~ невартный] нэвáртныј ~ Лн. *см.* рой негодящий; [~ негодящий] нэгод'áщиј ~ Крб. последний рой, малый, немногочисленный, собравший на зиму мало корма; [~ обезматченный] обэзмáччаныј ~ Крб., обэзмáччиви ~ Гц., ôбэ̂змáччэ̂ны ~ Вст., бэзмáточны ~ Хр., бэ̂змáрчаны ~ Лд. обезматченный рой; [~ первый] пэ́рвôј ~ Кч., пэ́рши ~ Хр. Кш. Ст. первый рой, выходящий из улья; [~ последний] пôслé̂дни ~ Вст. КЛ. Л. Мч. Кш. рой, выходящий из улья последним; [~ пустенький] пустéнки ~ Зс. Кч. Гц. *см.* рой слабый; [~ разроенный] розрóјеныј ~ Лн. рой, дающий отводки; [~ самостоятельный] самости́јныј ~ Рзс. рой с маткой; [~ свойский] свôјс'ки ~ Л. Кш. *см.* рой культурный; [~ сильный] сы́л'ныј ~ Рд. Лн. Ол. Зд. Сп. Кш. Рзс. Ск. П. Ис. Ст., си́л'ны ~ Зс. Кч. Гц. Зб. Кн. Дн. Дв. Тш. Крб. Лд. Бж. Хр. Олп. Вст. Кл. Л. Мч. многочисленный рой, способный перенести зиму; [~ слабый] слаби́, слабки́ ~ Крб. Хр. Л. Кш. Рзс. малочисленный рой, не способный прокормить себя в зимнее время; [~ средний] сêрэ̂дни ~ Бж. Л.; [~ старый] стары́ј ~ Рд. Лн. Ол. Крб. Ст., стари́ ~ Зс. Кч. Гц. Вст. КЛ. Л. Мч. Кш. Рзс. Ск. П. Ис. *см.* коренной рой; [~ третий] трэ́тиј ~ Кч. Ст., трэ́јти ~ Хр. Л.; [~ штучный] штýчныј ~ Ст. *см.* сыпчак.

[рукав] рукáв *м.* Рд. Лн. *см.* восковик.

[ручка] рýчка *ж.* Л. *см.* корба.

[самосад] самоса́д *м.* П. рой, занимающий улей самостоятельно.

[сапетка] сапэ́тка *ж.* Ст. *см.* мат.

[сахариться] сахары́цца *несов.* Сп., сахари́цца *несов.* Л. Рзс. П. отвердевать. Сахары́цца мэд. Сп.

[сборщица] збо́рщица *ж.* Кш. рабочая пчела, собирающая мед.

[сводиться] зво́дыцца *несов.* П., зво́дицца *несов.* Вст. Кл. Л. Мч. вырождаться. Зо́всим пчо́лы звэ̂ли́са, нêма́ ничого. Л.

[сгрызать] згриза́т' *несов.* Бж. прогрызать восковую крышку маточника. Ма́тка згрыза́је ма́точника, шоб уби́т' молоду́ ма́тку.

[седло] сêдло́ *с.* П., се́данка *ж.* Рд. дощечка-сиденье, деталь «лезива» (*см.*).

[семья] семја́ *ж.* Кн. Дн. Дв., сêмја́ *ж.* Бж. Хр. Олп. Вст. КЛ. Л. Мч., сэмја́ *ж.* Кш. П. Ис., сэмн'а́ *ж.* Сп., симја́ *ж.* Зд. Сп. Ст. семья пчел (во многих диалектах отмечено, что семьей можно назвать пчел, живущих в улье, скале, дупле; летящая семья получает название рой). В Рублê у нêкôтôрих је по два́ццат', по три́ццат' сêмэ́ј. Хр.; ◊ [~ благополучная] благополу́чнаја ~ Сп. семья, имеющая матку; [~ добрая] до́бра ~ *вд. см.* семья хорошая; [~ коренная] куринна́ ~ Ст. семья, выпускающая рои; [~ ничогая] нычо́га ~ Сп. *см.* семья слабая; [~ сильная] си́л'на ~ Зс. Кч. Гц. Кн. Дн. Дв. Тш. Крб. Лд. Бж. Хр. Олп. Вст. КЛ. Мч., сы́л'на ~ Рд. Лн. Ол. Зд. Сп. Ск. П. Ис. Ст. многочисленная семья, выпускающая рои, способная прокормить самое себя; [~ слабая] слаба́, слабка́ ~ *вд.* немногочисленная семья, которая не в состоянии прокормить самое себя; [~ хорошая] хôро́ша ~ Вст. КЛ. Л. Мч., хоро́ша ~ во всех остальных диалектах — нормально функционирующая семья, способная давать рои и прокормить себя.

[сенник] сếнник *м.* Хр. приспособление для подвески вощины в стояке. На па́лôчки сếнника начэ́пвајецца суш.

[сесть] сếсти *сов.* Бж. Кш., сếсты *сов.* П., си́сты *сов.* Крб. Ст. 1. поселиться в улье. Шоп пчо́лы сếлы у ву́лиј, мо́чим ква́сом и ло́жим багныцу. Кш.; 2. сесть вообще. На корчэ́ сêлы пчо́лы. П.

[сетка] сếтка *ж.* Зс. Кч. Крб. Лд. Бж. Хр. Л. Мч. Рзс. Ск., си́тка *ж.* Рд. Лн. Ол. Зб. Кн. Дн. Дв. Тш. Ст. 1. предохранительная лицевая сетка *вд.* При о́гл'ади пчôл па́сêшнык користу́јêцца сếткôју. Ск.; 2. вентиляционная сетка, деталь «роёвни» (*см.*) *вд.*

[сеять яички] сếјат' јаји́чки П., си́јаты јаје́чка *несов.* Ст. *см.* класть. Ма́тка посếјала јаји́чки. П.

[сгонять] зган'а́т' *несов.* Ст. тащить, откусив крылья. Јак кинча́јец'ц'а вз'а́ток, тру́тнив зган'а́јут на отставну́ју до́ску.

[сильняк] сил'н'а́к *м.* КЛ. первый рой.

[сироп] сиро́п *м.* Сп., сиро́п *м.* Мч., сыро́п *м.* П. 1. медовый

раствор, используемый для приманки пчел Мч.; 2. медовая настойка П.; 3. сахарный раствор (дается пчелам, когда иссякает запас меда) Сп.

[сиська] сы́с'ка *ж.* Лн. маточник, ячейка, в которой растет матка.

[ситце] си́ццэ *с.* Хр., сы́тэчко *с.* П. предохранительная лицевая сетка. Сы́тэчко наложи́ на го́лову да иды́. П.

[скаль] скал' *ж.* Зс. Кч. Гц. КЛ. Мч. П. Ис., скала́ *ж.* Крб., скал'а́ *ж.*, ска́ли *мн.* Сп., ска́л'л'а *ж.* Вв. Влц., схал' *ж.* Зс. *см.* разведка. Впэро́т пчо́лы посыла́јут скал'у́, шоб нашла́ соби́ ха́ту. Сп.

[скалеванье] скал'ôва́н'јe *с.* Ск. разведывание.

[скалевать] скал'ува́ты *несов.* Ск., скал'ова́т' *несов.* Зс. пускать «скаль» *см.* Рôј скал'у́јe, аж ревэ́. Зс.

[складывать]: ◊ [~ мёд] склада́ты ~ *несов.* Сп. заполнять ячейки медом (о пчелах). Скла́двајут' мед у со́ты; [~ пергу] скла́дуваты ~ *несов.* Ст., скла́дваты ~ *несов.* Сп. трамбуя, заполнять ячейки пергой. Скла́двајут' пэргу́ дла кормле́нија личи́нок Сп.

[скребок] скрибо́к *м.* Ст. скребок, инструмент, служащий для очистки рамок и стенок улья от воска и прополиса.

[скрынька] скры́н'ка *ж.* Зд., скри́н'ка *ж.* Вст. Рзс. рамочный улей. Зробы́ скры́н'ку дл'а пчо́лы. Зд.

[слабняк] слабн'а́к *м.* КЛ. последний осенний рой.

[следить] слиды́т' *несов.* Ст. *см.* стеречь рой.

[слепотень] сле́потен' *м.* Кч., сле́пэт *м.* Кн. Дв., сле́пэ̂тэ̂н' *м.* Вст., сло́пэто *с.* Кш. естественное дупло, в котором живут дикие пчелы.

[слепотни] сле́пэты *мн.* Кн. Дн. Дв., сле́пэтни *мн.* Зб. Крб., сле́пэ̂тни *мн.* Вст. Л., сле́потни *мн.* Зс. Кч. Гц. Мч., сле́пэни *только мн.* Лд., слепцы́ *только мн.* Ис. дикие пчелы.

[смоктать мёд, нектар] смокта́ты ~ *несов.* Ст. *см.* сосать мед, нектар.

[снёт] снêт *м.* Зс. Кч. Олп. Вст. Л., снôт *м.* Крб. Лд., сныт' *ж.* П., цнит *м.* Лн. 1. доска, закрывающая большое боковое отверстие колодочного улья вместе с его крышкой-должеей Зс. Кч. Гц. Крб. Лд. Олп. Вст. Л. П.; 2. должея — крышка большого бокового отверстия в колодочном улье Лн.

[снозик] сно́зик *м.* Бж. приспособление в лежаке, сделанное из планок, образующих прямоугольный упор для плечиков рамок.

[снять рой] з'н'а́ты ~ *сов.* Ст., з'н'ат' ~ Бж. *см.* собрать рой.

[собирать]: ◊ [~ воск] збира́т' *несов.* Л. отделять воск от воды после охлаждения; [~ рой] збира́т' ~ *несов.* Хр. Л. Рзс., збира́т *несов.* П. Ск. Ис., збыра́ты ~ *несов.* Зд. Сп. Ст. собирать рой.

[согревать] согрэва́т' *несов.* Олп. Пчо́лы согрэва́јут' чэрву́.

[сок] сук *м.* Зд. *см.* нектар. Прыно́сыт' у ву́ләј и выпуска́је сук.

[сопеть] сопэ̂т' *несов.* Вст. Зс. 1. издавать звуки во время хорошего взятка Зс. Сопу́т' пчо́лы, мэд је; 2. издавать очень низкий звук перед непогодой Вст.

[сосать мёд, нектар] соса́т' ~ *несов.* Бж. сосать. Пчола́ зо́биком сосе́ нêкта́р.

[сосок] сосо́к *м.* Зс. хоботок пчелы.

[соты] со́ты *только мн. вд., исключая Лд. Вв.*, со́тыје *только мн.* Лд., со́таја *ж.* Вв. соты. Јачэ́јка одна́, а со́ты — багато́ јачэ́јок. Бж. Пчо́лы виробл'а́јут' со́тыје Лд. Ма́тка у со́тују нэсэ́ јаји́чка. Вв.

[спаровка] спаро́вка *ж.* Ст., спа́рван'је *с.* Хр. процесс оплодотворения матки. Ма́тка вылита́је на спаро́вку Ст.

[спица] спи́ца *ж.* Кч. Бж. Хр. Л., шпи́ца *ж.* П. 1. спица «колеса» (*см.*) Кч. Бж. Хр. Л.; 2. горизонтальная деталь «ставка» (*см.*) Бж.; 3. кол, вбиваемый в ствол дерева для образования развилки, на которую ставится улей Кч.

[средина] сэрэ́дына *ж.* Рд. Лн. Ол., сêрэ́дина *ж.* Зс. Вст. КЛ. Л. Мч. Рзс. 1. внутренняя часть улья Рд. Лн. Ол. Зс. Вст. КЛ. Л. Мч.; 2. магазинный корпус рамочного улья Рзс.

[срезать]: ◇ [~ маточники] зрэ̂за́т' ~ *несов.* Олп. срезая, уничтожать ячейки маток, чтобы задержать роение; [~ мёд] зри́зуваты ~ *несов.* Зд. отпечатывать мед.

[срывать маточники] зрыва́ты ~ *несов.* Ст. срывая, уничтожать ячейки маток, чтобы задержать роение. Щоб нэ вы́јшов рыј, мы зрыва́јем ма́тошныкы.

[ставить улей] ста́выт' ~ *несов.* Крб., ста́вит' ~ *несов.* П. устанавливать улей на дерево. Кулы́с выво́зылы бжо́лы на лис, ста́вылы на дэ́рэво. Ст.

[ставок] ставо́к *м.* Лн. Бж. Лд. 1. *см.* сенник Бж. Лд.; 2. дерево, на котором установлен улей Лн.

[стамеска] стамэ́ска *ж.* Бж. Ст. стамеска.

[стельник] стêл'ни́к *м.* Зс. Кч. Хр. Л., стэл'ны́к *м.* Дн. Рзс. Ск. П., стол'ни́к *м.* Бж., ставни́к *м.* Крб., стал'ны́к *м.* Кш., стил'ны́к *м.* Ст. кусок вощины с медом.

[стенка] стếнка *ж.* Зс. Кч. Гц. Зб. Кн. Дн. Дв. Тш. Крб. Лд. Бж. Хр. Олп. Вст. КЛ. Л. Мч. Кш. Рзс. Ск. П. Ис., сти́нка *ж.* Рд. Лн. Ол. Зд. Сп. Ст. стенка улья; ◇ [~ задняя] за́дн'а ~ *вд.* стенка рамочного улья, противоположная той, на которой размещен леток; [~ передняя] пэрэ́дн'а ~ Крб. Лд. Бж. Хр. Олп. Л. Мч. стенка рамочного улья, на которой размещен леток; [~ боковая] бокова́ ~ *вд.* боковая стенка рамочного улья; [стенки двойные] стếнки двôјны́је Крб. П. Л. двойные стенки рамочного улья; [стенки одинарные] одина́рныје стếнки Крб. П. Л. одинарные стенки рамочного улья.

[стеречь рой] стэ̂рэ̂гти́ ~ *несов.* Зс. Кч. Вст. КЛ. Л. Мч. следить, чтобы не улетел молодой рой.

[стерушить пчёл] стэрушы́ты ~ *сов.* Зд. *см.* стряхнуть рой. Стэру́швајем у ту́ју рој ны́чку пчо́лэј.

[стойло] сто́јло *с.* Зс. Кч. Гц., сто́јка *ж.* Рзс. дерево, на котором установлен улей.

[столбик] сто́впчик *м.* П. столбик (используется как подставка улья).

[столь] стул' *ж.* Кн. Дн. Дв., сто̂л' *ж.* Мч. *см.* потолок.

[сторож] сто́рож *м.* Рд. Лн. Ол. Зб. пчела, принадлежащая к «страже» (*см.*).

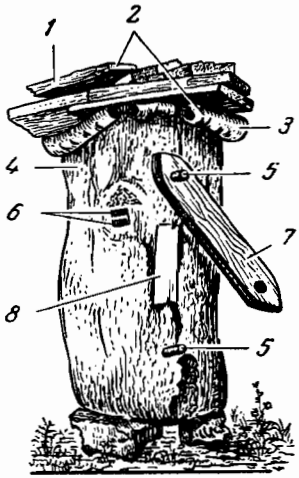

Рис. 3. Колодочный улей, стояк (дер. Листвин):

1 — круг; *2* — крыша; *3* — береста; *4* — голова; *5* — колок; *6* — око; *7* — снёт; *8* — должь

[сторона]: ◇ [~ внутренняя] вну́трэн'н'а ~ Л. внутренние стенки двустенного рамочного улья; [~ надворная] надво́рна ~ Л. внешние стенки двустенного рамочного улья.

[стояк] стоја́к *м.* Крб. Олп. Ст., сто̂ја́к *м.* Вст. КЛ. Л. Мч., стоја́н *м.* Зд. Зс. Гц. П. Ис. 1. колодочный улей, установленный вертикально *вд.* Сто̂јак — то ко̂ло́да, шо̂ сто̂ји́т'. Л.; 2. рамочный улей, в котором рамки размещаются вертикально Ст.

[стража] стра́жа *ж.* Ис., сторо́жа *ж.* П. Ст. часть пчел, выполняющая функцию охраны улья.

[страминка] страмы́нка *ж.* Крб. *см.* острова.

[стрелять] страл'а́т' *несов.* Зс. стремительно летать (о пчелах). Страл'а́је — э́то ужэ́ ро̂ј л'ати́т'.

[строить соты] стро́јиты ~ *несов.* Сп. Стро́јат' со́ты, стро́јат' вуск дл'а скла́дуван'а мэ́ду.

[стряхивать рой] стра́хват' ~ Крб. стряхивать свившихся пчел с ветки в роевню. Трэ́ба страхну́т' ро̂ј, колы́ збыра́т'.

[сундук] сунду́к *м.* Мч. рамочный улей.

[сунуть, за-] су́нут' *несов.*, засу́нут' *сов.* Влц. *см.* тянуть улей. Засу́нув у́л'л'а на хво́ју.

[сушь] суш' *ж.* Рд., суш *ж.* Зд. Хр. Мч. Ск. П. Ст. вощина, не заполненная медом; 2. в рамочном улье — рамка с такой вощиной. Ста́влу у ва́бык суш' дл'а прыма́нкы. Рд.

[сховище] схо́выщэ *с.* Кш. *см.* омшаник. Вул'л'е́ зымо́ју стоја́т' у схо́выщы.

[сховозня] схо́вôз'н'а *ж.* Мч. нижняя часть колодочного улья.

[сыпать]: ◇ [рой сыплет] сы́пје ~ П., сы́пэ ~ Лн. Кн. Дв., сы́плê Вст. КЛ. Л. Мч. отделяется, обособляется рой; [сыпать рой] сы́паты ~ *несов.* Сп. Крб. Ст., сы́пат ~ *несов.* П. *см.* посадить рой. Јак збыра́јемо руј, то сы́плэмо в дру́гај ву́лэј. Сп.

[сыпчак] сыпча́к *м.* Ст. искусственный рой, создаваемый из частей нескольких семей. Бэрэ́мо часты́ну ра́мок з одного́ ву́л'ја, з друго́го, с трэ́т'ого, ста́вым в но́вај ву́лиј, зро́бым сыпчака́.

[сыта] сыта́ *ж.* Хд. ВЛ. Зс. Кч. Гц. Л. Ис., сита́ *ж.* Л., си́то *с.* Кн. Дн. 1. мед, растворенный в воде (применяется для приманки в улей пчелиной семьи) Зс. Кн. Дн. Л. Пôкрôпл'а́јôм ву́л'ја сито́ју длê за́паху, шôп пчо́лы чу́ли. Л.; 2. медовый квас Хд. ВЛ. Влц. Зс. Кч. Гц. Ис.

[танец] та́нэц *м.* Зд. Крб. Кш. Ст. *см.* танцевать.

[танцевать] танцува́т' *несов.* Зд. Сп. Кш., танц'ува́т' *несов.* Ст. совершать виляющие и круговые движения, сигнализирующие о находке пыльцы и нектара. Танцу́јут' пчо́лы, кото́ры с мэ́дом прышлы́. Сп.

[творба] творба́ *ж.* Олп. Лд. крушинно-восковой сироп (используется для обрызгивания улья с целью привлечения роя).

[телесо] тêлêсо́ *м.* Зс. Хр. туловище пчелы, матки, трутня.

[тенето] тêнêто́ *с.* шнурки, деталь лицевой предохранительной сетки. Нê було́ тêнêта́, шоб завэза́т', да пчо́лы куса́ли.

[теряться, по-] тера́цца *несов.*, потера́цца *сов.* ВЛ. гибнуть. Бэз ма́тки пчо́лы потера́јуцца.

[толочься] товкты́с' *несов.* Зд. Ст., тôвкти́с' *несов.* Л. интенсивно брать мед. Пчо́лы товчу́цца на цвэта́х за збо́ром со́ку. Зд.

[топить воск, пере-] топы́ты ~ *несов.* Сп. Ст., топи́т' ~ *несов.* Бж. Лд. Хр. Олп., пэрэ́тôпи́т' ~ *сов.* Вст. КЛ. Л. Мч., топи́т ~ *несов.* П. Вôск вырэ́звајецца и то́пицца у пэ́чэ́. Бж.

[топка воска] то́пка во́ску Сп. Бж. Л. П. Ст. *см.* топить воск.

[точок] точо́к *м.* Бж., тôчо́к *м.* Ск., тучо́к *м.* Ст. 1. место, где находятся ульи *вд.*; 2. часть пасеки, размещенная в отдельном месте, небольшая пасека Ст.

[трамбовать] трамбова́т' *несов.* Ст. Оды́н пчолово́д дока́зује, що тру́тни мэд трамбу́јут'.

[третяк] трэт'áк *м.* Рд. Лн. Зб. Зс., трêјт'áк *м.* Л., трэјт'áк *м.* Бж. П. *см.* рой третий.

[трибок] трибóк *м.* П. ручка, деталь привода медогонки.

[трутень] трýтэн' *м.* Рд. Лн. Ол. Зд. Сп. Ск. П. Ис. Ст., трýтен' *м.* Зс. Кч. Гц. Зб. Кн. Дн. Дв. Тш. Лд. Бж. Хр. Олп., трýтêн' *м.* Вст. КЛ. Л. Мч. Трýтни дл'а тогó, щоб з мáткоју погрáты. Сп.

[трутовка] трутóвка *ж.* Рд. Лн. Ол. Ст. Зб. Тш., трутóвка *ж.* Хр. Мч. П., трутн'óвка *ж.* Кн. Дн. Дв., трутн'óвка *ж.* Гц. Крб. Хр. Л. 1. рабочая пчела, откладывающая неоплодотворенные яички, из которых выводятся трутни Лн. Кн. Дн. Дв. Мч. Ст. Цэ колы́ мы вбы́лы мáтку и дóвго нэ питсáджујем, пчóлы сáми ис сэ́бэ рóбл'ат' трутóвку. Сп.; 2. неоплодотворенная матка Рд. Ол. Зб. Тш. Л. П. Ст. Трутн'óвка — мáтка, јакá нэ оплодотвóрана трýтнем. П.; 3. трутневая ячейка Гц. Крб. Хр.

[туловище] тýловищэ *с.* П. туловище пчелы, матки, трутня.

[тянуть улей] тагнýт' ~ *несов.* Кч. Бж. Хр., т'агтú ~ *несов.* Олп. Вст. Л. Мч., тагáт' ~ *несов.* П. Ск. поднимать улей на дерево. В лéси т'агáјом вул'јé на дэ́рэво. П.

[убивать] убивáт' *несов.* Бж. Мáтка убивáје молоды́х мáток.

[ужище] ужы́щэ *с.* Хд. *см.* лезиво 1.

[укладывать] укладáты *несов.* Зд. Ск. Пэргý укладáјут' у јачэ́јкы и залывáјут' мэ́дом Зд.

[укус] укýс *м.*, вкус *м. вд.* укус пчелы.

[улей] ýлэј *м.* Кн. Дн. Дв., вýлэј *м.* Ол. Зд. Сп. Кн. Дн. Крб. Рзс. Ск. П. Ст., вýлеј *м.* Кч. Гц. Бж., вýлêј *м.* Хр. Олп. Зс. Вст. КЛ. Л. Мч., вýлык *м.* Лн. Рзс., вул' *м.* Кш., вýл'ник *м.* Влц., гул' *м.* Рд., гýлык *м.* Тш. улей вообще, в Л., кроме этого, улей, выдолбленный в живом дереве. Шо на зêмлé, шо на дéрэви, шо на пáсêцы, шо в живóм дéрêви — все 'днó вýлêј. Л.; ◇[~ бортевой] бортовú ~ Ст., бортевы́ј ~ Рзс. 1. колодочный улей Ст.; 2. улей, вырубленный в живом дереве Рзс.; [~ долблёный] дóвбаны ~ Кш. долбленый улей; [~ дупляной] дупл'аны́ј ~ Рзс. долбленый улей; [~ колодочный] колóдочныј ~ Сп., кôлóдôчны ~ Л., кôлóдôшны ~ Ск., колóдовыј ~ Крб. Рзс. кôлóдны ~ П. долбленый улей. В колóдному вýлли пчóлы кôл'ки хотéли, тôл'ки и розмножáлыс' и годовалыс'. П.; [~ лежачий] лэжáчыј ~ Крб. *см.* лежак 1; [~ наземный] назэ́мныј ~ Рд. Лн. Ол. Зд. Сп. Ст., назéмны ~ Зс. Кч. Гц. Зб. Кн. Дн. Дв. Тш. Крб. Лд. Бж. Хр. Олп. Вст. КЛ. Л. Мч. Кш. Рзс. Ск. П. Ис. улей наземный; [~ несчемный] нищúмныј ~ Зд. пустой улей. Пчóлы пэрэхóд'ат' у тој нищúмныј вýлэј; [~ рамочный] рáмочныј ~ Сп. Ст., рáмочны ~ Зд. Крб. Лд. Бж. Хр. Олп. П. Ис., рáмôчны ~ Зс. Л., рáмôшны ~ Ск., рамóвы ~ Зд., рамóви ~ Бж., рамкóви ~ П., рамкóвы ~ Кш. рамочный улей; [~ рамочный лежачий] ~ рамкóвы

лэжа́чы Кш. *см.* лежак 2; [~ рамочный стоячий] ~ рамковы стоја́чы Кш. *см.* стояк 2; [~ старобортный] старôбо́ртны ~ Ск. улей, выдолбленный в живом дереве.

[уличка] ву́лычка *ж.* Рзс. расстояние между стоящими на пасеке ульями.

[упорины] упо́рины *только мн.* Зс., упо́рины *только мн.* Кч., ôпо́рины *только мн.* Гц. *см.* крыж.

[усики] ву́сики *мн.* Зс. Гц., ву́сы *мн.* Зд. Крб., ву́сыкы *мн.* Рзс., ву́сики *мн.* Бж. Хр. Л. усики пчелы.

[утепление улья] утэ́плэн'н'а *с.* Зд. Ис. Ст., утепле́није *с.* Крб., утêпле́нијê *с.* Вст. КЛ. Л. Мч. уте́плен'н'а *с.* Ск., отепле́није *с.* Хр.

[утеплять] утепл'а́т' *несов.* Крб., утêпл'а́т' *несов.* Вст. КЛ. Л. Мч., утэпл'а́т' *несов.* Зд. Ис. Ст., отепл'а́т' *несов.* Хр. Сôло́мјапôју ма́тôју утêпл'а́јôм ву́л'ја. Л.

[утор] уто́р *м.* Кн. Дн. вентиляционное отверстие в колодочном улье, а также колышек, закрывающий это отверстие.

[ухо] у́хо *с.* Сп. П. колышек, выступающий в верхней части колодочного улья и служащий для зацепки при подъеме улья на дерево. За у́ши чэ̂пл'а́т' вэро́вкоју да т'агну́т на хвојйну. П.

[уходить] уходи́т' *несов.* Бж. улетать. Стара́ ма́тка з рojо́м ухо́дит'.

[хажать мёд] хажа́т' мэд *несов.* Крб. выбирать мед из улья. Ужэ́ трэ́ба, шоб мэд хажа́ли, то нэма́ јого́.

[хвоз] хвôз *м.* Зс. *см.* волек.

[хлеб] хлêб *м.* Кч. *см.* перга.

[хоботок] хобото́к *м.* Зд. Сп. Рзс. П. Ст., хôбôто́к *м.* Кч. Гц. Л. Ск. хоботок пчелы. Пчола́ мэд збыра́је хоботко́м. Сп.

[ховаться] хова́цца *несов.* Кш. прятаться. Пчо́лы хова́јуцца у вул'.

[ходить] ходы́т' *несов.* Лн. оживленно двигаться перед роением. Рij вэ́сэло хо́дыт'.

[ходка] хи́тка *ж.* Лн. Тш. Хд., ху́тка *ж.* Рд., хы́тка *ж.* ВЛ. *см.* разведка. Ху́ткы иду́т' и оды́скујут' мэ́сто дл'а жыл'ја́. Рд.

[хозяйка] хаз'а́јка *ж.* Вв. *см.* домохозяйка.

[хоромина] хôро́мина *ж.* Л. всякое помещение и, в частности, то, в котором хранятся ульи зимой. Јого́ трэ на зи́му уку́тват' ал'бо́ в јêку́ хôро́мину ста́вит'.

[хороство] хôрôство́ *с.* Хр. хороший, качественный мед. Набра́ли в тôм ву́л'ји три вэ̂дрэ̂ хôрôства́.

[хухля] ху́хл'а *ж.* Зс. ячейка; ◊ [~ маточная] ма́точна ~, ма́тошна ~ Зс. *см.* маточник 1; [~ трутневая] ~ трутн'о́ва Зс. *см.* трутовка 3.

[цедить воск, про-] цидыт' ~ *несов.* Ст., цади́т' ~ *несов.* Л., прôцади́т' ~ *сов.* Л. после плавления цедить воск на холодную воду. Прôца́жвајôм вôск чэ̂рэ̂з рука́в. Л.

[цеплять вощину] чэ̂пл'а́т' ~ *несов.* Хр. Олп. нанизывая вощину на «спицы» (*см.*), подвешивать ее в улье для привлечения пчелиной семьи.

[цнит] *см.* снет.

[цукроваться] цукрова́цца *несов.* Влц. *см.* сахариться.

[чавить]: ◊[~ воск, вощину] чави́т' ~ *несов.* Л. Мч., чавы́т' ~ Ст., чави́т *несов.* П. *см.* давить вощину; [~ мед] чави́т' ~ *несов.* Л., чавы́ты ~ *несов.* Ст. *см.* чавить соты; [~ соты] чави́т' ~ *несов.* Л. Мч., чавы́ты ~ *несов.* Ст., чави́т ~ *несов.* П. прессуя соты, добывать из них мед. Стари́јe со́ты ча́вим. П.

[чавуха] чаву́ха *ж.* Мч. деревянное приспособление для прессования воска.

[чадеть] чади́т' *несов.* Тш. чадеть (о болезненном состоянии пчел во время неожиданной оттепели). Колы́ зра́зу видлы́га, то пчо́лы чади́јут', јих жар убыва́јe.

[часля] ча́с'л'а *ж.* Зс. Кч. *см.* должь 1.

[чашечка] ча́шэчка *ж.* Кч. ячейка.

[челюсть] чэ̂л'ус'т' *ж.* Зд. челюсть пчелы.

[чемерицы] чэмэри́цы *мн.* Хр. *см.* слепотни.

[черва] чэрва́ *ж.* Крб. П. Ис. Ст., чэ̂рва́ *ж.* Бж. Л., чэрв *ж.* Кн. Дн. Дв. Олп., чэрв' *ж.* Лн. Ол., чэр *ж.* Вст.. чэр' *ж.* Зс. Кч. Гц. П. пчелиный расплод в стадии личинки. Чэрву́ закладе́јe ма́тка Крб.; ◊[~ крытая] кры́таја ~ Кн. Дн., закри́таја ~ Бж., покри́та ~ Вст. черва после запечатывания, расплод в стадии прядения кокона, предкуколки и куколки; [~ мешетчатая] мишэ̂ча́та ~ Ск. мешетчатый расплод. Чэ̂рва́, з јако́јê вихо́д'ат' недорозви́нутыjê пчо́лы, зво́цца мишэ̂ча́тоју чэ̂рво́ју; [~ некрытая] нêкри́та ~ Вст. *см.* черва открытая; [~ открытая] откри́таја ~ Бж. незапечатанный расплод в стадии личинки; [~ печатная] пэча́тана ~ Олп. *см.* черва крытая.

[червить] чэрви́т' *несов.* Рд. Лн. Ол. Сп. Зб. Кн. Дн. Тш. Ис. Ст., чэри́т' *несов.* Зс. Вст., чэри́т *несов.* П. откладывать яички. Сы́л'но ма́тка почына́јe чэрвы́т', и сы́л'но розвыва́јецца симјá. Ст., ма́тка зачэрвл'а́јe ма́тôшныка Ск., ма́тка почэрви́ла Кн. Дн., ма́тка чэри́т П.

[червяк] чэрв'а́к *м.* Лн. Тш., чэрја́к *м.* Бж. Хр. Л., чэрвја́к *м.* Кш., чэ̂рвја́к *м.* Мч. *см.* личинка.

[черево] чэ̂рэво *с.* Зд., чэ̂рэ̂вцэ́ *с.* Л. брюшко пчелы, матки, трутня. Воны́ ла́пкамы збыра́јут' спут чэ̂рэва мэд. Зд.

[черпак] чэрпа́к *м.* Зс. Гц. Рзс., чэ̂рпа́к *м.* КЛ. Л. Ск. Чэ̂рпа́к ро́бицца з бэ̂рэ̂сту, шôб збира́т' рôјá. Л.

[чистить] чы́стыты *несов.* Зд. Сп. Ст., чи́стит' *несов.* Л. Кш. Рзс. Чи́с'т'ат' кôмôрки, шôб ма́тка нêсла́ јêје́чка. Л.

[чмухалка] чму́халка *ж.* Вв. ВЛ. *см.* дымарь.

[шапка] ша́пка *ж.* Кш. лицевая сетка.

[шина] ши́на *ж.* Зс. Кч. Гц. *см.* обруч.

[шлифовка] шлифо́вка *ж.* КЛ. чистка сотов.

[шклобка] шклõпка *ж.* Л. П. овальный струг. Шклõпкõју вичища́јут' ву́л'ја. Л.

[шоршок] шоршо́к *м.* КЛ. слабый звук в улье зимой.

[шукать матку] шука́т' ма́тку *несов.* Бж. Л. Кш., шука́т ма́тку *несов.* П. искать матку с целью ее изоляции. Шука́јом ма́тку и саджа́јом у ма́точник. Бж.

[шуметь] шумõт' *несов.* Кч. Гц. Л. П. шуметь. Шумл'а́т' пчо́лы, коли́ жа́ркõ. Л.

[щебель] щэ́бэл' *м.* Хр. Олп. *см.* сенник.

[щелепа] щэлэ́па *ж.* Ст. челюсть пчелы. Щэлэ́пы пчолы́, дэ вона́ потрибл'а́је, мэд пэрэжо́вује.

[щётка] щи́тка *ж.* Крб. Ст. щетка, предназначенная для обметания пчел при сборе роя.

[щёточка] щõточка *ж.* Ск. густые щетинки на внутренней стороне задней ножки пчелы, служащие для сбора пыльцы. Је така́ щõточка у пчолы́ на ла́пках, скро́бује сама́ сэбэ́ и збира́је в корзи́ночку пэргу́.

[ядрость] ја́дрос'т' *ж.* Лд. *см.* падь. Ја́дрос'т' напа́ла — така́ сла́тка росá.

[язычок] ја́зычо́к *м.* Зд. язычок пчелы. Јазычко́м мэд збыра́је вона́.

[яичко] јаји́чко *с.* Зд. Сп. Рзс. П., јаје́чко *с.* Кш. јеје́чко *с.* Бж. Олп., јêје́чко *с.* Вст. КЛ. Л. Мч. пчелиное яичко; ◊[~ оплодотворенное] оплодотво́ранэ ~ Рд. Лн. Ол. Зд. Сп. Зс. Кч. Гц. Зб. Кн. Дн. Дв. Тш. Крб. Лд. Бж. Хр. Олп. Кш. Рзс. П. Ис. Ст., ôплõдõтво́ранэ ~ Вст. Л. Мч., облотво́ранэ ~ КЛ; [~ плодное] плõднэ ~ Зд. *см.* яичко оплодотворенное; [~ поигранное] по́гранэ ~ Сп. *см.* яичко оплодотворенное; [~ пчелиное] пчолы́нэ ~ Рд. Лн. Ол. Зд. Сп. Крб. Ск. П. Ис. Ст., пчоли́нэ ~ Зс. Кч. Гц. Зб. Кн. Дн. Дв. Тш. Лд., Бж. Хр. Олп. Кш. Рзс., пчôли́нэ ~ Вст. КЛ. Л. Мч.; [~ сухое] сухэ́ ~ Зд. неоплодотворенное, трутневое яичко. Ма́тка укла́дује бру́шко у јачэ́јку трутн'о́вују и нэсэ́ сухэ́ ја́јичко.

[ямочка] ја́мочка *ж.* Крб. (*редк.*) название ячейки.

[ячейка] јачэ́јка *ж. вд.* Ма́тка кладэ́ јајцэ́ у јачэ́јку. Ск.; ◊[~ переходная] пэрэходна́ ~ Рзс. переходная ячейка; [~ правильная] пра́вэл'на ~ Рзс. нормальная, роевая ячейка; [~ пчелиная] пчоли́на ~ Бж. Хр., пчо́л'на ~ Зд.; [~ рабочая] робо́ча ~ *вд. см.* ячейка пчелиная; [~ трутневая] трутн'о́ва ~ Зд. Сп. Бж., трутне́ва ~ Лн., трутнэ́ва ~ Рзс., труто́ва ~ Хр.

[ящик] ја́щык *м.* Ст., ја́щик *м.* Рзс. Ск. 1. ящик для помещения вощины, деталь «воскотопки солнечной» (*см.*); 2. корпус рамочного улья.

Г. Ф. ВЕШТОРТ

НАЗВАНИЯ ПИЩИ В ГОВОРАХ ПОЛЕСЬЯ[1]

В раздел «Названия пищи» включены: 1) названия кушаний, 2) названия хлебных изделий, 3) названия молочных и овощных продуктов и изделий из них, 4) общие названия еды, 5) слова, обозначающие действия и понятия, связанные с процессом приготовления пищи, 6) слова, обозначающие качества, свойства пищи.

Последняя группа включает в себя очень ограниченный круг лексики. В нее входят, кроме немногочисленных слов-характеристик (*клепач*, *пресняк* и др.), те названия качеств пищи и пищевых продуктов и в тех значениях, которые синонимичны в говорах Полесья, например *глёвкий — сырой*, *тлустый—сытый—жирный*.

Лексика, обозначающая пищу, неоднородна по характеру устойчивости значений и по территории распространения. Группа устойчивой, общеизвестной на всей территории Полесья лексики немногочисленна. Это — некоторые названия молочных продуктов (*молоко*, *масло*, *маслянка*, *сыроватка*), названия яйца, его частей и разновидностей (*яйцо*, *белок*, *желток*, *сносок*) и некоторые другие названия (*толокно*, *каравай*, *олей* и др.).

Преобладающая часть названий кушаний или неустойчива в своих значениях, хотя и имеет достаточно большую территорию распространения, или синонимична. Ограниченную территорию распространения и свой ряд диалектных синонимов имеют лексемы, обозначающие различные кушанья из картофеля, муки, мяса и т. д.

В синонимике названий кушаний кажутся интересными две ее стороны. Сравнивая некоторые синонимические ряды, мы обнаруживаем случаи перемещения лексем из одного ряда в другой, их взаимозамены:

---

[1] Использованы также материалы, собранные во время полесских экспедиций Д. А. Бейлиной — дер. Боложевичи, Боровое, Замошье; Л. Сога — дер. Конотоп, Дерновичи, Довляды.

Понятия	Пункты				
	Одрижин	Велье	Голубица	Злодин	Бибики
чищеный вареный картофель	варо́нцэ	соло́наја бу́л'ба	крышаны́	сал'о́нки	пару́нкы
картофель в мундире	лупанэ́	бу́л'ба з лупина́ми	рэзуны́	пару́нкы	мундзе́ры
картофельный суп	крышанэ́	рэ́занки	вару́нкы	крышане́	бул'о́н

В таблице видна взаимозамена лексем *крошены—варёнки* (ср. пункты Одрижин и Голубица), переход из одного ряда в другой лексем *парёнки*, *резанки*. Еще один подобный случай перекрещивания синонимических рядов, обозначающих понятия, на современный взгляд, более отдаленные:

Понятия	Пункты					
	Одрижин	Ольманы	Пуховичи	Голубица	Бибики	Дерновичи
мясной холодец	ква́шенина, холодзе́ц	холодзе́ц	јушни́к	кваша-ни́на, захоло́д	кваша-ни́на, застудзи́на	дри́га
похлебка из кваса и зеленого лука		холодзе́ц	ква́с	холод-ни́к	халад-ни́к	квосу́вка, холод-ни́к
рыбная уха	ју́шни́к	ју́шка	ју́шка	уха́		ју́шка

Взаимодействием этих рядов может быть объяснима лексема *квашенина* (от *квас*) в значении 'холодец'[2].

Другие синонимические ряды стоят обособленно и могут расти за счет появления новых лексем, например *багук*, *бинюк*, *иванчик*, *кирух*, *кендюк*, *кичук*, *колбик*, *ють; каплун*, *канун*, *мочуночки*, *потапцы*, *рули*, *сыта* и другие ряды.

Семантической особенностью названий кушаний является

[2] Разница в суффиксации не учитывается, так как материал еще будет пополняться.

многозначность (в смысле семантической амплитуды колебания, по Н. И. Толстому). Большая часть многозначных лексем — это названия собственно кушаний, некоторых хлебных изделий, жировых продуктов. Под одним названием реалии могут объединяться: 1) по внешнему сходству (см. *бабка*, *блин*, *галушки*, *клёцки*, *лемешка*, *лепёшка* и др.), 2) по способу приготовления (см. *борщ*, *квас*, *кваша*, *варёнки*, *пресняк*, *резанки*, *тушёнка*, *холодец* и др.); 3) по продукту (см. *бульбовник*, *гречуха*, *мучанка*, *яичница* и др.); 4) по качеству (см. *кулеш*, *музя*, *юшка*, *юшник* и др.).

Как правило, немногозначны видовые названия одного рода пищи (*гороховка*, *драник*, *овсянка*, *потрошанка*, *сыроватник* и др.), если они не становятся в других говорах родовыми.

По характеру отношений между обозначением и значением названия кушаний можно представить в виде некоторого иерархического дерева:

К группе немотивированных названий относятся те, этимология которых не может быть установлена без специальных исследований, т. е. не видна связь между реалией и лексемой (*балабушка*, *блин*, *волога*, *груца*, *жур*, *каравай*, *каша*, *кулеш*, *кутья*, *оладка*, *кулага*, *хрули*, *цымис* и др.). Мотивированные названия в первую очередь делятся на две группы: мотивированные по реальному признаку и по функциональному. Под реальными признаками подразумеваются внешние и качественные. Названия, данные кушаньям по их качеству: *кисель*, *мурза*, *солодуха*, *сухарик*, *хрущи*, *юшка* и др. По внешнему сходству получили названия такие кушанья, как *бельмачи*, *галушки*, *глазки*, *драгва*, *комы*, *мотыли* и др. Более многочисленной является группа названий, мотивированных их функциональным признаком, а именно: 1) названия по продукту, из которого приготовлено кушанье: *ботвинье*, *бруслина*, *бульбовник*, *бурашник*, *гороховка*, *калинница*, *кровянка*, *крупник*, *огуречник*, *рассольник*, *сырник*, *ягодница* и др.; 2) названия по способу приготовления: *битка*, *варёнки*, *вареники*, *крошены*, *лупаны*, *забелянка*, *затирка*, *колотуша*, *париш*, *печёнки*, *резанки*, *розминка*, *толканица* и др.

[бабка] ба́бка *ж.* Ор. Ол. Св. Лх. Зд. Сп. Од. Бч. Гр. Ом. Гл. Зл. Ш. Ан. Бл. Бб. Бр. Кн. Дв., ба́пка Рб. Хр. Кш. Пх. Дн. 1. кушанье из запеченного в высокой посуде тертого картофеля Ор. Ол. Св. Лх. Зд. Сп. Од. Бч. Рб. Хр. Ом. Пх. Гл. Зл. Ш. Бл. Ан. Бб. Кн. Дн. Дв. Натэ́рла ба́бки. Бч. Труц' на ц'о́ртку корто́шку, ло́жац' ў мокуци́р и сожа́јут ў печ, получа́јеца ба́бка. Дв. *ср.* бадзыгон, гугель, дранка, каша; 2. сдобная булка Кш. Зл. Ш. Бл.; 3. хлеб из гречневой муки Св. Гр.; 4. яичница на молоке с добавлением муки Бр. Кн. Дн. Дв. *ср.* яичница; 5. кушанье из вареного мятого картофеля Рб. Хр. *ср.* бульбянка, каша, комы, толканица. Поб'јо́мо бу́л'бу, зажа́рэмо са́лом да јемо́, гэ ба́пку ро́бимо. Хр.; 6. запеканка из рисовой или другой каши Гр. Рб. Ш.; 7. пенка на кипяченом молоке Бр. *ср.* плевка, пригарка. || Бельк. ба́бка *ib. 1.* Шат. ба́пка *ib. 1.* Стец. ба́пка *ib. 1.* Стеш. ба́пка *ib. 1.* Лыс. ба́бка — род пищи из картофеля. Карл. baba — мучное печенье.

[багук] багу́к *м.* Зд., богу́к Гр., бэгу́к Кш. Рб. 1. свиной желудок, начиненный отваренными внутренностями и спрессованный под грузом. Кендз'у́х вычышча́јуц'; ва́рац' пэче́ни, л'о́хко; холо́нэ все, напыха́јуц' ци́сно у кендз'у́х, пуд ка́мен', то багу́к. Зд. *ср.* вонтробянка, кендюх, колбик, сельтесон; 2. свиной желудок, начиненный мясом и провяленный Гр. Рб. Кш. *ср.* бинюк, иванчик, кирух, кичук, колбик, ють.

[бадзыгон] бадзыго́н *м.* Од. кушанье из тертого картофеля, запеченного в чугуне, *ср.* бабка, гугель, дранка, каша.

[балабушка] бала́бушка *ж.* Хр. Ом. Кш. булочка из пшеничной или ржаной муки. Бала́бушка из ро́шчыны прыме́шаноj быва́je. Хр. *ср.* галушки. || Нос. балабу́ша — хлеб из ржаного или пшеничного теста. Карл. bałabuszka *ib.*

[баланда] баланда́ *ж.* Ан. слишком жидкое неудавшееся кушанье. Баланды́ набо́ўтаў. Ан. || Лыс. баланда́ — еда, приготовленная из мятого картофеля.

[баранина] бара́нина *ж.* Ор. Лх. Кш. Пх. Гл. Ан. мясо баранье или овечье || Петк. baránina *ib.*

[баранки] обара́нки *мн.* Зд., бара́нки Пх. Ш. Бб. баранки *ср.* калач. || Мош. baránki *ib.* Петк. abaranki *ib.*

[бездушник] безду́шник *м.* Св. пирожок из тертого картофеля с бобовой начинкой. Пироги́в таки́х напэчэ́м, то безду́шники. Св.

[белок] било́к *м.* Ор. Зд. Сп. Од., билко́ Св., бело́к Лх. Гр. Рб. Ом. Кш. Вл. Пх. Гл. Зл. Зм. Ан. Бб. Бр. Кн. Дн. Дв., бэло́к Хр., б'ало́к Ш. белок в яйце || Стец. бяло́к *ib.* Карл. białek *ib.*

[бельмачи] бел'мачы́ *только мн.* Бб. яичница-глазунья. Бел'мачо́ў наспуска́ў. Бб. *ср.* глазки, яичница.

[бессольник] бессо́л'ник *м.* Ом. суп, сваренный на хлебном

квасу. Б'ару́ц' крупы́, замина́јем кано́пл'ами, квас з дзе́шки л'јом, бес со́ли ва́рым — то и б'ессо́л'ник. Ом.

[бинюк] бин'у́к *м.* Хр. свиной желудок, начиненный мясом и провяленный, *ср.* багук, иванчик, кендюх, кирух, кичук, колбик, ють.

[битка] би́тка *ж.* Од. отбивная котлета.

[блин] блин *м.* Ор. Св. Лх. Зд. Од. Бч. Ш. Ан. Бб. Бр. Кн. Дн. Дв., бл'ун Св., млине́ц Сп. Гр. Рб. Хр. Вл. Гл. Зл. Ан., блине́ц Ом. Кш. 1. блин мучной или из тертого картофеля Ор. Лх. Зд. Сп. Од. Бч. Гр. Рб. Хр. Ом. Кш. Вл. Кн. Дн. Дв. Блинэ́ з бу́л'бэ, з мукэ́. Ор. Биру́ц' сыро́ватку, со́ду сы́пл'уц', муку́, млинцэ́ пичу́ц', јаны́ пухки́ја. Хто п'ачэ́ кружо́чки мале́н'кије — то млинцэ́, и на ус'у́ ско́вороду млинцэ́. Рб.; 2. блин из мучного теста Гл. Зл. Ш. Ан. Бб. Бр. Млинци́ з грэ́цкоје п'аклй, з ја́шноје, з аўс'а́ноје муки́ млинци́ сма́шнэ си́л'но. Ан. *ср.* оладка; 3. блин из тертого картофеля Св. *ср.* бульбовник, драник, коржик, пляцек; 4. лепешка из хлебного теста Лх. Сп. Спичы́ млинца́ на пытэ́л'ни пока́ хлиб. Сп. *ср.* выхватень, ополоник, перепечка, поплемент, сковородник. || Мош. blincý *ib. 1.* Петк. bliný *ib. 1.* Бельк. блін *ib. 1.* Лыс. II блине́ц *ib. 1.* Карл. blin *ib. 2.*

[борщ] боршч *м.* Ор. Св. Лх. Зд. Од. Гр. Рб. Хр. Ом. Кш. Вл. Бч. Зл. Ш. Ан. Гш. Бл. Бб. Кн. Дп. Дв., борш'ш' Ол. 1. общее название жидкого кислого кушанья (*из капусты, бураков, щавеля*) Ол. Ор. Св. Лх. Од. Гр. Ом. Бб. Кн. Дн. Дв. Борш'ш' со ш'авуху́, з лебеды́, бурако́выј борш'ш'. Ол. Ш чым ни ва́рац' боршч, абы́ ки́слы. Ом.; 2. жидкое кушанье из капусты или бураков Зд. Бч. Зл. Ш. Ан. Гш. Бл. Ки́слы боршч, соло́дки Ан. 3. жидкое кушанье, сваренное из бураков или ботвы Рб. Хр. Кш. Вл.; ◊ [~ белый] бе́лы ~ Ш. щи из свежей капусты; [~ бурачковый] ~ бурачко́выј Зл. Гш. квашеные бураки; [~ зеленый] зеле́ны ~ Лх. рассольник; [~ серый] ~ се́ры Ш. Ан., си́ры ~ Зл. Бб. квашеные верхние листья капусты и редкое кушанье из них. Се́ры боршч з ли́с'ц'а капу́сты, ли́с'ц'е ква́с'ац' на зи́му. Ан. Наро́б'ац' си́рого баршчу́ бо́чку ды ва́рац'. Зл. Се́ры бо́ршч ква́сицца у шчан'а́х. Ш. || Петк. borszcz *ib. 1* и квашеные бураки. Нос. боршч — кислое кушанье из свекольника или борщевика. Карл. barszcz — бурачный борщ.

[ботвинье] ботви́не *с.* Зд. Сп., бац'ви́нне Пх., боц'ви́нне Гл. борщ из свекольной ботвы. З гычэ́ ботви́н'а наварыты. Сп. || Петк. baćwínnie *ib.* Бельк. бацьві́ння — бурачный лист. Нос. боцви́нне *ib.* Карл. botwina *ib.*

[брижи] брыжэ́ *только мн.* Пх., брыжы́ Ш. свиной кишечный жир. Брыжэ́ рэ́жуц' па ото́чыны. Пх. *ср.* затолка, оточины, сдор.

[бруслина] брусли́на *ж.* Од. варенье из брусники.

[брынза] бры́ндза *ж.* Рб. Хр. Кш. определенным образом

заготовленный впрок творог. Бывáло оз'м'óм творогý, замéсемо, посóлимо, у дзéжэчку складóмо, и стóиц', то брындза, јак трэба јéс'ци, подогрэ́јем ды јемó. Хр.

[булка] бýлка *ж.* Ор. Св. Лх. Зд. Од. Бч. Гр. Хр. Ом. Пх. Ш. Ан. Бб. Кн. Дн. Дв. 1. штука хлеба, чаще формового Ор. Св. Лх. Зд. Од. Бч. Хр. Ом. Пх. *ср.* буханка, кулидка, паляница; 2. хлебное изделие из пшеничной муки Ор. Лх. Зд. Од. Гр. Ом. Ш. Ан. Бб. Кн. Дн. Дв. Бýлки на дрожджáх п'акýц', бýлки к велúкодн'у п'аклú. Ан. Папеклá булóк, мáлеп'кија, з два кулакá. Лх. *ср.* пирог. || Петк. bułka *ib.* Бельк. бýлка *ib. 1.* Нос. бýлка — небольшая буханка хлеба. Стеш. бýлка — белый хлеб. Стец. бýлка 1. пшеничное изделие для детей, 2. фабричный пшеничный хлеб, 3. буханка фабричного черного хлеба. Карл. bula *ib. 1, 2.*

[бульба] бýл'ба *ж.* Ор. Св. Бч. Гр. Рб. Хр. Ом. Кш. Вл. Бб. картофель — в названиях некоторых кушаний. Бýл'ба ў мэндзирáх. Ор. Цúлаја бýл'ба з лупэјкáми. Св. Бýл'бы наварыла у шынéл'ках. Бб.; ◇ [~ соленая] солóнаја ~ Бч. Гр. Вл. чищеный картофель, который при варке солится, *ср.* картошка. || Нос. бýльба *ib.* Лыс. бýльба *ib.* Карл. bulba *ib.*

[бульбовник] бул'бóýник *м.* Ор. Св. бул'б'áник Гр. Рб. Кш. бул'б'јáник Хр. 1. галушка из мятого картофеля, облепленная мучным тестом Ор.; 2. род котлет из мятого картофеля с добавлением муки Рб. Кш. *ср.* картопляник; 3. оладья из тертого картофеля Св. Гр. Хр. *ср.* блин, драник, коржик, пляцек.

[бульбянка] бул'б'јáнка *ж.* Вл. кушанье из мятого вареного картофеля, заправленное жиром. Налýним бýл'бы, вáримо да натоўкóм да туды́ сáло, цыбýлину — то бул'б'јáнка. Вл. *ср.* бабка, каша, комы, толканица.

[бульон] бýлин *м.* Св., бул'óн Хр. Кш. Бб., бул'óны *мн.* Ом. Рб. картофельный суп, иногда с добавлением крупы. Бул'óн з јáчными крýпами и картóшкај. Бб. Бýлин з бýбом. Св. *ср.* варенки, крошени, резанки, юшка. || Шат. булéн *ib.* Стец. булéн — мясной отвар без крупы. Лыс. II бульйóн — жидкий суп из любой крупы.

[бурашник] бурáшник *м.* Бр. Ан. 1. борщ из бураков Бр.; 2. квас из квашеных бураков Ан. *ср.* квас.

[буханка] бухáнка *ж.* Ор. Лх. Рб. Кш. Ан. Бб., бохáнка Од. Гр. Хр., бахáнка Гл. Пх. Ш., бохýнка Зл. Бр., бухóнок *м.* Лх. Зд. Сп., бóхон Вл. 1. штука хлеба Ор. Лх. Од. Гр. Рб. Кш. Вл. Пх. Зл. Ш. Бр. Ан. Бохýнка, а хто говорыў кулúдка. Зл. *ср.* булка, паляница, кулидка; 2. очень большая булка хлеба Зд. Сп. Хр. Бухóнок вэлúки, лист под спýд клáлы јак п'аклú. Зд.; 3. булка формового хлеба заводской выпечки. Гл. Бб. || Бельк. бухáнка — каравай хлеба. Шат. бóхан *ib. 2.* Стец. бахáнка 1. немного меньший бохон домашнего хлеба, 2. *ib. 3.* Лыс. бахóнька 1. *ib. 1,* 2. хлеб, который выкачивается в муку

перед тем как садится в печь. Карл. bochnaczek — булка хлеба из ржаной муки грубого помола.

[буханец] бóханец *м.* Ор., бохонéц Бч. Рб. Ом. очень большая булка хлеба. Бóханец — најбúл'ша бухáнка. Ор. Бохонéц тэј што бýлка, шчо подн'áц' немóжно. Ом.

[варево] вáриво *с.* Св. Зд. Сп. Бч. Гр. вáрыво Кш. вáрево Бр. вáрва Ан. Бб. 1. еда, которая варилась, готовилась. Зд. Св. Бч. Гр. Бр. Вáриво—то чы тоўкéн'а, чы картóпл'а. Зд. Вáриво поостaвáло, а зноў б'ары́ да вары́. Зд.; 2. общее название квашеных на зиму овощей Зд. Сп. Кш. Ан. Бб. Ужó вáриво поклáла у бочкы́, сц'óпка зрóблена каб вáриво не помéрзло. Зд. Ус'é квáшанаје вáрва называ́јеца. Ан. || Бельк. вáрва — кислое кушанье. Нос. вáрево 1. кушанье, 2. щи из кислой капусты. Шат. вáрыва — закваше́нные на зиму овощи. Стец. вáра — горячее жидкое кушанье. Карл. warzywo — овощи; суп, бульон.

[вареник] варáник *м.* Ор. верэ́ник Св. Лх. Сп. Од. Гр. Рб. Хр. Бб. варэ́ник Од. Ом. Кш. Вл. Бч. Пх. Зл. Гл. Ш. Ан. Бл. Кн. Дн. Дв. род вареных пирожков с начинкой. Верэ́ники рóбл'ац' з сэ́ром, з јагудз'мé, з бýбом. Св. Варэ́ники начы́н'вали и с конóпл'ами, и з јагодз'мú. Зл. Верэ́ники с хлéба п'аклú, натоўкýц' груш у с'арэ́дзину ды п'акýц' абó вáрац'. Бб. *ср.* утопленник. || Мош. wieréniki *ib.* Нос. варéнник *ib.* Шат. варэ́нік *ib.*

[варёнки] варóнцэ *только мн.* Од., варýнки. Гл. Зм. Ш. 1. картофельный суп Гл. Зм. Ш. *ср.* бульон, крошени, резанки, юшка; 2. общее название супа Ш. Варýнки из фасóл'ајў, и з гарóхом. Ш. Запрэ́гла сáлом варóнок. Ш.; 3. чищеный отваренный картофель Од. *ср.* парёнки, скреблюнки, солёники.

[венглина] венглúна *ж.* Бр. копченое свиное мясо. Венглúна— то м'áсо засýшывали, над дымом так держáли и јéли такэ́. Бр. *ср.* вендзолина, ветчина, копченка. || Нос. вянглина *ib.* Шат. вянглíна *ib.*

[вендзолина] виндз'óлина *ж.* Лх. копченое свиное мясо *ср.* венглина, ветчина, копчёнка.

[верещака] верашчáка *ж.* Гл. Зл. Бц., вереш'ш'áка Зм., вэрэш'ш'áка Бр., варашчáка Ан. мясной отвар с ребрышками, колбасой, мясом, подбитый мукой. М'áсо вáр'а да мукóј подколóчиваје — вэрэш'ш'áка зов'óца. Бр. *ср.* потрава. || Нос. верещáка *ib.* Карл. wereszczaka *ib.*

[верх] вирх *м.* Св. Лх., вершóк Зд. Кн. Дн. Дв., вэрх Бч. Гр. Хр. Кш. Вл. Ан., вэршóк Рб. Ом., верх Пх. Гл. Зл. Ш., в'аршóк Бб. 1. верхний жирный слой на постоявшем молоке, еще не снятый Св. Лх. Рб. Хр. Кш. Гл. Зл. Ан. Бб. Кн. Дн. Дв. Такé, жарúшча, што ј немá верхá. Зл. Малакó квáшанаје з в'аршкóм. Бб.; 2. сливки Бч. Зл. Ш. Солóдки боршч забéл'-

вајуц' молоко́м, в'архо́м. Ш.; 3. старое название сметаны Гр. Ом. Вл. Пх.; 4. сметана с кислого молока Зд. Вершо́к з гладышо́к, з ки́слого молока́, а з соло́дкого — то ўжо смита́на. Зд. *ср.* сметана. || Петк. wierszók *ib.* Бельк. вяршо́к — сметана, еще не снятая с молока. Шат. вяршо́к — сливки на молоке.

[вершок] в'аршо́к *м.* Бб. первая маленькая булочка из хлебного теста, которая чаще отдается скоту. В'аршо́к ис хле́ба, каро́ве у по́јла. Бб.

[ветчина] виччы́на *ж.* Рб., виччына́ Рб., ве́тчына Зл., ветчына́ Бб. копченое мясо *ср.* венглина, вендзолина, копчёнка. || Бельк. віччына́ *ib.*

[вечера] вечá́ра *ж.* Ор., вече́р'а Ол., вэче́ра Св. Лх. Сп. Гр., вичэ́ра Зд., вэчэ́ра Рб. Хр. Вл., вечэ́ра Бч. Пх., в'ачэ́ра Од. Ом. Гл. Зл. Ш. Бб. последний вечерний прием пищи, ужин. Идзи́ до вечá́ры. Ор. Што́ та на в'ачэ́ру зварыц'? Бб. || Нос. вече́рис' — ужинать. Шат. вячэ́ра *ib.* Карл. wieczerza *ib.*

[волога] воло́га *ж.* Ом. жидкая похлебка к густому киселю, приготовленная из молока или конопляного семени. Воло́га — то молоко́ па́ранэ з водо́ју до кисел'а́, и с конопе́л' воло́га, јак воло́гу ро́б'ац', коно́пли мнуц', у сыру́ во́ду опуска́јуц', коно́пли на дн'е, а зве́рху бы молоко́ ро́бицца. Ом.

[вонтробянка] отроб'а́нка *ж.* Гр. Кш., вэнтрабја́нка Рб., вонтроб'ја́нка Гл., онтроб'ја́нка Ан. вантраб'а́нка Бб. желудок или толстая кишка, начиненные свиными внутренностями. Вантраб'а́нка пако́лишн'аму каза́ли на сал'цисо́н. Бб. *ср.* багук, кендюх, сельтесон, потрошанка. || Стец. вантрабля́нка *ib.*

[ворок] во́рок *м.* Гш. клинообразный мешочек для приготовления творога и сыра *ср.* клин, осковик, рукавать, сырник. || Нос. во́рок — мешок. Карл. worczek — мешок.

[выливок] вэ́ливок *м.* Ор., вы́ливок Св. Од. Рб. Хр. Ом. Кш. Ш., зли́вок Лх. вы́левок Бч., лево́к Пх., ву́ливок Вл. Гл. Зл. Ан. Бб. Кн. Дн. Дв., гу́ливок Бр. яйцо с очень тонкой скорлупой или вообще без нее. Лево́к — јак без шкору́пки. Пх. Ву́лиўки лле — јак гла́дка ку́ра. Ан. *ср.* чучерепок. || Бельк. вы́лівык *ib.* Нос. выли́вок *ib.* Шат. во́блівак *ib.* Стец. вы́лівак *ib.* Карл. wyléwek *ib.*

[выселёдка] *см.* сельдь.

[выткидок] ви́ткидок *м.* Св. творог из топленого молока. Јак не сча́влено — то ви́ткидок, јак под ка́менем сча́влено — то сэр. Св. *ср.* сыр, творог.

[выхватень] вы́хвацен' *м.* Рб. Ом., ви́хвацен' Хр., ву́хвацен' Кш. Вл. лепешка из хлебного теста. С хле́ба пыку́ц' вы́хватн'а до саджа́н'н'а. Вы́хвацен' тоўшчэ́јшы за млинца́. Рб. Поп'арэ́т скорэ́ј пе́рад огне́м вы́хватн'а сп'акла́. Ом. *ср.* блин, ополоник, перепечка, подпалок, поплемент, сковородник. || Карл. wychopień *ib.*

[вялить] ўјáлиц' *несов.* Хр. Ш. Бб. вялить. Јак поўјáлиц' на сóнцы — то ўјáла рыба. Ш. Рыбу ўјáл'ац', јак налóв'ац' багáто. Бб.

[галушки] галушки́ *мн.* Св. Зд. Сп. Од. Гр. Хр. Кш. Вл. Кн. Дн. Дв., галýшки Лх. Ом. Гл. Зл. Ан. Бл. Бб. 1. жидкое кушанье с мучными катышами Св. Зд. Од. Ом. Кш. Вл. Гл. Зм. Ан. Бл. Бб. Кн. Дн. Дв. Кóлис' з грэ́цкоје муки́ накачáјуц' галушачóк, ки́дајуц' у крóп ды кáжуц' галýшки. Ом. Галушачкé заливáјуц' пружэ́лом, малакóм. Св.; 2. затируха (без крупных галочек). Од. Зл. Јéс'ли вáрым з муки́ ды заколóчвајем, называ́јем галýшки. Зл. *ср.* затирка, колотуша, лемешка, соломаха; 3. жидкое кушанье с катышами из тертого картофеля. Лх. Зд. Сп. Од. Хр. Кш. Гл. Зл. Зм. Ан. Галушки́ с картóшки вычаўл'áјуц'. Сп. Картóхли надз'арэ́ш ды галýшак роби́ли. Ан. *ср.* клёцки, голдуны, полюхи; 4. кушанье из отваренных в воде кусочков теста, залитых жиром или сметаной Гр. Хр.; 5. *ж.* булочка из пшеничного теста Св. Сп. Рб. Галушки́ бы картóшка, прыс́ными ми́с'ац', уки́нуц' у печ. Сп. Качáјуц' с хлéба качýлку рукáми, рэ́жуц' пóжэм и п'акýц' галýшки. Дзержáли ишони́цу на недзéл'у на галýшку. Рб. *ср.* балабушка. || Мош. hałúszki *ib. 2.* Петк. hałúszki *ib. 3.* Стец. галýшкі *ib. 2.* Карл. gałuszka *ib. 1.*

[глазки] глазки́ *мн.* Кш. яичница-глазунья *ср.* бельмачи, яичница.

[глёвкий] гл'óўки Лх. Гл. Ш. Ан. Бб. Кн. Дн. Дв., глéзовы Зл. невыпеченный (о хлебе). Гл'óўки хлеб вы́брала ја. Бб. *ср.* сыры. || Шат. глéўкі *ib.* Лыс. II глі́зький *ib.*

[говядина] гов'áдина *ж.* Зм., гоўјáдзина Щ., гаўл'áдина Бр. 1. коровье мясо Зм. Ш. *ср.* мясо; 2. худшее коровье мясо Бр. || Бельк. гывя́дзіна *ib. 1.*

[голдуны] ґолдуны́ *мн.* Рб., колдуны́ Ом., галдуны́ Ш. клецки из тертого картофеля. Ґолдуны́ — э́то бýл'бы натрóм, вычаўл'áјем, накачáјем качáнички ды ки́дајем у молокó. Рб. Галдуны́ — э́то з драна́ј картóшки кл'óцки. Ш. *ср.* галушки, клецки, полюхи. || Шат. галдýн — вареник с мясом или грибами.

[голик] гóлик *м.* Ор. большая галушка из мятого картофеля. Нали́пиц' гóлике и ў печ, а јак ци́стом обли́пиц' то бул'бóвники. Ор. Гóлике — то комэ́ з помнéтој бýл'бы. Ор.

[голубцы] голубцы́ *мн.* Од. Гр. Ш. Бр., голубцэ́ Хр., голубы́ Ан. 1. голубцы с разной начинкой Од. Гр. Хр. Ан. Бр. Што у капýсту м'áсо загóртајем — то голубцэ́. Хр. Голубы́ с кáшај ишоп'áнај. Ан.; 2. галушки из квашеного теста с начинкой из повидла, которые варятся в жире Ш.

[горелик] горэ́лик *м.* Од. Кн., згáрок Св., погори́лец Лх. Сп. Од., пригори́лец Гр., горэл'áк Ом. Вл., погоры́лец Кш., горэ́лец Рб. гарэ́лик Ан. Бб., згори́лка *ж.* Ор., згáрапка Зд., горол'áнка

Хр., заґáрка Гл., прыґáрка Пх. Зл. Зм. Ш. Бл. Бр. Дн. Дв. пригоревшая сверху картофелина. Дáj мини́ згори́лку. Ор. Л'убл'ý горэ́л'ца да жóўцен'ки коб. Рб. || Бельк. гарэ́лік *ib.* Шат. гарэ́лік *ib.* Стец. прыґáрка 1. пригоревшая часть картофелины, 2. кожица, которой покрывается картофельная каша после того, как постоит в жаркой печи.

[гороховка] горохóўка *ж.* суп из гороха. || Карл. grochowianka *ib.*

[горький] ги́рки Ор. Св. Лх. Од., гýркы Зд. Сп. Гр. прогорклый (*о жирах*). Ги́ркоје сáло. Од. *ср.* ёлкий.

[горячики] гарáчыки *мн.* Бб., горáчыки Кн. 1. испеченные из мучного теста катыши, которые едятся с тертым маком — обрядовое поминальное блюдо Бб.; 2. пирожки с сыром. Кн.

[гречаник] грэчáник *м.* Гр. пирожок из гречневого теста с примесью ржаной муки.

[гречуха] грэчýха *ж.* Зд. Сп. 1. каша из гречневой крупы Зд.; 2. лепешка из гречневой муки Сп. Рошчын'ájуц' грэчáнуjу мукý ры́дко, пичýц' грэчýху. Сп. || Карл. hreczuszki — оладки из гречневой муки, поджаренные на растительном масле.

[грудина] грудэ́на *ж.* Св. Лх., груды́на Зд. Сп. Гр., грудóвина Од., грудзи́на Рб. Хр. Ом. Кш. Вл. Зл. мясо или сало грудной части туши. Грудзи́на — сáмэ м'jáсо. Рб. || Петк. hrudzínka *ib.* Бельк. грудзíна *ib.* Шат. грудзíна *ib.* Карл. grudzina *ib.*

[груца] ґрýца *ж.* Рб. Хр. Кш., грýца Ан. жидко сваренная каша из толченого ячменя. Ґрýца з jачмéн'у, рэджэ́j вáром, бы кулéш, куц'á бы кáша гýста. Рб. || Мош. hrúca — ячменная крупа. Бельк. грýца — каша из перловой крупы. Нос. грýца — толченый ячмень. Карл. gruca — каша из житней крупы.

[грушевник] грушóўник *м.* Вл. род повидла из сухих груш с мукой.

[гугель] гýгел' *м.* Бр. кушанье из тертого картофеля, запеченного в чугуне или на сковороде. Картóпл'у натр'óм, да туды́ сáла нал'óм да у печ постáвим — вот и гýгел'. Бр. *ср.* бабка, бадзыгон, дранка. || Бельк. гýгыль — национальное блюдо евреев, запеченная морковь с лапшой. Лыс. гýгаль — еда, приготовленная из курятины, фасоли, лука и др. и заправленная перцем. Карл. gugiel — субботнее еврейское печенье.

[гулы] ґýлы *мн.*, гýла *ж.* Кш. сухие выросты по краям булки хлеба. Ґýлы повылáзили у хлéбу. Кш. *ср.* зайчик, осушек, сухарик, шишки.

[гультаи] гул'тай *мн.* Лх. картофель, сваренный половинками в мундирах, *ср.* половина, резанки.

[гуща] гýшча *ж.* Лх. Од. Бч. Гр. Ом. Кш. Вл. Пх. Гл. Зл. Ш. Ан. Бб. густое в жидком кушанье. Гýшчу ус'ý поц'агáла, а jýшка осталáс'а. Зл. Jак густój суп, то кáжуц' — наварыла гýшчы. Бб. || Шат. гýшча — сваренная ячменная крупа. Стец. гýшча *ib.*

[драгва] драгва́ *ж.* Ан., дри́га Дн., дрыгли́ *мн.* Кш., дра́гли Ан. студень, холодец *ср.* квашенина, студень, холодец, юшник. || Стец. дрыгва́ *ib.* Лыс. II дриглі͡е *ib.* Карл. drahle *ib.*

[драники] дра́ники *мн.* Пх. Зл. Ш. Бр., дз'аруны́ Гл. Ан. Бб. блины или оладьи из тертого картофеля. Дра́ники то́ком обол'jе́ и ў печ застаўл'а́jе. Зл. От jа и с'аго́н'а дз'аруны́ дра́ла с карто́шки. Ан. *ср.* блин, бульбовник, коржик, пляцек. || Бельк. дра́ньнік *ib.* Лыс. дра́ник — картофляник.

[дранка] дра́нка *ж.* Гр. кушанье из запеченного тертого картофеля. Дра́нку пичу́ц', густу́jу таку́jу с са́лом, би ба́бка. Гр. *ср.* бабка, бадзыгон, гугель, каша.

[драть] драц' *несов.* Ом. Вл. Ш., дзе́рци Гл. Ан., дз'о́ргац' Бб. тереть сырой картофель на терке. Надра́ц' бу́л'бы на блинца́. Ом. Дз'аруно́ў надз'о́ргала ды нап'акла́. Бб. *ср.* тарковать, тереть, стругать.

[душы] душы́ *мн.* Гл. начинка в варениках. Душы́ поўjада́jу, а ле́пки астану́цца. Гл.

[еда] jи́жа *ж.* Лх. Од. Зд., jе́жа Ом., jеда́ Кш. Ан., jада́ Бб., jедз'е́нне *с.* Хр. еда, съестное. Скорохва́та jеда́. Кш. Нijа́коj jады́ не было́. Бб. *ср.* харчи. || Бельк. яда́ *ib.* Нос. еда́ *ib.* Шат. яда́ *ib.* Карл. jadło *ib.*

[ёлкий] jа́лки Ор., jе́лки Хр. Ом. Кш. Пх. Ш. Бб., jо́лки Зл., jи́лки Рб. Зм. прогорклый (*о жирах*). Jалко́jе ма́сло аж сц'ага́jе в ро́ци. Ор. Са́ло пажаўце́jе, ка́жуц' jе́лкаjе. Бб. *ср.* горький. || Бельк. ёлка (масло) *ib.* Нос. елка́вый *ib.* Карл. jełki *ib.*

[желток] жоўто́к *м.* Ор. Лх. Зд. Сп. Гр. Рб. Хр. Ом. Кш. Вл. Пх. Гл. Зл. Зм. Ш. Бр. Кн. Дн. Дв., жиўтко́ Св., жыўто́к Од., жеўто́к Ан. Бб. желток в яйце. || Шат. жаўто́к *ib.* Карл. żołtek *ib.*

[жур] жур *м.* Св. Лх. Зд. Сп. Од. Рб. Хр. Ом. Кш. Пх. Ш. Ан. Бб. Бр. Кн. Дн. джур Гр. 1. жидкий горячий кисель из овсяной муки Зд.; 2. жидкий овсяный кисель Гр. Ом. Пх. Гл. Ан. Бб. Бр. Кн. Дн. Тоўку́т оўса́ у сту́пе да уки́с'не да проца́д'ат на реше́тке, оста́тки вы́кинут да jу́шэчку взва́р'ат и жур получа́jеца ро́ден'ки. Бр. Коли́ не спуска́jуц' квас'ли́ны, то ва́рац' жур, jон ро́тки, не застыва́jе. Ом.; 3. жидкий неквашеный овсяный кисель. Св. Лх. Од. Ш. Кисе́ль ква́шаны, жур ра́птам ро́б'ац'; не ква́шаны, jаго́ со́л'ац'. Ш. Жур заколоты́ты з оўса́. Лх. 4. редкий кисель из овсяной или ржаной муки. Сп.; 5. то же, что кисель. Хр. Кш.; 6. о кислой студенистой массе. Рб. Хоч и на молоко́ ки́слэ жур ка́жуц', ки́слэ бы жур. Молоко́ жу́рэм поjшло́, гэ уки́сло. Рб. || Мош. żur — кисель. Петк. żur — жидкий горячий овсяный кисель. Шат. жур — жидкий горячий кисель. Лыс. жур — кушанье из овсяной муки или пшеничных

высевок. Карл. żur — кисловатое жидкое кушанье из овсяной или ржаной муки.

[жыр] жыр *м.* Св. Лх. Зд. Од. Бч. Бб. Ан. жир. Наварыла ка́шы нишчы́мнэј, нима́ жыру. Зд. Жыр каро́вячы. Од. Јак холо́днаје ва́рыш, то трэ́ба паздыма́ц' жыр. Бб. *ср.* тлушч. || Бельк. жыр *ib.*

[забеленка] забе́л'анка *ж.* Од. суп или борщ, заправленный молоком или сметаной. || Бельк. забеля́нка — забеленный молоком крупник. Нос. забе́ла — сметана для приправы кушанья.

[забелить] забели́ты *сов.* Лх., заб'али́ц' Зл. Ш. Ан. заправить сметаной (борщ, щи) *ср.* закрасить.

[зажарить] зажа́риты *сов.* Од., зажа́рыц', Рб. Зл. Ан. заправить кушанье жареным салом. Ју́шку зажа́рыц'. Зл. *ср.* запражиты, заскварить, засмажить.

[зажарка] зажа́рка *ж.* Од. растопленное сало как приправа в кушанье *ср.* пряжёнка.

[зайчик] за́јчык *м.* Гр. сухой вырост по краям булки хлеба. За́јчыки повыб'ага́ли на хли́би. Гр. *ср.* гулы, осушек, сухарик, шишки.

[закалец] зака́лиц *м.* Рб. Ом., зака́лец Хр. Кш. Вл. недопеченный слой хлеба у нижней корки. Зака́лец на па́лец. Хр. || Карл. zakalec *ib.*

[закваска] пи́дкваска *ж.* Ор. Лх. Од., заква́ска Зд. Лх. Пх. Зл., пы́ткваска Кш. небольшое количество теста для заквашивания хлеба. Заква́ску ки́дајуц' у дзижы́. Зд. Усы́пац' муки́ тро́хи, зали́ц' ц'о́плај вадо́ј, уква́сицца и бу́де пи́дкваска. Од. || Мош. zakwáska *ib.*

[заколотить] заколотэ́ты *сов.* Св., заколоты́ты Лх. Сп. развести мучное жидкое тесто. Заколоты́ты па́риш, жур. Лх.

[закраса] закра́са *ж.* Пх. Зм. Бр. Бб. 1. жировая, мясная и под. приправа к еде. Пх. Бб. Нима́ чым баршчу́ закра́сиц', ни м'а́са, ни са́ла, ўс'а закра́са ву́јшла Бб.; 2. общее название приправы в еду Зм. Бр. Вару́ ды нэма́ закра́сы, жы́ру, ли́сту, пэ́рца. Зм. *ср.* заправа, засмака. || Бельк. прікра́са *ib. 1.* Нос. прикра́са *ib. 1.* Карл. okrasa *ib. 1.*

[закрасить] закра́ситы сов. Ор. Сп. Зл., закраси́ц' Рб. Пх. Зм. Гл. Бб. Бр. 1. заправить каким-либо жиром, молоком и под. Закраси́ горшки́. Зл. *ср.* засмачить; 2. придать окраску пище, добавив в нее чего-либо красящего Рб. Закраси́ц' во́тку. Рб. || Карл. zakrasić *ib. 1.*

[заправа] запра́ва *ж.* Сп. Од. Рб. Хр. Ом. Кш. Вл. Ш. Бб. Ан., прыпра́ва Гл. 1. острая приправа в пищу (лист, перец, лук и под.) Сп. Хр. Ом. Кш. Вл. Гл. Ш. Ан. Бб. У наци́ну запра́ву дају́ц': чы јаки́ хрэн, чы круп. Ом. М'а́са нарэ́жуц', с'аке́рој посеку́ц', туды́ прыпра́ву — пе́рац, цыбу́л'у. Гл. М'асна́ја каўбаса́ з запра́вај, листо́к, цыбу́л'ка, пе́рчык. Ш.; 2. общее

название приправы в пищу Од. Запра́ва ўс'о: са́ло, сол'. Од.; 3. жировая приправа Пх. *ср.* закраса, засмака. || Нос. запра́ва *ib. 3.* Шат. запра́ва *ib. 3.*

[запражити] запра́жеты *сов.* Св. Лх., запрэ́гци Од. Гл. Ш., запрэгцѝ Вл. Зл. заправить жареным салом. Кумако́ў натоўче́ш, ды са́лом запрэжэ́ш. Ш. *ср.* зажарить, заскварить, засмажить.

[заскварить] засква́реты *сов.* Ор., прышква́рыты Гр., зашква́рыц' Рб. Хр., засква́рыц' Бб. заправить жареным салом. Прытоўкты́ сыро́ју зато́ўкоју, јак са́ла пэчэ́м то прышква́рвајем. Гр. Засква́реты кулѝш. Ор. Засква́рыц' бул'о́н. Бб. *ср.* зажарить, запражити, засмажить.

[засмажить] засма́жыци *сов.* Рб. заправить жареным салом. Засмажы́ла са́лом, зато́ўкоју. Рб. *ср.* зажарить, запражити, заскварить.

[засмака] засма́ка *ж.* Сп. Од. Гр. Ом. Кш., прысма́ки *мн.* Хр. Ан. 1. приправа жировая или молочная Сп. Од. Гр. Ом. Кш. Ан. Засма́ка је: је молочко́, је са́ло — то са́ма засма́ка. Гр. *ср.* закраса, заправа; 2. острая приправа в пищу Хр. За́таўка чутчэ́јшаја чым са́ло, у јајé укладáјуц' прысма́ки. Хр. || Бельк. прысма́кі — что-либо вкусное. Шат. прысма́кі — сласти. Стец. прысма́кі 1. приправы, 2. сласти. Лыс. II засма́ка *ib. 1.*

[засмачить] подсмаче́ты *сов.* Ор. Св., засмачэ́ты Лх., засмачы́ты Сп. Гр., засма́чыц' Од. Ан., засмачы́ц' Хр. Ом. Кш. Зл. заправить жиром, молоком и под. Тро́шки са́ла зрэ́зала, но и засмачы́ла. Ом.

[застудина] *см.* студень.

[затирка] за́тырка *ж.* Ор. Гр., за́тэрка Св. Бч., затѝрка Ол. Лх. Зд. Сп. Пх. Бб., за́цирка Хр. Ом. Вл. Зм. Бл. Бр. Дн., за́церка Кш. Гл. 1. жидкое кушанье, сваренное из муки, перетертой с небольшим количеством воды Ор. Ол. Св. Лх. Зд. Сп. Бч. Гр. Хр. Ом. Кш. Вл. Пх. Гл. Зм. Бл. Бб. Бр. Муку́ наб'арэ́ у ми́ску, вады́ тро́шку, па́л'цами затрэ́, штоб не было́ галу́шками и не было́ муко́ј, и за́церку ва́рыц'. Гл. Во́ду нал'јо́м, муки́ перетр'о́м да молока́ чи оле́ја туды́ — вот це и за́цирка. Бр. *ср.* галушки, колотуша, лемешка, соломаха; 2. приправа из сала, которую кладут в борщ Дн. *ср.* затолка. || Петк. zacírka *ib. 1.* Бельк. заці́рка *ib. 1.* Нос. заци́рка *ib. 1.* Шат. заці́рка *ib. 1.* Стеш. зац'е́рка *ib. 1.* Стец. заце́рка *ib. 1.* Карл. zacierka *ib. 1.*

[затолка] зато́ўка *ж.* Лх. Зд. Од., за́тоўка Св. Сп. Гр. Хр. Пх. Гл. Ш., за́таўка Ом. Зм. Бб., зату́ўка Рб. 1. свиной кишечный жир Св. За́тоўка — э́то са́ло кал'а́ ки́шеј је. Св. *ср.* брижи, оточины; 2. внутреннее свиное сало, приготовленное как приправа в пищу Лх. Хр. Гл. Ш. Бб. Јак скоча́јуц' јого́ (здор), ка́жуц', идзѝ з'ми зато́ўки. Зато́ўка чутчэ́јшаја, чым са́ло. Хр. За́таўки уки́нула у борщ. Бб.; 3. внутренний свиной жир, залегающий пластом на животе Зд. Сп. Рб. Ом. Гл. Зм.

Кйшки ў за́тоўцы лижа́ц'. Сп. Зату́ўка с пле́ўкоју, закру́чвајем јеје́ з цыбу́л'ај, пэ́рцам. Рб. *ср.* сдор; *4.* общее название внутреннего свиного жира Од. Гр. Пх. Је до́бра за́тоўка, је и плохе́н'ка, здор ле́пшаја. Пх. *ср.* сало. || Петк. zátaŭka *ib. 1, 2.* Бельк. за́таўка — кусок сала, который кладется в борщ для приправы. Нос. за́товка — растолченное свиное сало, положенное в кушанье. Шат. за́таўка *ib. 2.*

[затолкти] прито́ўкнуты *сов.* Св., затоўкцй Лх. Зд. Сп. Од. Рб. Пх. Гл. Ш. Зм. Ан. Бб., прытоўкты́ Гр. заправить кушанье внутренним растолченным салом. Нема́ са́ла, дык ја здо́ром затоўкла́. Ан. || Бельк. затаўчы́ *ib.* Нос. затовка́ць *ib.*

[захолод] *см.* холодец.

[иванчик] ива́нчык *м.* Вл. желудок свиньи, начиненный мясом и провяленный, *ср.* багук, бинюк, кирух, колбик, ють.

[кава] ка́ва *ж.* Сп. Гр. Хр. Ом. Кш. Вл. кофе, ячменный или желудевый. Перэпа́лыш жолудо́в ды ка́ву ва́рыш. Сп. Ка́ву з жо́лудз'аў роби́ли ды ја́ка ло́ўка была́. Кш. || Шат. ка́ва *ib.*

[калач] кала́ч *м.* Ор. Св. Лх. Зд. Сп. Од. Гр. Рб. Хр. Ом. Кш. Вл. Ан. Бб. 1. баранка. Ор. Св. Лх. Сп. Од. Ан. Бб. Ны́коли каза́лы кала́ч на обара́нок. Сп. Калачо́ пэкли́ ко́лис', ма́ци дл'а дзиц'а́ци заве́рне калача́. Рб. *ср.* баранки; 2. небольшой белый хлеб продолговатой формы. Зд. Калачы́ — јак бато́пы, а пироги́ килогра́м 5—6. Зд. || Петк. kałaczý *ib. 1.* Мош. kałaczy *ib. 1.* Карл. kołacz *ib. 2.*

[калинница] кали́ница *ж.* Ом. «путра» (*см.*) с калиной.

[канун] кану́н *м.* Од. Гр. Хр. Кш. Вл. Гл. Бб., кано́н Рб., кану́на *ж.* Ом. Зл., кана́ Пх. Ан. 1. обрядовое поминальное кушанье, состоящее из кусочков хлеба, покрошенных в сладкую воду. Од. Рб. Хр. Ом. Кш. Вл. Пх. Зл. Гл. Ан, Бб. Кану́ ро́б'ац' на дз'ады́. Ан. Јес'ли умрэ́ чолове́к, во́ду крэ́пко соло́дз'ац' ме́дом ци са́харом, хлеб кры́шац', кану́на ко́лис' гаварыли. Зл.; 2. раздача разведенного в воде меда, купленного на собранные у жителей села деньги (дореволюционный обычай) Гр. Шчэ за Микола́ја буў кану́н, купл'а́лы 2 ґа́рцы ме́ду, расколо́т'ат' у бо́чцы и роздају́т' ка́жному. Гр. || Мош. kanún — мед. Бельк. кану́н — сыта. Шат. кану́п — опресноки, порезанные на кусочки и обмоченные в сладкий растертый мак, — едят во время поминок.

[каплун] капл́ун *м.* Св. Лх. Зд. Од. кушанье из воды и покрошенных в нее кусочков хлеба, с солью или сахаром. Капл́ун то́жэ са́мо называ́ли, јак укры́шац' хли́ба, залыва́лы са́ло, а у пуст алы́ји. Зд. *ср.* мочуночки, потапцы, рули, сыта. || Лыс. II капл́ун *ib.*

[капуста] капу́ста *ж.* Лх. Зд. Гр. Кш. Пх. борщ из капусты. Навари́ла капу́сты. Лх. ср. борщ, капустник, кочаны, квас; ◇ [~ битая] би́та ~ Ш. квашеная капуста; [~ квашеная, кислая,

сеченая] ква́шана ~ Лх. Сп. Од. Гр. Хр. Пх., ~ ке́сла Св., кы́слаја ~ Лх., ки́слаја ~ Кш. Бб. Кн. Дн. Дв., се́ченаја ~ Зл. резаная капуста, которая квасится без соли, без приправ; [~ кришеная, шаткованая] кры́шана ~ Зд. Сп. Од., шатко́вана ~ Зд. Од. Гр. Хр. Ом. Гл. Ш. Бб. резаная капуста, которая квасится с солью и различнымм приправами; [~ пареная] паро́на ~ Зд. Сп. Рб. Ом. Кш. капуста, которая квасится головками или половинками и перед солением подпекается в печи [~ рассоловая, сырцовая] росоло́ва ~ Од. Гр., сырцо́ва ~ Ом. Бч. капуста, которая солится с различными приправами в рассоле и которую можно есть сырой. Јак сырцо́ва капу́ста — то цэ́лыја гало́ўки кладо́м, холо́днај водо́ј залива́јем, хто хо́ча со́лиц', гн'о́том накладáјуц', у квасу́ мо́жа ле́тавац'. Ом. *ср.* кочаны, натина. || Петк. kapústa krýszenaja *ib.*, kapústa — борщ из сеченой капусты. Бельк. ква́сная капу́ста *ib.* Стец. капуста *ib.*

[капустник] капусн'а́к *м.* Од. Зл. Пх. 1. борщ из капусты Од. Зл. *ср.* квас, борщ, капуста; 2. квашеная капуста и рассол в ней. Пх. Свари́ ква́су с капу́снику. Пх. || Карл. kapuśnica *ib. 1, 2.*

[каравай] корова́ј *м.* Лх. Зд. Сп. Од. Бч. Рб. Хр. Ом. Вл. Пх. Гл. Зл. Зм. Ан. Бл. Бр., курува́ј Св. Кн. Дн., курова́ј Гр. Кш., карава́ј Бб. Дв. круглый свадебный пирог, которым одаривают гостей на свадьбе. Корова́ј вели́ки кру́глы, пичу́ц' јиго́, јак виси́лле. Зд. Јак за́муж идзе́ дзе́ўка, то корова́ј ро́б'ац', и шы́шки, јак карто́шки дзе́ц'ам дава́ли. Гл. || Мош. korowaj *ib.* Бельк. карава́й *ib.* Шат. карава́й *ib.* Стец. карава́й *ib.*

[карковина[карковúна *ж.* Лх. Хр., каркави́на Ш. Бб., карковúны *мн.* Кш. ошеек. || Шат. каркавíна *ib.* Стец. карко́віна *ib.*

[картопляник] картопл'а́ник *м.* Од. Пх. Гл. Зл. Ш. Бр. Кн. Дн. Дв. 1. блин из тертого картофеля с небольшой добавкой муки Од. Пх. Ш. Кн. Дн. Дв. Картопл'а́ник — то то́ўсты блин з' ц'о́ртај бу́л'бы и муки. Пх. *ср.* лепешка; 2. род котлет из мятого вареного картофеля Гл. Зл. Бр. Картопл'а́ники так ро́б'ацца: ва́рыцца бу́л'ба у мундзира́х, мне́цца, меша́јецца з муко́ј. Зл. Карто́пл'у нава́рат, потоўку́т, да таки́је картопл'а́ники пеку́т, да у по́снэ ма́сло моча́јут. Бр. *ср.* бульбовник. || Шат. картапля́нікі — картофельные блины. Стец. картапля́нік *ib.*

[картошка] карто́шка *ж.* Ор. Од. Зл. Ан., карто́пл'а Лх. Сп. Ш., карто́хл'а Ан., карто́пли *мн.* Зд. Пх. Бб. картофель (в названиях кушаний). Ва́рым суху́ју карто́шку. Ор. Карто́пл'а з лупина́мэ. Лх. Карто́пли у кожу́хах. Пх. *ср.* бульба. || Мош. kartopli *ib.* Шат. карто́пля *ib.* Стец. карто́плі *ib.* Лыс. II карто́плі *ib.*

[качечка] ка́чачка *ж.* Сп. Ан. Бб. булочка, по форме напоминающая птицу. Јак го́с'ци је ци што́, то роби́ли ка́чачки. Ан. Спичы́ мне ка́чачку, бу́лочку бы ка́чачку. Сп.

[каша] ка́ша *ж.* Ор. Ол. Св. Лх. Зд. Сп. Од. Бч. Гр. Рб. Хр. Ом. Кш. Вл. Пх. Гл. Зл. Зм. Ш. Ан. Бб. Бр. Кн. Дн. Дв. 1. каша Ор. Ол. Св. Лх. Зд. Сп. Од. Бч. Гр. Рб. Хр. Ом. Кш. Вл. Пх. Гл. Зл. Зм. Ш. Ан. Бб. Бр. Кн. Дн. Дв.; 2. каша из пшенной крупы (остальным кашам дается название по крупе) Зл.; 3. кушанье из вареного мятого картофеля (иногда с добавлением какой-нибудь каши) Бч. Гр. Ом. Ан. Бб. *ср.* бабка, бульбянка, толканица; ◊ [~ картопляная, драная] ~ картопл'а́на Зл. Зм. Ш., ~ дра́на Вл. Зл. кушанье из тертого картофеля, запеченного в чугуне. Надра́ла ка́шы картопл'а́наје. Зл. *ср.* бабка, бадзыгон, гугель; [~ житная] жы́тн'а ~ Сп. «лемешка» (*см.*) из житной муки; [~ крупяная] крупја́наја ~ Ом., круп'а́наја ~ Рб. каша из ячменной крупы; [~ ну́дкая] ну́дкаја ~ Од. несоложеная каша. || Бельк. ка́ша *ib.* Лыс. II картопл'а́на ка́ша *ib. 3.* Стец. ка́ша *ib. 1, 3.* Карл. kasza *ib. 1.*

[кашанка] каша́нка *ж.* Св. Рб. Кш. 1. род колбасы из свиных внутренностей и внутреннего жира Св.; 2. колбаса из свиной крови, перемешанной с гречневой или какой-нибудь другой крупой Рб. Кш. Крупу́ ва́рым грэ́цку ци ја́чну, мэша́јем з крыв'е́ј, дабаўл'а́јем жы́ру, у то́ўстыја ки́шки налива́јем, гэ каша́нку ро́бим. Рб. || Петк. kászanka — род колбасы из гречневой крупы с внутренним салом.

[квас] квас *м.* Ор. Св. Лх. Зд. Сп. Од. Бч. Гр. Рб. Хр. Ом. Кш. Вл. Пх. Гл. Зл. Зм. Ш. Бл. Ан. Бб. 1. рассол в квашеных бураках Зд. Сп. Од. Бч. Гр. Рб. Хр. Ом. Кш. Вл. Зл. Ш. Бл. Ан. Бб. Квас — э́то ју́шка у ква́шаных бурака́х, п'јуц' јаје́ бы ваду́. Од. Наскрабе́ш бураку́ў, квас з јих јак уки́с'не, дык круп, м'а́са уки́нем и ва́рым. Бб. *ср.* бурашник; 2. напиток из воды, настоенной на ржаном хлебе или «росчине» (*см.*) Ор. Св. Лх. Зд. Гр. Рб. Ом. Кш. Вл. Пх. Зл. Ш. Бб. Квас хли́бнэј. Ор. Запа́рвајуц' отрубы́ жы́тнија, добаўл'а́јуц' ко́рку хле́ба — э́то квас, и пиц' и вары́ц'. Рб.; 3. квашеные бураки Рб. Ом. Пх. Гл. Зм. Бураку́вы квас. Гл. Бура́шны квас. Зм.; 4. редкое кушанье, приготовленное на каком-либо квасе, рассоле Лх. Зд. Сп. Бч. Хр. Пх. Гл. Квас з рабры́нају; падлива́јуц' ква́су хле́бнага, цыбу́ли, лы́жку муки́ або́ крупы́. Сп. Јак дз'ады́ пра́в'ац', са́мо пе́рво ва́рац' квас, ки́дајуц' туды́ грыбу́. Гл. *ср.* квасовка, кисляк; 5. кислое жидкое кушанье из капусты, бураков Сп. Бч. Пх. Ране́ј каза́ли не боршч, а квас, вары́ўс'а з ква́шанај капу́сты, ква́шаных бураку́ў. Пх. *ср.* борщ, капуста, капустник; 6. кушанье из кваса с покрошенным в него зеленым луком Пх.; 7. напиток из березового сока Гр. Ан. Бб. Квас б'аро́завы. Бб.; 8. квашеные грибы Ом. Коли́с' роби́ли квас: прыболо́тухи, золуни́цы почы́сц'ац', запа́рац', јоны́ уки́снуц', ва́рац' боршч з ква́су с прыболо́тушок. Ом. || Мош. kwas *ib. 5.* Петк. kwas *ib. 4.* Бельк. квас. *ib. 2.* Стец. квас *ib. 2.* Лыс. II квас — компот; березовый сок. Карл. kwas *ib. 2, 4.*

[кваслина] квасли́на *ж.* Гр., квас'ли́ны *мн.* Ом. вода, в которой растворяется овсяная мука или отруби на кисель. Оўс'а́ны кисе́л' рошчын'а́јем, на си́то процэ́дзим, јон сто́ицца, злива́јуц' во́ду, та вода́ квас'ли́ны, а остаје́цца цэж, с цэ́жу ва́рац' кисе́л'. Ом.

[квасовка] квосу́вка *ж.* Кн. Дн., квасу́вка Дв. кушанье, приготовленное на хлебном или бурачном квасе, *ср.* квас, кисляк. || Мош. kwasóŭka — кислая сыворотка. Петк. kwasóŭka *ib.*

[квасок] квасо́к *м.* Рб. щавель и щи из него. Кваску́ навары́ла, борщ на квасо́к не ка́жуц'. Рб.

[кваша] ква́ша *ж.* Зд. Зл. Зм. Гш. 1. кислое молоко Зд. Ква́ша — јак скы́снецца молоко́. Зд. *ср.* кисляк, молоко; 2. кисло-сладкое тестоподобное кушанье из смеси равных частей гречневой и ржаной муки Ом. Кш. Вл.; 3. кисло-сладкое кушанье из житней муки Рб. Хр. Зл. Гш. Ква́ша — то, што жы́тн'у муку́ заколо́ц'ац', јона́ ки́сне, соложа́је, ва́рац'. Ква́ша — болту́шка ки́слен'ка и ўс'о́. Рб. *ср.* кулага, парёшка, росчина, солодуха; 4. квашеная капуста Зм. *ср.* капуста. || Карл. kwasza *ib. 2.*

[квашенина] ква́шенина *ж.* Лх. Гр., ква́шэнина Од., квашэни́на Кш., квашани́на Гл. Бб. холодец. Ква́шэлину з ногэ́ј, головы́ ва́рат, заправл'а́јем чосно́к, пэрэ́ц, лист, вылива́јем у ми́ски, захоло́дује — и ква́шэлина. Гр. Квашани́на ране́ј каза́ли на сту́дзен'. Бб. *ср.* драгва, студень, холодец, юшник. || Стец. квашани́на *ib.* Карл. kwaszenina *ib.*

[кендюх] кэ́ндз'ух *м.* Сп., киндз'у́к Рб. 1. свиной желудок, начиненный внутренностями, спрессованный под грузом. Сп. Кэ́ндз'уха ро́б'ац', кэ́ндз'ух начын'а́јуц вантро́бами, са́лом, ва́рац', захоло́жвајуц' под ка́менем. Сп. *ср.* багук, вонтробяпка, колбик, сельтесон; 2. свиной желудок, начиненный мясом и провяленный Рб. Киндз'у́к — э́то попакры́швајем м'ја́со у жолу́док и в'е́сиц'. Рб. *ср.* багук, бинюк, иванчик, кирух, кичук, колбик, ють. || Мош. kindziúk *ib. 1.* Карл. kindziuk *ib. 1.*

[кипяток] кип'ато́к *м.* Бч. Ш. ки́п'аток Кш. Ан. Бб. Кн. Дн. Дв. кипяток. Ки́п'атком завары́ц'. Кш. Ки́п'аток з цу́кром. Ш. Јак закипе́ў гаршчо́к дык и ки́п'аток. Бб. *ср.* укроп. || Бельк. кі́пень *ib.*

[кирух] кирух *м.* Св. свиной желудок, начиненный сырым мясом и провяленный. Кирух мн'а́ким мне́сом начын'а́јуц', су́шац'. Св. *ср.* багук, бинюк, иванчик, кендюх, кичук, колбик, ють.

[киселица] кеселе́ца *ж.* Ор. жидкий кисель *ср.* жур.

[кисель] кси́л' *м.* Ор. Св. Лх. Зд. Сп. Бч. Гр. Кн., кисе́л' Од. Рб. Хр. Ом. Кш. Вл. Пх. Зл. Гл. Ш. Ан. Бб. Дн. Дв. 1. густое кушанье, сваренное из овсяной муки Св. Лх. Зд. Сп. Од. Бч. Гр. Ом. Пх. Зл. Гл. Ш. Ан. Бб. Кн. Дн. Дв. Кси́л' ва́рыцца з муко́, гу́сты, хуч нажо́м рэж, на молоко́ве кси́л' ва́рац'. Ор. Кисе́л' до молока́. Од. Кси́л' готу́јем гу́сты, сма́чны, ку́шајуц' јаго́ с м'о́дом. Бч. Воўс'а́ны кисе́л' рошчыни́ла. Зл.

ср. жур; 2. кисель вообще из овсяной, ржаной и т. д. муки Ор. Рб. Хр. Кш. Вл. Кисе́л' ва́рац' з ро́шчыны. Рб. Кисе́л' ро́бимо з оўс'а́ноје, грэ́цкоје муки́. Вл. || Петк. kisiél — остуженный овсяный жур. Бельк. кесе́ль — кисель (ягодный). Стец. кісе́ль *ib. 1.* Карл. kisiel — подобное блюдо на рождество.

[кисляк] кисл'о́ха *ж.* Ор., кислу́ха Бр., кисл'а́к *м.* Ан. Кн. Дн. Дв. 1. кислое молоко. Ор. Ан. Кн. Дн. Дв. *ср.* кваша, молоко; 2. кислое редкое кушанье, приготовленное на каком-либо квасу. Бр. *ср.* квас, квасовка. || Лыс. кисля́к *ib. 1.*

[кичук] кичу́к *м.* Рб., кич'у́к Хр. свиной желудок, начиненный мясом и провяленный, *ср.* багук, бинюк, иванчик, кендюх, кирух, колбик, ють.

[клепач] клепа́ч *м.* Кш. о чем-либо неудачно испеченном из мучного теста. Клепача́ сп'акла́ — јак што не уда́сца, ка́жуц'. Кш.

[клёцки] кл'у́цкэ *мн.* Лх. Сп. Хр., кл'у́ске Од., кл'о́ксы Пх., кл'о́цки Гр. Рб. Ом. Кш. Вл. Гл. Зм. Ш. Бл. Гш., кл'о́цки Бб., кле́цки Зл. 1. жидкое кушанье с катышами из тертого картофеля Лх. Сп. Гр. Рб. Хр. Ом. Кш. Вл. Пх. Зл. Зм. Ш. Бл. Кл'о́цки — во́ны и з муки́ и з бу́л'бы отчаўл'а́јуц', са́лом зажа́рвајуц' бо у молоке́ ва́рац'. Рб. Кл'о́ксы с таркава́нај бу́л'бы кача́јуц'. Пх. *ср.* голдуны, галушки, полюхи, спускапки, хрули; 2. отваренные галушки из тертого картофеля, залитые салом Гл. Кл'о́цки бол'шы́ја, одва́рац, вы́ц'агајуц, са́лом облива́јуц. Гл.; 3. жидкое кушанье с катышами из мучного теста Од. Рб. Хр. Ом. Зм. Гш. Бб. Раби́ли крухма́л, разво́дзили, п'акли́ нали́с'ники, рэ́зали и вары́ли кл'о́цки. Бб. || Нос. клёцки *ib. 1.* Стец. клёцкі *ib. 1.* Лыс. II клю́цки — мелкие галушки. Карл. klusek — клёцка из теста.

[клин] клэн *м.* Св., клыно́чак Лх., клино́чэк Од. клинообразный мешочек для приготовления сыра и творога *ср.* ворок, осковик, рукавать, сырник. || Петк. klinók *ib.*

[коврижка] кури́жэчка *ж.*, кури́шкэ *мн.* Лх. свадебная булочка из каравайного теста для молодых. || Бельк. кавpíга — ломоть хлеба. Нос. коврі́га — большая булка хлеба.

[колбаса] коўбаса́ *ж.* Ор. Св. Лх. Сп. Од. Бч. Гр. Рб. Хр. Ом. Кш. Пх. Гл. Зл. Ш. Бб. Кн. Дн. Дв. мясная колбаса. Лопа́тке поре́зала вси в коўба́ске. Ор.; ◊ [кровяная ~] крыва́ваја ~ Од., крыўјана́ ~ Гр. Ом., крыв'а́на ~ Рб., крыв'аны́ја коўба́сы Хр. Вл. Пх. род колбасы из свиной крови с добавлением муки или крупы *ср.* крупчатка, кровянка, мучанка, наливанка. || Мош. kaŭbasá *ib.* Петк. kaŭbásy *ib.* Нос. кĕлбаса́ *ib.*

[колбик] коўба́ј *м.* Пх., ко́ўбик Пх. Гл. Зл. Ан. Бр. Кн. Дн. Дв. 1. свиной желудок, начиненный отваренными внутренностями и спрессованный под грузом. Пх. Зл. Ан. Бр. Ко́ўбика уре́зац'. Ан. *ср.* багук, вонтробянка, кендюх, сельтесон; 2. желудок, начиненный мясом и провяленный Гл. Кн. Дн. Дв. *ср.* ба-

гук, бинюк, иванчик, кендюх, кирух, кичук, ють. || Лыс. II ко́вбаль *ib.*

[колово] ко́лово *с.* Лх. поминальное блюдо, приготовленное из бобов, сваренных в сладкой воде.

[колотуша] колоту́ха *ж.* Од., колоту́ша Рб. Хр. Ом. Кш. Вл. Пх., калату́ша Ш. Зм. 1. жидкое кушанье из муки, заваренной в кипятке или молоке Од. Рб. Хр. Ш. Молочко́ кипи́ц' и сы́племо муку́ — то колоту́ша, а јак у ми́си затро́мо — то за́цирка. Хр. Калату́ша — то за́церка, запре́жанаја са́лом, чы малако́, падкало́чана муко́ј. Ш. *ср.* поливка; 2. жидкое кушанье с маленькими мучными комочками, затируха Ом. Кш. Вл. Пх. Зм. Колоту́шу жы́тн'у, грэ́чн'у ро́б'ац', перацира́јуц' тро́хи водо́ју. Ом. *ср.* галушки, затирка, лемешка, соломаха. || Шат. калату́ша *ib. 2.* Лыс. калату́ша — кушанье, приготовленное из кусочков сала и мяса с мукой. Карл. kołotucha 1. затирка, 2. сметана, подколоченная крахмалом или мукой для густоты.

[комы] кома́ *ж.* Пх., кума́ Гш., комаки́ *мн.* Зл. Ш. Зм., камы́ Бб., кому́ Дв. кушанье из вареного мятого картофеля, заправленное жиром. Комако́ў натоўкла́, напасова́ла. Зл. Кума́ на м'а́ту карто́шку ка́жам. На куму́ карто́шку паце́рци. Гш. Адна́ ка́жа камы́, друга́ја картапл'а́на ка́ша. Бб. *ср.* бабка, бульбянка, толканица, каша. || Мош. kamý — растертый мак, смешанный с толченым картофелем. Петк. kamý z mákam — мятый картофель с маком. Бельк. камы́ *ib.* Нос. комы́ — густое тесто в комах или шариках для кушанья. Стец. камя́к *ib.* Лыс. ковма́ — корм для скота, приготовленный из смеси толченого картофеля и муки. Карл. kom — постное блюдо из растертого с маком картофеля или гороха.

[конюши] кан'уши́ *мн.* Ш., ко́ники Бр. галушки из тертого картофеля, начиненные мясом.

[копчёнка] купчо́нка *ж.* Св., копчо́нка Гр. Кш. Ш., капч'о́нка Бл. Бб. 1. копченое мясо Св. Гр. Кш. Ш. Бл. *ср.* венглина, ветчина, вендзолина; 2. копченая рыба Бб.

[корж] корж *м.* Зд. Гр. Рб. Хр. Ом. Вл. Пх. Зл. Ш. Ан. Бб. Кн. Дн. Дв., коржа́н Сп. пресная сухая лепешка из житней или пшеничной муки. Коржы́ пичу́ц' з бе́лај муки́, присн'ачко́м, на поми́нки. Зр. Коржаны́ пичу́ц' на купа́јло, с се́мем ил'н'аны́м. Сп. Каржы́ п'аку́ц' на со́дзе, сало́дкија. Ан. *ср.* пресняк. || Мош. korżý *ib.* Петк. kaгżý *ib.* Бельк. каржа́к — сухая лепешка. Шат. корж — мучная лепешка, обращенная в сухарь. Нос. корже́нь — сухарь, засушенная лепешка. Карл. korż — пшеничная лепешка с маком.

[коржик] ко́ржык *м.* Св. Лх. Од. Ом. Вл. Ан. Бр. Кн. Дн. Дв. 1. сладкое печенье из пресного теста Св. Лх. Од. Ом. Вл. Ан. Бр. Кн. Дн. Дв. Ко́ржыке — мале́н'кија присн'ачки́. Лх. Ко́ржыки на сыро́ватке на јетој пеко́м. Бр. *ср.* сухарик, преснячки; 2. оладья из тертого картофеля или муки Св. Бр. Хај ви́н

а муке́, хаj ви́н с карто́шки — усе́ ко́ржык. Св. *ср.* блин, бульбовник, оладка, пляцек.

[королюща] корол'у́шча *ж.* Зд. скорлупа на яйце. З корол'у́шчаjу зва́рымо jаjцо́, лу́пымо да jимо́. Зд. *ср.* скорлупа, лупины, лушпины, луска.

[кочаны] качаны́ *мн.* Вл. капуста и кушанье, сваренное из нее. Качаны́ ка́жом, капу́ста не ка́жуц'. Качано́ў соло́тких наварыла. Вл. *ср.* капуста.

[криженица] крижани́ца *ж.* Гр. мясо с хребта свиньи *ср.* полендвица.

[кровянка] крыв'jа́нка *ж.* Хр. Гл. Зл. Ш. Ан. Бб., крыв'а́нка Кш. Зм. Бл., крива́ўка Бр., крыва́вики *мн.* Кн. род колбасы из свиной крови с добавлением крупы или муки. Коўба́сы — м'асни́цы, ато́ крыв'jа́нка. Ан. *ср.* колбаса, крупчатка, мучанка, наливанка. || Мош. kriwáŭka *ib.* Петк. kroŭwiánka *ib.* Шат. крывя́нка *ib.* Стец. крывя́нка *ib.*

[кроить] кро́йты *несов.* Ор. Св., кро́jиты Гр. Лх., кра́jиты Зд. Сп., кро́иц' Од. Рб. Кш. Бч. 1. резать (хлеб). Св. Лх. Зд. Сп. Од. Рб. Кш. Укры́j хли́ба. Сп. *ср.* резать; 2. разделять на несколько частей. Бч. Кро́иц' корова́j, кро́иц' ба́бку. Бч. || Нос. кро́иць — резать. Карл. krajać *ib. 1.*

[кромка] кро́мка *ж.* Од. кусок отрезанного хлеба *ср.* портычка, скибка. || Лыс. кру́мка — окраец. Карл. kromka — порция, кусок хлеба.

[крошени] крышаны́ *мн.* Зд. Сп. Бч. Рб. Ом. Кш., крышани́ Гр. Гл., крышанэ́ Од., крышане́ Пх. Зл. Кн. Дн. Дв. 1. картофельный суп Зд. Сп. Од. Гр. Рб. Ом. Кш. Пх. Зл. Кн. Дн. Дв. Вара́ц' то буб, то крышаны́, то муку́ заколо́циш ды зва́рыш кысы́л'. Сп. *ср.* бульон, варёнки, резанки, юшка; 2. суп из какой-либо крупы с картофелем Бч. Навари́ла с пасо́ли кришани́в. Бч.; 3. очищенный вареный картофель Гл. *ср.* варёнки, парёнки, солёники, скреблюнки.

[крошень] крыша́н *м.* Сп. Од. Рб. Хр. Ом. Кш. Зм. Ш., криша́н Гр., крыша́н' Пх. Зл., крышэ́н' Ан. Бб., крыша́н'чык Бр. один кусочек покрошенного картофеля, сала и под. Крыша́н'ами порэ́зала карто́шку. Ан. *ср.* пластик, резник, скраглачек.

[крупник] крупни́к *м.* Ор. Ол. Лх. Зд. Сп. Од. Гр. Кн. Дн., кру́пник Лк. Рб. Хр. Ом. Кш. Вл. Пх. Гл. Зл. Зм. Ш. Ан. Гш. Бл. Бб. 1. жидкое кушанье из пшенной или ячменной крупы Ор. Лк. Ш. Зм. Варе́ла jе́чны крупни́к. Ор.; 2. суп, молочный или мясной из любой крупы Ол. Сп. Лх. Од. Гр. Рб. Хр. Ом. Кш. Вл. Пх. Гл. Зл. Зм. Ан. Бл. Бб. Кн. Дн. Кру́пник из л'уби́х круп. Пх. Jак ва́рац' кру́пы з малако́м, то называ́jуц' кру́пник: jа́шны кру́пник, пшо́ны кру́пник. Ан. *ср.* кулеш; 3. суп из сыворотки Гш. *ср.* сыровотка. || Нос. кру́пник *ib. 2.* Шат. кру́пнік *ib. 2.* Стец. кру́пнік *ib. 1.* Лыс. крупни́к *ib. 2.*

[крупчатка] крупча́тка *ж.* Сп., круп'а́нка Ом. Дн. Дв. род колбасы из свиной крови с добавлением крупы *ср.* кровянка, мучанка, наливанка.

[крутеники] крутэ́лики *мн.* Кш., круц'е́ники Ш. крендели с повидлом.

[кулага] кула́га *ж.* Зб. Од. Пх. Гл. Зл. Зм. Ш. Ан. Бб. Кн. Дн. Дв. негустое кушанье из запаренного квашеного теста (ржаного, гречневого, кукурузного). Кула́гу дзе́лали з кукуру́знаj муки́. Од. Кула́ги роби́ли jак греча́на мука́ jе. Запа́руjуц' jиjе́ да поста́в'ац', дык jана́ так усало́даjе. Ан. *ср.* парёшка, солодуха. || Мош. kułáha *ib.* Петк. kułáha *ib.* Бельк. кула́га *ib.* Лыс. кула́га *ib.*

[кулеш] кули́ш *м.* Ор. Ол. Лк. Св. Лх. Кш. Кн. Дн. Дв., кuléш Од. Рб. Хр. Ом. Вл. Пх. Гл. Зл. Ш. Гш. Бб. 1. густой суп из пшенной или ячменной крупы Ол. Рб. Хр. Кш. *ср.* крупник; 2. суп из любой крупы Ор. Лк. Св. Вл. Дн. Дв. Кули́ш вару́ ц'ал'о́нкавы, зажа́раны, мало́чны. Ор. Кули́ш з бу́льбаjу. Св. *ср.* крупник; 3. кушанье из любой крупы, сваренное гуще, чем суп, но жиже, чем каша Од. Ом. Пх. Гл. Зл. Ш. Бб. Гш. Кн. Кuléш jак jон тро́шки густова́ты. Ка́шу ва́рац' круце́j. Ом. Кuléш гушчэ́jшы, кру́пник радзе́jшы. Зл. У гас'ц'а́х ка́ша, а до́ма кuléш дык ле́пш. Гш. Кули́ш — то ка́ша маладзе́н'ка, jак jана́ рыдкава́та. Бб.; 4. *то же, что* париш. Лх. *ср.* парёшка; 5. густоватая похлебка для скота из растертого картофеля и муки. Ор. || Петк. kulész *ib.* 3; Бельк. кuléш — еда из муки с ребрышками и колбасой. Нос. кuléш — мучное, пшеничное или гречневое кушанье вроде соуса. Шат. кuléш — мучное, пшеничное или гречневое кушанье вроде соуса. Лыс. кuléш. 1. молочная каша из разных круп, 2. *ib. 3.* Карл. kulesza 1. мучная каша, 2. *ib. 3.*

[кулидка] кули́да *ж.* Пх., кули́дка Гл. Зм. Ш. Ан. Бб. Кн., кули́тка Бл. 1. штука, булка хлеба, чаще домашней выпечки Пх. Гл. Ш. Ан. Бл. Бб. Кн. Ско́л'ка ты кули́д сп'акла́, мо кули́д сем усадзи́ла. Пх. Пиро́г до́ўген'ки, а кули́дка кру́гла. Кули́дку хли́ба уз'а́ў у магази́не. Ан. Рули́ кули́ду згули́. Бб. *ср.* булка, буханка, паляница; 2. отрезанный кусок хлеба. Зм. || Мош. kulída *ib. 1.* Петк. kulídka *ib. 1.* Бельк. кулі́тка *ib. 1.* Лыс. кули́дка *ib. 1.*

[кумпяк] комп'а́к *м.* Бч. задняя бедренная часть свиной туши *ср.* окорок, стегно. || Бельк. кумпя́к *ib.* Шат. кумпя́к *ib.*

[курдуп] курду́п *м.* Нв. Рд. Ор. Ол. картофель в названиях кушаний. Ужэ́ курду́пи варо́ни. Рд. *ср.* бульба, картошка. || Нос. курдо́пля *ib.* Бельк. курдо́па *ib.*

[кутья] кутте́ *ж.* Ол. Лх., кут'а́ Ор. Св. Зд. Сп. Од., кут'т'а́ Гр., куц'а́ Рб. Хр. Гл. Дн. Дв., куц'ц'а́ Кш. Зл. Ан. Бб., куц'jа́ Ом. Зм. Ш. Бр. Кн. 1. каша из целых ячменных зерен, очищенных от шелухи Ол. Ор. Св. Лх. Зд. Сп. Од. Гр. Ом. Кш. Рб. Хр. Пх.

Гл. Зл. Зм. Ш. Ан. Бб. Бр. Кн. Дн. Дв. На кол'áду гýсту кут'ý варáт', на хрышчэ́не варáт'. Сп. Куц'á с тóўчаного јачмен'ý, гýста, јак кáша. Гл.; 2. обтолченный ячмень как крупа. Зд. Сп. Гр. Рб. Хр. Ом. Кш. Зл. Ан. Бб. З јачмин'ý кут'ý тоўклы́. Зд. Јачмéн' зрóблены на куц'ý. Рб.; 3. фабричная перловая крупа Сп. Кут'ý у магази́н прывéзли. Сп.; 4. поминальное кушанье: проскурка или хлеб, покрошенные в сыту. Гр. Проскýрку у ситý покрóшимо, тэ́ј кутти́ кóжны попрэ́бује. || Петк. kuccíá *ib. 1, 2.* Бельк. куцьця́ — сладкая каша из ячменных круп; варится перед рождеством и Новым годом. Нос. куцця́ *ib. 1, 2.* Шат. куцьця́ *ib. 1.* Стеш. куц'á — ячневая крупа. Стец. куця́ — каша из ячных круп; обрядовое блюдо на рождество. Карл. kucja — обрядовое блюдо на рождество.

[лабанда] лабандá *ж.* Вл. варенье из черники с небольшим добавлением муки. Ја ж наварыла лабанды́ з јáгод, э́то однэ́, што лабандá, што јагодни́ца. Вл. *ср.* музя, мурза, ягодница.

[лемешка] лемéха *ж.* Ол., лими́шка Од., лемéшка, Ом. Вл. леми́шка Кш., л'амéшка Зл. Зм., л'ами́шка Ан. Бб., л'ами́ш *м.* Гл. 1. затируха. Ол. Од. Вл. Лими́шка з крышан'áми. Од. *ср.* галушки, затирка, колотуша, соломаха; 2. кушанье из поджаренной муки, залитой кипятком Кш. Зл. Зм. Ан. Бб. Жы́тн'у мукý трóшки поджáрац' да заколóц'ац', гэ́бы цéсто и леми́шка. Кш. Л'амéшки навáрым јак не јадз'áц' скóрам. Зл. Муки́ нагрэ́јуц' у гаршчкý, у ки́п'аток сы́пл'уц' ды алéју и л'ами́шка. Бб.; 3. о невыпеченном хлебе Гл. Бб. Вот си'аклá л'ами́шку. Бб.; 4. растертая в молоке вареная картошка. Ом. || Мош. lemiészka *ib. 2.* Петк. lemiészka *ib. 2.* Нос. лемéха *ib. 1.* и густо сваренное кушанье. Лыс. лем'éшка — еда, приготовленная из гречневой муки. Карл. lemieszka *ib. 1, 2.*

[лепёшка] лэпéш *м.* Сп., л'апéш Пх., л'ап'јóшка *ж.* Пх., леп'óшка Кн. 1. лепешка из пресного теста Сп. Лэпешы́ и коржаны́ — аднó. Лэпешóў нап'ачы́ прэд Јáном. Сп.; 2. толстый блин из тертого картофеля с мукой Пх. *ср.* картопляник; 3. о неукисшем, неудавшемся хлебе Сп. Кн. Лэпешы́, јак хлиб не удáсца. Вот хоз'áјка напыклá лэпешýв, што нымá јак јéсты. Сп. || Петк. lepiészki *ib. 2.* Бельк. лапýн *ib. 2.* Нос. лепéшка *ib. 1.* Стец. ляпня́к *ib. 3.*

[лигумины] лиґуми́ны *мн.* Рб. сласти. Јак шчо смáчнэ, кáжуц' лиґуми́ны. Рб.

[лозанки] лозáнки *мн.* Кш. Гл. Ан., глазáнки Зл., лазáнки Бб. Бр. маленькие мучные лепешки, отваренные и отцеженные; перед употреблением поливаются сметаной или маслом. Лозáнки бы макарóн качáјуц', бы квадрáты рэ́жуц', вáрац', лóжкоју вымáјуц', с сáлом јадз'áц'. Кш. Лазáнки звáрац', адцáдз'ац' ды јадз'áц' са см'атáнај. Бб. *ср.* полёшки. || Нос. лазáнкі *ib.*

[лой] лиj *м.* Ор. Св. Лх. Од., луj Зд. Сп. Кн. Др. Дв., лоj Гр. Рб. Хр. Ом. Кш. Вл. Пх. Гл. Зл. Зм. Ш. Бл. Ан. Бб. Бр. овечий или коровий жир. Товáрочы лоj. Ператопл'áц' з авéчки лоj. Зл. Лójу богáто былó на овéццы. Гл. Лоj ператопл'ájуц', остаjýцца падз'óнки. Ан. || Петк. łoj *ib.* Бельк. лой *ib.* Нос. лой *ib.* Шат. лой *ib.* Стец. лой *ib.* Карл. łójny — жирный.

[локшина] лóкша *ж.* Св. Лх. Зл. Зм., лóкшына Зд. Сп. Од. Гр. Хр. Вл. Гл. Ш. Ан. Бл. Бр., лóкшанина Рб. Ом. Кш., лопшá Пх. лапша домашнего приготовления. Лóкшыну качáли. Одварыш да сосмáжыш, жыром пол'jéш. Сп. Мáло былo макарóны, то и сáми робили лóкшыну. Ан. *ср.* макарон. || Петк. łapsza *ib.* Бельк. лакшыны *ib.* Нос. лóкшыны *ib.* Шат. лóкшына *ib.* Стеш. лóкшыны *ib.* Лыс. II лóкшына *ib.* Карл. łoksiny *ib.*

[лопатка] лопáтка *ж.* Ор. Лх. Зд. Од. Гр. Рб. Хр. Ом. Вл. Гл. Зл. Ш. Ан. Бб. Кн. Дн. Дв., лупáтка Сп. Кш. лопаточная часть передней части туши. Лопаткé порéзала вси в коýбáске, стéгна засталúс'а. Ор. *ср.* плечи. || Стец. лапáтка — окорок из лопатки животного.

[лупаны] лупанэ́ *мн.*, лýпл'анцы Од. сваренный в кожуре картофель *ср.* мундиры, парёнки, целки. || Бельк. лупаны́ — картофельная каша.

[лупины] лупэjкú *мн.* Св. лупúны. Зд. Вл., лупаýкы́ Сп., лупэнкэ́ Св. Бч., лупájки Од. Гр. Рб. Ом. Гл. Зл. Ш. Кн., лупэ́jки Хр., лупаjкú Кш., лупéнне *с.* Лх., лупájка *ж.* Гр. Хр. Ом. Гл. Зл. 1. кожура, счищенная с картофеля Св. Лх. Сп. Од. Бч. Гр. Рб. Хр. Ом. Кш. Вл. Гл. Ш. Кн. Дн. Дв. Картóшку с лупынáми варáц'. Св. Лупájки свúн'ам звáрым. Рб.; 2. *чаще ед. ч.* яичная скорлупа Лх. Гр. Хр. Ом. Гл. Зл. Кн. *ср.* королюща, лушпины, скорлупа. || Стец. лупавíны *ib. 1.* Стеш. луп'úны *ib. 1.*

[лупить] лупэ́ты *несов.* Ор., лупúты Лх. Зд. Сп., лупúт' Од. Гр. Кш., лупúц' Бч. Рб. Хр. Ом. Вл. Пх. Зл. Ш. Ан. Бб. Бр. Кн. Дн. Дв., лупúц Гл. 1. чистить старый сырой картофель Ор. Бч. Кш. Пх. Гл. Зл. Ш. Ан. Бб. Бр. Кн. Дн. Дв. Лýпемо бýл'бу. Бч. *ср.* обрезать, оброблять, хорошить, чухрать; 2. чистить отваренный в кожуре картофель Лх. Зд. Сп. Од. Гр. Рб. Хр. Ом. Кш. Вл. Пх. Гл. Зл. Ан. Бб. Разаны́ лýпец и jадз'áц. Гл. || Бельк. лупíць *ib. 2.* Шат. лупíць — сдирать кожу. Лыс. лупúть *ib. 1.*

[луска] лускá *ж.* Вл. скорлупа на яйце *ср.* королюща, лупины, лушпины, скорлупа. || Шат. лускá — чешуя на селедке.

[луста] лýста *ж.* Зд. Бч. Хр. Ом. Вл. Пх. Гл. Зл. Ш. Ан. Бб. Бр., лýстка Сп. Гр. Рб. Кш. 1. отрезанный ломоть хлеба, обычно толстый и на всю ширину булки Зд. Сп. Бч. Гр. Рб. Хр. Ом. Кш. Пх. Гл. Зл. Ан. Бб. Бр. Jак з бухóнка такóга кóла укрóиш, то лýста у килограм и два. Зд. О-о, брат, лýсту одрэ́заý, з'jасú дык перазимýjеш! Ан. Jак куды́ трэ́ба, то лýсту рэ́жамо, jак обéдаjем да рэ́жамо — то скúпка. Хр.; 2. ломоть

хлеба, отрезанный наискосок Ш. Вл. || Петк. łústa *ib. 1.* Нос. лу́ста — ломоть хлеба. Шат. лу́ста — ломоть хлеба. Стец. лу́ста *неодоб. ib. 1.* Лыс. лу́ста *ib. 1.* Карл. łusta — ломоть хлеба.

[лушпины] лушпо́кэ *мн.* Ор., лушпа́йки Пх. Зл. Зм. Ан. Бб. Бр. Дн. Дв., лушупа́йки Бб., лушпе́йка *ж.* Ш., лушпа́йка Ан. 1. кожура, счищенная с картофеля Ор. Пх. Зл. Зм. Ан. Бб. Дн. Дв.; 2. яичная скорлупа Зм. Ш. Ан. Бб. Бр. Дн. Дв. Ки́даjу лушпа́йку ды ку́ры jадз'а́ц'. Ан. *ср.* королюща, лупины, луска, скорлупа. || Лыс. II лушупа́йка *ib. 1.*

[мазило] *см.* подмазка.

[макарон] макаро́н *м.* Бб. лапша домашнего изготовления *ср.* локшина. || Нос. макаро́н *ib.* Стец. макаро́ны *ib.* Лыс. II макаро́н — мелкая лапша, запеченная с яйцами.

[маковик] мако́вик *м.* Бб. пирог или вареник с маком. || Бельк. мако́вічкі — блинчики с маком. Карл. makownik — блинчик с маком.

[малай] мала́j *м.* Вл. мала́йчык Зл. Зм., молома́йчык Ан. 1. то же, что буханка. Вл.; 2. маленькая булка хлеба Зл. Зм. Ву́jмице мала́йчыка. Зл. Ja то́л'ко тры мала́йчыка спекла́. Зм.; 3. маленькая булочка из отрубей для приготовления кваса. Ан. Молома́йчыкы з ву́севок п'аку́ц' квас раби́ц'.

[масло] ма́сло *с.* Ор. Лх. Зд. Сп. Од. Гр. Рб. Хр. Ом. Кш. Вл. Пх. Гл. Зл. Ш. Ан. Зм. Бб. Бр. сливочное масло. Збі́ла дроби́ну ма́сла. Зд.; ◊ [бить ~] бе́ты ~ Св., би́ты ~ *м.* Ор. Лх. Зд. Сп. Од. Бч. Гр. Пх., бич' ~ Рб. Бб. Ом. Ш. Зм. Бр.; [колотить ~] калаци́ц ~ Гл., колоци́ц' ~ Вл. Бл. сбивать масло из сметаны.

[маслянка] масл'а́нка *ж.* Ор. Зд. Сп. Од. Бч. Гр. Пх. Гл. Зл. Ш. Ан. Бб. Бр. Кн. Дн. Дв., мас'л'о́нка Рб. Хр. Ом., масле́нка Св. Лх., масл'у́нка Кш. Вл. пахтанье, жидкость, которая остается после сбивания масла. Jак собjу́ц' ма́сло, то отхо́дзиц' масл'о́нка. Рб. *ср.* сыровотка. || Петк. maślánka *ib.* Шат. масьлёнка *ib.* Стец. масля́нка *ib.* Карл. maślana *ib.*

[медовник] медо́вник *м.* Од., медо́ўник Гр. медовый пряник *ср.* перник.

[мел] мел *м.* Гр. жидкий раствор из овсяной муки, из которого варится кисель, *ср.* цеж.

[мелаз] мел'а́з *м.* Ш. повидло из тыквы, груш, ягод.

[молодой]: ◊ молода́jа смета́на Сп. Рб. Хр. Вл. Зл. не скисшая еще, негустая сметана; маладо́jе це́ста Рб. Хр. Ан., маладо́jе це́ста Бб., молодзе́н'ко це́сто Гл. жидкое тесто. Молодзи́j замишу́ це́ста, jак захочу́. Ан.

[молозиво] мулозиво *с.* Св. Зд., моло́зиво Ор. Лх. Од. Бч. Гр. Кш. Вл. Пх. Ан. Гш. Дн. Дв., моло́з'во Зл. Зм. Бр., моло́дзиво Зл. Ш. Кн., мало́зива Бб. молозиво. Пасл'а́ ац'о́лу каро́ва падаjе́ моло́зивом ты́ждзен'. Ан. Jиjе́шни нап'ако́м

з мало́зива. Бб. *ср.* сера. || Петк. małódziwo *ib.* Бельк. мало́дзіва *ib.* Шат. мало́дзіва *ib.* Стец. мало́дзіво *ib.* Карл. młodziwo *ib.*

[молоко] мулоко́ *с.* Ор. Св. Лх. Зд. Сп. Ан. Кн. Дн. Дв., молоко́ Од. Бч. Гр. Рб. Хр. Ом. Кш. Вл. Пх. Гл. Зл. Ш. Бр., малако́ Бб. молоко; ◊ [~ из-под коровы] ~ з-пуд тэлу́шки Св., ~ з-пид коро́вы Лх, ~ от коро́вы Сп., ~ с-пуд коро́вы Ом., ~ с-пыт коро́вы Кш. Рб. парное молоко *ср.* сыродой; [~ оттянутое] ~ одц'а́нуто, ~ одц'а́гнена Зд. Сп. сладкое молоко, на котором уже отстоялся вершок; [~ кислое] ке́слэ ~ Св., ке́сла ~ Лх., кы́слоjе ~ Сп., ки́слоjе ~ Од. Бч. Пх. Зл. Бб., ки́слэ ~ Гр. Рб. Хр. Ом. Вл. Гр. Бр.; [квашеное ~] ква́снэ ~ Кш., ква́шанэ ~ Зд. Гл., скисшее молоко, ср. кваша, кисляк; [прощавленое ~] прошча́ўленэ ~ Кш., шчавэ́ ~ Рб. прокисшее молоко. Ужэ́ и не ки́сло мо́цно и не соло́тке — то шчавэ́ молоко́. Рб. || Петк. małakó *ib.* Мош. małakó *ib.*

[мотыли] матыли́ *мн.* Бб. жареный картофель *см.* смаглоники.

[мочало] моча́ло *с.* Хр. растопленное сало или сметана, в которую макают блины, пироги. || Шат. мача́ньне — мучной соус с кусочками сала; Лыс. моча́лка — кушанье, подобное подливке, в которое макают хлеб.

[мочуночки] мочу́ночки *мн.* Дн. Дв. кушанье, приготовленное из воды, покрошенных в нее кусочков хлеба и соли, *ср.* каплун, потапцы, рули.

[музя] му́з'з'а *ж.* Од., му́з'а Гр. 1. картофельный суп, в котором растерта картошка. Од. Разамну́ц' крышаны́ и называ́jуц' му́з'з'а. Од.; 2. повидло из черники с добавлением муки Гр. Нава́рымо jа́год, кро́шки муки́, коб гушчэ́j, то ужэ́ ка́жуц' му́зи наварыла. Гр. *ср.* лабанда, мурза, ягодница.

[муковня] муко́ўн'а *ж.* Ом., мокоўн'а́ Рб. мучная каша (гречневая — Ом., ячневая — Рб.). Мокоўн'а́ — э́то заколо́ц'ац' jа́чну муку́, бы ка́шу подсма́жвajуц' на жару́, оле́j с се́м'jа подлива́jуц'. Рб.

[мундиры] мундзе́ры *мн.* Бб., мунди́ры Кн. Дн. Дв. картофель, сваренный в кожуре. Мундзе́раў навары́ла. Бб. *ср.* лупаны, парёнки, целки. || Бельк. мундзяры́ *ib.*

[мурза] му́рза *ж.* Ом. Кш. повидло из черники с добавлением муки. Му́рзу ро́б'ац', чарни́ц насы́п'ац' у го́ршык, муки́ сы́п'ац', стушку́jецца у пе́чы. З ве́ку jона́ гэ́та му́рза. Ом. *ср.* лабанда, музя, ягодница. || Лыс. II му́рза — повидло.

[мучанка] му́чаница ж. Лх., муча́нка Сп. Гр., муча́нки *мн.* Гл. 1. род колбасы, приготовленной из свиной крови с добавлением муки Лх. Сп. Гл. *ср.* кровянка, крупчатка, наливанка; 2. каша из гречневой муки Гр.

[мякиш] мн'а́киш м., Зд. м'аки́ш Гр., м'аки́ш Кш. Вл. Пх. Гл. Зл. Бб., м'jаки́ш Рб. Хр., меки́ш Бр., м'а́кишка *ж.* Ан.

мякиш (хлебный). Ја беззу́ба, то м'ја́киша јем. Рб. || Бельк. мя́куш *ib.* Нос. мя́куш *ib.* Карл. miękisz *ib.*

[мясо] мне́со *с.* Ор. Ол. Св., мн'а́со Лх. Зд. Од. Бч. Гр., м'ја́со Сп. Ом. Рб. Хр. Вл. Гл. Ш. м'а́со Кш. Пх. Зл. Ан. Кн. Дн. Дв. мясо. Скоте́чэ мне́со. Св. Това́рчэ м'ја́со. Ш.; ◊ [любовое ~] л'убо́воје ~ Ор., л'убэ́вэје ~ Св., л'убы́воје ~ Лх. Од., л'убли́воје ~ Зд., [крутое ~] крутэ́ ~ Вл. Кн. Дн. Дв. постное, без жира мясо. || Мош. miáso *ib.* Петк. tawáraczaje miása *ib.* Нос. любовое мясо *ib.*

[наливанка] налы́ванка *ж.* Св., налыве́јка Зд. род колбасы, приготовленной из свиной крови с добавлением крупы или муки, *ср.* кровянка, крупчатка, мучанка.

[налисник] нали́с'ник *м.* Ор. Од. Бч. Рб. Хр. Ом. Пх. Гл. Зл. Зм. Ш. Ан. Бл. Бб. Бр. Кн. Дн. Дв., нали́сник Гр., нали́ственик Вл. тонкий блин из жидкого мучного теста. Нали́с'ники учэ́тверо склада́јут' у кастру́л'у, залива́јут' см'ата́нај. Ор. Нали́с'ники п'ако́м, млинцы́ ужэ́ гушчэ́ј подбива́јем. Зл. Нали́с'ника с'п'аку́ц' ды накладе́јуц' сы́ру. Ан. || Бельк. налісьнікі *ib.* Шат. налісьнік *ib.*

[насольваники] насо́л'ваники *мн.* Рб. картофель, перерезанный пополам, посоленный и отваренный в кожуре.

[насырник] насы́рник *м.* Ом. блинчик с творогом.

[натина] наци́на *ж.* Ом. Рб., нати́на Вл. 1. квашеные верхние листья капусты Ом. Наци́на — то на квас капу́сту ро́б'ац', ли́с'це с'аку́ц', водо́ју налива́јуц, бес со́ли. Ом. *ср.* борщ серый; 2. квашенная с солью капуста и щи из нее Рб. Вл. Поста́вила наци́ну, гурко́ў насоли́ла. Рб.; ◊ [~ белая] бе́ла ~ Вл. квашеная капуста; [~ серая] се́ра ~ Вл. квашеные верхние листья капусты. || Карл. natyna — кушанье из лебеды с кукурузной мукой.

[нишчимный] нишчэ́мны Св., нешчы́мны Бч., нишчы́мны Од. Хр. Ом. Кш. Зл. Ш. Ан. Бб., нышчы́мны Гр. постный, без жира. Нешчы́мна ка́ша. Бч. Нишчы́мна моја́ вечэ́ра. Зл. Нишчы́мноје — то оле́ј, са́хор, грыб. Ан. *ср.* порожний, постный, пустой, сухой. || Бельк. нішчы́мны *ib.* Стец. нішчы́мніца — постная еда, а также постные дни. Лыс. нищи́мни(й) *ib.* Карл. niszczymny *ib.*

[обед] оби́д *м.* Ор. Ол. Сп. Гр. Гл., обе́д Бч. Рб. Хр. Ом. Кш. Вл. Пх. Зл. абе́д Ш. Бб. 1. основной, второй прием пищи в 12—14 часов Ор. Ол. Бч. Рб. Хр. Ом. Кш. Вл. Пх. Гл. Зл. Ш. Бб. На обе́д ва́рац' э́тот са́мы борщ, млины́ у са́ло намо́чаныја. Ом. Абе́д н'аха́ј у двана́ццац', полу́днујем у по́ли. Бб. *ср.* полудень; 2. основной, утренний прием пищи в рабочие дни Сп. Гр. Хучэ́ј оби́дамо, трэ на робо́ту је́хац'. Сп. Јак собира́јуцца в робо́ту, нава́рат борщчу́, ло́кшанины, то и ра́но гово́рат оби́д. Ходы́ оби́даты да по́јдэм на по́ле. У нэ-

дэ́л'у сни́данне, јак млино́ў напэчу́ц'. Гр. *ср.* снеданье. || Бельк. абе́д *ib. 1.* Шат. абе́д *ib. 1.* Стец. абе́д — прием пищи в 9—10 часов. Карл. obiad *ib. 2.*

[обертка] обэ́ртушка *ж.* Сп., обе́ртка Пх. Зм. большой ломоть хлеба во всю ширину булки. Укра́ј обэ́ртушку на ўс'у бу́лку. Сп. *ср.* околка. || Карл. obierzka — горбушка.

[обирать] обира́ты *несов.* Св. Сп. снимать кожуру со старого сырого картофеля *ср.* лупить, обрезать, хорошить, чухрать. || Бельк. абіра́ць *ib.*

[обочина] обо́чына *ж.* Сп., бочки́ *мн.* Рб. свиное сало с боков. Бочки́ и потчэрэ́ўје рэ́жуц' на ото́чыны. Рб.

[обрезать] обриза́ты *несов.* Лх. Од., обре́зваты Зд., обрэ́зваты Гр., обрэ́звац' Ом., образа́ц' Пх. Зл. 1. снимать кожуру со старого картофеля. Лх. Зд. Од. Гр. Ом. Молоду́ју бу́л'бу шкрэпци́ трэ́ба, а стару́ју обробл'а́ц', обрэ́звац'. Ом. *ср.* лупить, обирать, обробляти, хорошить, чухрать; 2. очищать картофель от ростков и вычищать глазки Пх.; 3. обрезать вкруговую на картофелине полосу (для впитывания соли). Зл. Обрэ́зац', коб со́л' допуска́ла. Зл.

[обробляти] обробл'а́ц' *несов.* Ом., роби́ц' Рб. Хр. 1. чистить старый сырой картофель. Ом. *ср.* лупить, обрезать, хорошить, чухрать; 2. чистить рыбу. Ро́бленаја ры́ба. Хр.

[овсянка] овс'а́нка *ж.* Кн. Дн. Дв. каша или суп из овсяной крупы.

[огуречник] гуро́чник *м.* Рб., гуро́шник Бб. рассольник. Гуро́шнику нава́рыш ды и до́бра. Бб. *ср.* рассольник.

[околка] око́лица *ж.* Гр., оку́лка Ом., око́лка Хр., око́лушка Бл. большой ломоть хлеба на всю ширину булки *ср.* обертка.

[окорок] о́корок *м.* Пх. Ан. Дн., во́карак Бб. 1. бедренная часть свиной туши Ан. Бб. Дн. Во́карак и сц'агно́ — адно́. Бб.; 2. вяленый или копченый окорок Пх. О́корок получа́јицца, јак зав'а́л'ваjуц' сц'огно́. Пх. *ср.* кумпяк, стегно, шинка.

[окрайчик] кра́јчык *м.* Св. Ом. Вл. Зл. Бл. Бр. Кн. Дн. Дв., скра́јчык, скра́јок Лх., окра́јиц, окра́јчык Зд. Сп. Од. Бч. Гр. Рб. Кш. Гл. Ш. Бб., окра́јец Хр., кра́јец Пх., крају́шка *ж.* Лх. 1. горбушка, первый кусок хлеба от булки, или последний Св. Лх. Зд. Сп. Од. Гр. Бч. Рб. Хр. Ом. Кш. Вл. Зл. Пх. Гл. Ш. Бл. Бр. Кн. Дн. Дв. З'ји́лы ўс'у бу́лку, одно́ кра́јчык зоста́вс'а. Сп. С хли́ба кра́јчыка адрэ́зала, с цэ́лаје буха́нки. Бб.; 2. краюха, часть булки хлеба, меньшая половины Од. Рб. Кн. Позы́чыла окра́јчык у полови́ну бу́лки. Од. || Петк. akrájec — остаток булки, akrájczyk — первый кусок от булки. Бельк. кра́ец *ib. 1.* Нос. акра́ец — краюха, горбушка хлеба. Шат. акра́ец — краюха хлеба. Стец. акра́яць *ib. 1, 2.* Карл. krajczek — кусок хлеба.

[оладка] гла́дка *ж.* Лх., ола́дка Зд. Сп. Гр. Кш. Ш., ола́тка Ом. Хр., ала́дка Бб., ла́дка Вл. Кн. Дн. Дв., ола́ток *м.* Сп., ола́дзи *мн.* Пх. 1. небольшая лепешка из муки Лх. Ом. Вл. Ш. Бб. Кн. Дн. Дв. Гола́ток нап'ачэ́м, у са́ло мокне́м. Лх. Ола́дачки мале́н'кија, з грэ́чки мука́ — п'ако́м и з бе́лај п'ако́м. Бб.; 2. лепешка из муки или тертого картофеля Зд. Сп. Гр. Кш. Хр. Пх. *ср.* блин, бульбовник, драник, коржик. || Мош. ołádki — блинчики, которые едят с маслом или сметаной. Петк. ałádki *ib. 1.* Бельк. ла́дка *ib. 2.* Нос. ла́дка *ib. 2.* Лыс. ла́дік *ib. 2.* Карл. oładki *ib. 2.*

[олей] голи́ј *м.* Ор., оли́ј Ол. Гл. Ан. Кн. Дн. Дв., оле́ј Ш. Бб. Бр., оли́ја *ж.* Св. Лх. Зд., оли́ји *мн.* Сп. Кш., оле́ји Од. Гр. Рб. Хр. Ом. Пх. Зл. Зм. Бл. конопляное или льняное масло. Голи́ј з л'о́ну, коноп'а́л' вытиска́јут'. Ор. || Мош. aléj *ib.* Петк. aléj *ib.* Бельк. але́й *ib.* Нос. оле́й *ib.* Шат. але́й *ib.* Стец. але́й *ib.* Лыс. але́й *ib.* Карл. olej *ib.*

[олива] оли́ва *ж.* Гр. подсолнечное масло. Оли́ва с со́ночнику, а з илна́ оле́ји. Гр. || Бельк. алі́ва — олей. Шат. алі́ва — масло.

[ополоник] ополо́нык *м.* Зд. лепешка из хлебного теста. До пе́чыва хли́ба нымá, ополо́ныки на чэрэ́н' наки́дајуц', јак вы́горыц'. Зд. *ср.* блин, выхватень, подпалок, перепечка, поплемент, сковородник.

[оселенец] сэлэ́нэт' *м.* Св., оселэ́нэц Лх., оселе́нец Од. Рб. Хр. Ом. Кш. Гл. Пх. Зл. Зм. Ш., осэле́нец Гр. Вл. селёдка *ср.* сельдь. || Лыс. II осіле́не́ц *ib.*

[осковик] оскада́вэц *м.* Рб. Хр., восковúк Пх. Зл., осковúк Гл. Зл. Зм. Ш. Бл., васкавúк Бб., вускувúк Кн. Дн. Дв. полотняный мешочек для приготовления творога и сыра. Сыр отв'арну́ла у васкавúк дыј сц'ака́је. Бб. *ср.* ворок, клин, рукавать, сырник.

[осушек] ошу́шэк *м.* Ор., су́шчык Св., осу́шчык Лх., засу́шок Од., осу́шок Пх. 1. горбушка хлеба Ор.; 2. сухой кусочек хлеба Св. Од. Су́шчыкоў назбира́лос'. Св.; 3. сухой вырост по краям булки хлеба Св. Лх. Од. Пх. *ср.* гулы, зайчик, сухарик, шишки. || Шат. асу́шак *ib.* 2. Стец. асу́шак *ib. 2.* Лыс. осу́шок — небольшая горбушка хлеба.

[оточины] ото́чыны *мн.* Зд. Сп. Рб. Хр. Ом. Кш. Вл. Пх. Гл. Зл. Зм. Ш. Ан. Бл. Бр. 1. свиной кишечный жир Зд. Сп. Ом. Кш. Гл. Ан. Бр. Ото́чыны од кишо́к одбира́јуц'. Сп. На ки́шках са́ло — је́то ужэ́ ото́чыны. Бр. *ср.* брижи, затолка, сдор; 2. перетопленное свиное сало со шкварками Рб. Хр. Вл. Пх. Гл. Зл. Зм. Ш. Ан. Бл. Здор рэ́жуц' на ото́чыны. Ш. Ото́чыны — з путчэрэ́ўја, здора́, ус'о́ на ото́чыны прагу́ц'. Хр. || Лыс. II ото́чини *ib.*

[ошеек] ошэ́јок *м.* Зд., оши́јок Од. Гр. ошеек свиной *ср.* карковина.

[ощавистый] ошча́высты Сп., прошчаве́рваны Пх. 1. перекисший (о хлебе) Сп. Ошча́высты хлиб когда́ бол'ша́ја заква́ска. Сп.; 2. прокисший, кислый Пх. Прошчаве́рвана стра́ва. Пх.

[паляница] пал'ане́ц'а *ж.* Св., пол'аны́ца Гр., пал'ани́ца Зл., палени́ца Зм., пэл'ани́ца Вл. Ан., пол'ани́ца Ом. Гш., п'ал'ани́ца Бб. Дн. Дв., полени́ца Бр., пел'ани́ца Кн. 1. булка хлеба пшеничного или ржаного. Св. Зм. Гш. Бр. Пол'ани́цу хле́ба пазы́ч. Гш. *ср.* булка, буханка, кулидка; 2. обвалянная перед выпечкой в муке булка хлеба Ом. Вл. Зл. Ан. Бб. Пэл'ани́ца — јак муко́ј кача́јуц' ды карто́шки дабаўл'а́јуц'. Ан. Пал'ани́ца — што муко́ју ука́чвајецца, чы то бе́лу, чы то жы́тн'у, муко́ј укача́ј — гово́рым пол'ани́ца. Зл. *ср.* пирог; 3. хлеб из пшеничной муки Кн. Дн. Дв.; 4. лепешка из хлебного теста, которая печется прямо на поду Гр. || Петк. palanícy — хлеб из смеси ржаной и гречневой муки. Бельк. паляні́ца — небольшая продолговатая булка из белой муки. Лыс. II паланица — булка хлеба, обглаженная водой.

[пампушка] панпу́шка *ж.* Лх. Вл. Пх. Зл. Ан. Бб. Дн., панпу́ха Зд. Ан., пампу́шка Од. Рб. Гл. 1. оладья на дрожжах или на соде Лх. Зд. Од.; 2. коржик, булочка из пшеничной или гречневой муки Рб. Вл. Пх. Гл. Зл. Бб. Дн. Панпу́шки то́ўс'цен'ка рэ́жуц' з таго́ це́ста, што́ и сухары́. Пх. Панпу́шки з грача́нај, јачме́ннај муки́ руко́ј наука́чвајем. Зл. *ср.* пышка; 3. оладья из мерзлого картофеля Ан. Голо́дн'а була́, панпу́шки пикли́ з карто́пли паме́рзлај. Ан. *ср.* пляцек. || Мош. panpúszki *ib.* 2. Бельк. пампу́шка — блинчик. Нос. помпу́шка — оладья. Карл. panpuchi *ib.* 1.

[парёнка] па́ронка *ж.* Од., па́ранка Ан. 1. гречневая каша. Па́ронка на грэ́цку ка́шу каза́ли. Ан.; 2. сечка для коровы Од. || Бельк. парёнка *ib. 1.* Шат. па́ранка *ib. 1.*

[парёнки] пару́нки *мн.* Зл. Ш. Ан. Бл. Бб., паро́нки Бр. 1. картофель, сваренный в кожуре Зл. Ш. Ан. Бл. Бр. З лупша́јками карто́шки нарэ́жуц', пасо́л'ац', э́то называ́ли пору́нки. Ан. *ср.* лупаны, мундиры, целки; 2. чищеный вареный картофель Бб. Пару́начак навары́ла. Бб. *ср.* варёнки, крошени, скреблюнки, солёники. || Нос. парёнки — картофель и др. овощи, сваренные для свиней.

[париш] па́риш *м.* Лх. Гр., па́рыш Зд. Сп. Од. Бч. Кш., паро́ха *ж.* Ол., паре́шка Св. кисло-сладкое тестоподобное кушанье, изготовленное из ржаной и гречневой муки. Заколоти́ты па́риш. Лх. Жы́тн'а мука́ и грэ́цка, запа́рац' укро́пам, јена́ уки́сн'е, ва́рац', палуча́ицца па́рыш. Од. У моку́тру ул'јем тэ́плен'ко́ј воды́, усыпа́јем муки́ дво́је прыго́ршчы жы́тн'оје, одно́ грэ́цкоје, розмеша́јем, вон постои́ц', шчоб прыда́ўс'а тро́хи, опа́рым, вы́мешајем и на печ у л'о́хки дух, соло́дки

на ноч дзе́лајецца, зни́мем у холо́днэ ме́сцэ шчоб уки́с, ча́сом уда́сца так и ки́слы и соло́дки. Гр. ср. кваша, кулага, росчина, солодуха. || Карл. parka — род затирки.

[паска] па́ска *ж.* Св. Гр. Кш. Хр. Пх. Зл. Бб. Ан. Кн. Дн. Дв. пасхальный пирог, который подлежит освящению. Св. Хр. Кш. Пх. Зл. Бб. На па́ску адзи́п пиро́г п'ачэ́цца з красто́м, называ́јецца па́ска. Бб. То́је шчо пос'аци́ла — то па́ска. Хр. 2. пироги, которые пекутся к пасхе. Св. Гр. Ан. Кн. Дн. Дв. Ту па́ску јак учын'а́јуц', рызы́ну туды́ кладу́ц'. Ан. || Нос. па́ска — освящаемое в первый день пасхи. Карл. paska *ib. 2.*

[патока] па́тока *ж.* Гр. Ом. Пх. Гл. Зл. Бр. па́така Ан. редкий мед, отделенный от сот перетапливанием. Па́тока — са́мы мед, без во́ску, са́мы ле́пшы мед. Гр. || Мош. pátoka *ib.* Петк. pátaka *ib.* жир с сала, которое жарится. Нос. па́тыка — патока. Лыс. П па́тока *ib.* Карл. patoka *ib.*

[патэльник] питэ́лник *м.* Св. оладка из гречневой муки.

[перегон] пэрого́н *м.* Гр. Ом., перагóн Ан. обезжиренное сепаратором молоко. Цепе́р пэрагон'а́јуц' молоко́, слиўки́ збира́јуц', а пэрого́н остаўл'а́јуц'. Ом.

[перепечка] перэ́пичка *ж.* Лх. Од, перапи́чка Сп. Бб. Кн. Дн. Дв., перэ́пэчка Гр., перапе́чка Ом. Кш. Вл. Пх. Зл. Гш. Ан., перапеча́јка Ом., пэрэпе́чка Рб. Зм. 1. небольшая булка хлеба, меньше обычного Сп. Гр. Рб. Ом. Ан. Бб. Кн. Дн. Дв. Перапи́чка јак нев'али́кы хлиб. Сп. Пэрэпе́чка — ме́нша бу́лка, муко́ј выка́чвајецца. Скорэ́ј пэрэ́пичак наки́дају. Рб. Перапе́чачка засталáс'а, н'а ўле́зла у ты́ја бу́лки. Бб. *ср.* попичка; 2. лепешка из хлебного теста, которая чаще печется на поду. Лх. Од. Кш. Вл. Зл. Зм. Гш. Јак заме́сиш це́ста ды трэ́ба ис'ци́ на рабо́ту, то вы́беры з'ве́рху це́ста и сп'ачы́ перапе́чку. Зл. *ср.* блин, выхватень, ополоник, подпалок, сковородник; 3. перепеченный хлеб Пх. || Мош. peregiécza — большая булка хлеба. Бельк. перапе́чка *ib. 2.* Нос. перепе́ча — лепешка. Шат. перапе́чка — лепешка из пшеничной, ячменной или гречневой муки. Лыс. перепе́чка *ib. 2.*

[перетоп] перато́п *м.* Пх. чистый перетопленный свиной жир. Перато́пам пама́ж. Пх. *ср.* смалец.

[перник] пи́рник *м.* Кш., пе́рник Хр. Зл. Ш. Ан. Бл. Бб. Бр. 1. коржик, пряник. Хр. Ш. Ан. Бл. Бб. Бр. Јак крэ́з'бины, кумо́м дава́ли пироги́ жы́тније, пе́рники цепе́р дајемо́. Хр.; 2. пряник на меду Кш. Зл. Јéсли з ме́дом — гово́рым пе́рники. Зл. *ср.* медовник. || Бельк. пе́рнік *ib.* 2. Нос. пе́рник *ib.* 1. Шат. пе́рнік *ib.* 1. Карл. piernik *ib.* 1.

[печёнки] пэчо́нки *мн.* Ол., печо́ники Зд., печо́нцы Од., печо́нки Гл. Зм. Бр., печу́нки Зл., п'ачо́ники Ан. Бб., печо́нка *ж.* Ор. печеный картофель. Напекла́ печу́нок. Зл. П'ачо́ники п'аку́ц' з лушпа́јками. Ан. || Карл. pieczonka *ib.*

[печиво] пе́чыво *с.* Зд. Гр. Вл. Ан. пе́чыво Ом. Хр. пе́чэво Пх. Зл. количество хлеба, выпекаемого за один раз. Јак рошчы́нец' вели́ко пе́чыво, то шэсц'-сем бохонцо́ў. Ом. Мале́н'ке пе́чэво, 2—3 бу́лки. Зл. || Нос. пе́чиво *ib.* Шат. пе́чыва *ib.*

[печь] печы́ *несов.* Ор. Од. Пх., пычы́ Лх. Зд., пэкты́ Гр., пэкти́ Кш., п'акци́ Зл. Бб. 1. печь Ор. Од. Пх. Лх. Зд. Зл. Бб.; 2. жарить сало Лх. Зд. Од. Гр. Кш. Пх. Зл. Бб. *ср.* пражети, смажить. || Шат. пячы́ — печь, жарить. Карл. piekać *ib. 1.*

[пирог] пыро́г *м.* Ор. Ол. Зд. Сп. Од. Пх. Гл., пери́г Св. Лх., пиро́г Гр. Хр. Ом. Кш. Ш. Ан. Бл. Бб. Кн. Дн. Дв., пиру́г Рб. Вл. Зл. 1. пирог с начинкой Ор. Ол. Св. Од. Ш. Гл. Бб. Кн. Дн. Дв. Пырогэ́ п'аку́ц' у на́с з фасо́ле. Ор. Пиро́г з ма́ком, пави́длом. Ш.; 2. хлеб из пшеничной муки. Лх. Од. Рб. Хр. Кш. Вл. Пх. Бл. Пироги́ п'акли́ пшэни́чныја и на ро́шчыне и на дро́жжах. Јак крэ́з'бины, кумо́м дајем пироги́ жи́тније. Хр.; 3. булка хлеба, обвалянная перед выпечкой в муке. Сп. Зд. Рб. Ом. Кш. Вл. Зл. Хли́бом не саджа́ла, а пирога́ми. Сп. Пыкли́ хлиб з пшани́цы, јак у муку́ укача́јемо — то пирогы́. Зд. К кол'а́дкам и к Но́вому го́ду п'ако́м жы́тније пироги́, к па́сцы бе́лыје. Зл. Пиро́г ужо́ бы до́ўген'ки, хлеб сажа́јем бы на листу́ дубо́вому, пироги́ на муцэ́. Ом. *ср.* паляница; 4. хлеб из любой муки продолговатой формы. Ан. Бб. Пиро́г до́ўген'ки, а кру́глы — кули́дка. Ан.; 5. хлеб из теста, замешанного реже обычного. Гр. Пироги́ молодчэ́јшыје. Гэ молоде́н'ко зами́сиш — то ўжэ пироги́. Гр. || Петк. pirahí *ib. 2.* Бельк. піраґі́ *ib. 1.* Нос. пиро́г — калач. Шат. піро́г *ib. 2.* Стец. піро́х *ib.* 2. Карл. piróg — хлеб житний, продолговатой формы.

[пластик] пла́с'цік *м.* Гл. кусочек покрошенного сырого картофеля *ср.* крошень, резник, скраглачек.

[плашка] пла́шка *ж.* Ш. половина капустной головки *ср.* полютка, половина, плитка.

[плевка] пли́ўка *ж.* Бч. Кн. Дн. Дв. пле́ўка Пх. Зл. Зм. Ш. Ан. Бб. пенка на кипяченом молоке. Пле́ўка на молоцы́. Ба́ба, да́ј нам ту пле́ўку. Ан. *ср.* бабка, пригарка. || Шат. пле́ўка *ib.*

[плечи] плечэ́ *мн.* Св. лопаточная часть передней части туши *ср.* лопатка.

[плитка] пли́тка *ж.* Гл. половина капустной головки *ср.* плашка, половина, полютка.

[пляцек] пл'а́цке *мн.* Ор. Од., пл'а́цкы Ол. Сп., пл'а́цки Гл., пл'а́цок *м.* Хр., пл'а́цэк Кш. 1. блины из тертого картофеля Ор. Ол. Сп. Од. *ср.* блин, бульбовник, драник, коржик; 2. блины из гнилого картофеля Гл.; 3. *то же, что* оладка Хр. Кш. || Карл. placek — род хлебного изделия, калач.

[погорилец] *см.* горелик.

[подбить] падби́ц' *сов.* Бб. подсыпать муки в тесто перед замеской *ср.* подросчинить, подчинить.

[подвечерок] подвичо́рок *м.* Бч. легкая еда между обедом и ужином; полдник *ср.* полудень. || Шат. падвячо́рак *ib.* Стец. падвячо́рак *ib.*

[поджарка] поджа́рка *ж.* Ш. кушанье в виде соуса, зажаренное салом.

[подкваска] *см.* закваска.

[подколотка] пи́дколотка *ж.* Лх., подколо́тка Од. картофельный суп, подмешанный для густоты мукой. Суп с самэ́je карто́пли, да подколо́тиш — то э́то пи́дколотка. Лх. || Лыс. II пўдколо́тка — подлива.

[подмазка] по́дмазка *ж.* Хр. Ом. Пх. Зл. Ан. Бб., пу́дмазка Кш. мази́ло *с.* Рб. кусочек сала или жира для подмазывания сковороды. || Петк. padmázka *ib.*

[подонки] пудэ́нки *мн.* Св. Лх. Од., подо́нки Ш. остатки от какого-либо жидкого кушанья на дне *ср.* позадки. || Бельк. падо́нкі *ib.* Нос. одо́нки *ib.* Шат. падо́нкі *ib.* Стец. падо́нкі *ib.* Карл. podonki — остатки от доения.

[подпалок] подпа́лек *м.* Ор., пудпа́лок Св. Зл. подпа́л'ник Гл., подпа́лэк Ш., падпа́лак Бб. лепешка из хлебного теста. Напекла́ подпа́лкев пе́рад по́лумнем на снида́не. Ор. З'jиў подпа́лка. Св. *ср.* блин, выхватень, ополоник, перепечка, поплемент, сковородник. || Лыс. подпа́лок *ib.* Карл. podpałek *ib.*

[подросчинить] подрошчыни́ты *сов.* Ор., пудрошчыне́ты Св., пидрошчыни́ты Лх., подрошчыни́ты Зд., подрошчыни́т' Од. 1. подбавить муки в тесто перед замесом Ор. Св. *ср.* подбить, подчинить; 2. увеличить количество растворенного теста Зд. Jéсли ма́ло рошчыни́ла, то пудрошчыни́т' на́до. Зд.; 3. сделать подкваску для «росчины» (*см.*) Лх. Од.

[подчеревье] подчера́вине *с.* Ор., подчири́в'jе Лх., питчэра́ўjе Рб., подчэро́ўjе Гл. Зл., потчаро́ўjе Зм. Бл., падчарэ́ўjе Бб., путчэрэ́вjе Вл. Бр., подчере́в'jа Кн. Дв., пудчере́вина *ж.* Зд. Сп. Од., путчэрэ́вина Гр. Кш. сало с брюшной части свиной туши. Подчера́вине зн'ала́. Ор. || Нос. подчере́вок *ib.* Шат. падчарэ́вак *ib.* Стец. паччаро́вак *ib.*

[подчинить] пудчыни́ц' Пх., подчыни́ц' Гл. Ш. подсыпать муки в тесто перед замесом *ср.* подбить, подросчинить. || Лыс. II пудчиня́ть — замешивать.

[позадки] поза́дки *мн.* Ш. остатки от жидкого кушанья на дне *ср.* подонки.

[полендвица] палэбни́ца *ж.* Сп., пол'адны́ца Лх., пол'анды́ца Од. Гр., пол'анви́ца Рб. Кш., пал'анры́ца Гл., пал'андви́ца Бб. мягкое мясо, снятое с хребта свиньи. Палэбни́цу однымаjеш з кабана́, з кос'ци́, што идзе́ с'аро́д с'пины́. Сп. Пол'анви́ца на кабану́, на плеча́х м'а́кэ м'а́со. Рб. *ср.* криженица. || Петк. palandrýcy *ib.* Бельк. пыліндві́ца *ib.* Стец. паляндві́ца — мясо с окорока. Карл. polędwica *ib.*

[полёшки] пал'óшки *мн.* Св., пал'ýшке Зл. Зм., пел'ушкú Ан. маленькие вареные или печеные лепёшки, залитые жиром, молоком и под. Пал'ýшэк з цéста накачáјем, на бл'áху абó у мокóтры у жырáх вáрацца. Зл. *ср.* лозанки. || Лыс. II пелю́шки *ib.* Карл. paluszki *ib.*

[поливка] пóлиўка *ж.* Гр. Бб. 1. каша, залитая молоком Бб.; 2. жидкое кушанье из муки, заваренной в кипятке или молоке Гр. Нагры́јe окрóпу, сы́пле покрóшку мукý, закипи́ц' и готóва пóлиўка. Гр. *ср.* колотуша. || Бельк. пóліўка — редкое кушанье. Нос. пóлпвка — похлебка. Шат. пóліўка — жидкое в бульоне или затирке. Карл. polewka — бульон, любой суп, кроме борща.

[половина] палави́на *ж.* Пх., полови́нка Вл. Зл. Ан., пулуви́нка Кн. 1. половина капустной головки. Квáсиц' полови́нками. Ан. *ср.* плашка, плитка, полютка; 2. *мн.* картофель в мундире, варенный половинками. Кн. *ср.* гультаи, резанки.

[полть] пул'ц' *м.* Сп., пол'ц' Гр. Рб. большой кусок толстого сала. Пул'ц' — то в'али́ки кусóк сáла з хибá, мóжу быц' и обóчыны бы пýл'цикы. Сп. || Нос. полць — полоса свиного сала, вырезанная в длину; Стец. апóляц — большой кусок сала.

[полудень] полýдэн' *м.* Ор. Ол. Зд. Сп. Од. Бч., пулýден' Св., пóлудэн' Гр., пóлудзен' Рб. Хр. Ом. Кш. Вл. Пх. Гл. Зл. Ш. Бб. 1. легкая послеобеденная еда Ор. Ол. Рб. Хр. Ом. Вл. Бч. Пх. Гл. Зл. Ш. Бб. Јак дзен' бол'шы́ — то је и пóлудзен'. Ом. Абéд н'ахáј у дванáццац', пóлудзен' у пóли. Бб. *ср.* подвечорок; 2. обед Св. Зд. Сп. Од. *ср.* обед; 3. обед в рабочий день на поле Гр. Кш. Јак дóма — то обéд, јак на рабóте — то пóлудзен'. Кш. || Бельк. палýднываць — обедать. Нос. пóлудзень *ib. 1.* Шат. палýднаваць *ib. 2.* Стец. палýдзянь *ib. 2.* Карл. południenek *ib. 1.*

[полютка] пал'ýтка *ж.* Св. Лх. Зд. Сп., пил'ýтка Од., пел'ýтка Гр. Рб. Ом., пэл'ýтка Кш., пол'ýтка Хр., полýјка Бб. Дн. Дв. половина капустной головки. Капýсту пал'уткáмы кладýц'. Лх. *ср.* плашка, плитка, половина. || Мош. pałújka *ib.* Петк. pałújki *ib.* Шат. палýйка *ib.*

[полюхи] пол'ухé *мн.* Ор. Ол. 1. клецки из тертого картофеля Ор. Ол. З тэ́ртоји картóшки качáјут' такэ́ шáрики, з молокóм и без молокá пол'ухé бувáје. Ол. *ср.* галушки, годуны, клецки; 2. клецки из гречневой муки. Ор.

[поплемент] поплемéнт *м.* Од. лепешка из хлебного теста *ср.* блин, выхватень, ополоник, перепечка, подпалок, сковородник.

[попичка] пупи́чка *ж.* Св., попи́чка Лх. Зд. Сп. небольшая булка хлеба. Хли́ба однá попи́чка, а дроў трэ́ба пóўна пи́чка. Сп. *ср.* перепечка.

[порожний] поро́жны Ом. постный, без жиров *ср.* нишчимный, постный, пустой, сухой.

[портычка] парты́чка *ж.* Од. большой ломоть хлеба *ср.* кромка. || Нос. по́рцыя — ломоть хлеба. Карл. partyka — большой кусок хлеба.

[поскрёбок] поскри́птач *м.* Ор., подскри́птач Св., вы́шкрабок Сп., поскру́бак Зм. Ш. Бб., пошкро́бок Ан., поскру́бок Кн. Дн. Дв., поскрибу́ха *ж.* Зд., поскри́птуха Зп. Лх. Од., поскри́пка Гр., по́скрэпка Рб., поскрэ́бочка Ом., по́шкрэпка Кш., поскрэ́бушка Вл., пошкребу́ха Бч., поскро́бочка Пх., поскру́бка Гл., поскре́бка Зл. 1. маленькая булочка хлеба из остатков теста Ор. Св. Лх. Зд. Сп. Од. Бч. Гр. Рб. Хр. Ом. Кш. Вл. Пх. Гл. Зл. Зм. Ш. Ан. Бб. Кн. Дн. Дв. Поскро́бочка — ма́лен'ки пирожо́к хле́ба. Пх. Ву́скрабла поскру́бку. Гл.; 2. кусочек теста для закваски следующего хлеба Кн. Дн. Дв. || Петк. padszkréḃak *ib. 1.* Бельк. падшкро́быш *ib.* 1. Стец. пацскрэ́буха *ib. 1.* Лыс. ви́скребок *ib. 1.* Карл. podskrobok *ib. 1.*

[постный] по́сны Ор. Лх. Бч. Гр. Ан. постный, без жиров. По́сна бу́л'ба, по́сны хлиб. Ор. *ср.* нишчимный, пустой, сухой. || Бельк. по́сны *ib.* Шат. по́сны *ib.*

[постоялка] посто́jалка *ж.* Пх. постоявшее некоторое время в холодном месте молоко. Ра́но подо́иш ды удзе́н' посто́jалка. || Бельк. пастыя́лка *ib.* Нос. постоя́лка — пресное молоко.

[потапцы] пота́пци *мн.* Зд. Од., пота́пцы Бч. Гр. Рб. Хр. Ом. Кш. Вл. Пх. Гл. Зл. Зм. Ш. Ан. Бб. Бр., пота́пиц' *м.* Ор., пота́пец Сп. покрошенные в воду или молоко кусочки хлеба. Пота́пцы у чаj роби́ла. Рб. Пота́пцаў накрыты́ла. Зл. Коли́с' каза́ли пота́пцы, рули́ за́раз. Ан. *ср.* каплун, мочуночки, рули, сыта. || Мош. potápcy — хлеб, покрошенный в мед. Петк. patápcy *ib.* Лыс. II пота́пци — покрошенные в молоко, борщ и под. сухари, хлеб.

[потрава] потра́ва *ж.* Сп. Од. Гл., потра́ўка Кш., патра́ўка Зл. Бб. 1. кушанье, блюдо Сп. Од. Гл. Пе́рша потра́ва кы́сла, дру́га потра́ва при́сна. Сп. Чаты́ры ци п'ац' потра́ў на дз'ады́ гото́в'ац. Гл. *ср.* страва; 2. кушанье в виде соуса с кусочками сала, колбасы, ребрышками. Кш. Зл. Бб. Патра́ўка — jак рабры́ну зва́рыш, падкало́циш. Бб. *ср.* верещака. || Бельк. пытра́ва *ib. 1.* Нос. потра́ва *ib. 1*, потра́вка *ib. 1, 2.*

[потрошанка] потрос'а́нка *ж.* Сп., потроша́нка Ш., потреб'а́нка Кн. Дн. Дв. колбаса из свиных внутренностей *ср.* вонтробянка.

[пражити] праже́ты *несов.* Св., пра́житы Лх., прагци́ Рб. Хр. Ом.. пре́гци Ш. Ан. жарить (сало). Са́ло пражэ́цца. Ан. *ср.* печь, смажить. || Шат. пра́жыць *ib.*, прэ́гчы — жарить (о зернах и маслах). Карл. paргażyć — наварить водки с медом.

[пражонка] прожéло *с.* Св., пражо́нка *ж.* Лх. 1. жареное сало как приправа в еду Лх. *ср.* зажарка; 2. жир от жареного сала Св. *ср.* тук. || Бельк. пражо́нка — яичница. Нос. прê-

жéня — сельское лакомое кушанье вроде теста, приготовленное на сковороде. Лыс. II прежéня — яичница. Карл. prażucha — соломаха, лемешка.

[пресный] прúсны Ор. Од. Гл., прéсны Лх. Зл., прэ́сни Гр. Рб. Хр., пры́сны Кш., прэ́сны Пх. Бб. Ан. неукисший (о хлебе). Прúсны хлиб, н'а укúс. Гл. *ср.* солодкий.

[пресняк] присне́к *м.* Ор., присн'áк Зд. Сп., прэ́сник Од., прас'н'áк Пх. Бб., прэс'н'áк Ом. Рб. Зл., праснáк Ш. 1. хлебная пресная лепешка. Од. Рб. Ом. Пх. Ш. Бб. Јак нимá хлúба, прас'н'акá на сырóватцы с'п'акýц'. Пх. Прэс'н'акá спыклá на водзé. Рб.; 2. житняя лепешка из пресного теста для приготовления кваса и хлебной закваски Ор. Сп. В квáсу присне́к разм'áкне, на јим хлеб рашчын'áц'. Ор. Присн'áк на Купáјлу дл'а квáсу пичýц'. Сп. *ср.* корж; 3. о недостаточно укисшем хлебе Зд. Сп. Зл. Јак недокы́с хлиб, говóрац' присн'áк. Сп. Прэс'н'áк — јак неудáча с хлéбам. Зл. || Бельк. праснáк — лепешка из хлебного теста; Шат. праснóк — лепешка из хлебного теста.

[преснячки] присн'ачкú *мн.* Лх., прасн'ачкú Бб. пряники *ср.* коржик, сухарик.

[пригарка] прыгáрка *ж.* Сп. Од. Бч. Гр. Хр. Пх. Зл. Зм. Ш. Бл. Бб. Бр. Дн. Дв., пригáрка Кш., прыгáр *м.* Рб. 1. *см.* горелик Пх. Зл. Зм. Ш. Бл. Бр. Дн. Дв., 2. пенка на кипяченом молоке Од. Бч. Хр. Сп. Прыгáрка рóбицца јак кып'аци́ш молокó, з молокá здувáјецца прыгáрка. Сп. Прыгáрка на молоцэ́, на гэ́ту во шкýру кáжом. Хр. *ср.* бабка, плевка; 3. верхний запекшийся слой на каше, варенной в печи Кш. Пх. Зл. Бб. Прыгáрка на кáшы, јéс'ли загоры́ц' кáша з'вéрху. Зл. || Шат. прыгáрка *ib. 3.* Лыс. II пригáрка — пригоревшая еда.

[присмаки] *см.* засмака.

[присыпка] прúсепка *ж.* Гр. картофельное пюре с пшеном. Лóжкоју картóшку потоўчýт', пшонá насы́пл'ут', вы́мешајут', водóј нал'јýт', шчóб трóхо раскипéло — и прúсепка. Гр.

[просол] прáсол' *м.* Пх., просýл Гл., просóл Св. Ш. 1. сок из посоленного мяса Св. Пх. *ср.* ропа; 2. селедочный рассол Пх. Гл. Ш. Засóл'вајецца ры́ба у просóле. Ш. *ср.* рассол, юшка.

[процедить] процады́ты *сов.* Ор., процэдэ́ты Св., процэдúты Лх. Зд. Сп. Гр., процэдзúц' Рб. Хр. Ом. Кш., процадзúц' Бч. Пх., просадзúц' Зл. Бб., пруцадзúц' Кн. Дн. Дв. процедить (молоко). Процэдзúц' молокó на плацúну. Рб. Вот просаджý молокó да мóжаце јес'ц'. Зл.

[прошчавленый] *см.* ошчавистый.

[пустой] пустэ́ Сп. Од. Ш., пýсти Бр. нежирный, постный. Пустэ́ја галýшки. Ш. Пýстэ м'áсо. Бр. *ср.* нишчимный, сухой, постный.

[путра] пýтра *ж.* Рб. Хр. Ом., пýтро *с.* Ан. 1. каша из ржаной муки Рб. Хр. Ом. На пýтру жы́то рóсц'ац' от поры́ до

поры́, змéл'уц', заколóц'ац' и јадз'áц', пýтра слáтка. Рб.; 2. недоброкачественная, невкусная еда Ом. Ан. Пýтро с'акéтакé пајéў. Ан. Пýтра бы на гáн'бу кáжуц'. Ом. || Бельк. пýтра — кислая каша; Карл. putra — каша из ржаной или ячменной муки.

[пшенник] пшóнник *м.* Кш. суп из пшена.

[пышка] пы́шка *ж.* Од. Ом. булочка из теста на соде *ср.* пампушка. || Бельк. пы́шка *ib.*

[рассол] росúл *м.* Св. Лх. Од. Бч., росóл Сп. Зм. Ш. Бл., русýл Гр. Ор. Хр., росýл Ом. Кш. Рб. Вл. 1. рассол в кислой капусте, огурцах Св. Лх. Од. Бч. Гр. Кш. Рб. Ш. З росóлцэм капýста сырцóваја. Бч. *ср.* квас; 2. рассол, в котором солятся огурцы. Сп. Хр. Ан. В росóловэ л'ажáц' гуркы́. Сп. У пост русýл и картóшка. Ан.; 3. селедочный рассол Св. Лх. Кш. Дај з осэлэ́нцу росóлу. Лх. *ср.* просол, юшка; 4. квашеная капуста или огурцы Вл. Зм. Бл. Росóл такэ́ с капýсты, з гуркóв. Капýсту секóм, в бóчку, наливáјом водóј, укрóп клад'óм, ч'аснóк — то и росóл. Зм. || Бельк. рассóл *ib. 2.* Шат. расóл *ib. 2.* Стец. расóл — редкое холодное кушанье из покрошенных в воду с квасом соленых огурцов. Карл. rosół — соленая вода от засоленного мяса, рассол в капусте, огурцах.

[рассольник] росóл'ник *м.* Ор. Од. Кш. Бб. Бр., росóлник Гр., росýл'ник Хр. Пх. Гл. Зл., русóл'ник Ан. суп с солеными огурцами. Русóл'ник вáрац' з гуркóў. Ан. *ср.* огуречник. || Петк. rasólnik *ib.*

[резанки] рэзакú *мн.* Рб., рэзанкú Вл., рэзуны́ Гл., рэзýнки Зл., рéзанки Зм. 1. картофель, отваренный половинками в мундирах Рб. Гл. Зл. Зм. *ср.* гультаи, половина; 2. картофельный суп Вл. З бýл'бы вáримо рэзанкú, с хлéбом јемó. Вл. *ср.* бульон, варёнки, крошени, юшка.

[резать] рúзаты *несов.* Ор. Од. Бч., рэ́заты Гр., рэ́зат' Кш., рэ́зац Гл., рэ́зац' Рб. Ом. Зл. Бб. Кн. Дп. Дв. резать (хлеб). Хај хлéба ўрúжа. Ор. *ср.* кроить.

[резник] рúзник *м.* Св. Лх., ризáнчик Лх., рэзáнчык Рб., рэзáнка *ж.* Вл. один кусочек сырого покрошенного картофеля *ср.* крошень, пластик, скраглачек. || Лыс. рiезка — большой кусок хлеба, сала.

[робить] робúц' *несов.* Рб. Хр. чистить рыбу. Рóбленаја ры́ба. Хр.

[розминка] рóз'минка *ж.* Рб. творожная масса, перемешанная со сметаной или молоком. Сыр с оскодáўца росцирáјуц' с молокóм — то рóз'минка. Рб.

[роша] ропá *ж.* Гр. сок из мяса, рыбы, чаще посоленных. Осэлэ́нцы лижáли у ропú у бóчцы. Гр. *ср.* просол.

[росчина] рошчэ́на *ж.* Ор. Св. Лх., рошчы́на Зд. Сп., рóшчына Од. Рб. Хр. Ом. Кш. Пх. Зл. Ш. Ан. Бб. Бр. 1. жидкое

закваше́нное тесто, которое потом замешивается Ор. Св. Лх. Зд. Сп. Од. Рб. Хр. Ом. Кш. Зл. Ан. Бб. Бр. З рошчы́ны пыклй ола́дки. Зд. Ро́шчына — то, шчо хлеб рошчын'а́јем, и на во́тку ро́шчына, кисе́л' ва́рац' з ро́шчыны. Рб. Ро́шчына јак уки́сне, то ападзе́. Бб.; 2. тестоподобное кушанье, кулага Сп. Пх. Ш. Нава́рымо рошчы́ны и јимо́ с хли́бом. Сп. Ро́шчына — э́то кула́га на пшани́чнај муцэ́. Ш. *ср.* кваша, кулага, париш, солодуха. || Бельк. рашчы́на *ib. 1.* Стеш. ро́шчына *ib. 1.* Карл. rozczina *ib. 1.*

[росчинить] рошчыни́ты *сов.* Ор. Лх. Сп. Од. Гр. Бч., рошчыне́ты Св., рошчыни́ц' Рб. Ом. Вл. Пх. Зл. Ш., рошчыни́ц Гл. поставить тесто на закваске или на дрожжах. Кисй́л' ва́рац' з аўса́, такса́ма рошчын'а́јуц'. Ор. Пироги́ рошчыни́ла. Зл. *ср.* учинить. || Карл. rozczynić *ib.*

[рукавать] рукава́т' *ж.* Ор. клинообразный мешочек для приготовления сыра и творога. Молоко́ отке́нуты у рукава́т' на сэр. Ор. *ср.* ворок, клин, осковик, сырник.

[рули] рули́ *мн.* Ом. Ш. Ан. Бб. Кн. кушанье из кусочков хлеба, покрошенных в соленую или сладкую воду. Рули́ кули́ду згули́. Бб. *ср.* каплун, мочуночки, потапцы, сыта. || Петк. rulí *ib.* Мош. rulí *ib.* Бельк. рулі́ *ib.* Нос. рулі́ *ib.* Шат. рулі́ *ib.* Лыс. рулі́ *ib.*

[ряженка] ра́жынка *ж.* Од. Зл., ра́жанка Пх. Ан. скисшее кипяченое молоко, смешанное со сметаной. Па́рац' молоко́, стаўл'а́јуц' у кушы́н, скиса́јецца, с'м'ата́ну дабаўл'а́јуц', ра́жанка получа́ицца. Ан. Молоко́ па́рац', јано́ адсты́гне, улива́јуц' смета́ны ки́слај и ро́бицца ра́жынка. Од. || Бельк. ра́жынка — пена от масла при жарении. Карл. rażanka — оттопленная сметана.

[сало] са́ло *с.* Ор. Ол. Лк. Св. Лх. Зд. Сп. Од. Бч. Гр. Рб. Хр. Ом. Кш. Вл. Пх. Гл. Зл. Зм. Ан. Бб. Кн. Дн. Дв. са́ла Ш. 1. верхний, с кожей, слой свиного сала Лх. Зд. Сп. Од. Бч. Гр. Рб. Хр. Ом. Кш. Вл. Пх. Гл. Зм. Ш. Ан. Бб. Кн. Дн. Дв. На са́мом хибу́ са́ло бы́ло на 3—4 па́л'цы. Зд. Зраза́јеш са́ло по са́мен'ке м'а́со. Ан. *ср.* шперка; 2. внутренний свиной жир Ор. Ол. Лк. Св. Рб.; 3. внутренний птичий жир Гр. Рб. Хр. Ом. Кш. Пх. Гл. Зл. Ш. Зм. Ан. Бб. Кн. Дн. Дв. Са́ло с гусй, с ка́чки. Пх. || Мош. sáło *ib.* Петк. sáło *ib. 1,* nutrawóje sáło *ib. 2.* Бельк. са́ла — сало, жир. Стец. са́ло *ib. 1.*

[сальница] са́лница *ж.* Вл. Лх. свиной внутренний жир *ср.* затолка, сдор.

[свар] звар *м.* Св. Лх. род соуса из конопляного семени, мака и под. || Лыс. II звар — квас, фруктовый квас.

[свежина] свежина́ *ж.* Ор. Св. Бч. Пх. Зл. Зм. Ш. Бр., свижына́ Лх. Зд. Сп. Од. Хр. Гл. Ш. Ан. Бб., свэжына́ Гр. Рб., свежына́ Вл. 1. свежее сало, мясо с любого только что уби-

того животного Ор. Лх. Од. Бч. Пх. Гл. Зл. Ш. Ан. Бб. Ходэ́ла на свежину́ до бра́та. Ор. У мен'а́ сиго́дн'а свижына́. Од.; 2. свежее свиное сало, мясо Св. Зд. Сп. Зм. Бр. Свижына́ — јак забје́ш кабана́. Сп. || Нос. свежи́на *ib. 1.*

[свинина] свины́на *ж.* Лх. Зд., свин'а́тына Бч., с'вини́на Пх. Гл. Зл. Ан. Бб. свиное мясо. || Мош. s'winína *ib.*

[сдор] здз'у́р *м.* Зд., здор Рб. Вл. Пх. Ш. Ан., здур Хр. Ом. Гл. Зл. Зм. Бл. Бб. Бр. Кн. Дн. Дв. 1. внутренний свиной жир, залегающий пластом на брюшной части Рб. Хр. Ом. Вл. Пх. Гл. Зл. Ш. Ан. Бб. Бл. Кн. Дн. Дв. Здур на чэ́раве л'ажы́ц' зве́рху. Гл. Здур здыма́јуц' з кабана́, со́л'ац' ды ў кача́лки кача́јуц'. Бб. *ср.* затолка; 2. внутренний свиной кишечный жир Зд. Зм. Бр. *ср.* брижи, затолка, оточины. || Петк. zdor *ib. 1.* Нос. здор — внутреннее свиное сало, особенно борова. Шат. здор — сало от внутренностей. Карл. zdor *ib. 1.*

[сельдь] сле́зи *мн.* Лх. Зд., с'ле́з'а *ж.* Ан., с'ледз' Ан. Бб., вы́сел'отка Бр. селедка *ср.* оселенец.

[сельтесон] сел'тесо́н *м.* Ор. Рб., сол'тисо́н Св. Лх., сал'цисо́н Сп. Од. Бб., салцосо́н Бч., салцисо́н Гр., сэл'сисо́н Кш. зельц, начиненные отваренными внутренностями свиной желудок или толстая кишка, спрессованные под грузом. Сел'тесо́ны ро́б'ац' з л'о́гкаје, п'ачо́нки. Ор. Салцосо́н ро́б'ац' з серэ́дзины. Бч. *ср.* багук, вонтробянка, колбик, кендюх. || Бельк. сыльці-со́н *ib.*

[сера] си́ра *ж.* Сп., се́ра Ом. Рб. Хр., се́рка Кш. молозиво. Оз'м'о́м вы́дојемо си́ру, на пытэ́л'н'у, спичэ́м и јимо́. По́сле ц'о́лу тры дн'а до́јимо си́ру. Сп. Млинцэ́ с се́ры бы гу́жавыја, не пухки́ја, бы цупки́ја. Некото́ры бјуц' ма́сло с се́ры. Рб. *ср.* молозиво. || Карл. siara *ib.*

[сеченка] се́чанка *ж.* Гш., се́чаники *мн.* Ан. 1. резаная квашеная капуста Гш. *ср.* капуста, натина, шатковка; 2. тушеный картофель. Ан. || Бельк. се́чынка — мелко посеченная трава или капустный лист для свиней. Карл. siekanica — сеченая капуста.

[скалка] ска́лка *ж.* Св. Лх. Зд. Од. Гр. Ом. Кш. Вл. Пх. Зл. Зм. Ан. Бл. Бб. Бр., ска́л'ка Рб. Хр. Гл. капля жира на поверхности жидкого кушанья. Сы́ты борщ. ска́лки стоја́ц'. Зл. Клу́сты борщ, бач, јаки́ја ска́лки. Зд. || Бельк. ска́лка *ib.* Шат. ска́лка *ib.* Стец. ска́лка *ib.* Карл. skałka *ib.*

[скибка] ске́бка *ж.* Ор. Св. Лх., скы́бка Зд. Сп. Гр., ски́бка Од. Бч. Ом. Кш. Вл. Пх. Гл. Зл. Ш. Ан. Гш. Бл. Бб. Бр., ски́бка Рб. Хр. Дн. Дв., ски́ба Пх. Бб. 1. отрезанный кусок хлеба средней толщины Ор. Св. Лх. Зд. Од. Бч. Рб. Хр. Ом. Кш. Гл. Зл. Ан. Гш. Бл. Бр. Ури́ж ске́бку хле́ба. Ор. Скы́бка — јак то́нко кра́јимо хлеб. Зд. Шкоду́јучы ўрэ́зав та́ку то́нку скы́бку. Сп. *ср.* кромка; 2. кусочек хлеба, отрезанный наискосок Гр. Пх. Ш. Бр.; 3. тонко отрезанный ломоть хлеба

Вл.; 4. кусок хлеба, отрезанный во всю ширину булки Пх. Бб. Ски́ба на ус'у́ кули́ду. Бб. *ср.* обертка, околка. || Петк. skíbka *ib.* *2.* Бельк. ськíбка — тонко отрезанный кусок хлеба. Нос. ски́ба — большой отрезанный ломоть хлеба. Стец. скíпка *ib.* *1.* Карл. skibka — небольшой кусок хлеба, сыра.

[скибаница] скыбани́ца *ж.* Сп. большая скибка. Скыбани́ца — велы́ка скы́бка. Сп.

[склобить] шклоби́т' *несов.* Кш., склоби́ц' Вл. 1. чистить рыбу Кш.; 2. скоблить, чистить (рыбу, молодой картофель) Вл.

[сковородник] скоўро́дник *м.* Гр. Гл., сковори́дник Бч., скувуро́дник Кш., сковоро́дник Пх. Зм. Бл., скорово́дник Ш., скарaво́дник Бб. толстая лепешка из хлебного теста, которая печется на сковороде перед огнем. Пока́ хлиб, п'аку́ц' сковори́дник, шчоб скори́ј. Бч. Сковоро́дник — про́ба хле́ба. Бл. *ср.* блин, выхватень, ополоник, перепечка, подпалок. || Петк. skawaródnik *ib.* Нос. сковоро́дник — лепешка из теста, испеченная на сковороде. Шат. скарaво́днiк *ib.* Лыс. скавару͡одник *ib.*

[скоринка] скоры́нка *ж.* Зд. Сп. Пх. Гл. Зл. Ан., ски́рочка Бч., ску́рка Гр. Хр. Вл., скори́нка Бл. Бр., скары́нка Бб. хлебная корка. Хли́б сыры́, на скоры́нку ссе́ў. Зд. Скоры́нка ве́рхн'а и спо́дн'а. Гл. Скоры́нка подо́дн'а Зл. || Петк. skarýnka *ib.* Бельк. скарíнка *ib.* Нос. скоры́нка *ib.* Шат. скары́нка *ib.* Стец. скары́нка *ib.* Карл. skorynka *ib.*

[скорлупа] шкаралу́па *ж.* Ор. Сп., шкарал'у́па Св. Од., скорлу́па Рб., шкору́па Кш., шкору́пка Пх. яичная скорлупа *ср.* королюща, лупины, луска, лушпины. || Стец. скаралю́шча *ib.* Карл. skorlupa — скорлупа ореха, жолудя.

[скоромное] скоро́мнаје *с.* Сп. Бб., скоро́мнэ Гр. Рб. Хр. Кш. ско́ром *м.* Ом., ско́рам Зл. 1. скоромное (о мясной или молочной пище, запрещенной в пост) Гр. Рб. Хр. Ом. Кш. Зл. Бб. Скоро́мнаје је, а не јаси́ у по́ст. Бб.; 2. жиры (*устар.*) Сп. || Нос. скром — пища, запрещенная во время поста. Шат. скорам — скоромная пища. Карл. skromny — жирный, мясной.

[скраглачек] скра́глач'ок *м.* Ор. кусочек покрошенного сырого картофеля. Скра́глакы бу́л'бы, једз'о́н скра́глач'ок. Ор. *ср.* крошень, пластик, резник. || Лыс. скри́глик — корочка хлеба, часть чего-либо.

[скреблюнки] скрэбл'у́нки *мн.* Зм. вареный чищеный картофель *ср.* варёнки, крошени, солёники, парёнки.

[скребтать] шкребта́ты *несов.* Ор., скребта́ты Св. Зд. Сп. Од. Бч., шкро́баты Лх., шкрэбты́ Гр., шкрэбти́ Кш., скрэ́бци Рб., скрэбци́ Хр. Гл. Зл., скрабци́ Ш. Бб., шкрэ́бци Ан., скрепты́ Кн. Дн. Дв. 1. чистить молодой картофель Ор. Св. Лх. Зд. Сп. Од. Бч. Гр. Рб. Кш. Зл. Гл. Ш. Бб. Ан. Кн. Дн. Дв. Скребе́м бу́л'бу молоду́ју. Бч.; 2. снимать кожуру со старого картофеля. Рб. Хр. Јак скрэбо́м — то лупа́јку знима́јем, а јак чо́хајем — то ту моло́дзен'ку бу́л'бу. Хр.

[сливки] зли́вки *мн.* Лх., сли́ўки. Рб. Ом. Бб., зли́ўки Ан. Кн. Дн. Дв. 1. сливки, отделенные сепаратором Лх. Рб. Ом. Ан. Дн. Дв. Сли́ўки то́л'ки с' сепара́тара, та́к их не збира́јуц'. Бб.; 2. молоко, с которого сняты сливки Кн.

[смаглоники] смагло́ники *мн.* Од., смажо́нки *ж.* Рб. жареный картофель *ср.* мотыли. || Бельк. смагло́нікі *ib.* Карл. smażenica — яичница.

[смажить] сма́жыты *несов.* Ор. Ол. Сп. Гр., сма́жыц' Бч. Рб. Ан. 1. тушить Ор. Ол. Сп. Бч. Ан. Сма́жат' капу́сту сви́жају у чыгуне́. Ор. З лупе́ками намы́јут' мо́ркву и сма́жат'. Ол. Сма́жаныја брушни́цы. Ан.; 2. жарить Ор. Сп. Рб. Сма́жыты карто́пл'у. Сп. Сма́жат' шпе́рку. Ор. *ср.* печь, пражити: 3. топить сало, жир. Рб. У горшку́ сма́жым зато́ўку. Рб. || Бельк. сма́жыць — печь.

[смакутки] смаку́тки Кш. *мн.* сласти.

[смалец] шма́лец *м.* Св. Бч., сма́лиц Лх. Зд. Сп. Од., сма́л'ац Ом., шма́лец Кш. Рб., шме́л'ац Бб., шмал'ц Хр. шмалц Гр., смал'ц. Зл., 1. смалец Од. Гр. Ом. Кш. Зл. Бб. Смал'ц па са́ло топл'о́нэ каза́ли, хоц' ве́рхнеје, хоц' ну́транаје. Зл. Путчэрэ́вину, са́ло з боко́ў рэ́жом, пэрэто́пвајем — то э́то шмалц. Гр. *ср.* перетоп, тук; 2. чистый перетопленный свиной жир, без шкварок. Рб. Бч. Шмал'е́ц — тук без шве́доў. Бч.; 3. гусиный, утиный или куриный жир. Св. Лх. Зд. Сп. Од. Гусе́чы сма́лиц Лх.; 4. перетопленный гусиный, утиный или куриный жир. Хр. Јак перато́пајуц' гу́синэ, ку́рычэ са́ло, гово́рац' шмал'ц. Хр. || Нос. шмальц — топленый гусиный жир. Шат. сма́лец — гусиный жир. Стец. шма́ляц — топленое сало (свиное или гусиное).

[смачить] смачэ́ты *несов.* Ор. Св., сма́чыты Лх., смачы́ц, Од. Зл., сма́чыц' Ан. приправлять жиром, молоком, сахаром. М'а́дом тро́ху смачэ́мо куц'у́. Св. *ср.* закрасить.

[сметана] с'мета́на *ж.* Ор. Св. Лх. Бч. Вл. Зм. Ан. Бл. Кн. Дн. Дв., смэта́на Гр. Ом., смита́на Зд. Сп. Од. Бр., см'ата́на Пх. Гл. Зл. Ш. Бб. 1. сметана, снятая с кислого или свежего молока Ор. Св. Лх. Сп. Од. Гр. Рб. Хр. Ом. Кш. Вл. Пх. Гл. Ш. Ан. Бл. Бб. Кн. Дн. Дв. Оттопи́ с'мета́ну ды сколоци́ ма́сло. Гл. С ки́слаје с'мета́ны не так до́бра ма́сло. Ан.; 2. сметана, снятая с кислого молока Бч. Зл. Зм. Бр. *ср.* верх; 3. сметана, снятая со свежего молока Зд. Вершо́к з гладышо́к, з ки́слого молока́, а з соло́дкого — то э́то ужо́ смита́на. Зд. *ср.* верх; 4. приправа в борщ, приготовленная из конопляного семени Од. Гр. Рб. Хр. Кш. Вл. Пх. Гл. Смита́ну ро́б'ац' з канаплеј. Од. Разомну́ц' коно́пли з водо́ју, во́ду ту́ју спу́сц'ац', ва́рац', зве́рху збэга́је смета́на, јеје́ збира́јуц'. Хр. || Мош. śmietána *ib. 1.* Нос. смета́нка — сливки. Стец. смята́на *ib. 1.*

[снеданье] сни́данне *с.* Ол. Бч., снеда́не Ор. Ом., снида́нне Св. Лх. Зд. Сп. Од., сне́данне Гр. Рб. Хр. Кш. Вл. Пх. Гл. Зл. Ш. Бб. 1. завтрак Ор. Ол. Св. Лх. Зд. Сп. Од. Рб. Хр.

Ом. Кш. Вл. Бч. Пх. Гл. Зл. Ш. Бб. Ўра́но на сне́дане ва́рац' бул'о́ны, кру́пник л'бо сыро́ватку. Ом. Пэ́ршаја пи́шча бува́ло ўдо́свитк, сне́дане. Хр. На снида́нне на пытэ́л'ни пикли́ млинцы́. Зд.; 2. завтрак в воскресный день, когда пекутся блины Гр. || Бельк. сне́даньне *ib. 1.* Нос. снеда́нне *ib. 1.* Стец. сне́данё *ib.*

[сносок] зно́сок *м.* Св. Лх. Зд. Сп. Од. Бч. Ш. Ан. Бл. Бб. Бр. Кн. Дв., изно́сочок Пх., зну́сок Гр. Рб. Хр. Ом. Кш. Вл. Зл. Дн. необычно маленькое куриное яйцо. Зно́сок — мале́н'ко јајцэ́. Бч. || Шат. зно́сак *ib.* Стец. зно́сак *ib.* Лыс. II зну́о̂сок *ib.*

[содник] со́дник *м.* Ор. Гш. пряник или булочка на соде. || Лыс. содік — толстый блин из белой муки.

[солёники] соло́нцы *мн.* Лх., соло́ники Зд. Сп. Дн. Дв., солонци́ Од., сал'о́нки Зл. Зм. чищеный картофель, который при варке солится. Карто́шку, је́сли ва́рым цэ́лују, ка́жам сал'о́нки. Зл. *ср.* варёнки, крошени, парёнки, скреблюнки. || Стец. салё́нкі *ib.*

[солодкий] соло́дки Ор. Св. Лх. Од. Гл. Ш. Ан. Бб. Дн. Дв., соло́тки Рб. Хр. Ом. Кш. Вл. 1. пресный, не кислый; свежий Ор. Св. Лх. Од. Рб. Хр. Ом. Вл. Гл. Ш. Ан. Бб. Соло́дкоје молоко́. Ор. Смета́на соло́дка. Ан. Напа́рила бураки́в соло́дкив. Лх.; 2. неукисший (о хлебе). Рб. Хр. Ом. Кш. Ан. Дн. Дв. Соло́дки хлеб ка́жуц', јак неўки́с. Ан. Хлип соло́ткиј. Дн. *ср.* пресный.

[солодуха] солоду́ха *ж.* Ор. Ол. Зд. Рб. Хр. Ом. Кш. Зл. Зм. Гш. 1. кушанье, сваренное из квашеного ржаного теста Ор. Ол. Зд. Кш. Зм. Солоду́ха ке́сла-соло́дка, ри́дка, не гу́стаја. Ор. Расчы́н'ат хлеб да вы́нут це́ста, взва́рат, подсоло́д'ат, ка́жут солоду́ха. Зм. *ср.* кваша, кулага, парёшка, росчина; 2. *см.* путра 1 Ом. Рб. Хр.; 3. корм для свиней из запаренной муки Зл. Гш. Солоду́ха — јак муку́ с'вин'н'а́м запа́рвајуц'. Зл. Солоду́ху па́рац' порос'о́нку. Гш. || Петк. saładúcha — кушанье из смеси ржаной и гречневой муки. Бельк. сыладу́ха — солод, закваска на пиво, самогон. Нос. солоду́ха *ib. 1.* Шат. саладу́ха *ib. 1.* Стец. саладу́ха *ib. 1.* Карл. soloducha — суп, приготовленный из ржаной и гречневой муки.

[соломаха] солома́ха *ж.* Лх. Зд. Вл. Бр., солома́шка Рб. 1. затируха Лх. Зд. Бр. Б'ар'е́мо ти́сто, ми́симо, а по́тым на дри́бнен'ки кусо́чки у кыпл'а́чу воду́ — и солома́ха. Зд. *ср.* затирка, галушки, лемешка; 2. каша из кукурузных зерен. Рб. Надры́ кијахо́ў, кип'атко́м опа́р их, у печ, попрэ́јуц', то з молоко́м јемо́, то з са́лом, гу́стэ јак ка́ша та́ја солома́шка. Рб. 3. *то же, что* ягодница. Вл. || Нос. салама́ха — кисель или жидкая каша из муки. Лыс. II солома́ха — неудачно сваренное какое-либо кушанье из муки. Карл. sałamacha — лемешка.

[солонина] слони́на *ж.* Сп. толстое сало. Слони́на — та́ко то́ўсто са́ло. Сп. || Нос. солони́на — свиное сало. Стеш. слан'и́на — сало.

[спусканки] спушча́нки *мн.* Бб. клецки из тертого картофеля. || Карл. spust — картофельный солод для алкогольного напитка.

[стегно] стигно́ *с.* Ор. Зд. Од., стэгно́ Св., ст'огно́ Зд. Сп. Гл. Бр., стегно́ Гр. Кш., сц'огно́ Ом. Рб. Хр. Вл., с'ц'агно́ Зл. Ш. Бб. Кн. Дв., сцегно́ Зм. Ан. стегно, свиная нога и копченый окорок из нее. Сте́гна со́л'ац', а посл'а́ ви́шајуц'. Ор. Сц'о́гна папе́кала у пе́чы. Зл. *ср.* кумпяк, окорок. || Петк. scióhna — стегна и лопатки. Бельк. сьцягно́ *ib.* Шат. сьцягно́ *ib.*

[страва] стра́ва *ж.* Ор. Св. Лх. Гр. Рб. Хр. Ом. Кш. Вл. Пх. Зл. Ан. Бб. кушанье, блюдо. На ко́л'аду гото́вица двана́ц'ц' страв. Ор. На дз'ады́ боршч са шча́ўл'у, ка́шу, п'ако́м блины́, штоб было́ сем тых страў. Ан. *ср.* потрава. || Бес. стра́ва — жидкое кушанье. Бельк. стра́ва *ib.* Нос. стра́ва *ib.* Шат. стра́ва *ib.* Карл. strawa *ib.*

[стругать] струга́ты *несов.* Св. тереть картофель на терке. Настружэ́ бу́л'бы на ко́ржыке. Св. *ср.* драть, тарковать, тереть.

[струдли] стру́дли *мн.* Гш. печенье на меду. || Лыс. II стру́глі — род кушанья. Карл. strucel — булочка с какой-либо начинкой.

[студень] сту́дзен' *м.* Бб., сту́дн'а *ж.* Кн. студень *ср.* драгва, квашенина, холодец, юшник. || Мош. stúdzień *ib.* Петк. stúdzień *ib.* Шат. засту́дзіна *ib.* Карл. studzianka *ib.*

[сухарик] суха́рык *м.* Зд. Сп. Гр. Хр. Ом. Кш. Пх. Зл. Бб. 1. коржик из пресного теста на сметане Зд. Гр. Хр. Ом. Кш. Пх. Зл. У суха́рыки јијéц наб'ју́ц' бога́то и смета́нины нал'jéцца. Хр. Суха́рыки — сало́дкија суху́ја ко́ржыки. Пх. *ср.* коржик, преснячки; 2. *мн.* сухие выросты по краям булки хлеба, которые появляются во время выпечки Зд. Сп. Хр. Дај одломн'у́ суха́рыка од хли́ба. Сп. *ср.* гулы, зайчик, осушек, шишки. || Петк. sucharéc *ib. 2.* Бельк. суха́рь — высушенный хлеб. Стец. суха́рык *ib.*

[сухой] суху́ Ор. Од. постный, без жиров, без приправ. Сухéје мн'а́со. Од. Ва́рым суху́ју карто́шку. Ор. *ср.* постный, пустой, нищчимный.

[сыр] сэр *м.* Ор. Св. Лх. Од. сыр Зд. Сп. Гр. Рб. Хр. Ом. Кш. Вл. Бч. Пх. Гл. Зл. Зм. Ш. Ан. Бл. Бб. Бр. 1. творожный сыр в форме клина Ор. Св. Лх. Зд. Сп. Од. Бч. Гр. Рб. Хр. Ом. Кш. Вл. Пх. Гл. Зл. Зм. Ш. Ан. Бл. Бб. Бр. З того́ творогу́ зноў ро́б'ац' сы́ра. Лх. Хај сы́р до́бра адци́снецца. Бб.; 2. творожная масса Ор. Св. Од. Гр. Вл. Зл. Зм. Ш. Ан. Бб. Бр. С сы́ру усе́ ро́б'ац': сы́рника, нали́сника с'п'аку́ц' ды накладáјуц' сы́рам. Ан. Сыр атв'арну́ла у васкави́к дыј с'ц'ака́је. Бб. *ср.* выткидок, творог. || Мош. syr *ib. 1.* Петк. syr *ib. 1.* Бельк. сыр *ib. 1.* Стец. сыр *ib. 1.* Карл. syr *ib. 1.*

[сырник] сы́рник *м.* Зд. Сп. Гр. Ом. Кш. Вл. Гл. Зл. 1. клинообразный мешочек для приготовления сыра и творога Зд. Сп. Сы́рник с полотна́ пошы́ты, штоб дзе́лац' сыр. Зд. *ср.* ворок,

клин, осковик, рукавать; 2. сырник, лепешка из творога с добавлением муки Гр. Ом. Кш. Вл. Гл. Зл. С'ле́пиц' галу́шачку с сы́ра, гово́рыц' сы́рник. Зл. Заме́с'ат' с сы́ром, выка́чвајут', пэку́т' сы́рники. Кш. || Петк. sýrniki *ib. 2.* Карл. syrok *ib. 1.*

[сыровотка] сыро́ветка *ж.* Ор., сэро́ватка Св. Лх. Зд. Сп. сыро́вотка Гр. Рб., сыро́ватка Од. Ом. Кш. Хр. Вл. Пх. Гл. Зл. Зм. Ш. Ан. Бл. Бб. Бр. Кн. Дн. Дв. 1. молочная сыворотка Ор. Св. Лх. Зд. Сп. Од. Гр. Рб. Хр. Ом. Кш. Пх. Гл. Зл. Зм. Ш. Ан. Бл. Бб. Бр. Кн. Дн. Дв. Јак сэро́ватка вы́ц'ачэ, астаје́цца густо́је молоко́. Зд.; 2. суп, сваренный на сыворотке Гр. Ом. Вл. Пх. Зл. Бб. Кн. Дн. Дв. Вары́ли сыро́ватку, куле́ш на сыро́ваццы. Пх. *ср.* крупник; ◇ [сколочная ~] сколо́чна ~ Зм., сколу́тна ~ Ш. Ан. жидкость, которая остается после сбивания масла, *ср.* маслянка. || Мош. syrówatka *ib. 1, 2.* Петк. syrówatka *ib. 1, 2.* Бельк. сы́ўрытка *ib. 1.* Нос. сы́роводка *ib. 1.* Шат. сыро́вадка *ib. 1.* Лыс. II сиро́ватка *ib. 2.* Карл. serwatka *ib. 1.*

[сыроватник] сыро́ватник *м.* Хр. суп, сваренный на сыворотке. Сыро́ватник быва́ло вары́ли, то ки́дајем крупу́ у сыро́ватку. Хр.

[сыродой] сыроду́ј *м.* Хр. Вл., сыраду́ј Пх. Гл. Зл. Ан. Бб., сырадо́ј Ш. Бл. Бр. Кн. Дн. Дв. только что выдоенное молоко. Те́плен'ки сыроду́ј, а јак ву́стуне — то молоко́. Гл. Те́пл'он'ко молоко́, за́раз из коро́ў — сырадо́ј. Бр. *ср.* молоко, || Петк. syradój *ib.* Бельк. сырадо́й *ib.* Нос. сыродо́й *ib.* Шат. сырадо́й *ib.* Лыс. сиродо́й *ib.*

[сырой] сыре́ј Св. Лх. Од., сыры́ Гр. Рб. Хр. Ом. Кш. Зл., сыры́ј Бр. Кн. Дн. Дв. недопеченный (о хлебе). Хлиб сыре́ј, јак глек. Св. Ву́брала хлеб ды сыры́. Зл. Сыры́ хлеб, коб јишчэ́ тро́ху пос'адзе́ў. Хр. || Бельк. сыры́ *ib.*

[сыта] сыта́ *ж.* Св. Гр. Хр. Ом. Кш. Вл. Пх. Гл. Зл. Ш. Ан. Бб. Кн. Дн. Дв., сита́ Од. 1. вода, в которой разведен мед Св. Гр. Хр. Ом. Кш. Вл. Пх. Гл. Зл. Ш. Ан. Бб. Кн. Дн. Дв. От чэц'верга́ до субо́ты ничо́га не ку́шајуц', то́л'ки ту́ју сыту́. У ц'о́плен'кој водзе́ расколо́ц'ац' мэд и п'јуц'. Хр. З оскода́ву ро́б'ац' сыту́. Ш.; 2. кушанье из кусочков хлеба, покрошенных в сладкую воду Зл. Ан. *ср.* каплун, потапцы, рули. || Мош. sytá *ib. 1.* Петк. sytá *ib. 1.* Шат. сыта́ *ib. 1.* Лыс. II сита́ *ib. 2.* Карл. suta *ib. 1.*

[сытый] сы́ты Гр. Рб. Хр. Ом. Кш. Вл. Гл. Зл. Ш. Ан. Бб. Бр. Кн. 1. жирный, с салом Гр. Хр. Ом. Кш. Вл. Гл. Зл. Ш. Ан. Бб. Бр. Кн. Јак зва́рыш з до́брага м'а́са — то сы́ты боршч, хоч ста́н' на том боршчу́. Хр. Сы́та ка́ша, сы́таје м'ја́со. Гл. Сы́тыја камаки́, сы́та ка́ша сма́чна. Ш. На ты́је, што с са́лом, ка́жуц' сы́тэ. Ан.; 2. жирный (о молоке). Хр. Ш. Кото́рэ не сы́то молоко́, то не мо́жна сабра́ц' верха́. Ш.; 3. жирный, толстый (о человеке, о животном) Гр. Рб. Хр. Ом. Зл. Бб. Сы́та

с'вин'н'á. Бб. *ср.* тлустый. || Шат. сыць — упитанность. Карл. syty — жирный.

[таркованка] тарко́ванка *ж.* Пх. сырой тертый картофель. Тарко́ванку ва́рац' ды ка́уц' ба́бка. Пх.

[тарковать] таркава́ц' *несов.* Пх. Зл. Ш., та́рчыц' Бб. тереть картофель на терке. Бу́л'бу лупи́ц' да та́рчыц' на блины́. Бб. *ср.* драть, стругать, тереть.

[творог] твори́г *м.* Лх. Бч., твору́г Зд. Сп. Рб. Ом. Кш. Пх. Гл., отворо́г Хр., творо́г Ш. Бл. 1. молочная творожная масса Лх. Зд. Сп. Рб. Хр. Ом. Кш. Сыр с того́ творогу́ ро́бл'ац'. Сп. Отто́плено молоко́ на труфл'а́к сцэ́дз'ац', ка́жуц' твору́г, а отча́в'ац' пот ка́менем — сыр ка́жуц'. Рб. *ср.* выткидок, сыр; 2. кушанье, приготовленное из творожной сметаны, яиц, сахара или соли Пх. Гл. Ш. Бл. Нам'аша́ла творогу́. Ш. || Мош. twaróh *ib. 1.* Петк. twaróh *ib. 2.* Нос. тво́рог *ib. 1.* Шат. атваро́г *ib. 1.* Стец. тваро́х *ib. 1.* Карл. twarog *ib. 1.*

[телятина] тел'а́тина *ж.* Ор. Кш. тел'а́цина Зд. цел'а́чына Гл. ц'ал'а́чна Бб. телятина. || Бельк. ціля́ціна *ib.* Стец. цяля́ціна *ib.*

[тертуха] т'арту́ха *ж.* Од. жидкое кушанье из тертого картофеля.

[тереть] та́рты *несов.* Ор., тэ́рты Св. Сп. Од. Гр., те́рти Кш., це́рци Рб. Ш. тереть картофель на терке. Та́рты бу́л'бу на та́рку. Ор. Карто́пли натэ́рты на ба́бку чы на млинцы́. Сп. *ср.* драть, стругать, тарковать.

[тлущ] тлушч *м.* Лх. Од. Бч. Рб. Кш., клу́стасц' *ж.* Сп., тлу́шча Гр. жир, сало. Ј́исты хоч што було́, хли́ба, тлу́шчу. Бч. *ср.* жир. || Нос. тлу́стосць *ib.* Шат. тлу́стасць *ib.*

[тлустый] тлу́сты Ор. Св. Зд. Од. Бч. Рб. Кш. Ан., клу́сты Сп. 1. жирный (о кушанье) Св. Зд. Од. Рб. Кш. Тлу́сты борщч. Зд. Клу́стаја ка́ша. Сп. *ср.* сыты; 2. с жиром, салом, (о мясе) Ор. Св. Сп. Од.; 3. толстый Зд. Сп. Ан. Чолови́к клу́сты. Сп. Тлу́сцен'ки каба́нчык. Ан. *ср.* сытый. || Бельк. тлу́сты *ib. 1.* Нос. тлу́стый *ib. 1.* Шат. тлу́сты — жирный. Карл. kłusty — жирный.

[толканица] тоўкане́ца *ж.* Лх., тоўкани́ца Зд. Од. Бч. Кш. Зм. Ш. Ан., тоўканы́ца Гр., тоўке́н'а Зд. Сп., тоўчэ́ник *м.* Ом., тукмачи́ *мн.* Св. Лх., тоўкуны́ Кн. Дн. кушанье из вареного мятого картофеля. Тукмачи́ мне́мо. Св. Си́м'а намнэ́ да ў тоўкэ́н'у укы́не. Сп. *ср.* бабка, бульбянка, каша, комы. || Лыс. товку́н — еда, приготовленная из кваса, салата, лука. Карл. tłukanica *ib.*

[толокно] толокно́ *с.* Лх. Зд. Сп. Гр. Рб. Хр. Ом. Кш. Вл. Пх. Зл. Ан., талакно́ Бб. толокно, овсяная мука, смолотая из просушенных в горячей печи зерен. Толокно́ до хле́ба јак са́ло. Лх. Зе́рне сы́пем на чары́н, јано́ пасхне́, патаўко́м, абчы́с'цим,

змéлем, талакнó з тэj мукú бýдзем рабúц'. Бб. || Мош. toloknó *ib.* Петк. talaknó *ib.*

[торба] тóрба *ж.* Гр. тóрбочка Ом. Вл. мешочек для приготовления сыра, творога.

[требух] трыбýх *м.* Ом. свиной желудок, начиненный мясом и провяленный, *ср.* багук, бинюк, иванчик, кендюх, кирух, колбик, ють.

[трушенка] трýшанка *ж.* Зл. Ш. 1. похлебка, сваренная из смеси различных круп. Зл. Ходзúце трýшанку jéс'ци. На пóли час'цéj вары́ли. Зл.; 2. клецки мелкие, нескатанные. Ш.

[тук] тук *м.* Ор. Лх. Сп. Од. Гр. Пх. Гл. Зл. Бб., ток Зм. Ан. Бл. 1. жир от жареного сала Ор. Лх. Сп. Од. Пх. Бб. Зл. Зм. Ан. Бл. Тук — тájа водá, што з сáла нац'ачэ́, jак п'ачэ́цца сáло. Сп. Дрáники тóком обол'jé. Зл. Хлеб у ток помочáў. Ан. *ср.* пряжёнка; 2. застывший перетопленный жир Ор. Сп. Од. Тук гарáчы і захолóдаў то тук, клýстасц'. Сп. *ср.* смалец. || Шат. тук — растопленный жир. Лыс. тук — бараний жир. Карл. tuk — жир, перетоп.

[тушёнка] тýшаники *мн.* Пх. Кн., тушóнки Гл., тушóнка *ж.* Кш. Ан. 1. тушеный картофель Пх. Гл. Кн.; 2. тушеная капуста Кш. Ан.

[укроп] окрóп *м.* Лх. Од. Хр. Гш., крип Св., укрóп Од. Пх. Ш. Зм. Бл. Бр., выкрóп Рб., окрýп Гл. Зл. Ом., круп Вл. кипящая или только что кипевшая вода. Хоц'áб укрóпам не аблúли. Пх. Ужó закипéў окрýп. Зл. Нáдо попáрыц' окрóпом. Од. *ср.* кипяток. || Бельк. укрóп *ib.* Лыс. укрýп *ib.* Карл. ukrop *ib.*

[утопленник] утóпленники *мн.* Бч. вареник из пшеничного теста *ср.* вареник.

[уха] вýшка *ж.* Ор., ухá Кш. Гл. 1. жидкое кушанье из рыбы, грибов Ор. Вýшка з грыбáми, вýшка з рэ́бами. Ор.; 2. уха Кш. Гл.

[учинить] учынúц' *сов.* Ш. Ан. Бб. поставить тесто на закваске или дрожжах. Учын'áц' блины́, рáно учын'ájеш, укисájе на дзен'. Ан. Хлеб учын'ájуц'. Бб. *ср.* росчинить.

[харчи] харчы́ *мн.* Ор. Зд. Бч. Гр. Рб. Кш. Гл. Зм., харчэ́ Хр., харчýўка *ж.* Лх., харчúвка Св., харчóўка Пх. Гл. Ш. Бр., харчá Пх. Зл. Ан., харч *м.* Сп. Ом. Бб. 1. продукты, съестное Ор. Лх. Св. Зд. Бч. Гр. Рб. Хр. Ом. Кш. Пх. Гл. Зл. Зм. Ш. Ан. Бр. Харчýў мáло у вojнý былó. Зд. Каб харчэ́ дóбрыjа, сáло ды масло, даj попрáвицца jон. Хр. Харчóўки хапájе. Ш. *ср.* еда; 2. корм (для скота) Сп. Хр. Бб. Харч тóл'ки для карóвы. Бб. || Бельк, харчы́ *ib. 1.* Нос. харчóвка *ib. 1.* Стец. харчэ́ *ib. 1.* Карл. charcz *ib. 1.*

[хлеб] хлиб *м.* Ор. Св. Зд. Сп. Ол. Бч. Гр. Рб. Кш. Гл. Бб., хлеб Ом. Хр. Вл. Ш. Ан. Пх., хлип Кн. Дн. Дв. хлеб; ◊[~ петлеванный] пэтл'óваны ~ Ор., питл'овы ~ Св., патл'óваны ~, путл'-

óваны ~ Бб. хлеб из пеклеванной муки, полубелый хлеб; [~ пуцытковый] пуцыткóвы ~ Сп. полубелый хлеб; [~ ситный] сúтни ~ Зд. Зл. Рб. Хр. Ом. Кш. Ш. Бб., сы́тни ~ Гр. Вл. 1. хлеб из ржаной муки, просеянной через густое сито Зд. Зл. Бб.; 2. хлеб из обдирной муки. Гр. Рб. Хр. Ом. Кш. Вл. Ш. || Петк. chleb *ib.* Бельк. хлеб *ib.* Шат. сíтніца — полубелый хлеб.

[холодец] холодáц' *м.* Ор., холодэ́ц Гр., холодэ́ц' Лх., холодзéц Од. Хр. Ом. Вл. Бр., холодéц Кн., захолóд Гл. Зл. Ш., холоды́на *ж.* Зд., холодзúло *с.* Кш. Рб. 1. холодное, студень (из мяса) Ор. Лх. Зд. Од. Гр. Рб. Хр. Ом. Кш. Вл. Гл. Зл. Ш. Бр. Захолóду з ног наварыла. Зл. *ср.* драгва, квашенина, студень; 2. студень рыбный Ор.; 3. кушанье из кваса с покрошенным в него зеленым луком Ом. *ср.* холодник. || Петк. chaładziéc — холодный борщ. Бельк. халадзéц *ib. 1.* Нос. холодзéц *ib. 3.* Карл. chołodziec — кушанье из свекольной ботвы и сметаны, подаваемое со льдом.

[холодник] холоднéк *м.* Св., холодны́к Сп. Гр., холодни́к Кш. Вл. Пх. Гл. Зл. Бр. Кн. Дн., халадни́к Бб. 1. кушанье из кваса с покрошенным в него зеленым луком Сп. Кш. Пх. Бб. Бр. Кн. Дн. Холодны́к — квас с пéрјем. Сп. Јак рóбим с цыбýли — э́то халадни́к. Бб.; 2. холодный борщ Гр. Гл. Зл.; 3. студень Св. Вл. Холоднéк рэ́бны, холоднéк з головэ́, з лап. Св. || Мош. chołodnik *ib. 3.* Карл. chłodnik *ib. 2.*

[хорошить] хорошы́ты *несов.* Гр., хорошы́ц' Зл. Бр. очищать от кожуры, шелухи. Квасóл'у хорошы́м з лушпáјок, картóпли хорошы́м. Бр. *ср.* обирать, обрезать, лупить, чухрать. || Лыс. хороши́т *ib.*

[хрули] хрулé *мн.* Гр. жидкое кушанье с катышами из тертого картофеля *ср.* галушки, клёцки, полюхи.

[хрущи] хрусты́ *мн.* Од. Кш., хрушчы́ Рб. Гл. Кн. Дн. Дв., хрýшчыки Ш. Ан. сухое печенье из пшеничной муки. Хрушчы́ пекýц', мéс'ац' на жырэ́, јáјца, сáхар. Пекýц' у пóсным мáсле. Рб. Хрýшчыки п'акýц' на сáхары. Ан. || Мош. chrúszczy *ib.* Бельк. хрýсьцікі *ib.* Шат. хрýшчык *ib.*

[цацки] цацки́ *мн.* Ом. галочки из гречневой муки. Крýпнику с цацкáми наварыла. Цацóк з грэ́цкај муки́ наробила. Ом.

[цеж] цеж *м.* Ом. жидкий раствор из овсяной муки, из которого варится кисель. Оўс'áны кисéл' рошчын'áјем, на си́то процэ́дзим, јон сстóицца, зливáјуц' вóду, та водá квас'ли́ны, а остајéцца цэж, с цэ́жу вáрац' кисéл'. Ом. *ср.* мел.

[целки] ц'áлки *мн.* Ол. картофель, сваренный в кожуре, *ср.* лупаны, мундиры, парёнки.

[цыганки] цыгáнки *мн.* Ш. печеные галушки из гречневой муки.

[цымис] цы́мис *м.* Лх. еврейская еда из моркови. || Нос. цы́мус *ib.* Шат. цы́мус *ib.*

[чепец] чэпе́ц *м.* Зд. Сп. Хр., чэпэ́ц Гр. Рб. Вл. Ом. Кш. Пх., чапе́ц Гл. Зл. Зм. Ан. Бб. внутренний свиной жир, расположенный вокруг желудка. Жолу́док укру́чаны у чэпэ́ц. Рб. Чапе́ц кругóм кóўбика. Зл. Чапе́ц с кóўбика, тóпицца на шме́л'ац. Бб. || Петк. czaріéс *ib.*

[чинить] чэни́ты *несов.* Св. начинять, заполнять чем-либо. Чэ́н'ац' тóнкы ке́шки мне́сом. Св.

[чохать] чóхац' *несов.* Хр. чистить молодой картофель.

[чохморить] чохмóрыц' *несов.* Рб. *см.* чохрить.

[чохрить] чухра́ты *несов.* Лх. Од. Рб., чóхрыц' Хр. 1. чистить молодой картофель, рыбу Лх. Од. Рб. Хр. *ср.* склобить; 2. тереть сырой картофель на терке. Рб. Хр. || Лыс. чухра́ть — чесать.

[чучерепок] чу́черепок *м.* Зд. Сп. *см.* выливок. Чу́черепок л'је, хоц' и з пле́ўкај, хоц' и без пле́ўки. Зд. Знисла́ чу́черепка. Сп.

[шатковка] шаткóўка *ж.* Пх. Бр. резаная квашеная капуста *ср.* капуста, квашенка. || Нос. шаткова́ць — крошить тяпкой или сечкой.

[шведы] шве́ды *мн.* Бч. швэ́ды Хр. шкварки от перетопленного сала. Шмале́ц — тук без шве́доў. Бч.

[шинка] шы́нка *ж.* Бч. Хр. Кш. Гл. 1. окорок Хр. Кш.; 2. копченый окорок Бч. Гл. || Шат. шы́нка — копченый окорок.

[шишки] шишке́ *мн.* Лх., шышкы́ Сп., шы́шки Рб. Хр. Ом. Кш. Вл. Пх. Гл. Зл. Ан. Бб. 1. небольшие булочки, которые пекутся на свадьбу Лх. Сп. Гл. Бб. Шы́шок накача́јуц' з карава́јнага це́ста. Бб. Шы́шки раздају́ц' дзе́ц'ам на в'асе́ли. Гл.; 2. шишки из каравайного теста, которыми украшается каравай Сп. Рб. Хр. Ом. Кш. Вл. Пх. Зл. Ан. Шы́шки, калачэ́ п'аку́ц' ды на корова́ј ве́шајуц'. Вл. Ши́шки саджа́јуц' на корува́ј. Зл.; 3. сухие выросты по краям булки хлеба. Рб. Ом. Гл. Зл. Ан. Хлеб уда́чны, таки́је шы́шки повыпира́ло. Зл. От дóбры хлеб, што шы́шка вы́перла. Ан. *ср.* гулы, зайчик, осущик, сухарик. || Мош. szyszki *ib.*

[шкварка] сква́рка *ж.* Ор. Ол., шква́рка Св. Лх. Зд. Од. Гр. Кш. Дн. Дв., шушва́рка Бч., вы́шкарка Рб., вы́шкварка Ом., ву́шкварка Вл., у́скварка Пх, ву́скарка Гл. Зл. Зм. Ш. Бр. ви́шкварок *м.* Хр. шкварóк Ан. 1. выжаренный кусочек сала Ор. Ол. Св. Лх. Зд. Од. Бч. Гр. Рб. Хр. Ом. Кш. Вл. Гл. Зл. Зм. Ш. Ан. Бр. Дн. Дв.; 2. небольшой кусок сала Зм. Ан. Са́ло шкварóчками рэ́жаш. Ан. || Петк. szkwárki *ib. 1.* Бельк. шква́рка *ib. 1.* Нос. сква́рка *ib. 1.* Шат. сква́рка *ib. 2.* Лыс. скварóк *ib. 1.* Карл. oskwarek *ib. 1.*

[шкурка] шку́рка *ж.* Гр. Рб. Ом. Кш. 1. пенка на кипяченом молоке. Гр. Ом. Кш. Рб. Шку́рка ужэ́ јест' на молоку́. Гр.; 2. корка (на хлебе) Кш. Шку́рка вэ́рхн'а и спу́дн'а. Кш.

[шмогорильчик] шмогори́л'чык *м.* Бч. подгоревшая при варке картофелина *ср.* горелик.

[шперка] шпи́рка *ж.* Ор. Ол. Лк. Од., шпе́рка Св. 1. наружное свиное сало. Ор. Ол. Лк. Св. Шпи́рку сма́жац', ва́рац'. Ор. Шпе́рка са шку́ркај. Св. *ср.* сало; 2. очень тонкое сало Од. || Карл. szperka — кусочек сала, худое сало.

[щавель] шчаву́х *м.* Ор., шчаўју́х Лх., шчаве́ј Сп. Бч. Гр., шчаве́ј Кш., шчаве́р Вл., шча́вер Пх., шчаве́л' Ш. Гл. кислый борщ из щавеля. Навары́ла шчаўјуху́. Лх. Закраси́ла шчаве́л' см'ата́нај. Гл. *ср.* борщ, квасок. || Стец. шчаве́й *ib.* Карл. szczaw — кислая минеральная вода.

[ють] јут' *м.* Лх. свиной желудок, начиненный мягким мясом и залитый рассолом. Јут' — јéто ка́рух мн'а́сом напиха́јут', в ју́шку, пролежы́т' до весны́. Лх. *ср.* багук, иванчик, кендюх, кирух, колбик.

[юха] јуха́ *ж.* Од. Ш. Кн., ју́ха Сп. Бч. Гр. Хр. Ом. Кш. Пх. Гл., ју́шка Дн. Дв. 1. редкое кушанье из свежей рыбы Од. Гр. Хр. Пх. Ш. Кн. Др. Дв.; 2. студень Кш. Хр. Гл.; 3. жидкое в кушанье Сп. Ом. Хр. Бч. Ју́ху вы́јила, а крышаны́ оста́лис'. Сп. || Нос. юха́ — жидкая похлебка. Карл. jucha — суп.

[юшка] ју́шка *ж.* Ор. Св. Лх. Зд. Гр. Рб. Хр. Ом. Кш. Вл. Од. Пх. Гл. Зл. Зм. Ан. Бл. Бб. Бр. 1. жидкость, жидкое в кушанье Ор. Св. Лх. Зд. Од. Гр. Кш. Рб. Хр. Вл. Пх. Гл. Зл. Бл. Бб. Ју́шку отцы́дз'ац', карто́шку суху́ју мнуц'. Ор. Гу́шчу ус'у́ поц'ага́ла, а ју́шка остала́с'а. Зл.; 2. картофельный суп Лх. Зл. Зм. Јак карто́шку накры́шыц' риза́нчыками, то ју́шки ри́дын'ко нава́риш до хли́ба. Лх. *ср.* бульон, варёнки, крошени, резанки; 3. сок (в капусте, яблоках и под.) Гл.; 4. суп из рыбы Лх. Ом.; 5. рассол в селедке Вл. Ан. Бр. *ср.* просол, рассол, ропа; 6. компот из сухих груш Ан. || Бельк. ю́шка — навар из мяса или рыбы. Нос. ю́шка — сок от чего-либо вареного. Шат. ю́шка — жидкость в бульоне. Лыс. II ю́шка *ib. 2.* Карл. juszka *ib. 2*, навар из мяса, крупник.

[юшник] јушни́к *м.* Сп. Од. Пх. Ш. Бл., јушэни́на *ж.* Рб. 1. студень Сп. Пх. Ш. Бл. *ср.* драгва, квашенина, студень, холодец; 2. суп из свежей рыбы Од. || Карл. jusznik — суп из свиной крови.

[ягодница] јаго́дница *ж.* Вл. Пх. Гл. Ш. повидло из черники с добавлением муки. Јаго́дница — то чэрни́цы да мука́, па́рыцца у пе́чы. Вл.

[ягоды] ја́годэ мн. Ор., ја́годы Сп. компот из сухих фруктов и ягод. Ја́год навары́ла з грушка́ми, кампо́т тапе́р ка́жут'. Сп. Два ја́годэ на ко́л'аду ва́рац'. Ор.

[яичница] јаје́чн'а *ж.* Ор. Сп. Гр. Рб. Пх. Гл. Ш., јијéчн'а Св. Лх. Зд. Кш. Вл., јаични́ца Од., јаи́чница Ом., јéчница Бч.,

јајéшн'а Зл. Ан. Бб., јејéшн'а Зм. Бр. 1. жареные яйца, с цѐлым желтком или разболтанные с молоком Ор. Св. Лх. Зд. Сп. Од. Бч. Гр. Рб. Хр. Ом. Вл. Пх. Гл. Зл. Зм. Ш. Ан. Кн. Дн. Дв. Јијéчн'а чи́ста, јијéчн'а з молоко́м. Зд. Б'ју́т на са́ло цэ́лыја ја́јцы, разбо́ўтвајуц' на молоки́, ус'о́ адно́ јајéчн'а. Пх. З молоко́м прагóм јејéшн'у. Зм.; 2. яичница из яиц, разболтанных с молоком Бб. Кш. *ср.* бабка; 3. яичница-глазунья Бр. *ср.* бельмачи, глазки. || Бельк. яéшня *ib. 3.* Нос. яéшня — яичница. Шат. яéшня — яичница. Стец. яéшня — жареные яйца, иногда с молоком или с мукой. Карл. jajecznica *ib. 1.*

[яйцо] јијца́ *с.* Ор. Од., јијцэ́ Св. Кш., јајцо́ Лх., јајцо́ Зл., јајцо́ Ш. Бб., јајцэ́ Гр. Рб. Ом. Вл. Пх. Гл. Ан. яйцо.

[яловина] ја́ловичына *ж.* Пх., јеловúна Бр., ја́ловина Дн. коровье мясо.

Д. А. БЕЙЛИНА

МАТЕРИАЛЫ ДЛЯ ПОЛЕССКОГО БОТАНИЧЕСКОГО СЛОВАРЯ

[адамово ребро] ода́мово рэбро́ Зм. Бр. 1. Sedum album L. очиток белый Зм.; 2. Digitalis grandiflora Mill. наперстянка сомнительная Бр. || Мак. adamove rebro Peucedanum palustre Mnch и др.

[анютины глазки] ан'у́тины гла́ски Хр. Viola tricolor L. фиалка трехцветная.

[бабки] ба́бки *только мн.* Др. Бр. 1. Acorus calamus L. аир тростниковый Др.; 2. Trifolium repens L. клевер ползучий Бр.; 3. Oxalis acetosella L. кислица обыкновенная Бр. Ба́бки рв'ом на боршч. Бр.; ◇ [~ конские] ко́н'ски ~ *только мн.* Бр. Iris pseudacorus L. касатик желтый. || Нос. ба́бка Plantago. Бельк. ба́бка Plantago L. Мак. babky 1. Nyphar luteum Sm., 2. Plantago L., 3. Taraxacum officinale Wigg. и др. Карл. 1. babka Alisma plantago, 2. babki Plantago media L.

[банка] ба́н'ка *ж.* Лп. Nyphar luteum (L.) Sm. кубышка желтая. || Мак. banka Nymphaea alba L.

[барвинок] барви́нок *м.* Гр., барве́нок Бр. Vinca minor L. барвинок малый. || Мак. barvinok *ib.* Карл. barwinek без толкования.

[бедреник] бэдрэ́ник *м.* Бр. Potentilla anserina L. гусиная лапка. || Нос. 1. бе́дренец Coccus polonicus, 2. бедри́нец Pimpinella. Мак. bedrenec 1. Pimpinella saxifraga L., 2. Cicuta virosa L., 3. Sanguisorba officinalis L. и др. Карл. 1. biedrzeniec Coccus polonicus, 2. biedrzyniec Pimpinella.

[белена дикая] ди́каja белена́ Гр. Hyoscyamus niger L. белена черная. || Мак. bełena Solanum nigrum L.

[белуха] белу́ха *ж.* Ом. Saponaria officinalis L. мыльнянка лекарственная.

[бельмечник] бел'ме́чник *м.* Ом. Chelidonium majus L. чистотел большой.

[бессмертник] бесмэ́ртник *м.* Грц. Хв. Гл. Зм., бесме́ртник Лп. Др., посме́ртник Дк. 1. Alyssum saxatile L. бурачок каменистый Дк. Хв. Гл. Др.; 2. Tussilago farfara L. мать-и-мачеха Лп. Зм.; 3. Sempervivum tectorum L. молодило кровельное

Грц. || Мак. 1. bezsmertnyk Helichrysum Gaertn., 2. besmertnyk Helichrysum arenarium D. C.

[бздюжник] бзд'у́жник *м.* Бр., бизд'у́жник Бр. 1. Solanum nigrum L. паслен черный; 2. Gentiana asclepiadea Scop. горечавка ластовневая. Как нар'ве́ па́лец, то ч'а́сом бзд'у́жник прикла́де. || Мак. 1. bzd'unka *ib. 1*, 2. bzd'uxa Lycoperdon bovista L. Карл. bzducha 1. Lycoperdon bovista, 2. Cicuta virosa и др.

[бисочки] бисо́ч'ки *только мн.* Хр. 1. Plantago lanceolata L. подорожник ланцетолистный; 2. Polygonum bistorta L. горец змеиный.

[блёкот] бл'о́кот *м.* Вт. Хр. Грц. Ом. Хв. Др. Бл. Зм. Бр., бле́кот Лп. Hyoscyamus niger L. белена черная. Бл'о́кот по спло́там росте́ (з'о́рнышки в јом ч'о́рнен'кије), как појед'а́т јего, так подуре́јут. || Шат. блё́кат *ib.* Нос. блё́кот *ib.* Бельк. бле́кыт Belladonna. Лыс. бле́кот *ib.* Мак. 1. błekot *ib.*, 2. błekit Cicuta virosa L. и др. Карл. blekot без толкования.

[блискучая трава] блиску́ча трава́ Дк. Asarum europaeum L. копытень европейский.

[боб] боб *м.* Хр. Ом. Phaseolus vulgaris L. фасоль обыкновенная; ◇[кошачий ~] коша́чиј боб Хв. Saponaria officinalis L. мыльнянка лекарственная. || Мак. bib *ib.* Карл. bob *ib.*

[бобовник] бобо́вник *м.* Вт. Хр. Ом. Гл. Бр., боби́ўник Лп. 1. Menyanthes trifoliata L. вахта трилистная Лп. Вт. Ом. Бр., 2. Asarum europaeum L. копытень европейский Вт. Хр.; 3. Nyphar luteum (L.) Sm. кубышка желтая Гл.; ◇[~ полевой] полево́ј ~ Др. 1. Saponaria officinalis L. мыльнянка лекарственная; 2. Nasturtium officinale R. BR. жеруха лекарственная; [~ мыльный] му́л'ныј ~ Др. Saponaria officinalis L. мыльнянка лекарственная; [бобовничек говяжий] говја́жыј ~ Дк. Nymphaea candida Presl. кувшинка чисто-белая. || Нос. бобо́вник Trifolium. Мак. 1. bobovnyk *ib. 1.* Карл. bobownik Trifolium fibrum.

[бобок] бобо́к *м.* Кк. Asarum europaeum L. копытень европейский. || Шат. бабо́к Menyanthes trifoliata L. *ср.* бобовник.

[божье чело] бо́жје чало́ Хр. Chelidonium majus L. чистотел большой.

[божьи слезки] бо́жји сл'о́ски Хр. Dianthus carthusianorum L. гвоздика картузианская. || Шат. бо́жыя сьле́зкі *ib.* Нос. сле́зка Prunella. Бельк. бо́жжыя сьле́зкі Dianthus campestris M. B. Мак. slozky Dianthus deltoides L. Карл. Łzy Matki boskiej *ib.*

[божья матерь сорочка] бо́жја ма́тер' соро́чка Бр. Taraxacum officinale Web. одуванчик лекарственный. Бо́жја ма́тер' соро́чка по здоро́гах рас'т'о́т, худо́бе дају́т, кто кро́в'ју мо́чица.

[болбутки] болбу́тки *только мн.* Дк. Хв. 1. Nuphar luteum (L.) Sm. кубышка желтая Дк. Хв.; 2. Nymphaea candida Presl. кувшинка чисто-белая.

[бородачник] борода́чник *м.* Вл., борода́шник Бр. 1. Menyanthes trifoliata L. вахта трилистная Вл.; 2. Lathyrus vernus (L.)

Berhn. чина весенняя Бр. || Мак. borodavnyk 1. Verbascum nigrum L., 2. Taraxacum officinale Wigg. и др.

[братки] бра́тки *только мн.* Лп. Вт. Хр. Ом. Вл. Дк. Др. Хв. Бл. Кк. Зм. Бр., братки́ Гр. 1. Viola arvensis Murr. фиалка полевая Лп. Гр. Вт. Вл. Др. Хв. Бл. Кк. Зм. Бр.; 2. Viola tricolor L. фиалка трехцветная Лп. Гр. Ом. Дк. Хв. Др. Бл. Зм. Бр.; 3. Viola odorata L. фиалка душистая Хр. Бра́тки де́т'ам рвом, купа́јом дете́ј, штоб спа́ли де́ти, пит' дајо́м. Бр.; ◇[~ мужские] му́жэскије ~ *мн.* Гл., муш'ш'и́нскије ~ Дк. 1. Viola tricolor L. фиалка трехцветная Гл.; 2. Viola arvensis Murr. фиалка полевая Дк.; [~ женские] жэ́нскије ~ Гл. Viola arvensis Murr. фиалка полевая; [~ полевые] полеві́је ~ Хр. Viola arvensis Murr. фиалка полевая. || Шат. бра́ткі *ib. 2.* Бельк. бра́ткі *ib. 2.* Мак. 1. bratky *ib. 2.* Карл. bratky *ib. 2.*

[бруквяник] брукв'а́ник *м.* Гл. Brassica napus L. var. arvensis (Lam.) Thell. брюква. || Мак. bruskvyna Persica vulgaris Mill. Карл. brukwianka — листья брюквы.

[брусника] брусни́цы *только мн.* Лп. Вт. Хр. Ом. Вл. Хв. Гл. Др. Бл. Зм., брусни́ки Гр. Дк. Зм. Бр., брусни́ка *ж.* Гл. Др., брусни́ца *ж.* Кк. Vaccinium vitis-idaea L. брусника. || Шат. брусьні́цы *ib.* Нос. брушни́ца *ib.* Бельк. брусьні́ца *ib.* Мак. 1. brusnyća, 2. bruśnika *ib.* Карл. brusznica *ib.*

[бубенчики] бубэ́нчики *только мн.* Хр. Nuphar luteum (L.) Sm. кубышка желтая.

[бурак]: ◇[~ полево́й] полеві́ј ~ Ом. Verbascum thapsiforme Schrad. коровяк тапсовидный; [~ столбовой] столбово́ј ~ Бр. Verbascum thapsiforme Schrad. коровяк тапсовидный.

[бураки заячьи] за́јцовы бураки́ *только мн.* Гр. Primula veris L. первоцвет настоящий. || Мак. zajači buračky Echium vulgare L.

[буркун] бурку́н *м.* Бр. 1. Herniaria glabra L. грыжник гладкий; 2. Agrimonia eupatoria L. репейничек посконный. || Мак. burkun 1. Melilotus albus Desr., 2. Onobrychis sativa Lam. Карл. borkun Melilot.

[бурнейка] бурнэ́јка *ж.* Бр. Corydalis cava (L.) Schw. et Kör. хохлатка полая.

[буслики] бу́слики *только мн.* Хр. Гл. Др. Бл., бусли́нник *м.* (*собир.*) Др., бусле́нник Гл., бу́с'ки Лп., бус'ки́ Бр., бу́сочки Хр. 1. Consolida regalis Gray ssp. arvensis (Opiz.) живокость полевая Хр. Гл. Др. Бл. Лп.; 2. Vinca minor L. барвинок малый Хр. Гл.; 3. Linaria vulgaris Mill. льнянка обыкновенная Гл. Др.; 4. Euphorbia cyparisias L. молочай кипарисовый Гл. Др.; 5. Verbascum thapsiforme Schrad. коровяк тапсовидный Др.; 6. Geranium Robertianum L. журавельник Робертов Бр. || Мак. 1. buśky, 2. buźočky Erodium cicutarium L'Her.

[бухалтики] буха́лтики *только мн.* Грц. Saponaria officinalis L. мыльнянка лекарственная.

[буяки] буjакú *мн.* Гл. Др. Бр., буjахú Дк. Vaccinium uliginosum L. голубика. || Шат. буякé *ib.* Мак. bujak *ib.*

[валериана] валер'jáнка *ж.* Ом. Хв., варв'áнка Лп., левер'jáнка Хр., валер'jáнна Бр. Valeriana officinalis L. валериана лекарственная; ◊[~ собачья] собáча вэрив'jáнка Хв. Matricaria chamomilla L. ромашка аптечная. || Бельк. улір'я́н *ib.* Мак. averjan *ib.*

[васильки] васил'кú *мн.* Вт. Centaurea cyanus L. василек синий. || Шат. васілёк *ib.* Бельк. высілёк *ib.* Мак. 3. vasylky *ib.* Карл. wasilki *ib.*

[вдовушка полевая] вдóвушка полевá Хр. Knautia arvensis (L.) Coult. короставник полевой. || Мак. 1. vdovuška *ib.*

[вереск] верэ́с *м.* Ом. Хв. Гл. Др. Бл., вéрес Вт. Кк. Зм. Бр., вэ́рес Вл. Дк., вэ́рэс Хр., вéрос Гр. Calluna vulgaris (L.) Hull. вереск обыкновенный. Штоб спат' дóбре бы́ло, вéрес рвом. Бр. || Шат., Нос., Бельк. *ib.* Мак. 1. *ib.* Карл. werez без толкования.

[вика] вúка *ж.* Вт. Medicago sativa L. люцерна посевная. || Мак. vyka 1. Onobrychis sativa Lam., 2. Vicia sativa L. Карл. wiejka Vicia.

[воловья сила] волóва сы́ла Лп. Claviceps purpurea (Fr.) Tul. клавицепс пурпуровая.

[волошка] волóшка *ж.* Лп. Гр. Хр. Ом. Дк. Хв. Гл. Др. Бл. Кк. Зм. Бр. Centaurea cyanus L. василек синий. Волóшку от ул'áку дéт'ам дajýт. Бр. || Нос., Бельк., Мак., Карл. *ib.*

[волчьи ягоды] вóлчjи jáгоды Лп. Хр. Др. Зм. Бр. 1. Solanum nigrum L. паслен черный Лп. Хр. Др. Бр.; 2. Solanum dulcamara L. паслен сладко-горький Лп. Хр. Зм. || Бельк. я́гыды ваўкóвые Rhamnus frangula L. Мак. 4. vowči jahody *ib. 2.* Карл. wilcza jagoda Atropa belladonna.

[вонюшка] вóн'ушка *ж.* Вт. Adonis vernalis L. адонис весенний. || Бельк. ванюўка — мягкая трава, цветущая синими цветами, с запахом. Мак. voňučka Arabis muralis Bertol. и др.

[вшивник] вошы́вник *м.* Бр. Asarum europaeum L. копытень европейский. || Шат. вушы́вец Stellaria media Vill. Мак. všyvyća Pedicularis comosa L.

[гавез] гáвэз *м.* Хр., гáвез Ом. 1. Symphytum officinale L. окопник лекарственный Хр.; 2. Primula veris L. em. Huds. первоцвет настоящий Ом. || Мак. 1. haváz *ib. 1*, 2. Cynoglossum officinale L. и др.

[гвоздика] гвоз'дúки *мн.* Гл. Dianthus carthusianorum L. гвоздика картузианская; ◊[~ зимняя] зúмн'а ~ Хр. Dianthus carthusianorum L. гвоздика картузианская; [~ летняя] лéтн'а ~ Хр. Saponaria officinalis L. мыльнянка лекарственная. || Нос. гвоздикú — без толкования. Мак. 2. hvozdyky *ib.*

[гладышечки] глады́шэчки *мн.* Хв. Бл., глады́шэч'ка *ж.* Зм. Nyphar luteum (L.) Sm. кубышка желтая. || Мак. hładyšnyk 1. Agrimonia pilosa Led., 2. Chelidonium majus L. и др. Карл. gładyš Convallaria majalis L.

[глечики] гле́чики *мн.* Гр. Nyphar luteum (L.) Sm. кубышка желтая. || Мак. hlečyky *ib.*

[горлянка] горл'а́нка *ж.* Хр. Хв., горле́чник *м.* Др. 1. Ajuga reptans L. живучка ползучая Хв. Др.; 2. Dianthus carthusianorum L. гвоздика картузианская Хр. || Шат. гарля́нка Prunella. Нос. горля́нка Prunella. Мак. 1. *ib. 1.*

[горох] горо́х *м.* Лп. Гр. Вт. Хр. Ом. Вл. Дк. Хв. Гл. Др. Бл. Кк. Зм. Бр. Pisum sativum L. горох посевной; ◇[~ волчий] во́ўчиj ~ Гр. Medicago sativa L. люцерна посевная. || Шат., Мак., Карл. *ib.*

[горошек] горо́шак *м.* Хв. Cichorium intybus L. цикорий обыкновенный; ◇[~ полевой] полевы́j горо́шэк Хв. Lathyrus vernus (L.) Bernh. чина весенняя; [~ лесной] лесовы́j горо́шэк Хв. Fumaria officinalis L. дымянка лекарственная. || Шат. гаро́шак Vicia. Бельк. гаро́шык мышша́к Lathyrus L. Мак. horošok polevyj *ib.*

[горошица] горошы́ца *ж.* Бр. Solanum dulcamara L. паслен сладко-горький.

[горпа] горпа́ *ж.* Хр. Грц. Ом. Вл. 1. Brassica napus L. var. arvensis (Lam.) Thell. брюква Хр. Грц. Ом. Вл.; 2. Sinapis arvensis L. горчица полевая Хр.

[горчак] горча́к *м.* Вт. Хр. Polygonum bistorta L. горец змеиный. || Мак. hirčak *ib.*

[горчица] горчи́ца *ж.* Гр. Хв. Sinapis arvensis L. горчица полевая. || Мак. hirčyća *ib.* Карл. gorczyca Raphanistrum.

[градовник] градовни́к *м.* Грц. Ficaria verna Huds. чистяк весенний.

[грудок] грудо́к *м.* Лп. Trifolium repens L. клевер ползучий.

[гузики] ґу́зики *мн.* Лп., гу́зоч'ки Зм. Malva silvestris L. просвирник лесной. || Шат. гузікі Scabiosa arvensis L. Лыс. II гузікі Malva neglecta L. Карл. 1. guziczkowa róża Malva arborea, 2. guziczkowe ziele Malva vulgaris.

[гуска] гу́ски *мн.* Грц. Вл. Хв. Гл., гу́ска *ж.* Бл. Nymphaea candida Presl. кувшинка чисто-белая; ◇[~ белая] бе́ла ~ Ом. Nymphaea candida Presl. кувшинка чисто-белая. || Шат. 1. гу́ска *ib.* Мак. huska *ib.* Карл. gąski — водное растение.

[дед] дзедки́ *мн.* Кк., дед *м.* Зм. 1. Consolida regalis Gray ssp. arvensis (Opiz.) живокость полевая Кк.; 2. Hyoscyamus niger L. белена черная Зм. || Нос. дзедо́вник Carduus. Бельк. дзядо́ўнік Carduus L. Лыс. did Arctium L., деди́ Cirsium L. Мак. did Senecio vulgaris L. и др. Карл. 1. dziady — ожина, 2. dziady — растение с колючками, цепляющимися за одежду.

[деревянка] дэрэв'ја́нка *ж.* Гр., дерев'ја́нка Др., дэрев'ја́нка Зм. Potentilla erecta (L.) RAEU лапчатка прямостоячая. || Мак. derevánka 1. *ib.* Карл. drzewianka *ib.*

[дивина] дивина́ *ж.* Лп., дывина́ Гр., див'а́н *м.* Хр., дива́н Грц. Бл. 1. Verbascum thapsiforme Schrad. коровяк тапсовидный Лп. Гр. Хр. Бл.; 2. Primula veris L. em. Huds. первоцвет настоящий Грц. || Бельк. дзьвіна́ *ib. 1.* Мак. 4. divina *ib. 1.* Карл. dziewanna *ib. 1.*

[дурец] дуре́ц *м.* Вт., дурне́ц Зм. 1. Hyoscyamus niger L. белена черная Зм.; 2. Pulmonaria obscura Dum. медуница неясная Вт. || Нос. дуре́ц — растение наркотического свойства. Бельк. дурні́ца Vaccinium uliginosum L. Мак. dureć Lolium temulentum L.

[дурман] дурма́н *м.* Хв. Hyoscuamus niger L. белена черная. || Мак. durman Datura stramonium L. Карл. durman — одурманивающее растение *ср.* дурец.

[дятельник] д'а́тловина *ж.* Вт. Хр. Ом. Др. Бл. Кк., ја́тэлина Гр., д'а́тел'ник *м.* Зм. 1. Trifolium repens L. клевер ползучий Гр. Вт. Хр. Ом. Др. Бл. Зм.; 2. Trifolium pratense L. клевер луговой Кк. Зм.; ◊ [~ белый] бе́лыј ~ Дк. Хв. Trifolium repens L. клевер ползучий; [~ красный] кра́сныј ~ Дк. Trifolium pratense L. клевер луговой. || Шат. дзя́цяльніна *ib. 1.* Бельк. дзя́тліна *ib. 1.* Мак. datłovyna *ib. 2.* Карл. dzięcielinka *ib. 1.*

[ерник] је́рник *м.* Зм. Acorus calamus L. аир тростниковый. || Мак. irnyk *ib.*

[жабьи цветы] жа́бјечји цветы́ Грц. Veronica officinalis L. вероника лекарственная. || Мак. žabnyk Potentilla anserina L. и др. Карл. żabie kwiatki без толкования.

[желтуха] жолти́ло *с.* Вл., жоўту́шки *мн.* Гл., жэўту́ха *ж.* Зм. 1. Sinapis arvensis L. горчица полевая Вл.; 2. Ranunculus acer L. лютик едкий Гл.; 3. Alyssum saxatile L. бурачок каменистый Зм. || Бельк. жаўту́шка Erysimum cheirantoides L. Мак. 4. žowteć *ib. 2.* Карл. żołcień *ib. 2.*

[жестелина] жэстэли́на *ж.* Хр. Prunus spinosa L. слива колючая. || Мак. žostełyna Rhamnus cathartica L.

[живокост] жывоко́ст *м.* Вт. Хв., жэвок'у́ст Лп. 1. Symphytum officinale L. окопник лекарственный Лп. Хв.; 2. Agrimonia eupatoria L. репейничек посконный Вт. || Бельк. жыва́ко́стка Symphytum L. Мак. 4. žyvakist *ib. 1.* Карл. żywokost *ib. 1.*

[жидовки] жыдоўки́ *мн.* Вт. Nymphaea candida Presl. кувшинка чисто-белая. || Мак. 1. žydivka Galinsoga parviflora Cav. и др.

[житники] жы́тнички *мн.* (*ум.*) Бл. Centaurea cyanus L. василек синий; ◊ [~ белые] бе́лыје ~ Хв. Chrysanthemum leucanthemum L. нивяник обыкновенный. || Нос. жи́цец — трава, растущая во ржи. Бельк. жы́цец Lolium temulentum L. Мак. 1. žyteć Bromus

mollis L., 2. žytnyčka Fumaria officinalis L. и др. Карл. życica Elysum.

[жорновка] жорно́ўка *ж.* Вл. Corydalis cava (L.) Schw. et Kör. хохлатка полая.

[журавины] журави́ны *мн.* Лп. Хр. Грц. Дк. Гл. Др. Бр. Oxycoccos quadripetalum Gilib. клюква обыкновенная. || Шат., Нос., Бельк., Лыс., Мак., Карл. *ib.*

[жучки] жуч'ки́ *только мн.* Ом. Rubus fruticosus L. ежевика кустарниковая.

[звездица] звез'ди́ца *ж.*, звиз'дин'а́нка Дк. Anemone nemorosa L. ветреница дубравная. Звиз'дин'а́нка от ра́н до́бре зи́л'je. Дк.; ◇ [~ болотная] боло́тна ~ Дк. Alchemilla vulgaris L. манжетка обыкновенная. || Мак. zvizdočka Aster amellus L. и др.

[звоночки] звоно́чки *мн.* Лп. Гр. Хр. Гл. Др., зво́н'чики Вт., звонкунцы́ Бр., звонцы́ Бр., звонковки́ Гл., звоне́ц *м.* Ом. Гл. Др. 1. Campanula persicifolia L. колокольчик персиколистный Лп. Гр. Хр. Ом. Гл. Др. Бр.; 2. Pulsatilla pratensis L. прострел луговой Лп. Вт. Гр. Гл.; 3. Gentiana asclepiadea Scop. горечавка ластовневая Гр.; 4. Consolida regalis Gray. ssp. arvensis (Opiz.) живокость полевая Гл.; 5. Digitalis grandiflora Mill. наперстянка сомнительная Др.; 6. Bellis perennis L. маргаритка многолетняя Бр. || Шат. зване́ц 1. Alectorolophus Gm., 2. Rhinanthus Crista Galli L. Нос. звоне́ц — растение вроде бубенчиков. Бельк. 1. зване́к *ib. 1*, 2. зване́ц Alectorolophus L. Мак. 1. zvonyk *ib. 1*, 2. dzvinočky *ib. 5*, 3. dzvonky *ib. 3* и др. Карл. 1. zwonek *ib. 1*, 2. dzwonki Hypericum.

[зевзюлино зелье] зеўз'у́лино зе́л'je. Вл. Др. 1. Polygonum bistorta L. горец змеиный Вл.; 2. Corydalis cava (L.) Schw. et Kör. хохлатка полая Др.

[зевзюлина цацка] зеўз'улина ца́цка. Ом. Ajuga reptans L. живучка ползучая.

[зевзюльник] зеўз'у́л'ник *м.* Др. Зм. Бр., зоўз'у́л'ник Вт. Дк., зевз'у́л'ник Зм., зеўз'у́л'ка *ж.* Дк. 1. Lathraea squamaria L. петров крест чешуйчатый Дк. Зм. Бр.; 2. Polygonum bistorta L. горец змеиный Вт. Др.; 3. Orchis morio L. ятрышник дремлик Зм. Бр.; 4. Corydalis cava (L.) Schw. et Kör. хохлатка полая Др. Зм.; 5. Leucoium vernum L. амариллис весенний Др.; 6. Acorus calamus L. аир тростняковый Дк. || Нос. зязюльки — трава кокушник. Бельк. зязю́лька Orchis macalata. Мак. 4. zazulky Orchis maculata и др. Карл. zieziulki Orchis maculata.

[зевина] зевина́ *ж.* Др. Verbascum thapsiforme Schrad. коровяк тапсовидный *ср.* дивина.

[зелень] зеле́н' *м.* Дк. Menyanthes trifoliata L. вахта трилистная. || Мак. zeleneć Achillea millefolium L. и др.

[зовушник] зову́шник *м.* Гр. Digitalis grandiflora Mill. наперстянка сомнительная. || Бельк. за́вушніца — без толкования.

[зубной цвет] зубны́j цвет Гл. Corydalis cava (L.) Schw. et Kör. хохлатка полая || Мак. zubovnyk Menyanthes trifoliata L. и др.

[зубреник] зу́бреник *м.* Др. Hyoscyamus niger L. белена черная. || Мак. zubnyk *ib.*

[иванова голова] ива́нова голова́ Бр. Campanula persicifolia L. колокольчик персиколистный. || Мак. ivanova hołova Trifolium medium и др. Карл. głowa św. Jana Arum maculatum.

[калитка] кали́тка *ж.* Вт. Бр., кали́тки *мн.* Вл. 1. Nuphar luteum (L.) Sm. кубышка желтая Вт. Вл. Бр.; 2. Nymphaea candida Presl. кувшинка чисто-белая. Бр. Кали́тки жо́ўты на воде́ вро́де мони́ста, дл'а худо́бы ко́рен' их потребл'а́jут. Бр. || Мак. kałytnyk Capsella bursa pastoris Mönch.

[каменный цветок] ка́менныj цвето́к Хр. Alyssum saxatile L. бурачок каменистый.

[капелюшник] капел'у́шник *м.* Вл. Грц. Гл. Др. Зм. Бр., капел'у́шничок Лп. Бл., капел'у́ш Др., капел'уши́ *мн.* Ом., капел'у́шыки Ом. капел'у́шына *ж.* Хр. 1. Nyphar luteum (L.) Sm. кубышка желтая Хр. Грц. Ом. Др. Зм. Бр.; 2. Nymphaea candida Presl. кувшинка чисто-белая Хр. Грц. Гл. Др. Зм. Бр.; 3. Asarum europaeum L. копытень европейский Лп. Ом. Вл. Др. Бл. || Мак. 1. kapeluš *ib. 1*, 2. kapeluši *ib. 2*.

[капуста заячья] за́jачча капу́ста Вт. Oxalis acetosella L. кислица обыкновенная. || Шат. за́ечча капу́ста Silene inflata Gm. Бельк. за́iчча капу́ста Sedum telephium. Мак. 1. zajača kapusta *ib.* и др.

[кваслины] квасли́ны *мн.* Др. Rubus fruticosus L. ежевика кустарниковая.

[кислицы] кисли́цы *мн.* Вл. Oxalis acetosella L. кислица обыкновенная. || Нос. кисля́вка *ib.* Бельк. кiслiца *ib.* Мак. 3. kisłyća *ib.*

[клевер] кле́вер *м.* Гл. Др. Кк. 1. Trifolium pratense L. клевер луговой Гл. Др.; 2. Trifolium repens L. клевер ползучий Кк.; ◊[~ белый] бе́лыj ~ Гл. Trifolium repens L. клевер ползучий; [~ дикий] ди́киj ~ Бр. Trifolium repens L. клевер ползучий. || Бельк. кле́вiр *ib. 1.* Карл. 1. biały klewer Melilotus alba, 2. klewer конюшина.

[кликунчик] клику́н'чик *м.* Др. Consolida regalis Gray ssp. arvensis (Opiz.) живокость полевая.

[козаки] ко́зы *мн.* Хр., козачки́ Зм., козаки́ Др., ко́злик *м.* Гр., козе́лец Гл., кози́нник (*собир.*) Грц. 1. Ranunculus acer L. лютик едкий Хр. Грц. Зм.; 2. Consolida regalis Gray ssp. arvensis (Opiz.) живокость полевая. Гр.; 3. Anemone ranunculoides L. ветреница лютичная Гл.; 4. Primula veris L. первоцвет настоящий Др. || Бельк. казе́лец *ib. 1.* Лыс. II ко́знiк — без толкования. Мак. kozełeć 1. *ib. 3*, 2. *ib. 1* и др. Карл. kozielec *ib. 3* и др.

[колесник] колéсник *м.* Хв. Ranunculus acer L. лютик едкий. || Мак. kołesnyk Astragalus glycyphyllus L.

[колокольчик] колокóл'чик *м.* Бл. Кк., колокóл'чики *мн.* Хр. Хв., колокýн'чики Бл. 1. Campanula persicifolia L. колокольчик персиколистный Хр. Хв. Бл. Кк.; 2. Pulsatilla pratensis (L.) Mill. прострел луговой Бл. || Мак. kołokolčyk *ib.* и др.

[колюки] кол'укú *мн.* Ом. Ononis spinosa L. стальник колючий. || Лыс. II 1. колю́чка Carduus acanthoides L., 2. колю́шки Sonchus L. Мак. kolučka 1. Carduus L., 2. Echium vulgare L. и др.

[конодрок] конóдрок *м.* Гр. Anemone nemorosa L. ветреница дубравная.

[конюшина] кон'ушы́на *ж.* Лп. Гр. Вт. Хр. Ом. Вл. Дк. Хв. Бл. Др. Зм. Бр. 1. Trifolium pratense L. клевер луговой Гр. Вт. Хр. Ом. Вл. Дк. Хв. Бл. Др. Зм.; 2. Trifolium repens L. клевер ползучий Лп. Вл. Дк. Зм. Бр.; ◊[~ дикая] дúкаја ~ Хр. Trifolium repens L. клевер ползучий; [~ боровая] боровáја ~ Хр. Cardamine pratensis L. сердечник луговой. || Шат. конюшы́на *ib. 1.* Бельк. конюшы́на *ib. 1.* Лыс. II конич́ина Trifolium L. Мак. kon'ušyna 1. *ib. 1*, 2. *ib. 2* и др. Карл. kończyna Trifolium.

[копытень] копы́тник *м.* Вт. Гл. Бр., копýтник Хр. Др. Asarum europaeum L. копытень европейский. Чúрка зрóбица, так копы́тник прилóжывајут. Бр. || Шат. капы́тнік *ib.* Мак. kopytnyk *ib.* Карл. kopytnik *ib.*

[коринчик] корúн'чик *м.* Хр. Polygonatum odoratum (Mill.) Druce. купена пахучая. || Мак. 1. korinnik Rhizophora Mangle L., 2. korinec Peucedanum Cervaria Cuss.

[косачи] косачú *мн.* Гр. Iris pseudacorus L. касатик желтый. || Шат. касáч Iris L. Бельк. кысáцік *ib.* Мак kosateń *ib.* Карл. kosacz — ирис болотный.

[крапива] крапúва *ж.* Гр. Дк. Хв. Гл. Бл. Кк. Зм. Бр., кропúва Вт. Хр., прокúва Лп. Вл. 1. Urtica dioica L. крапива двудомная Гр. Дк. Хв. Бл. Кк. Зм. Бр. Лп. Вт. Вл.; 2. Lamium album L. яснотка белая Лп. Хр. Вл. Дк. Гл. Бл. Зм.; ◊[~ пекучая] пэкýча ~ Хр. Ом.; [~ глухая] глухá ~ Гл. Др. Urtica dioica L. крапива двудомная; [~ дробная] друбна ~ Ом.; [~ собачья] собáчја ~ Хв.; [~ жижка] ~ жы́жка Др. Lamium album L. яснотка белая. || Нос. жúжка — крапива. Бельк. 1. крапíва Urtica L., 2. крапíва глухáя *ib. 2.* Лыс. II крапіва *ib. 1.* жіжка Urtica urens. Мак. hłuxa kropyva *ib. 2*, kropyva *ib. 1*, žyžka Urtica urens L. Карл. 1. koprzywa — крапива, 2. pokrzywa głucha *ib. 2*, 3. żagiewka Urtica urens.

[кривалка] кривáлка *ж.* Бр. Potentilla anserina L. лапчатка гусиная. Бол'нóј на крóв' корóве кривáлку пáрат да дајýт пит'.

[кривьянец] крив'јáнец *м.* Др. Digitalis grandiflora Mill. наперстянка сомнительная.

[криндульник] криндýл'ник *м.* Бр. 1. Adonis vernalis L. адонис весенний; 2. Chrysanthemum leucanthemum L. нивяник

обыкновенный. На кро́в боле́je худо́бина, так криндýл'ник рвут'. 3. Anthemis arvensis L. пупавка полевая. Криндýл'ник je би́лы и je кра́сны.

[кровавник] крывавни́к *м.* Гр., крова́вник Вт., крива́вник Хр. Achillea millefolium L. тысячелистник обыкновенный. || Мак. 1. krovavnyk *ib.* и др. Карл. krwawnik 2. *ib.*

[кукла] ку́кла *ж.* Др. Бл. Acorus calamus L. аир тростниковый.

[кукушкин рушничок] кукýшкин рушничо́к Хв. Corydalis cava (L.) Schw. et Kör. хохлатка полая.

[куралесь] курале́с' *м.* Др. Ficaria verna Huds. чистяк весенний. Курале́с' — он коро́л' у ле́се: ш'ш'е лес не разýлс'а, а он ужэ́ цвете́. Др.; ◊ [~ белый] бе́лыj ~ Др. Sanicula europaea L. подлесник европейский; [~ синий] си́ниj куроле́с'т' Др. Viola odorata L. фиалка душистая.

[курослеп] куросле́п *м.* Хв. Бл. Зм. Бр. 1. Anemone nemorosa L. ветреница дубравная Хв. Бл. Бр.; 2. Anemone ranunculoides L. ветреница лютичная Хв.; 3. Viola odorata L. фиалка душистая Зм. || Шат. курасьлёп 1. *ib. 1*, 2. *ib.* 2. Лыс. коросле́п Lalanthus L. Мак. kuroślip *ib. 1.* Карл. 1. kurzyślep Anagallis arvensis и др.

[ландыш] ла́ндыш *м.* Гр. Вт. Хр. Ом. Хв. Гл. Др. Кк. Зм. Бр., ла́ндаш Лп. Дк., ла́ндуш Бл. 1. Convallaria majalis L. ландыш майский Лп. Гр. Вт. Хр. Ом. Дк. Гл. Др. Бл. Кк. Зм. Бр.; 2. Polygonatum odoratum (Mill.) Druce. купена пахучая Хв. || Бельк. ла́ндаш *ib. 1.* Мак. landyš 1. *ib. 1*, 2. Polygonatum multiform All. Карл. lanuszka *ib.* 1.

[лапки] лапки́ *мн.* Хр., ла́пки Грц., лапча́тник *м.* Гр. Potentilla anserina L. лапчатка гусиная; ◊ [гусиная лапка] гуси́наjа ~ Вт., гуса́чjа ~ Хв. Potentilla anserina L. лапчатка гусиная. || Шат. ла́пкі *ib.* Мак. hušači łapky *ib.* Карл. gęsie łapki сердечник и др.

[лён] л'он *м.* Лп. Гр. Вт. Хр. Ом. Вл. Дк. Хв. Гл. Др. Бл. Кк. Зм. Бр. Linum usitatissimum L. лен обыкновенный. Л'он се́jом, убира́jом, тком, прадо́м. Бр. || Шат., Нос., Бельк., Мак., Карл. *ib.*

[ленок] липо́к *м.* Хр., л'оно́к Бр. 1. Stellaria holostea L. звездчатка ланцетовидная Хр.; 2. Thymus serpyllum L. тимьян обыкновенный Бр. Л'оно́к от стýды па́р'ат. Бр.; ◊ [~ ласточкин] ла́стоўчин ~ Лп. Ranunculus acer L. лютик едкий; [~ божья матерь] ~ бо́жjа ма́тер' Хр. Veronica officinalis L. вероника лекарственная. || Мак. łynok Dianthus deltoides L. и др. Карл. lenek Matki boskiej — растение с желтыми цветами.

[лепех] ла́пих *м.* Лп. Acorus calamus L. аир тростниковый. || Лыс. лепеха́ — рогоза. Мак. 1. łepex *ib.* Карл. lepioch водное растение.

[локно] локно́ *с.* Вл. Nuphar luteum (L.) Sm. кубышка желтая.

[лопух] лопу́шник *м.* Гл. Зм., лапу́шник Бл. Бр., лапу́шничок (*ум.*) Зм., ло́пух Др. Кк. 1. Nyphar luteum (L.) Sm. кубышка желтая Гл. Др. Бл. Кк. Бр.; 2. Nymphaea candida Presl. кувшинка чисто-белая Гл. Зм. Бр.; 3. Caltha palustris L. калужница болотная Др. Кк.; 4. Asarum europaeum L. копытень европейский Гл.; 5. Cypripedium calceolus L. башмачок настоящий Зм. || Шат. ло́пух 1. Lappa major Gaerh., 2. Arctium majus Sch. Нос. ло́пух — вообще широколиственная трава и в особенности мать-мачеха. Бельк. ло́пух *ib. 1.* Мак. łopux, łopušnyk *ib. 1, 2. 3* и др. Карл. łapucha 1. сорняк с желтыми цветами, 2. огниха, 3. лопух.

[лотать] ло́тоц *м.* Вт. Хр. Грц. Хв. Зм. Бр., ло́тац Грц. Ом., ло́точник Дк. Хв. Др., ло́тошник Дк., локо́тник Хр., лота́т' *ж.* Гр., лота́т'а Лп. 1. Caltha palustris L. калужница болотная Лп. Гр. Вт. Хр. Грц. Ом. Дк. Хв. Др. Зм. Бр.; 2. Nyphar luteum (L.) Sm. кубышка желтая Хр. Грц. Дк. Зм.; 3. Nymhaea candida Presl. кувшинка чисто-белая Гр. Хв. Зм.; 4. Asarum europaeum L. копытень европейский Зм. Бр. Јак по́сле рождества́ про́јдет трц ра́за по п'а́т', так зацвет'о́т лота́т'. Гр. (1). || Шат. ло́таць *ib. 1.* Бельк. ло́таць *ib. 1.* Мак. łatać, łatat', łatatt'a *ib. 1, 2, 3.* Карл. łotoć *ib. 1.*

[люцерна] л'уцэ́рна *ж.* Ом. Medicago sativa L. люцерна посевная. || Бельк. люцэ́рна *ib.* Карл. lucerna без толкования.

[львиный зев] л'ви́ныј зеў *м.* Хр. Linaria vulgaris Mill. льнянка обыкновенная.

[льнянка] л'н'а́нка *ж.* Хв. Linaria vulgaris Mill. льнянка обыкновенная. || Мак. lńanka *ib.* Карл. lnianka *ib.*

[мак] мак *м.* Лп. Гр. Вт. Хр. Грц. Ом. Вл. Дк. Гл. Хв. Др. Бл. Кк. Зм. Бр. Papaver somniferum L. мак снотворный. || Лыс. II, Бельк., Мак., Карл. *ib.*

[малина] мали́на *ж.* Гр. Хр. Дк. Гл. Др. Бл. Кк. Зм. Бр., мали́ны *мн.* Лп. Вт. Ом. Вл. Хв. Rubus idaeus L. малина обыкновенная. || Бельк., Мак., Карл. *ib.*

[мальва мелкая] ма́л'ва ме́лкаја Хв. Malva silvestris L. просвирник лесной.

[манечки] ма́нечки *мн.* Грц. Hepatica nobilis Mill. печеночница обыкновенная.

[маргаритки полевые] полеви́је маргари́тки *мн.* Хр. Bellis perennis L. маргаритка многолетняя. || Мак. margarytky *ib.*

[матежанка] матежа́нка *ж.* Вт. Thymus serpyllum L. тимьян обыкновенный. || Мак. maceržanka *ib.* Карл. macierzanka *ib.*

[материнка] матери́нка *ж.* Бр. Alchemilla vulgaris L. манжетка обыкновенная. || Мак. materynka Thymus serpyllum L. и др.

[мачовник] мачо́ўник *м.* Хр. Iris pseudacorus L. касатик желтый.

[медведи] медзведи́ *мн.* Кк. Rubus fruticosus L. ежевика кустарниковая || Лыс. II медве́дина *ib.*

[медвежье ушко] медве́жје у́шко Хв. Verbascum thapsiforme Schrad. коровяк тапсовидный. || Бельк. мядзьве́жжа ву́ха *ib.* Мак. medved'ače uxo *ib.* и др. Карл. niedźwiedzie ucho *ib.*

[медовник] медо́вница *ж.* Гр., медо́к *м.* Ом., меду́нки *мн.* Хв., мед'а́нки *мн.* Бл., мидо́ўник *м.* Бр. 1. Trifolium pratense L. клевер луговой Ом. Бр.; 2. Anchusa officinalis L. воловик лекарственный Гр.; 3. Pulmonaria obscura Dum. медуница неясная Хв.; 4. Lathyrus vernus (L.) Bernh. чина весенняя Бл. || Бельк. 1. меду́нішнік Filipendula ulmaria Maxim., 2. мядо́к Trifolium L., 3. міду-ні́ца Melittis L. Мак. 1. medunka *ib. 2* и др. Карл. 1. miodanka Pulmonaria, 2. miodanka lekarska *ib. 2.*

[мокрец] мокрэ́ц *м.* Лп. Гл., мокре́ц Ом. Herniaria glabra L. грыжник гладкий. || Шат. макры́ца Stellaria media L. Нос. мокру́ха — мокрица. Бельк. макрі́ца Stellaria media Vill. Мак. mokrec Achillea millefolium L. и др. Карл. mokryć Oxalis acetosa и др.

[молодило] молоди́ло *с.* Хв. Sempervivum tectorum L. молодило кровельное. || Мак. mołodyło *ib.*

[молоко]: ◇[~ буслово] бу́слово ~ Дк. Хв. Бл. Зм. 1. Euphorbia cyparisias L. молочай кипарисовый Дк. Хв. Бл. Зм.; 2. Saponaria officinalis L. мыльнянка лекарственная Бл.; [~ ужовое] вужо́ве ~ Ом. Euphorbia cyparisias L. молочай кипарисовый.

[молочай] молоч'а́ј *м.* Лп. Гр. Вт. Хр. Ом. Хв., моло́чај Дк., молочја́к Гл. Др. Бл. Зм. Бр., молочэ́ј Гр. 1. Taraxacum officinale Web. одуванчик лекарственный Лп. Вт. Хр. Ом. Дк. Хв. Др.; 2. Euphorbia cyparisias L. молочай кипарисовый Гр. Вт. Гл. Бл. Зм. Бр.; 3. Linaria vulgaris Mill. льнянка обыкновенная Гр.; 4. Saponaria officinalis L. мыльнянка лекарственная Зм. Молочја́к коро́вам рвом, јак смета́нки звэ́рху нэма́. Бр. || Шат. малача́й *ib. 2.* Лыс. молоча́й *ib. 1.* Бельк. малача́й *ib. 2.* Мак. mołočaj 1. *ib. 2*, 2. *ib. 3*, 3. *ib. 1.* Карл. mlęcz 1. *ib. 2*, 2. *ib. 1.*

[момул] мому́л *м.* Лп. Nymphaea candida Presl. кувшинка чисто-белая. || Мак. momoč *ib.* Карл. momycz *ib.*

[морковник] морко́ўник *м.* Ом. Др. Зм., морко́вник Грц. Ом., морковни́ник Бр. 1. Pimpinella saxifraga L. бедренец камнеломковый Грц. Др.; 2. Corydalis cava (L.) Schw. et Kör. хохлатка полая Ом.; 3. Pulsatilla pratensis (L.) Mill. прострел луговой Ом.; 4. Astrantia major L. астранция большая Зм.; 5. Adonis vernalis L. адонис весенний Бр.; ◇[~ дикий] ди́кај ~ Др. Sanicula europaea L. подлесник европейский. || Бельк. марко́ўнік Anthriscus Hoffm. Лыс. морковня́к Silaus Bess. Мак. morkownyk Anthriscus silvestris Hoffm. и др.

[морошник] моро́шник *м.* Бр. 1. Chelidonium majus L. чистотел большой. Моро́шником змыва́јом голову́, штоб јеjо́ не моро́-

чило, штоб голова́ не боле́ла. 2. Knautia arvensis (L.) Coult. короставник полевой.

[мужское сердце] му́жэскоје сэ́рцэ Хр. Lilium martagon L. лилия кудреватая. || Мак. xłopske serce Carduus.

[мурова] му́рова *ж.* Хв. Herniaria glabra L. грыжник гладкий. || Нос. му́рова — без толкования. Бельк. му́рава — трава. Мак. 1. murava Poa annua L., 2. muroveć Scleranthus annuus L. Карл. murawa — трава.

[мурог] моро́г *м.* Гр. Бр., муро́г Хр. Herniaria glabra L. грыжник гладкий. Јак моро́гом змыва́јуца, да волоса́ бол'шы́је росту́т'. Бр. || Шат. муро́г — луговое сено лучшего качества. Нос. муро́г — мелкое мягкое зеленое сено. Лыс. II муро́г Polygonum aviculare L. Мак. morih Polygonum aviculare L. Карл. murog — сено сухого луга.

[мыло собачье] соба́чје мы́ло Вт. Бл. Saponaria officinalis L. мыльнянка лекарственная. || Бельк. мыльня́нка Gipsophila muralis. Мак. myło sobače *ib.* Карл. mydlik *ib.*

[мышь летучая] лету́ча муш Бр. Hyoscyamus niger L. белена черная. || Карл. myszyniec Solanum dulcamara.

[наперстянка] наперст'а́нка *ж.* Хр. Digitalis grandiflora Mill. наперстянка сомнительная. || Мак. naperst'anka *ib.*

[нахильник] нахи́л'ник *м.* Бр. Atropa bella-donna L. красавка белладонна.

[незабудка] незабу́тки *мн.* Хр. Хв. Др. Myosotis silvatica (Ehrh.) Hoffm. незабудка лесная. || Мак., Карл. *ib.*

[нервеник] не́рвеник *м.* Зм. Бр. Verbascum thapsiforme Schrad. коровяк тапсовидный.

[огурцы буськовы] гурки́ бу́с'ковы *мн.* Лп. Iris pseudacorus L. касатик желтый.

[одуванчик] одува́н'чик *м.* Хв. Бл. Кк. Зм., одува́н'чики *мн.* Хр. Taraxacum officinale Web. одуванчик лекарственный.

[ожины] ожы́ны *мн.* Гр. Вт. Хр. Вл. Хв. Гл. Др. Бр., гожы́на *ж.* Бл. Зм., јажы́ны Лп., ожы́на Дк. Rubus fruticosus L. ежевика кустарниковая. || Шат., Нос., Бельк., Мак., Карл. *ib.*

[оренник] оре́нник *м.* Дк. Хв. Acorus calamus L. аир тростниковый.

[осока] осока́ *ж.* Гл. Зм. Acorus calamus L. аир тростниковый. || Шат. асака́ Carex vulgaris L. Нос. осока́ — без толкования. Бельк. асака́ Carex vulgaris. Мак. osoka Carex vulgaris L. и др. Карл. osoka Carex.

[отмень] отме́н' *м.* Гл. Sanicula europaea L. подлесник европейский. || Лыс. II отьме́н Carum Carvi L.

[охилки] охи́лки *мн.* Др. Crocus Heuffelianus Herb. шафран Гейфеля.

[павлиний хвост] пав'jóв хвост Бр. Consolida regalis Gray ssp. arvensis (Opiz.) живокость полевая.

[панна] пáнна *ж.* Хв. Бл. Iris pseudacorus L. касатик желтый. || Карл. panny Saponaria officinalis.

[паречки] парэ́чки *мн.* Лп. Дк. Гл. Др. Бр. Ribes rubrum L. красная смородина. || Шат. парэ́чкі *ib.* Нос. парéчки *ib.* Бельк. парэ́чка *ib.* Лыс. парi͡ечки *ib.* Мак. parečka *ib.* Карл. parzieczki *ib.*

[пастушья сумка] пастýшjа сýмочка Хр., пастýшjа сýмка Хв., сýмки *мн.* Ом. Capsella bursa-pastoris (L.) Med. пастушья сумка обыкновенная. || Мак. sumočnyk *ib.*

[переворотник] пэрэвóротник *м.* Бр. Alyssum saxatile L. бурачок каменистый. Пэрэвóротник гóрки такú, от животá jегó дajýт.

[перекати-поле] перекотú-пóле Грц. Sempervivum tectorum L. молодило кровельное. || Мак. perekotypole Centaurea arenaria L. и др.

[пиванна] пивáнна *ж.* Бр. Verbascum thapsiforme Schrad. коровяк тапсовидный.

[плавун] плов'ýн *м.* Хв. Acorus calamus L. аир тростниковый.

[плюшник] плетнúк *м.* Лп. Вт. Грц. Хр. Ом., плéшник Гр., пл'ýшник Зм. 1. Acorus calamus L. аир тростниковый Лп. Гр. Вт. Грц. Зм.; 2. Iris pseudacorus L. касатик желтый Хр. Ом.; ◇ [~ конский] кóн'ски ~ Др. Зм. Бр. Iris pseudacorus L. касатик желтый. Человéк спужájеца да заболéje, да кóн'ски пл'ýшник пjóт. Бр.; [~ свойский] свójскиj ~ Бр. Acorus calamus L. аир тростниковый. Пл'ýшнику две сóрты je, свójскиj пл'ýшник пáхне. Бр.; [~ жабий] жáбиj ~ Зм. Iris pseudacorus L. касатик желтый. || Шат. плюшчáй Sparganium ramosum Huds. Нос. плю́сник — лишай на дереве. Лыс. П плющáй *ib. 1.* Мак. plucnyk Cetraria islandica Ach. Карл. 1. pluszczaj — татарник, 2. pluśnik — мох на дереве.

[подбел] пудбéл *м.* Ом. Дк. Хв. Зм., подбéл Др., пудбúл Бр. 1. Achillea millefolium L. тысячелистник обыкновенный Хв. Др.; 2. Potentilla anserina L. лапчатка гусиная Ом.; 3. Euphorbia cyparisias L. молочай кипарисовый Дк.; 4. Alyssum saxatile L. бурачок каменистый Зм.; 5. Tussilago farfara L. мать-и-мачеха Бр. || Шат. падбéл 1. *ib. 5*, 2. *ib. 1.* Бельк. падбел 1. *ib. 5*, 2. *ib. 1.* Мак. podbil 1. *ib. 1*, 2. *ib. 2*, 3. *ib. 5.* Карл. podbiał *ib. 5.*

[подвей] пудвéj *м.* Бр. Polygonum bistorta L. горец змеиный.

[подворешник] подворéшник *м.* Гл. Geum urbanum L. гравилат городской.

[подградина] подгрáдина *ж.* Вл. Herniaria glabra L. грыжник гладкий.

[поддубник] пуддýбник *м.* Бр. Potentilla erecta (L.) RAEU лапчатка прямостоячая. Кóрен' пуддýбника у горы́лку кúдajут. || Мак. poddubnyk Geranium sanguineum L.

[подкидник] подки́дник *м.* Вл. Menyanthes trifoliata L. вахта трилистная.

[подлесник] подли́с'ник *м.* Гл., пудлéс'ник Бр. 1. Sanicula europaea L. подлесник европейский Гл.; 2. Polygonatum odoratum (Mill.) DRUCE купена пахучая Бр. Пудлéс'ник дéтем рвут, штоб дéти спáли. Бр. || Мак. podlesnyk Asarum europaeum L. и др. Карл. podlaseczka — болотные фиалки.

[подорожник] подорóжник *м.* Лп. Хр. Грц. Ом. Дк. Хв. Др. Бл. Гл. Зм. 1. Plantago lanceolata L. подорожник ланцетолистный Лп. Ом. Дк. Хв. Др. Бл. Гл. Зм.; 2. Herniaria glabra L. грыжник гладкий Хр. Грц. || Шат. падарóжнік Plantago major L. Мак. podorožnyk *ib. 1* и др. Карл. podróżnik 1. Leontodon, 2. дикий цикорий.

[подснежник] потснéжники *мн.* Вт., потснéжник *м.* Бр. Anemone nemorosa L. ветреница дубравная. Потснéжник сáмы пéрвы зацветáје. Бр. || Мак. podśnižnyk Galanthus nivalis L. и др.

[подстрешник] потстрéшник *м.* Гр. Solanum nigrum L. паслен черный.

[подтынник] поттынник *м.* Зм. Solanum nigrum L. паслен черный. || Мак. nadtynnyk Solanum dulcamara L.

[подъяворник] пудјавóрник *м.* Дк. Adonis vernalis L. адонис весенний.

[ползун] ползýн *м.* Хр. Herniaria glabra L. грыжник гладкий. || Бельк. паўзун Viscum album.

[потёрник] пот'óрник *м.* Гр. Грц. Malva silvestris L. просвирник лесной. || Мак. paćoŕky *ib.*

[потскочка] потскóчка *ж.* Др. Sempervivum tectorum L. молодило кровельное. || Шат. скóчкі *ib.* Мак. skočky *ib.*

[пятница] пјáтница *ж.* Бр., п'áтница Бр. 1. Anemone ranunculoides L. ветреница лютичная; 2. Corydalis cava (L.) Schw. et Kör. хохлатка полая.

[ранник] рáн'ник *м.* Лп. Гр. Хр. Др. 1. Plantago lanceolata L. подорожник ланцетолистный Лп. Гр. Хр.; 2. Chelidonium majus L. чистотел большой Др. || Мак. rannyk 5. *ib. 1.* Карл. ranik без толкования.

[рапотка] рапóтка *ж.* Бр. Sempervivum tectorum L. молодило кровельное.

[рибутки] рибуткú *мн.* Хв. Sempervivum tectorum L. молодило кровельное. Рибуткú на мóгликах ростýт'.

[рожки] рожкú *мн.* Вл., рогакú Бл. Бр. Claviceps purpurea (Fr.) Tul. клавицепс пурпуровая. || Бельк. піражкі *ib.* Мак. rožky *ib.*

[розовьяшник] розовјáшник *м.* Бр. Hyoscuamus niger L. белена черная.

[ромашка] ромáшка *ж.* Гл. Кк. Зм. 1. Matricaria chamomilla L. ромашка аптечная Гл.; 2. Anthemis arvensis L. пупавка

полевая Кк.; 3. Chrysanthemum leucanthemum L. нивяник обыкновенный Зм.; ◇ [~ полевая] полевá ромáшка Хр. Matricaria chamomilla L. ромашка аптечная. || Бельк. рымáшка 2. *ib. 1.* Мак. romaška 1. *ib. 2*, 2. *ib. 1.*

[ромонок] ромóнок *м.* Гр. Вт. Кк., рум'áнок Лп. Бр., рум'áнка *ж.* Ом. Др., ромóн Хр., рум'óнок Хр. I. Anthemis arvensis L. пупавка полевая Лп. Гр. Вт. Хр. Ом. Др.; 2. Matricaria discoidea D. C. ромашка пахучая Лп. Хр. Др. Кк.; 3. Matricaria chamomilla L. ромашка аптечная Лп. Бр. Рум'áнок пјом, штоб в груд'áх не болéло. Бр.; ◇ [~ свойский] свójскиј ромóнок Бл. Зм. Matricaria chamomilla L. ромашка аптечная, свójскиј рум'áнок Хв. Бр. Matricaria discoidea D. C. ромашка пахучая; [~ собачий] собáчиј рум'áнок Хв. Matricaria chamomilla L. ромашка аптечная. Собáчиј рум'áнок от зáдышки пáр'ат. Хв.; собáчиј ромóнок Бл. Anthemis arvensis L. пупавка полевая; [~ жабий] жáбечиј рум'áнок Хр. Anthemis arvensis L. пупавка полевая; [~ дикий] дúкиј рум'áнок Грц. Matricaria discoidea D. C. ромашка пахучая; [~ пахучий] пахýчиј ромóнок Зм. Anthemis arvensis L. пупавка полевая. || Шат. рамóн *ib. 3*, собáччы рамóн *ib. 1.* Нос. румéнка — ромашка. Бельк. 1. рамóн *ib. 3*, 2. рамóнак — собáчы рамóн Medicago L., 3. рімáн Matricaria inodora L., 4. ріманóк Matricaria matricariades L. Лыс. II ромнянок Matricaria L. Мак. roman *ib. 1*, *3* и др. Карл. rumian — ромашка.

[румянок] *см.* ромонок

[свиная трава] свин'áча травá Дк. Herniaria glabra L. грыжник гладкий. || Карл. świnia trawa Polygonum.

[свирепа] свирепá *ж.* Вт. Гл. Зм., свирипá Лп., свирéпка Гр., свир'опá Бр. 1. Brassica napus L. var. arvensis (Lam.) Thell. брюква Лп. Гр. Вт. Гл.; 2. Sinapis arvensis L. горчица полевая Лп. Вт. Зм. || Шат. сьвірэ́пка Brassica campestris L. Бельк. свірéпка Raphanus raphanistrum. Мак. sviripa 1. *ib. 1*, 2. *ib. 2* и др.

[сердечник] сэрдэ́чник *м.* Гр. Др. Зм. Бр., сердэ́чник Хв. Гл., сердéчник Гл. 1. Viola odorata L. фиалка душистая Гл. Бр. Сэрдэ́чник дл'а сэ́рца, дл'а жылýтка дóбре. Бр.; 2. Sempervivum tectorum L. молодило кровельное Гр.; 3. Anemone nemorosa L. ветреница дубравная Хв.; 4. Cardamine pratensis L. сердечник луговой Гл.; 5. Ficaria verna Huds. чистяк весенний Др.; 6. Consolida regalis Gray ssp. arvensis (Opiz). живокость полевая Зм.; 7. Viola arvensis Murr. фиалка полевая Бр.; ◇ [~ мужской] муш'ш'инскиј сердэ́шник Др. Cardamine pratensis L. сердечник луговой; [~ женский] жэ́нскиј ~ Др. Viola odorata L. фиалка душистая. || Бельк. сярдзéтнік Leonurus cordiaca L. Мак. serdečnyk Erythraea Centaurium Pers. и др. Карл. serdecznik Alchemilla vulgaris и др.

[серебряник] сре́бник *м.* Вт. Хр. Др., срѝбник Лп., сре́бреник Др., сэрэбр'а́ник Бл. 1. Potentilla anserina L. лапчатка гусиная Лп. Вт. Др.; 2. Agrimonia eupatoria L. репейничек посконный Хр.; 3. Chelidonium majus L. чистотел большой Бл. || Карл. 1. srebrniak *ib. 1.* 2. srebrnik Agrimonia vulgaris, 3. sré́brnik Alchemilla.

[серпорезник] серпоре́з'ник *м.* Гр. Грц. Гл. Др. Бл. Кк., серпоре́зник Хр. Зм. Бр., серпоре́з Ом. 1. Achillea millefolium L. тысячелистник обыкновенный Гр Ом. Гл. Др. Бл. Кк. Зм. Бр.; 2. Plantago lanceolata L. подорожник ланцетолистный Хр. Грц. || Лыс. II серпори́з *ib. 1.* Мак. serporiz 1. *ib. 1.*

[скалочка] ска́лочка *ж.* Гл. Sempervivum tectorum L. молодило кровельное.

[скулясник] скул'а́с'ник *м.* Кк. Plantago lanceolata L. подорожник ланцетолистный.

[слепота] слепота́ *ж.* Гр. Вт. Др., слепуха́ Гр. 1. Ranunculus acer L. лютик едкий Гр. Вт.; 2. Matricaria chamomilla L. ромашка аптечная Др.; 3. Veronica chamaedrys L. вероника дубровка Гр.; ◇ [~ куриная] кури́наја ~ Др. Бл. Anthemis arvensis L. пупавка полевая Др., Solanum dulcamara L. паслен сладко-горький Бл., ку́рача ~ Лп. Хр. Linaria vulgaris Mill. льнянка обыкновенная Лп., Veronica chamaedrys L. вероника дубровка Хр., кура́чја ~ Хв. Anthemis arvensis L. пупавка полевая. || Шат. куры́ная сьляпата́ *ib. 1.* Мак. 5. kuŕača slipota *ib. 1.*

[слива] сли́ва *ж.* Хр. Ом. Гл. Бл., сли́ўки *мн.* Вт., сли́вы *мн.* Вл. Prunus spinosa L. слива колючая; ◇ [~ черная] чо́рна ~ Зм. Prunus spinosa L. слива колючая. || Шат. сьлі́ва Prunus domestica. Нос. сли́ва — без толкования. Бельк. сьлі́ва Prunus domestica L. Мак. sływa ternyna *ib.*

[смоктушки] смокту́шки *мн.* Лп. Дк., смокота́ *ж.* Вт. 1. Trifolium pratense L. клевер луговой Лп. Вт.; 2. Pulmonaria obscura Dum. медуница неясная Дк.

[смородина] сморо́дина *ж.* Гр. Ом. Хв. Гл. Др. Бл. Кк. Зм., сморо́дины *мн.* Лп. Ribes nigrum L. черная смородина; ◇ [~ черная] чо́рна ~ Хр. Дк. Бр. Ribes nigrum L. черная смородина. || Шат., Бельк., Лыс., Мак., Карл. *ib.*

[собачки] соба́чки *мн.* Бл. Linaria vulgaris Mill. льнянка обыкновенная. || Бельк. сыба́чкі Bidens tripartita L. и др. Мак. sobačka 5. *ib.*

[солнечник] солне́шник *м.* Гл. Др. Бл. Кк. Зм. соўне́шник Гр. Хр. Ом., слоне́чник Лп. Вт., солнэ́шник Бр. Helianthus annuus L. подсолнечник однолетний. || Шат. слане́чнік *ib.* Нос. слоне́чник *ib.* Бельк. салане́шнік *ib.* Лыс. соне́шняк *ib.* Мак. słonečnik *ib.* Карл. słonecznik *ib.*

[сон] сон *м.* Вл. Хв. Зм. Бр. 1. Pulsatilla pratensis (L.) Mill. прострел луговой Вл. Хв. Зм. Бр.; 2. Crocus Heuffelianus

Herb. шафран Гейфеля Бр.; ◊ [~ бабин] ба́бин ~ Др. Crocus Heuffelianus Herb. шафран Гейфеля; [божья матерь ~] бо́жја ма́тер' ~ Зм. Leucoim vernum L. амариллис весенний. || Шат. сасо́ньік Anemone pulsatilla L. Бельк. сон-трава 1. Anemone pulsatilla L., 2. *ib. 1.* Лыс. II сон *ib. 1.* Мак. son 1. Anemone silvestris L., 2. *ib. 1.* Карл. sen — трава, без толкования.

[сонник] со́н'ник *м.* Зм., со́н'ники *мн.* Др. 1. Pulsatilla pratensis (L.) Mill. прострел луговой Др.; 2. Anemone nemorosa L. ветреница дубравная Зм.; 3. Crocus Heuffelianus Herb. шафран Гейфеля Зм. Со́н'ник са́мы пе́рвы расцвета́је. Зм. *ср.* сон.

[сонот] соно́т *м.* Дк. Хв. Helianthus annuus L. подсолнечник однолетний.

[сосонка] со́сонка *ж.* Хр., сосо́нка Грц. Ом. Equisetum arvense L. полевой хвощ. || Мак. sosonka *ib.* Карл. sosanka *ib.*

[спор] спорэ́ц *м.* Гр., спо́рники *мн.* Вт., спо́рики *мн.* Хр. Грц, спор Ом. Claviceps purpurea (Fr.) Tul. клавицепс пурпуровая. || Мак. spor, sporec *ib.* Карл. sporysz *ib.*

[стипельник] стипе́л'ник *м.* Хр. Valeriana officinalis L. валериана лекарственная.

[стовбурник] стовбу́рник *м.* Бл. Agrimonia eupatoria L. репейничек посконный.

[страменты] страме́нты *мн.* Лп., страме́нки Лп. 1. Vinca minor L. барвинок малый; 2. Polygonatum odoratum (Mill.) Druce. купена пахучая.

[суницы] суни́цы *мн.* Лп. Вт. Хр. Ом. Вл. Хв. Гл. Др. Кк. Зм. Бр., суни́ца *ж.* Гр. Дк. Бл. Fragaria vesca L. земляника лесная. || Шат. суні́цы *ib.* Нос. суни́ца *ib.* Бельк. суні́ца *ib.* Мак. sunyća *ib.* Карл. sumnica *ib.*

[сухотник] сухо́тник *м.* Др. Cichorium intybus L. цикорий обыкновенный. || Мак. suxotnyk Capsella bursa pastoris L. Карл. suchotnik *ib.*

[табачок] тобочо́к *м.* Дк. Capsella bursa pastoris (L.) Med. пастушья сумка обыкновенная.

[татарник] тата́рник *м.* Хр. Грц. Бр. Acorus calamus L. аир тростниковый. || Лыс. тата́рка *ib.* Мак. tatarnyk *ib.* и др. Карл. tatar *ib.*

[толстушник] толсту́шник *м.* Гр. Lathraea squamaria L. петров крест чешуйчатый. || Мак. tołstuška Plantago arenarja L. и др.

[тоя] то́ја *ж.* Хв. Бр., то́је Зм. 1. Consolida regalis Gray ssp. arvensis (Opiz.) живокость полевая Хв.; 2. Campanula persicifolia L. колокольчик персиколистный Зм.; 3. Chelidonium majus L. чистотел большой Бр.; 4. Pulsatilla pratensis (L.) Mill. прострел луговой Бр. || Мак. toja Veronica latifolia L. и др. Карл. toja Aconitum.

[триперстник] трипéрсник *м.* Гл. Anemone nemorosa L. ветреница дубравная.

[трипутник] трипýтник *м.* Вт. Plantago lanceolata L. подорожник ланцетолистный. || Шат. трыпýтнік Plantago L. Нос. трипýтник Plantago. Бельк. трыпýтнік Plantago major L. Мак. tryputnyk *ib.*

[тройник] трóјник *м.* Гр. Menyanthes trifoliata L. вахта трилистная. || Карл. trojanek без толкования.

[трубник луговой] трýбник луговы́ј Дк. Pulsatilla pratensis (L.) Mill. прострел луговой.

[тягучая трава] т'агýчаја травá Гл. Herniaria glabra L. грыжник гладкий.

[ужашник] ужáшник *м.* Зм. Бр. 1. Corydalis cava (L.) Schw. et Kör. хохлатка полая Зм.; 2. Plantago lanceolata L. подорожник ланцетолистный Бр. Пойд'óм в лес, опýхне рукá или ногá, от пухли́ны ужáшник клад'óм. Бр.

[ужиные ягоды] вужóвы јáгоды *мн.* Др. Solanum nigrum L. паслен черный.

[укроп болотный] болóтниј кроп Хв. Pimpinella saxifraga L. бедренец камнеломковый.

[фасоль] квасóл'а *ж.* Вл. Дк. Хв. Гл. Др. Бл. Кк. Зм. Бр., пасóл'а Лп. Гр. Вт. Phaseolus vulgaris L. фасоль обыкновенная. || Шат. пасóля *ib.* Бельк. фасóля *ib.* Лыс. квашóля *ib.* Мак. kvasola *ib.* Карл. fasola *ib.*

[фиалка] фијáлка *ж.* Хв. Гл., фијáлки *мн.* Др. 1. Hepatica nobilis Mill. печеночница обыкновенная Хв.; 2. Viola odorata L. фиалка душистая Гл.; 3. Anemone nemorosa L. ветреница дубровная Др. || Мак. fijałka 1. *ib. 1*, 2. *ib. 2.* Карл. fijałka Gentiana.

[хвойка] хвóјка *ж.* Вл. Гл. Др. Бл. Кк. Зм. Бр. Equisetum arvense L. полевой хвощ. || Шат. хвóйка Pinus silvestris L. *ср.* хвощ.

[хвощ] хвошч *м.* Вт. Дк. Хв., хвош'ш'áјка *ж.* Лп. Equisetum arvense L. полевой хвощ; ◊ [хвощанка полевая] полевáја ~ Гр. || Мак. xvošč *ib.* Карл. chwoszcz *ib.*

[хмель] хмел' *м.* Лп. Гр. Вт. Хр. Ом. Вл. Дк. Хв. Гл. Др. Бл. Кк. Зм. Бр. Humulus lupulus L. хмель обыкновенный. Хмел', хмел', гдé ты зимовáў? — В лéси на тычи́не. Лп.; ◊ [хмелик полевой] полевы́ј ~ Др. Glechoma hederacea L. будра плющевидная. || Мак. xmel *ib.* Карл. chmiel *ib.*, chmielik Trifolium agrarium.

[цибулька гусиная] гуси́наја цыбýл'ка Вт. Gagea lutea (L.) Ker.-Gawl. гусиный лук желтый. || Мак. húsača cybulka *ib.*

[цибулька заячья] за́јчикова цыбу́л'ка Зм. Polygonatum odoratum (Mill.) Druce. купена пахучая.

[цмок] цмок *м.* Хв. Pulmonaria obscura Dum. медуница неясная.

[чабрец] чабо́р *м.* Хв. Др., шшэбрэ́ц Лп., ш'ш'ибруха́ *ж.* Гр., ч'о́нбор Хр., чо́мбур Грц., чэбрэ́ц Ом. Thymus serpyllum L. тимьян обыкновенный. || Шат. чабо́р *ib.* Нос. чабо́р Satureja. Бельк. чабо́р Satureja hortensis L. Мак. čabreć *ib.*

[человечник] чолове́шник *м.* Бр. Chelidonium majus L. чистотел большой. Чолове́шник дл'а всего́ до́бре, дл'а вс'а́кој хворо́бы.

[чемерица] чэмэри́ч'ник *м.* Хр. Бр., чимери́ца *ж.* Гр. Дк., чэмэри́ца *ж.* Ом. 1. Cypripedium calceolus L. башмачок настоящий Хр. Ом. Бр. 2. Orchis morio L. ятрышник дремлик Гр.; 3. Polygonatum odoratum (Mill.) Druce. купена пахучая Дк. || Бельк. чымяры́ца Veratrum album L. Мак. čemeryca Polygonatum officinale All. и др. Карл. ciemierzyca Helleborus alba и др.

[червечник] чэрве́чник *м.* Др. Anchusa officinalis L. воловик лекарственный. || Мак. červačnyk Sisymbrium sinapistrum Crantz.

[черника] черни́цы *мн.* Лп. Хр. Ом. Вл. Дк. Гл. Др. Бл., черни́ка *ж.* Хв. Зм. Бр., чарни́ца *ж.* Кк., черны́ки Гр. Vaccinium myrtillus L. черника. || Шат. чарні́цы *ib.* Нос. черни́ца *ib.* Бельк. чарні́цы *ib.* Лыс. черни́ца *ib.* Мак. černyca *ib.* Карл. czernica *ib.*

[чертов палец] чо́ртов па́лец Др. Lathraea squamaria L. петров крест чешуйчатый.

[чертов переполох] чо́ртов переполо́х Дк. Sempervivum tectorum L. молодило кровельное. || Мак. čertopołox Carduus nutans L. и др.

[четырехлапка] четыр'охла́пка *ж.* Ом. Oxalis acetosella L. кислица обыкновенная.

[чистец] чис'те́ц *м.* Зм. Asarum europaeum L. копытень европейский. || Нос. чи́сцик — чистяк. Бельк. чы́сьцік Stachys L. Мак. čysteć Sedum acre L. и др. Карл. czyściec Gnaphalium.

[шаленец] шале́нец *м.* Др., шэле́нец Др. 1. Potentilla anserina L. лапчатка гусиная; 2. Herniaria glabra L. грыжник гладкий. || Нос. ша́льник — растение шильник, употребляется от укуса бешеной собаки. Мак. šaleneć Claviceps purpurea и др. Карл. szaleniec — растение, употребляющееся при боли желудка и зубов.

[шандра] ша́ндра *ж.* Бр. Lamium album L. яснотка белая. || Мак. šandra Lamium purpureum L. и др. Карл. szandra Mentha.

[шелковая трава] шэўко́ва трава́ Др. Зм. Бр. 1. Acorus calamus L. аир тростниковый Др. Зм.; 2. Stellaria holostea L.

звездчатка ланцетовидная Бр. || Мак. šawkowa trava Stipa capillata L. и др.

[шипшина] шыпшы́на *ж.* Гр. Вт. Хр. Ом. Вл. Дк. Хв. Гл. Др. Бл. Кк. Зм. Бр., шыпшы́ны *мн.* Лп. Rosa canina L. роза собачья. || Нос., Бельк., Мак., Карл. *ib.*

[широкая трава] шыро́ка трава́ Бл. Acorus calamus L. аир тростниковый.

[шишка] шы́шка *ж.* Лп. Бл., шы́шки *мн.* Др. Sempervivum tectorum L. молодило кровельное. || Мак. šyšky Mespilus germanica L.

[щавель] шчова́ј *м.* Лп., шшэвэ́р' Вл., ш'ш'а́вел' Зм. Primula veris L. первоцвет настоящий; ◇ [~ заячий] за́јчиков ш'ш'аве́р' Хв. Др. Бл., за́јцов ш'ш'авэ́р' Дк.; [~ зевзюлин] зоўз'у́лин ~ Гр.; [~ воробьиный] воробе́јков ~ Др.; [~ соловьиный] солове́јков ~ Бл.; [~ полевой] полево́ј ~ Кк.; [~ журавлиный] журавл'о́в ~ Зм. Oxalis acetosella L. кислица обыкновенная; [~ конский] ко́нскиј ш'ш'евэ́р' Бр. Primula veris L. первоцвет настоящий. || Шат. 1. шчо́ўе Rumex acetosa L., 2. ко́нскае шчо́ўе Rumex domesticus Hartn. Лыс. ща́вій — щавель. Бельк. ко́нські шча́віль Rumex conferyus Wilid. Мак. ščavel Oxalis acetosella L. и др. Карл. szczaw koński Rumex obtusifolius.

[яблочко] ја́блочко *с.* Дк. Matricaria discoidea D. C. ромашка пахучая.

[ягоды] ја́годы *мн.* Вт. Ом. 1. Vaccinium myrtillus L. черника Вт.; 2. Oxycoccos quadripetalum Gilib. клюква обыкновенная Ом. || Лыс. II я́годы — плоды черники, голубики и т. д. Мак. jahoda Fragaria Vesca L. Карл. jagoda — земляника.

УКАЗАТЕЛЬ ЛАТИНСКИХ НАЗВАНИЙ

Achillea millefolium L. — кровавник, подбел, серпореаник

Acorus calamus L. — бабки, ерник, зевзюльник, кукла, лепех, оренник, осока, плюшник, свойский плюшник, плавун, татарник, шелковая трава, широкая трава

Adonis vernalis L. — вонюшка, криндульник, морковник, подъяворник

Agrimonia eupatoria L. — буркун, живокост, серебряник, стовбурник

Ajuga reptans L. — горлянка, зевзюлина цацка

Alchemilla vulgaris L. — звездица болотная, материнка

Alyssum saxatile L. — бессмертник, желтуха, каменный цветок, переворотник, подбел

Anchusa officinalis L. — медовник, червечник

Anemone nemorosa L. — звездица, конодрок, куреслеп, подснежник, сердечник, сонник, триперстник, фиалка

Anemone ranunculoides L. — козаки, куреслеп, пятница

Anthemis arvensis L. — криндуль-

ник, ромашка, ромонок, собачий ромонок, жабий ромон, куриная слепота

Asarum europaeum L. — блискучая трава, бобовник, бобок, вшивник, капелюшник, копытень, лопух, лотать, чистец

Astrantia major L. — морковник

Atropa bella-donna L. — нахильник

Bellis perennis L. — звоночки, маргаритки полевые

Brassica napus L. var. arvensis (Lam.) Thell. — бруквяник, горпа, свирепа

Calluna vulgaris (L.) Hull. — вереск

Caltha palustris L. — лопух, лотать

Campanula persicifolia L. — звоночки, иванова голова, колокольчик, тоя

Capsella bursa-pastoris (L.) Med. — пастушья сумка, табачок

Cardamine pratensis L. — боровая конюшина, сердечник, мужской сердечник

Centaurea cyanus L. — васильки, волошка, житники

Chelidonium majus L. — бельмечник, божье чело, морошник, ранник, серебряник, тоя, человечник

Chrysanthemum leucanthemum L. — белые житники, криндульник, ромашка

Cichorium intybus L. — горошек, сухотник

Claviceps purpurea (Fr.) Tul. — воловья сила, спор, рожки

Consolida regalis Gray ssp. arvensis (Opiz.) — буслики, дед, звоночки, кликунчик, козаки, павлиний хвост, сердечник, тоя

Convallaria majalis L. — ландыш

Corydalis cava (L.) Schw. et Kör. — бурнейка, жорновка, зевзюльник, зевзюлино зелье, зубной цвет, кукушкин рушничок, морковник, пятница, ужашник

Crocus Heuffelianus Herb. — охилки, сон, бабин сон, сонник

Cypripedium calceolus L. — лопух, чемерица

Dianthus carthusianorum L. — божьи слезки, гвоздика, зимняя гвоздика, горлянка

Digitalis grandiflora Mill. — адамово ребро, звоночки, зовушник, кривьянец, наперстянка

Equisetum arvense L. — сосонка, хвойка, хвощ

Euphorbia cyparisias L. — буслики, молочай, буслиное молоко, ужовое молоко, подбел

Ficaria verna Huds. — градовник, куралесь, сердечник

Fragaria vesca L. — суницы

Fumaria officinalis L. — лесной горошек

Gagea lutea (L.) Ker.-Gawl. — цибулька гусиная

Gentiana asclepiadea Scop. — бздюжник, звоночки

Geranium Robertianum L. — буслики

Geum urbanum L. — подворешник

Glechoma hederacea L. — полевой хмелик

Helianthus annuus L. — солнечник, сонот

Hepatica nobilis Mill. — манечки, фиалка

Herniaria glabra L. — буркун, мокрец, мурова, мурог, подградина, подорожник, ползун, свиная трава, тягучая трава, шаленец

Humulus lupulus L. — хмель

Hyoscuamus niger L. — блекот, белена дикая, дед, дурец, зубреник, мышь летучая, розовьяшник

Iris pseudacorus L. — конские бабки, косачи, мачовник, огурцы буськовы, панна, плюшник, конский плюшник, жабий плюшник

Knautia arvensis (L.) Coult. — вдовушка полевая, морошник

Lamium album L. — крапива, дробная крапива, собачья крапива, крапива жижка, шандра

Lathraea squamaria L. — зевзюльник, толстушник, чертов палец

Lathyrus vernus (L.) Bernh. — бородачник, полевой горошек, медовник

Leucoium vernum L. — зевзюльник, божья матерь сон

Lilium martagon L. — мужское сердце

Linaria vulgaris Mill. — буслики, львиный зев, льнянка, молочай, куриная слепота, собачки

Linum usitatissimum L. — лен

Malva silvestris L. — гузики, мальва мелкая, потёрник

Matricaria chamomilla L. — ромашка, полевая ромашка, ромонок, свойский ромонок, собачий ромонок

Matricaria discoidea D. C. — ромонок, свойский ромонок, дикий ромонок, слепота, яблочко

Medicago sativa L. — вика, волчий горох, люцерна

Menyanthes trifoliata L. — бобовник, бородачник, зелень, подкидник, тройник

Myosotis silvatica (Ehrh). Hoffm. — незабудка

Nasturtium officinale R. BR. — полевой бобовник

Nuphar luteum (L.) Sm. — банка, бобовник, болбутки, бубенчики, гладышечки, глечики, калитка, капелюшник, локно, лопух, лотать

Nymphaea candida Presl. — бобовничек говяжий, болбутки, гуска, белая гуска, жидовки, калитка, капелюшник, лопух, лотать, момул

Ononis spinosa L. — колюки

Orchis morio L. — зевзюльник, чемерица

Oxalis acetosella L. — бабки, капуста заячья, кислицы, четырехлапка, заячий щавель, зевзюлин щавель, воробьиный щавель, соловьиный щавель, полевой щавель, журавлиный щавель

Oxycoccos quadripetalum Gilib. — журавины ягоды

Papaver somniferum L. — мак

Phaseolus vulgaris L. — боб, фасоль

Pimpinella saxifraga L. — укроп болотный, морковник

Pisum sativum L. — горох

Plantago lanceolata L. — бисочки, подорожник, ранник, серпорезник, скулясник, трипутник, ужашник

Polygonatum odoratum (Mill.) Druce. коринчик, ландыш, подлесник, страменты, цибулька заячья, чемерица

Polygonum bistorta L. — бисочки, горчак, зевзюльник, зевзюлино зелье, подвей

Potentilla anserina L. — бедреник, кривалка, лапки, гусиная лапка, подбел, серебряник, шаленец

Potentilla erecta RAEU. — деревянка, поддубник

Primula veris L. em. Huds. — заячьи бураки, гавез, дивина, козаки, щавель, конский щавель

Prunus spinosa L. — жестелина, слива, черная слива

Pulmonaria obscura Dum. — дурец, медовник, смоктушки, цмок

Pulsatilla pratensis (L.) Mill. — звоночки, колокольчик, морковник, сон, сонник, тоя, трубник луговой

Ranunculus acer L. — желтуха, козаки, колесник, ласточкин ленок, слепота

Ribes nigrum L. — смородина, черная смородина

Ribes rubrum L. — паречки

Rosa canina L. — шипшина

Rubus fruticosus L. — жучки, кваслины, медведи, ожины

Rubus idaeus L. — малина

Sanicula europaea L. — белый куралесь, дикий морковник, отмень, подлесник

Saponaria officinalis L. — белуха, кошачий боб, полевой бобовник, мыльный бобовник, бухалтики, летняя гвоздика, молочай, буслово молоко, мыло собачье

Sedum album L. — адамово ребро

Sempervivum tectorum L. — бессмертник, молодило, перекати-поле, потскочка, рапотка, рибутки, сердечник, скалочка, чертов переполох, шишка

Sinapis arvensis L. — горпа, горчица, желтуха, свирепа

Solanum dulcamara L. — волчьи ягоды, горошица, куриная слепота

Solanum nigrum L. — бздюжник, волчьи ягоды, подстрешник, подтынник, ужиные ягоды

Stellaria holostea L. — ленок, шелковая трава

Symphytum officinale L. — гавез, живокост

Thymus serpyllum L. — ленок, матежанка, чабрец

Taraxacum officinale Web. — божья матерь сорочка, молочай, одуванчик

Trifolium pratense L. — дятельник, красный дятельник, клевер, конюшина, медовник, смоктушки

Trifolium repens L. — бабки, грудок, дятельник, белый дятельник, клевер, белый клевер, дикий клевер, конюшина, дикая конюшина

Tussilago farfara L. — бессмертник, подбел

Urtica dioica L. — крапива, пекучая крапива, глухая крапива

Vaccinium myrtillus L. — черника, ягоды

Vaccinium uliginosum L. — буяк

Vaccinium vitis-idaea L. — брусника

Valeriana officinalis L. — валериана, стипельник

Verbascum thapsiforme Schrad. — бурак полевой, бурак столбовой, буслики, дивина, зевина, медвежье ушко, нервеник, пиванна

Veronica chamaedrys L. — слепота, куриная слепота

Veronica officinalis L. — жабьи цветы, ленок божья матерь

Vinca minor L. — барвинок, буслики, страменты

Viola arvensis Murr. — братки, братки женские, братки полевые, сердечник

Viola odorata L. — братки, синий куралесь, курослеп, сердечник, сердечник женский, фиалка

Viola tricolor L. — анютины глазки, братки, братки мужские

Н. В. НИКОНЧУК

ПОЛЕССКИЕ НАЗВАНИЯ ПТИЦ

Запись по орнитологической программе осуществлена в 67 населенных пунктах Белорусского и Украинского Полесья. В сравнительных целях в этой работе помещены материалы из 16 пунктов, относящихся к лесостепной зоне, но тесно примыкающих к южной границе Полесья[1].

Порядок перечисления населенных пунктов, в которых зафиксировано рассматриваемое слово, приблизительно определен положением их относительно оси запад—восток в большей части Белорусского Полесья и относительно оси север—юг Украинского Полесья, включая сюда белорусские селения Столинского р-на Брестской обл. Такое размещение вызвано последовательностью фонетической дифференциации говоров. В таком порядке даются населенные пункты в этом списке, исключая те, которые можно найти в общем списке настоящего сборника.

Полесье

Бж.	Бережное	Столинского р-на	Брестской обл.
Тх.	Тхорин	Словечанского р-на	Житомирской обл.
Мж.	Можары	«	«
А.	Антоновичи	«	«
Л.	Листвин	«	«
Чр.	Черевки	«	«
Хл.	Хлупляны	«	«
Влд.	Веледники	«	«
Пр.	Прибитки	«	«
Кс.	Красиловка	«	«
Н.	Норинцы	Овручского р-на	«

[1] Выражаем нашу искреннюю признательность сотруднику Института славяноведения АН СССР Р. В. Булатовой, предоставившей в наше распоряжение свои записи по населенным пунктам Олтуш, Луково, Сварынь, студенту Житомирского педагогического института Л. Якубенко, осуществившему записи в селах Боложевичи, Замошье, Боровое, а также многим другим студентам Житомирского педагогического института, которые любезно согласились собрать материал по нашей программе в некоторых пунктах Житомирской, Хмельницкой и Черниговской областей.

Кл.	Клочки	Овручского р-на	Житомирской обл.
ВЧ.	Великая Черниговка	«	«
О.	Олевск	Олевского р-на	«
С.	Селец	Овручского р-на	«
М.	Мощаница	«	«
Ж.	Жеревцы	Олевского р-на	«
З.	Заречка	«	«
ЧВ.	Червоная Волока	«	«
Д.	Давидки	Овручского р-на	«
ММ.	Малые Миньки	«	«
Дд.	Дедковичи	Коростенского р-на	«
В.	Васьковичи	«	«
Бх.	Бехи	«	«
Н.	Немировка	«	«
Ск.	Скураты	Малинского р-на	«
СГ.	Старые Горобьи	«	«
П.	Полесье	Коростенского р-на	«
Ср.	Середы	Емильчинского р-на	«
Гд.	Городница	Новоград-Волынского р-на	«
Вх.	Вихля	Радомышльского р-на	«
Вп.	Веприн	«	«
Зг.	Загребля	Малинского р-на	«
Мл.	Малин	«	«
Мн.	Малиновка	«	«
Бк.	Буки	«	«
Сш.	Сушки	Емильчинского р-на	«
Сч.	Сорочень	«	«
К.	Кремянка	«	«
ВД.	Великая Деражня	Новоград-Волынского р-на	«
Мс.	Майстров	«	«
Чк.	Чайковка	Радомышльского р-на	«
Оч.	Очеретянка	Житомирского р-на	«
Сл.	Селянщина	Черняховского р-на	«
Чрн.	Черняхов	«	«
ВГ.	Великая Горбаша	«	«
Кв.	Калиновка	«	«
Збр.	Забродье	«	«
Зч.	Забелочье	Радомышльского р-на	«
Ц.	Царевка	Коростышевского р-на	«
Ю.	Юльяновка	Житомирского р-на	«
Брз.	Берёзовка	«	«
Кр.	Коростышев	Коростышевского р-на	«
Б.	Барановка	Новоград-Волынского р-на	«
У.	Ульяновка	Житомирского р-на	«
Двн.	Дивин	Коростышевского р-на	«
Ст.	Станишевка	Житомирского р-на	«
Пс.	Пески	«	«

И.	Иванковцы	Житомирского р-на	Житомирской обл.
Лщ.	Лещин	«	«
Оз.	Озёрное	Козелецкого р-на	Черниговской обл.
		Лесостепная зона	
Сб.	Соболевка	Дзержинского р-на	Житомирской обл.
Дз.	Дзержинск	«	«
Вр.	Врублевка	«	«
Дц.	Дедковцы	«	«
Блк.	Белки	Попельнянского р-на	«
Чуд.	Чуднов	Бердичевского р-на	«
Чрв.	Червоное	Андрушевского р-на	«
Р.	Рея	Бердичевского р-на	«
Вс.	Весёлка	Любарского р-на	«
Мр.	Миролюбовка	Попельнянского р-на	«
Пп.	Попельня	«	«
Брд.	Бердичев	Бердичевского р-на	«
Мш.	Маркуши	Бердичевского р-на	«
Рв.	Ревуха	Ружинского р-на	«
Шп.	Шепетовка	Шепетовского р-на	Хмельницкой обл.
Грн.	Гриньки	Полонского р-на	«

Для определения научных орнитологических терминов были использованы книги: М. А. Воінственський, О. Б. Кістяківський. Визначник птахів УРСР. Київ, 1962; М. Шарлемань. Назви птахів (словник зоологічної номенклатури), ч. 1. Київ, 1927.

Словарная статья объединяет все фонетические и морфологические варианты слова. Реестровое слово, выделяемое с учетом этимологического фактора, включает в свою статью и протетические варианты, поэтому слова, имеющие протезы, не образуют отдельной словарной статьи (например, *гочеретянка* надо искать в статье *очеретянка*, *вутва* — в статье *утка* и т. д.).

[баранчик] бара́нчик *м.* М. Дд. Ск., бара́нчык *м*, С. Оч. Вр. Оз., баранэ́ц' *м.* Крб. К. Бк. Gallinago gallinago L. бекас.

[бекас] бэ́кас *м.* Л. Чр. Хл. Влд. Пр. Кс. П. Гд. Сч. Сл. ВГ, Кв. Дз. Лщ. Чуд. Вс. Грн., бэка́с *м.* Бл. Нр. Зг. Вх. Сш. Зч. Сб. Ст. Чрв., бэка́сык *м.* Бх. Блк., бэ́каз *м.* У. Д., бэ́каз *м.* А., бу́кас *м.* Збр., бэ́ґаз *м.* Тх. 1: Gallinago gallinago L. бекас; 2. Botaurus stellaris L. выпь большая; 3. Ixobrychus minutus L. выпь малая.

[берегулька] бэрэгу́л'ка *ж.* Бл. Riparia riparia L. ласточка береговая.

[березянка] бэрэз'а́нка *ж.* К. Hippolais icterina Vieill. пеночка-пересмешка.

[берестянка] бэрэс'т'а́нка *ж.* Зм. Хр. Нр. Кл. ЧВ. Д. ММ. Дд. В. Бх. Н. Ск. П. Ср. Гд. Вх. Зг. Мл. Мн. Бк. ВД. Мс.

Чк. Оч. Сл. ВГ. Зч. Ц. Ю. Сб. Ст. Дз. И. Лщ. Чрв. Вс. Пп. Брд. Мш. Шп. Грн, бэ̂рэ̂с'т'а́нка *ж.* Мж. А. Чр. Хл. Влд. Пр. Кс. М., бэ̂рэ́с'т'анка *ж.* Л., берес'т'а́ник *м.* Бл., бэ̂рэ̂с'т'а́ник *м.* Тх. 1. Hippolais icterina Vieill. пеночка-пересмешка Бл. Зм. Хр. Нр. Кл. ВЧ. О. С. Ж. З. ЧВ. Д. ММ. Дд. В. Бх. Н. Ск. П. Ср. Гд. Вх. Зг. Мл. Мн. Бк. ВД. Мс. Чк. Оч. Сл. ВГ. Зч. Ц. Ю. У. Сб. Ст. Дз. И. Лщ. Чрв. Вс. Пп. Брд. Мш. Шп. Грн.; 2. Fringilla coelebs L. зяблик Тх. Мж. А. Л. Хл. Чр. Влд. Пр. Кс.

[беркут] бэ̂ркут *м.* Ст. Aquila chrisaëtus L. орел беркут.

[болотянка] боло́т'анка *ж.* Мл. Мн. ВД. Зч. Пс. Дз. Мр. Мш. Шп. Porzana parva Scop. курочка малая болотная.

[боровик] борови́к *м.* Хр. Ciconia nigra L. аист черный.

[босяк] бос'а́к *м.* Зм. 1. Himantopus himantopus L. ходулочник; 2. Numenius arquata L. кроншнеп большой; 3. Limosa limosa L. веретенник большой.

[боцюн] бо́ц'ун *м.* Мс. У. Вс. Брд. Шп., бо́ц'ун' *м.* Б., бо́ц'он *м.* Р. Ciconia ciconia L. аист белый.

[бугай] буга́j *м.* Ол. Св. Бл. Зм. Тх. Крб. Хр. А. Л. Чр. Хл. Нр. Кл. С. ММ. Н. Ск. П. Гд. Вп. Мл. Мн. Сч. ВД. Мс. Чк. Оч. ВГ. Кв. Збр. Зч. Б. Кр. У. Ст. Дз. Чуд. Чрв. Мр. Пп. Рв., буга́jчык *м.* Блк. Оз., бугаjéц' *м.* К. 1. Botaurus stellaris L. выпь большая; 2. Ixobrychus minutus L. выпь малая.

[будочник] бу́дочник *м.* Грн. Troglodytes troglodytes L. крапивник.

[бусел] бу́сэл *м.* Бл. Зм. Бр. Хл. Влд. Пр. Кс. Нр. Кл. ВЧ. С. Ж. З. ЧВ. Д. ММ. Бх. Н. Ск. Ср. Гд. Вх. Зг. Бк. Сш. Сч. К. ВД. Чк. Оч. Сл. ВГ. Кв. Зч. Ц. Ю. Брз. Кр. Сб. Ст. Лщ. Вс. Пп. Мш. Грн, бу́сэл' *м.* Дд. П. Мл. Мн. Б. Дз. Чуд. Шп. Грн, бу́сыл' *м.* Дз. Дц. Шп., бу́сыл *м.* Двн., бу́сêл *м.* Мж. Чр. М., бу́сол *м.* Ст. Вр. Лщ. Блк. Чрв. Мр., бу́с'ôл *м.* Тх. А. Л. О. П. Збр, бу́jсэл *м.* Пс. И., бу́сэн' *м.* Ол. Лк. Св.. бус'ко́ *м.* Бр., бу́цэл' *м.* Мс. 1. Ciconia ciconia L. аист белый Ол. Лк. Св. Бл. Зм. Бр. Тх. Мж. А. Л. Чр. Хл. Влд. Пр. Кс. Нр. Кл. ВЧ. О. С. М. Ж. З. ЧВ. Д. ММ. Бх. Н. Ск. Дд. П. Ср. Гд. Вх. Зг. Мл. Мн. Бк. Сч. Сш. К. ВД. Мс. Чк. Оч. Сл. ВГ. Кв. Збр. Зч. Ц. Ю. Брз. Кр. Б. Сб. Двн. Ст. Пс. Дз. И. Вр. Лщ. Дц. Блк. Чуд. Чрв. Вс. Мр. Пп. Мш. Шп. Грн. Оз.; 2. Ciconia nigra L. аист черный Ст. Дз. Лщ. Вс. Шп. Грн.; 3. Grus grus L. журавль серый Лщ. Грн.

[бусел дикий] бу́с'ко ди́ки *м.* Хр., бу́с'ко ды́кы Крб., бу́сэн' ды́кыj Лк. Ciconia nigra L. аист черный.

[бусел лесной] бу́с'ко лесны́ Хр. Ciconia nigra L. аист черный.

[бусел свойский] бу́с'ко сво́jс'ки Крб. Бж. Хр. Олп. Рб. Ciconia ciconia L. аист белый.

[бусел чёрный] чо́рны бу́сэл Нр. Кл. ЧВ. Д. Сш. Зч., бу́с'ôл чо́рны Тх. Влд. Пр. Кс. Ciconia nigra L. аист черный.

[бухал] бу́хал *м.* Олп. Ciconia ciconia L. аист белый.

[вальдшнеп] ва́л'тшнэп *м.* (*нов.*) Влд. Пр. Кс. Нр. Бх. Вх. Сш. Сл., ва́л'дшнэп *м.* Ст. Scolopax rusticola L. вальдшнеп.

[василец] василе́ц *м.* Олп. Megalornis grus L. журавль обыкновенный.

[верестёлка] вэ̂рэ̂с'т'о̂лка *ж.* Хр. Bombycilla garrulus L. свиристель.

[вертиголов] вэ̂ртыго̂ло́в *м.* Влд. Пр. Кс. Jynx torquilla L. вертишейка, вертиголовка.

[вертихвостка] вэртыхви́стка *ж.* Сч. Рв. 1. Motacilla alba L. трясогузка белая; 2. Motacilla flava L. трясогузка желтогрудая.

[вертун] вэрту́н *м.* Бж. Рб. павлиний голубь.

[веселец] веселе́ц *м.* Зм. Бр., вэсэ̂лык *м.* Грн. Св. Grus grus L. журавль серый.

[вещун] вищу́н *м.* Мс. Vanellus vanellus L. чибис.

[вишняк] вышн'а́к *м.* Мл. ВГ. Зр., вы^{э}шн'а́к *м.* Рв., вишн'а́к *м.* Чр. Хл., вышни́вка *ж.* Пп. Мш. Coccothraustes coccothraustes L. дубонос.

[волк лозяной] лоз'аны́j во́вк *м.* Кк., лоз'аны́ вовчо́к Крб. Ixobrychus minutus L. выпь малая.

[водянка] вод'а́нка *ж.* ВЧ. ММ. Ср. Вх. Сш. К. Збр. Кр. Чуд., во̂д'а́нка *ж.* Тх. А. М. 1. Gallinula chloropus L. камышница зеленоногая; 2. Tringa stagnatilis Bechst. поручейник.

[волеваха] волева́ха *ж.* С. ММ., вол'ва́ха *ж.*, вол'ова́ха *ж.* Зг., во̂л'о̂ва́ха *ж.* Тх. Мж. А. Чр. Л. Хл. Влд. Пр. Кс., вол'л'а́ха *ж.* Дд., олова́ха *ж.* Д., олэва́ха *ж.* Нр. Кл. Ardea purpurea L. цапля рыжая.

[воловье очко] воло́вэ о́чко ММ. Чк. Зч. Б. Пс. Дз. Чуд. Мр. Пп. Шп., воло́вэ очко́ Нр. Кл. О. П. ВД. Брз. Вр. Лш. Мш., во̂ло́вэ̂ о̂чко́ Мж. А. Л. Чр. Хл., вало́вэ о́ко Оз., вуло́вэ го́чко Ст. Troglodytes troglodytes L. крапивник.

[волосянка] волос'а́нка *ж.* Крб. Motacilla flava L. трясогузка желтогрудая.

[воркун] воркýн *м.* Ст. Columbia livia rustica Bogd. голубь домашний.

[воробей] горобэ́ц *м.* Нр. Кл. О. Гд. Вх. Мн. Сш. К. ВД. Оч. Сл. Кв. Зч. Ю. Б. У. Сб. Двн. Ст. Пс. И. Вр. Лщ. Блк. Чуд. Чрв. Р. Мр. Пп. Брд. Мш. Рв. Шп., го^{у}ро^{у}бэ́ц' *м.* Б. Дз., горо́пчык *м.* С. Ср. Оч. Брз. Кр. Дц., гурубэ́ц' *м.* Мс. Брз., горобэ́j *м.* Хр. О. ЧВ. Дд. В. Бх. Н. Ск. П. Ср. Зг. Мл. Бк. Сч. ВД. Оч. Сл. ВГ. Кв. Збр. Ц. У., го̂ро̂бэ́j *м.* Влд. Пр. Кс. М., вэрэбэ́j *м.* Нр. Кл. Д. ММ. Оз., верабе́j *м.* Бр., воробэ́j *м.* Крб. Хр. Олп. Хл. Нр. Кл. Д. Оз., о̂ро̂бэ́jко *м.* Бл. Л., орабэ́j *м.* Бж. Рб., го̂ро̂бэ́jко̂ *м.* Мж. А., варабу́х *м.* Ол. Лк.,

врабу́шчык *м.* Св. 1. Passer domesticus L. воробей домовой; 2. Passer montanus L. воробей полевой.

[воробей полевой] горо́пчык пол'овы́ј Сш, Бз. Ст. Passer montanus L. воробей полевой.

[воробец хатный] горо́пчык ха́тниј Сш. Бз. Ст. Passer domesticus L. воробей домовой.

[воробятник] горобја́тник *м.* Ст. Accipiter nisus L. ястреб перепелятник.

[ворон] во́рон *м. вд.* Corvus corax L. ворон.

[ворона серая] воро́на, ворон'а́ка. си́ра воро́на Ол. Лк. Св., се́раја воро́на (ворон'а́ка) Бл. Зм. Бр.. во̂ро́на, се́ра во̂ро́на Крб. Бж. Олп. Рб. Тх. Мж. А. Л. Чр. Хл. Влд. Пр. Кс. М. Н. П. Сл., воро́на, си́ра воро́на ВЧ. О. Ж. З. ММ. Дд. СГ. Ср. Гд. Вх. Вп. Зг. Мл. Сш. Сч. К. ВД. Оч. Сл. Чрн. ВГ. Збр. Ц. Ю. Б. У. Дз. Лщ. Сб. Двн. Пс. И. Чуд. Чрв. Р. Вс. Мр. Пп. Брд. Мш. Рв. Шп. Грн., вуро́на, си́ра вуро́на Мс. Брз. Ст., варо́на, си́ра варо́на Оз. Corvus corone L. ворона.

[ворона, чёрная ворона] чо́рна ворон'а́ка Ол. Лк. Св., чо́рнаја ворон'а́ка Бл. Зм. Бр.. чо́рна во̂ро́на Тх. Мж. А. Л. Чр. Влд. Пр. Кс., чо́рна воро́на ВЧ. О. Ж. З. ММ. Дд. СГ. Ср. Гд. Вх. Вп. Зг. М. Сш. Сч. К. ВД. Оч. Сл. Чрн. ВГ. Збр. Ц. Ю. Б. У. Дз. Вр. Лщ. Сб. Двн. Пс. И. Чуд. Чрв. Р. Вс. Мр. Пп. Брд. Мш. Рв. Шп. Грн., чо́рна вуро́на Мс. Брз. Ст., чо́рна варо́на Оз. Corvus frugilegus L. грач.

[вутва] ву́тва *ж.* Св. Upupa epops L. удод.

[вутлавка] ву́тлавка *ж.* Брз. Upupa epops L. удод.

[гагара] гага́ра *ж.* Крб. Гд. Зр. Ц. Ст. Дз. Дц. Чуд. Оз. Gavia arctica L. (Colymbus arcticus L.) гагара чернозобая.

[гайворон] га́јворон *м.* Мс. Alauda arvensis L. жаворонок полевой.

[гайстр] гајстр *м.* Бл., га́јс'т'ор *м.* Зм., га́јстэр *м.* Олп. 1. Ciconia nigra L. аист черный Бл. Олп.; 2. Ciconia ciconia L. аист белый Зм.

[гава] га́ва *ж.* Мл. Corvus corone L. ворона серая.

[галаган] галага́н *м.*, ку́ры-галага́ны *мн.* Оч. ВГ. Ст. И. Лщ. Шм. Оз., галаганкы *мн.* Мн. Кв. У. Дц. Чуд. Чрв. Р. Шп., ку́ри-галага́нки *мн.* Тх. А. Ср. ґалаґа́нка *ж.* Н. Збр., галаґа́н'с'кије ку́ри *мн.* П., галага́н *м.* Вх. Бк. Сл. Мр., ґалаґан *м.* Мж. Н. ВГ., галага́нка *ж.* Ю., ґалаґа́нка *ж.* Оч. 1. породистые куры Тх. А. Н. П. Ср. Мн. Оч. ВГ. Кв. Збр. У. Ст. И. Лщ. Дц. Чуд. Чрв. Р. Шп. Оз.; 2. гуси переяславской, холмогорской, солнечногорской пород Мж. Н. ВГ. Вх. Бк. Сл. Мр. Ю. Оч.

[галка] га́лка *ж. вд., кроме Бж. Рб.*, га́лица *ж.* Бж. Рб. Corvus monedula L. (Colœus monedula L.) галка.

[гаршнеп] га́ршнэп *м.* (*нов.*). Ст. Lymnocryptes gallinula L. гаршнеп.

[гегало] ґэґало *м.* Хл. М. породистый домашний гусь.

[гелготень] гэ́лготэн' *м.* Кл. С. породистый домашний гусь.

[геня] ґэ́н'а *ж.* П. породистый домашний гусь.

[гергола] ґэрґо́ла *ж.* Ст., гаргу́н' *м.* О., гэргу́н *м.* К. Вд. Мш., гэ́ргун *м.* Гд. Пп., ґэрґу́н *м.* ЧВ. Мс., гэрго́л *м.* Сб. Дц. Шп., ґэрґо́л *м.* Чуд., гэрго́ла *ж.* Тх. Б., гырго́ла *ж.* Лщ. Вс., гирго́ла *ж.* Збр., ґэрґо́ла *ж.* Кв. Р., гэ́рготэн' *м.* ММ. Зг. Зч. Двн., ґэ́рґотэн' *м.* Нр. ЧВ. Дд. В. Бх. Ск. Оз., ґэрґо́н *м.* Грн., гэ́ргул' *м.* И. Чрв. Мр., ґэ́рґул' *м.* Рв., гэ́ргот' *ж.* Мл., гэрго́т *м.* Вр., ґэрґо́та *ж.* Дз., ґэ́рґэл' *м.* Д. гуси переяславской, тулузской, солнечногорской, холмогорской пород.

[гибач] ги́бач *м.* Крб. Botaurus stellaris L. выпь большая.

[глухарь] глуха́р *м.* Крб. Бж. Хр. Рб. Тх. Мж. Л. Влд. Пр. Кс. Нр. ВЧ. О. С. М. Ж. З. Д. ММ. Дд. Бх. Ск. Ср. Гд. Вх. Зг. Мл. Бк. Сш. Сч. К. Мс. Сл. Чрн. ВГ. Збр. Зч. Ц. Ю. Брз. Б. У. Сб. Двн. Ст. Дз. И. Лщ. Дц. Чуд. Р. Вс. Мр. Пп. Брд. Мш. Рв. Шп. Оз., глушэ́ц *м.* Бл. Зм. Бр. Бж. Оп. Рб. Тх., глуши́ца *ж.* Бр. Tetrao urogallus L. глухарь.

[гоголь] го́гол' *м.* Олп. Bucephala clangula L. гоголь.

[голубятник] голубја́тнык *м.* К. Сч. Сл. Ст. Блк., голубја́чыј ко́ршак П. Сл. Accipiter nisus L. ястреб перепелятник.

[голубь] го́луб *м. вд.*. го^{у}лубэ́ц *м.* Бж. Рб., голу́пчик *м.* Зр. Ст. Columbia livia rustica Bogd. голубь домашний.

[голубь дикий] ды́кыј го́луб ММ. Н. Вх. ВД. Чк. Оч. Кв. Збр. Зч. Дц. Блк. Чуд. Шп., ды́ки го́луб Бх. Ск. Зг., ди́ки го́луб Крб. Олп. Хр. Мж. Хл., ды́ка голу́пка Оз. Streptopelia turtur L. горлица.

[голубь лесной] лисовы́ј го́луб Оз., лêсови́ го́луб П. Streptopelia turtur L. горлица.

[голубь лозовой] го́луб лозовы́ј Зм. Streptopelia turtur L. горлица.

[голубь сивый] го́луб си́вуј Зм. Golumba oenas L. клинтух.

[горбонос] го^{у}рбо^{у}но́с *м.* Дз., грабоно́с *м.* Сб.. грубоно́с *м.* Вр. Лщ. Грн., грубуно́с *м.* Брз., горбоно́с *м.* П. Coccothraustes coccothraustes L. дубонос.

[горихвостка] горы́хвистка *ж.* Чк. Оч. ВГ. Блк., горыхви́стка *ж.* Ст. горыхви́ст *м.* Пп. 1. Phoenicurus phoenicurus L. горихвостка лысушка; 2. Phoenicurus ochruros L. горихвостка чернушка.

[горлица] го́рлыца *ж.* Крб. Нр. Ж. З. Д. В.. го́рлыц'а *ж.* Вч. О. П. Ср. Гд. Бк. Сш. Сч. Мс. Чк. Сл. ВГ. Збр. Зч. Брз. Кр. Б. Ст. Пс. Лщ. Чуд. Чрв. Р. Вс. Мр. Бч. Мш. Рв. Шп. Оз., го́рлица *ж.* Тх. Хл. Влд. Пр. Кс., о́рлица *ж.* Бж. Рб. А. Л. Чр. Тх., го́рлычка *ж.* Грн. Streptopelia turtur L. горлица.

[городок] городо́к *м.* Зм. Galerida cristata L. жаворонок хохлатый.

[грак] грак *м.* Крб. Бж. Хр. Мж. А. Л. Чр. Влд. Пр. Кс. Нр. Кл. ВЧ. О. С. Ж. З. ЧВ. ММ. Дд. В. Н. Ск. Гд. Зг. Мл. Бк. Сш. Сч. К. ВД. ММ. Чк. Сл. Вг. Кв. Збр. Зч. Ц. Ю. Б. У. Сб. Двн. Ст. Пс. Дз. И. Вр. Лщ. Дц. Блк. Чрв. Вс. Мр. Пп. Мш. Рв. Шп. Оз., грач *м.* Крб. Олп. Чр. Хл. М. П. Ср. Вх. Оч. Кр. Чуд. Р. Брд. Шп. Corvus flugilegus L. грач.

[грицик] гры́цык *м.* Крб. К., грэ́цэк *м.* Ол., грыцу́к *м.* Бл., грыц *м.* Св. Олп., гры́чык *м.* Хр. Limosa limosa L. веретенник большой.

[гусак] гусак *м. вд.* Anser anser domest. гусь-самец.

[гусарка] гуса́рка *ж.* Чрн. Meleagris gallopavo L. индейка.

[гуска] гу́ска *ж.* Лк. Св. Бл. Зм. Бр. В. Ч. О. С. ММ. Н. Ср. Гд. Вх. Мл. Мн. Бк. ВД. Мс. Чк. Оч. Сл. ВГ. Кв. Збр. Зч. Ц. Ю. Кр. У. Сб. Двн. Ст. Пс. Дз. И. Вр. Дц. Блк. Чуд. Чрв. Р. Мр. Пп. Брд. Мш. Шп. Грн., гус' *ж.* Тх. Мж. А. Л. Чр. Хл. М. Anser anser domest гусыня.

[гуска дикая] ды́ка гу́ска Лк. Бл. Зм. Бр. Крб. Нр. ВЧ. С. Д. ММ. Н. П. Ср. Гд. Вх. Мл. Мн. Бх. Сч. К. ВД. Мс. Оч. Сл. ВГ. Кв. Збр. Зч. Ц. Ю. Б. У. Сб. Двн. Ст. Пс. Дз. И. Вр. Лщ. Дц. Блк. Чуд. Чрв. Р. Вс. Мр. Пп. Брд. Мш. Рв. Шп. Грн., ды́кы гус' Св., ды́кыj гус' О. Гд. Мн. Вд. Зч., ди́ка гус' Бж. Хр. Олп. Рб. Тх. А. Л. Чр. Хл. Влд. Пр. Кс. М. 1. Anser anser L. серый гусь *вд.*; 2. Anser fabalis Lath. гуменник малый *вд.*

[гуска серая] си́ра гу́ска Вх. Ж. З. Сш. Чр. Н. Ст. Мр. Оч., се́ра гу́ска С. Ср., се́ра гус' Бж. Рб. Тх. А. Л. Чр. Хл. Влд. Пр. Кс. Anser anser L. серый гусь.

[деркач] дэрка́ч *м.* Крб. Нр. ВЧ. О. Ж. З. ММ. Дд. Бх. Н. Ск. Гд. Вх. Вп. Зг. Мл. Мн. Сш. Сч. ВД. Мс. Чк. Сл. Кв. Зч. Ц. Ю. Брз. Б. У. Сб. Двн. Дз. Вр. Блк. Чрв. Вс. Шп., дэ^{н}рка́ч *м.* Ср. Бх. ВГ. Пс. И. Дц. Чуд. Мш. Оз., дêрка́ч *м.* Бж. Хр. Олп. Рб. Тх. А. Л. Чр. Влд. Пр. Кс., дэ̂рка́ч *м.* С., дзерка́ч *м.* Бл. Зм. Бр., дырка́ч *м.* Хл. Оч. Зр. Кр. Ст. Р. Пп. Брд. Грн., дарка́ч *м.* Лщ., дэру́н *м.* Крб. Crex crex L. коростель.

[джакалка] дж'а́калка *ж.* Влд. Пр. Кс. Oenanthe oenanthe L. каменка обыкновенная, чеккан каменка.

[долгоносок] довгоно́сок *м.* Хр. 1. Lymnocryptes gallinula L. гаршнеп; 2. Capella gallinago L. бекас.

[домовой] домовы́j *м.* Лщ. Вс. Athene noctua Scop. сыч домовой.

[драч] драч *м.* Бж. Рб. Crex crex L. коростель.

[дремлюга] дрымл'у́га *ж.* Гд., дримл'у́га *ж.* Б., дрэмуха́ *ж.* Олп. Caprimulgus europeus L. козодой.

[дрозд] дрозд *м.* Св. Бл. Зм. Бр. ВЧ. О. Ж. З. Гд. Зг. Бк. Сш. Сч. ВД. Чк. Сл. Чрн. ВГ. Кв. Збр. Зч. Ц. Ю. Кр. У. Сб.

Двн. Ст. Пс. И. Вр. Лщ. Дц. Блк. Чуд. Чрв. Р. Вс. Мр. Пп. Брд. Мш. Рв. Шп. Грн., дрôзд *м.* Крб. Хр. Олп. Тх. Мж. А. Л. Чр. Хл. Влд. Пр. Кс. Нр. Кл. ВЧ. С. М. ЧВ. ММ. Дд. В. Бх. Н. Ск. СГ. П. Ср. Мл. Мн., дрôст *м.* Бж. Рб., дрэ̂зд *м.* Вп., дризд *м.* Вх. Мс. Оч. Брз. Б. Дз. Вр., друзд *м.* К., др'ӯйзд *м.* Оз. 1. Turdus ericetorum Turt. (Turdus philomea Brhm.) дрозд певчий *вд.*; 2. Turdus viscivorus L. дрозд деряба *вд.*; 3. Turdus pilaris L. дрозд рябинник *вд.*; 4. Turdus musicus L. дрозд белобровый *вд.*; 5. Turdus merula L. дрозд черный Св. О. С. ЧВ. Д. Мн. Дд. В. Бх. Н. Ск. СГ. Ср. Гд. Вп. Мл. Мн. Сч. К. ВД. Мс. Сл. ВГ. Зч. Ц. Ю. Б. У. Двн. Ст. Пс. Дз. И. Вр. Лщ. Дц. Чрв. Вс. Мр. Пп. Мш. Рв. Шп. Оз.

[дрозд долгохвостый] довгохвóсты дрôзд Крб. Turdus viscivorus L. дрозд деряба.

[дрозд дубровный] дрôзд дубрóвны Л. Turdus ericetorum Turt. дрозд певчий.

[дрозд рябой] дрôзд рабú Тх. Мж. А. Л. Чр. Хл. Влд. Пр. Кс. М. Turdus ericetorum Turt. дрозд певчий.

[дрозд чёрный] дрозд чóрныj Зм. Бр. Чк., дрôзд чóрны Бж. Тх. Мж. А. Л. Влд. Пр. Кс. М. Turdus merula L. дрозд черный.

[дубонос] дубонóс *м.* Сл. Coccothraustes coccothraustes L. дубонос.

[дупель] дýпэл' *м.* Кк. Сш. Збр. Ст., дýпэ̂л' *м.* Тх. Мж. А. Л. Чр. Хл. Влд. Пр. Кс. М., дýпэ^{ы}л' Чуд. Capella media Lath. дупель.

[дутыш] дýтыш *м.* Влд. Пр. Кс. Н. Ст. Блк. Вс. Бч. Грн. голубь дутыш.

[дятел] д'áтэл *м.* Бл. Зм. Бр. Влд. Пр. Кс. Нр. Кл. ВЧ. О. С. Ж. З. ЧВ. ММ. В. Бх. Н. Ск. П. Ср. Гд. Вх. Зг. Мл. Мн. Сш. К. Мс. ВД. Чк. Оч. Сл. Чрн. ВГ. Збр. Зч. Ц. Ю. Кв. Кр. У. Сб. Двн. Ст. Дз. Вр. Лщ. Дц. Блк. Чуд. Чрв. Р. Вс. Мр. Бч. Мш. Рв. Шп. Грн. Оз., д'áтêл *м.* Тх. Мж. Чр. Хл. Влд. Пр. Кс. М., д'áтэл' *м.* Збр., д'áт'ôл *м.* Лк. Крб. Бж. Хр. Олп. Рб. Тх. Мж. А. Л., д'áтэ^{ы}л *м.* Б. Пс. И. Пп., дéт'ол *м.* Ол., дјáтэл *м.* Нр. Дд. Бх. Ск. Вп. Зг. Мс. Сл., јáтэл *м.* П. Бк. Оч. Б., јетел *м.* Св. 1. Dendrocopus major L. дятел большой пестрый *вд.*; 2. Dryobates leucotos Bechst. дятел белоспинный *вд.*; 3. Dryobates medius L. дятел средний пестрый *вд.*; 4. Dryobates minor L. дятел малый пестрый *вд.*; 5. Picus viridis L. дятел зеленый, Picus canus L. дятел седоголовый Нр. О. Ж. З. ЧВ. Бх. В. Н. Ск. П. Ср. Гд. Вх. Зг. Бк. Сш. К. Чк. Чрн. Зч. Ц. Ю. Кр. Б. У. Двн. Ст. Дз. И. Лщ. Блк. Чуд. Чрв. Р. Вс. Мр. Шп. Оз.; 6. Dryocopus martius L. дятел черный, желна Тх. Мж. А. Л. Чр. Хл. Влд. Пр. Кс. Нр. Кл. ВЧ. О. Ж. З. ММ. Ск. Гд. Вх. Зг. Сш. Мл. ВД. Мс. Чк. Оч. Сл. ВГ. Ц. Ю. Б. У. Сб. Двн. Ст. Дз. И. Вр. Лщ. Дц. Чуд. Чрв. Вс. Мш. Рв. Шп. Оз.

[дятел великий] д'áтэл вэлы́кы Крб. Dendrocopus major L. дятел большой пестрый.

[дятел малый] д'áтэл малы́ Крб. Dryobates minor L. дятел малый пестрый.

[дятел рябой] раби́ д'áт'ôл (д'áтêл) Тх. Мж. А. Л. Чр. Хл. Влд. Пр. Кс. М. 1. Dendrocopus major. L. дятел большой пестрый; 2. Dryobates medius L. дятел средний пестрый; 3. Dryobates minor L. дятел малый пестрый.

[дятел строкатый] строкáтыj д'áтэл Пп. Грн. пестрый дятел.

[дятел чёрный] чóрны д'áт'ôл (д'áтêл) Тх. Мж. А. Л. Чр. Хл. Влд. Пр. Кс. М. Dryocopus martius L. дятел черный, желна.

[евчик] jóвчык *м.* Влд. Пр. Кс. Ж. З. Вп. К. Блк. вероятно, Oenanthe oenanthe L. чеккан каменка.

[жаворонок] жájворонок *м.* Х. Нр. Кл. ВЧ. О. С. Ж. З. ЧВ. Д. ММ. Дд. В. Бх. Н. Ср. Гд. Зг. Мл. Мн. Сш. Сч. К. ВД. Вх. Чк. Оч. Сл. ВГ. Кв. Збр. Зч. Ц. Ю. Брз. Кр. Б. Сб. Двн. Ст. Пс. Дз. Вр. Дц. Вс. Мр. Рв. Брд. Мш. Шп. Пп. Блк. Чуд. Чрв. Р. Рв. Грн., жájвôрôнôк *м.* Тх. Мж. А. Л. Чр. Влд. Пр. Кс. М., жájвурунок, жájвуронок *м.* Бк., жájварэнок *м.* Оз., жаворóнок *м.* Бр., жáворонка *ж.* Бл., жájвурон *м.* У., жэ́вуруночка *ж.* Св., зájвôрôнôк *м.* Л. П., зáворонок *м.* Крб. Бж. Рб. Брз. 1. Galerida cristata L. жаворонок хохлатый Крб. Бж. Х. Рб. Рв.; 2. Alauda arvensis L. жаворонок полевой *вд.*

[желна] жовнá *ж.* Ол. Лк. Бр. Крб. Бж. Д. П. Ср. Зг. Оч. Сл., жôвнá *ж.* Тх. Мж. А. Л. Чр. Хл. Влд. Пр. Кс. М., жывнá *ж.* Грн. 1. Picus canus Gm. дятел седоголовый *вд.*; 2. Picus viridis L. дятел зеленый *вд.*; 3. Dryocopus martius L. желна *вд.*, *исключая Крб.*; 4. вероятно, Merops apiaster L. щурка, пчелоедка золотистая *вд.*

[желна жёлтая] жôвнá жóвта Тх. Мж. А. Л. Чр. Влд. Пр. Кс. М., жовнá жóвта Ст. I. Picus canus Gm. дятел седоголовый; 2. Picus viridis L. дятел зеленый; 3. вероятно, Merops apiaster L. пчелоедка.

[желна зелёная] жôвнá зêл'óна Бж. Рб. 1. Picus canus Gm. дятел седоголовый; 2. Picus viridis L. дятел зеленый.

[желна сивая] жовнá си́ваjа Зм. Олп. 1. Picus canus Gm. дятел седоголовый; 2. Picus viridis L. дятел зеленый.

[желна чёрная] жôвнá чóрна Бл. Олп. Тх. Мж. А. Л. Чр. Хл. Влд. Пр. Кс. М. Dryocopus martius L. желна.

[желтобрюшка] жовтóбр'ушка *ж.* Ср. Ц. Дз. Брз, жовтóбрушка *ж.* Лк. Хр. Тх. С. ВД. К. Мс. ВГ. Збр. Зч. Блк. Чуд. Грн., жôвтôбрýшка *ж.* А. Влд., жовтóбруха *ж.* Бк. Сл. Кв. Ю., жовтóбр'уха *ж.* Чк. У. Сб. Двн. Чрв. Р. Пп. Мш. Шп., жовтóбушка *ж.* Ск., жовтобрýха *ж.* Брд., жовтóбрух *м.* Н. Мс.,

жовтóбр'ух *м.* Мл. Мн. Оч., жавтрóбушка *ж.* Оз., жовтрóбушка *ж.* Дц., жôвтôрóбушка *ж.* М. 1. Emberiza citrinella L. овсянка желтогрудая Лк. Хр. А. Влд. С. М. ЧВ. Н. Ср. Мл. Мн. Бк. К. ВД. Мс. Чк. Оч. Сл. ВГ. Кв. Збр. Зч. Ц. Ю. Брз. У. Сб. Двн. Дз. Дц. Блк. Чуд. Чрв. Р. Пп. Брд. Мш. Шп. Грн.; 2. Motacilla flava L. трясогузка желтогрудая Крб. Бж. Тх. Влд. Ск. Оз.

[желтоволик] желтовóлык *м.* ЧВ. Emberiza citrinella L. овсянка желтогрудая.

[желтогрудка] жовтогрýтка *ж.* Бл. Вх. Emberiza citrinella L. овсянка желтогрудая.

[желтопузик] жовтопýзик *м.* Хр. Emberiza citrinella L. овсянка желтогрудая.

[живкун] живкýн *м.* Нр. Кл. Ск., дживкýн *м.* Л. Чр. Влд. Пр. Кс., жи́вчик *м.* Бх. 1. Passer domesticus L. воробей домовой; 2. Passer montanus L. воробей полевой.

[живогляд] живогл'áд *м.* Ж. З. 1. Passer domesticus L. воробей домовой; 2. Passer montanus L. воробей полевой.

[жид] жид *м.* Н. Ск. Шп., жыдóк *м.* Мл. Мн. Чк., жид'ýк *м.* Нр. Кл. ВЧ. 1. Passer domesticus L. воробей домовой; 2. Passer montanus L. воробей полевой.

[журавль] журавэ̀л' *м.* Лк. Св. Бл. Крб. Бж. Хр. Олп. Рб. Тх. Мж. А. Л. Чр. Хл. Влд. Пр. Кс. Нр. О. С. М. Ж. З. ЧВ. Д. Н. Ск. П. Ср. Гд. Вх. Мл. Мн. Бк. Сш. Сч. ВД. Мс. Чк. Оч. Сл. Чрн. ВГ. Збр. Зч. Ц. Ю. Брз. Кр. Б. У. Сб. Двн. Ст. Пс. Дз. И. Вр. Дц. Блк. Чуд. Чрв. Р. Мр. Пп. Брд. Мш. Шп. Grus grus L. (Megalornis grus L.) журавль обыкновенный.

[заринушка] зарынýшка *ж.* Брз. Fuligulinae или Clangulinae нырковая утка.

[землянка] зэмл'áнка *ж.* Крб. О. Ж. З. Ср. Ю. Ст., земл'áнка *ж.* Бр., земл'áник *м.* Зм. 1. Riparia riparia L. ласточка береговая Крб. О. Ж. З. Ср. Ю. Ст.; 2. Galerida cristata L. жаворонок хохлатый Зм.; 3. Motacilla flava L. трясогузка желтогрудая Бр.

[зимуха] зимухá *ж.* Бж. Рб. вероятно, Parus ater L. синица московская.

[змеевик] змијевы́к *м.* Ст. Circaëtus ferox Gm. орел змееяд.

[змееяд] змијеjи́д *м.* Зч. Circaetus ferox Gm. орел змееяд.

[зозуля] зозýл'а *ж.* Ол. Лк. Нр. Кл. ВЧ. Ж. З. ЧВ. Бх. Гд. Вх. Вп. Мл. Мн. Бк. Сч. К. ВД. Мс. Чк. Сл. ВГ. Зч. Ц. Ю. Кр. У. Сб. Пс. И. Вр. Лщ. Дц. Чуд. Чрв. Р. Вс. Мр. Пп. Брд. Рв. Шп. Грн., зоʼзýл'а *ж.* Ол. Лк. Дз.. зузýл'а *ж.* Ср. Мс. Кв. Збр. Брз. Б. Ст. Блк., зэзýл'а *ж.* Нр. С. Д. ММ. Дд. Бх. Н. П. Оз., зызýл'а *ж.* Двн., зôзýл'а *ж.* Хл. О. М. Мш., з'аз'ýл'ка *ж.* Бр., з'авз'ýл'а *ж.* Бл. Зм., зêвз'ýл'а *ж.* Тх. Мж. А. Л., зовзýл'а *ж.* Крб. Бж. Хр. Олп. Рб. Cuculus canorus L. кукушка.

[зозуля жидовская] жыды́вс'ка зозу́л'а Грн., жидо́вс'ка зô-зу́л'а Бж. Upupa epops L. удод.

[зозуля московская] моско́вс'ка зозу́л'а Р. Бч. Upupa epops L. удод.

[зяблик] з'а́блык *м.* Нр. ВЧ. О. С. Ж. З. ЧВ. Д. ММ. Бх. Н. СГ. П. Ср. Гд. Вх. ВД. Вп. Зг. Бк. Сш. Сч. К. Чк. Оч. Чрн. ВГ. Кв. Збр. Зч. Ц. Ю. Брз. Кр. Б. У. Сб. Двн. Ст. Пс. Дз. И. Вр. Лщ. Дц. Блк. Чуд. Чрв. Р. Вс. Мр. Пп. Бч. Мш. Грн. Оз., з'а́блик *м.* Крб. Хр. Тх. Мж. А. Л. Чр. Хл. Влд. Пр. Кс. М. Мл. Мн. Сл., дз'а́блык *м.* Дд. В. Ск. Мс. Fringilla coelebs L. зяблик.

[ибут] и́бут *м.* Олп. 1. Ixobrychus minutus L. выпь малая; 2. Botaurus stellaris L. выпь большая.

[иван] ива́н *м.* Лщ., иван иванович Оч. Ciconia ciconia L. аист белый.

[иволга] и́волга *ж.* Бл. Крб. Хр. О. С. Ж. З. ЧВ. Д. ММ. Дд. В. Бх. Гд. Вх. Зг. Мл. Мн. ВД. Мс. Чк. Оч. Сл. ВГ. Збр. Ц. Б. У. Двп. Ст. Пс. Дз. Вр. Лщ. Дц. Чуд. Р. Вс. Мр. Пп. Брд. Мш. Шп., и́вôлга *ж.* Тх. Мж. А. Л. Чр. Хл. Влд. Пр. Кс. М., иво́лга *ж.* Ск. Бк. Ю. Кр. Чрв., иволга́ *ж.*, ивэлга́ *ж.* П., и́вол *м.* Бр. К., и^{н}ул'га́ *ж.* Ол., ј́иволга *ж.* ЧВ. Н. Ср. Сб., ј́ивола *ж.* Б., и́вэн' *м.* Бл., и́лова *ж.* Олп. Oriolus oriolus L. (Oriolus galbulus L.) иволга.

[индык] инды́к *м.* Мж. А. Чр. Хл. О. Дд. Бх. Ск. Н. Ср. Гд. Вх. Зг. Мл. Мн. Бх. ВД. Чк. Оч. Сл. ВГ. Кв. Ю. Кр. Б. У. Двн. Дз. И. Вр. Р. Чуд. Чрв. Пп. Брд. Мш. Шп. Оз., анды́к *м.* Л., ганды́к *м.* ЧВ., гынды́к *м.* Мс. Сл. Дц. Блк. Вс. Рв., ј́инды́к *м.* Тх. Вп. Збр., ј̂ендык *м.* Нр. С. Д. ММ., ôнды́к *м.* М., инд'у́к *м.* Тх. ВЧ. Ж. З. Дд. Зг. Оч. С. Дз. Оз., инды́чка *ж.* Влд. Пр. Кс. П. К. Зч. Сб. Ст. Вс. Мр. Грн., гинды́чка *ж.* Шп. Meleagris gallopavo L. индейка.

[казарка] каза́рка *ж.* Зг. Сш. Gavia arctica L. (Colymbus arcticus L.) гагара чернозобая.

[камышёвка] кôмишо́вка *ж.* Л. Acrocephalus arundinaceus L. камышевка дроздовидная.

[канарейка] канаро́јка *ж. вд.* Serinus canaria L. канарейка.

[каня] ка́н'а *ж.* Бл. Зм. Крб. 1. Milvus korschun коршун черный; 2. Milvus milvus коршун красный.

[карастилка] карасти́лка *ж.* Ол., карас'т'у́л'ка *ж.*, карасты́ц'а *ж.* Лк. Crex crex L. коростель, дергач.

[каретка] каре́тка *ж.* Зм. Motacilla flava L. трясогузка желтогрудая.

[качка] ка́чка *ж. вд.* 1. Anas acuta L. шилохвость Крб. Тх. А. Л. Чр. Хл. Влд. Пр. Кс. Нр. Кл. ВЧ. О. С. М. Ж. З. ЧВ.

Д. ММ. Н. Ск. СГ. П. Ср. Гд. Вх. Вп. Мл. Мн. Бк. Сш. Сч. К. ВД. Мс. Оч. Сл. Чрн. ВГ. Кв. Зд. Ц. Ю. Брз. Кр. Б. У. Сб. Пс. Дз. И. Вр. Лщ. Дц. Блк. Чуд. Чрв. Р. Вс. Мр. Пп. Брд. Мш. Шп.; 2. Anas penelope L. свиязь Крб. Л. Влд. Пр. Кс. Нр. О. Ж. З. Чв. Д. Ск. П. Гд. Зг. Мл. Мн. Бх. Сч. К. ВД. Чк. Сл. Зч. Ц. Ю. Б. У. Ст. Дз. Вр. Лщ. Чрв. Пп. Мш. Шп. Грн.; 3. Anas querquedula L. чирок-трескунок *вд.*; 4. Anas crecca L. чирок-свистунок *вд.*, *исключая Оз.*; 5. Anas clypeata L. (Spatula clypeata L.) широконоска Хр. Л. Чр. Влд. Пр. Кс. Бх. Ск. П. Мл. Мн. Чк. Сл. Ц. У. Двн. Дз. Вр. Пп. Мш. Шп.; 6. Aythia nyroca Güld. нырок белоглазый *вд.*; 7. Aythia ferina L. нырок красноголовый *вд.*; 8. Aythia fuligula L. чернеть хохлатая *вд.*; 9. Aythia marila L. чернеть морская Хр. Тх. Мж. А. Л. Чр. Хл. Влд. Пр. Кс. О. С. Ж. З. ММ. П. Гд. Мл. Мн. Сш. К. Сл. Кв. Зч. Ц. Ю. У. Двн. Ст. Дз. Вр. Лщ. Чуд. Чрв. Р. Вс. Пп. Мш. Рв. Шп.; 10. Mergus serrator L. крохаль длиннохвостый *вд.*; 11. Mergus albellus L. луток *вд.*; 12. Mergus merganser L. крохаль большой А. Л. Влд. Пр. Кс. О. Ж. З. Гд. Мл. Мн. Сш. К. ВД. Оч. Сл. ВГ. Зч. Б. У. Двн. Дз. Дц. Чуд. Пп. Мш. Шп.; 13. Gavia arctica L. (Colymbus arcticus L.) гагара чернозобая Хр. Тх. Мж. А. Л. Чр. Хл. Влд. Пр. Кс. О. ММ. Ср. Вх. Мл. Мн. Бк. Сч. К. ВГ. Кв. Ю. Кр. Б. У. Двн. Лщ. Чрв. Р. Вс. Пп. Мш. Рв. Шп. Грн.

[качка дикая] ды́ка ка́чка Ол. Лк. Св. Нр. Кл. Вч. О. С. М. Ж. З. ЧВ. Дд. В. Бх. Н. Ск. СГ. П. Ср. Гд. Вх. Вп. Зг. Мл. Мн. Бк. Сш. Сч. К. ВД. Мс. Чк. Оч. Сл. Чрн. ВГ. Зч. Ц. Ю. Брз. Б. У. Сб. Двн. Ст. Пс. Дз. И. Вр. Мр. Пп. Брд. Мш. Рв. Шп. Грн. Оз., ди́ка ка́чка Бл. Зм. Бр. Тх. Мж. А. Л. Чр. Хл. Влд. Пр. Кс. 1. Anas acuta L. шилохвость; 2. Anas penelope L. свиязь; 3. Anas querquedula L. чирок-трескунок; 4. Anas crecca L. чирок-свистунок; 5. Anas clypeata L. (Spatula clypeata L.) широконоска; 6. Aythia nyroca Güld. нырок белоглазый; 7. Aythia ferina L. нырок красноголовый; 8. Aythia fuligula L. чернеть хохлатая; 9. Aythia marila L. чернеть морская.

[качка крижная] *см.* крижень.

[качка чернушка] ка́чка чэрну́шка *ж.* Ст. Aythia fuligula L. (Nyroca fuligula L.) чернеть хохлатая.

[качур] ка́чур *м.* Ол. Лк. Св. Бл. Зм. Бр. Бж. Рб. Мж. Тх. А. Л. Чр. Хл. Влд. Пр. Кс. Нр. Кл. ВЧ. О. С. М. Ж. З. ЧВ. Д. ММ. Дд. В. Н. Ск. СГ. П. Ср. Гд. Вх. Вп. Зг. Мл. Мн. Бк. Сш. Сч. К. ВД. Мс. Чк. Оч. Сл. Чрн. ВГ. Кв. Збр. Зч. Ц. Ю. Брз. Кр. Б. У. Сб. Двн. Ст. Пс. Пс. Дз. И. Вр. Дц. Блк. Чуд. Чрв. Р. Мр. Пп. Брд. Мш. Шп. селезень.

[кирдуплик] кирду́плик *м.* Бж. Рб. Remiz pendulinus L. ремез.

[кирзик] кы́рзык *м.* Брз. вероятно, Glareola nordmanni Fisch. тиркушка степная.

[книга] кни́га *ж.* Бл. Зм. Бр. Бж. Хр. Рб. Тх. Мж. А. Л. Чр. Хл. Влд. Пр. Кс., кны́га *ж.* Нр. С. Д. ММ. Дд. В. Бх. Н. П. Сш. Сл. Vanellus vanellus L. чибис.

[кобчик] ко́бчик *м.* Тх. А. С. ММ. Ср. Кр. Ст. Дц. Чуд. Мр., ки́пчык *м.* ВД. Чк. Оч. ВГ. Зч. Вр. Блк. Чрв. Мр. Пп. Мш. Шп., кибэ̂ц' *м.* К. Брз., ко́бэц *м.* Кв. Збр. Falco vespertinus L. кобчик.

[коваль] кува́л' *м.* Мс. Dendrocopus, Dryobates дятел.

[козодой] козодо́j *м.* Бх. Чк. Кв. Зч. Блк. Грн., козоды́j *м.* ВЧ. Caprimulgus europeus L. козодой.

[коловодник] кулово́дныk *м.* Брз. 1. Tringa erithropus Pall. щеголь; 2. Tringa hypoleucos L. перевозчик; 3. Tringa stagnatilis Bechst. поручейник.

[комахоед] комахоjи́д *м.* Р. Caprimulgus europeus L. козодой.

[коноплянка] конопл'а́нка *ж.* Бр. Бж. Хр. Нр. Кл. О. Ж. З. ЧВ. Д. ММ. В. Бх. Н. Ск. П. Ср. Гд. Вх. Мл. Мн. Бк. Сш. Сч. К. ВД. Чк. Оч. ВГ. Збр. Зч. Ц. Ю. Брз. Б. У. Сб. Ст. Пс. Дз. Вр. Дц. Блк. Чуд. Чрв. Вс. Мр. Мш. Шп., канапл'а́нка *ж.* Оз., ко̂но́пл'анка *ж.* А. Л. Чр., конопл'а́ник *м.* Бл. Тх. Мж. Хл. 1. Acanthis cannabina L. (Carduelis cannabina L.) коноплянка Хр. Бр. Нр. Кл. О. Ж. З. ЧВ. Д. ММ. В. Бх. Н. Ск. П. Ср. Гд. Вх. Мл. Мн. Бк. Сш. Сч. К. ВД. Чк. Оч. ВГ. Збр. Зч. Ц. Ю. Брз. Б. У. Сб. Ст. Пс. Дз. Вр. Дц. Блк. Чуд. Чрв. Вс. Мр. Мш. Шп. Оз. Мж. А. Л. Чр.; 2. Passer domesticus L. воробей домовой Бл. Тх. Мж. Хл.; 3. Passer montanus L. воробей полевой Бл. Тх. Мж. Хл.

[коровник] куро́вныk *м.* Мс. Motacilla alba L. трясогузка белая; 2. Motacilla flava L. трясогузка желтогрудая.

[королёк] корол'о́к *м.* О. Вх. ВД. Чк. Оч. Зч. Дц. Пп. Regulus regulus L. королек желтоголовый.

[коршун] ко́ршак *м.* Бл. Зм. Олп. Тх. Мж. А. Л. Чр. Хл. Влд. Пр. Кс. Нр. Кл. ВЧ. С. М. Ж. З. ЧВ. Д. ММ. Бх. Н. Ск. СГ. П. Вх. Вп. Зг. Мл. Мн. Бк. Чк. Сл. ВГ. Кв. Збр. Зч. Ц. Кр. Ст. Блк. Оз., ко́ршун *м.* Крб. Ср. Сч. Оч. Лщ. Чуд. Пп. Рв., коршу́н *м.* Крб. Хр. Олп. 1. Accipiter gentilis L. ястреб тетеревятник *и* 2. Circus aeruginosus L. лунь камышевый, болотный Бл. Зм. Крб. Хр. Олп. Тх. Мж. А. Л. Чр. Хл. Влд. Пр. Кс. Нр. Кл. ВЧ. С. М. Ж. З. ЧВ. Д. ММ. Бх. Н. Ск. СГ. П. Вх. Вп. Зг. Мл. Мн. Бк. Чк. Сл. Ср. Сч. Оч. Лщ. Рв. Чрв. ВГ. Кв. Ц. Кр. Ст. Блк. Оз.; 3. Accipiter nisus L. ястреб перепелятник *и* 4. Buteo lagopus Brünn. канюк мохноногий Бл. Зм. Тх. Мж. А. Л. Чр. Хл. Влд. Пр. Кс. Кл. ВЧ. С. М. Ж. З. ЧВ. ММ. Бх. Н. П. Вх. Зг. Бк. Чрн. ВГ. Збр. Зч. Ср. Чуд. Кр. Пп.; 5. Circaëtus ferox Gm. змееед *вд.*

[коршун великий] вали́ки ко́ршак Тх. Мж., вэ̂ли́ки ко́ршак А. Л. Чр. Влд. Пр. Кс. П. Accipiter gentilis L. ястреб тетеревятник.

[коршун курячий] ку́рачыј ко́ршак П. Сл. Accipiter gentilis L. ястреб тетеревятник.

[коршун малый] малы́ ко́ршак Тх. Мж. А. Л. Чр. Хл. Влд. Пр. Кс. П. Accipiter nisus L. ястреб перепелятник.

[костогрыз] костогры́з *м.* ЧВ. Оч. Ц. Ст. Блк. Coccothraustes coccothraustes L. дубонос.

[косик] косы́к *м.* Брз., косутен' *м.* Св. Бл. Turdus merula L. дрозд черный.

[косяк] кос'а́к *м.* Бл. Lyrurus tetrix L. тетерев.

[кравец] краве́ц *м.* К. Charadrius hiaticula L. зуек галстушник.

[крапивянка] кропывјáнка *ж.* О. С. ММ. Ср. Гд. Вх. Бк. Мл. Бх. Мн. Сч. ВД. Мс. Чк. Оч. Сл. Збр. Зч. Ц. Ю. Кр. В. У. Сб. Ст. Дз. Лщ. Дц. Блк. Чуд. Р. Вс. Брд. Мш. Грн., крапивјáнка *ж.* Чр. Нр. Кл. М. ЧВ. Д. В. Бх. Ск. Зг., кропывны́чка *ж.* Кв. Бк. Збр., крапи́вјенка *ж.* Оз., кропы́вныk *м.* Гд. Кр. Мш., кропи́вныk *м.* Мн. И., крапи́вник *м.* Л. Влд. Пр. Кс., крапивјáник *м.* А. 1. Sylvia славка А. Л. Чр. Нр. Кл. О. С. М. ЧВ. Д. ММ. В. Бх. Ск. Ср. Гд. Вх. Зг. Мл. Мн. Бк. ВД. Мс. Чк. Оч. Сл. ВГ. Збр. Зч. Ц. Ю. Б. У. Ст. Дз. Лщ. Дц. Блк. Чуд. Р. Вс. Брд. Мш. Шп. Грн.; 2. Troglodytes troglodytes L. крапивник Влд. Пр. Кс. Гд. Мн. Бк. Кв. Зр. Кр.

[крачка] кры́чка *ж.* Крб. Олп. Sterna крачок.

[крук] крук *м.* Лк. Св. Крб. Бж. Хр. Олп. Рб. Мж. Влд. Пр. Кс. О. С. Дд. Бх. Н. Ск. П. Ср. Гд. Вх. Мл. Бк. ВД. Мс. Оч. Сл. ВГ. Кв. Збр. Зч. Ц. Ю. Брз. У. Сб. Двн. Ст. Дз. И. Вр. Лщ. Дц. Пс. Чуд. Чрв. Р. Вс. Пп. Мш. Грн. Corvus corax L. ворон.

[крук малый] крук малы́ Хр. Corvus flugilegus L. грач.

[крумкач] крумка́ч *м.* Бл. Зм. Тх. Мж. А. Л. Чр. Хл. Влд. Пр. Кс. Нр. Кл. ВЧ. С. М. Д. ММ. Бх. П. Сл., кромка́ч *м.* Зг., крôмка́ч *м.* ЧВ. Corvus corax L. ворон.

[крупник] крупны́к *м.*, крупны́ц'а *ж.* Мс. Troglodytes troglodytes L. крапивник.

[крутоголов] крутоголо́в *м.* ЧВ. Ск. П. Зг. Сш. К. Оч. Кв. Брз., крутôгôло́в *м.* Л. Чр. М., крутыголо́в *м.* Ср. Гд. Збр., крутôгôло́вик *м.* Бж. Рб. Тх. А. Хл., крутоголо́вка *ж.* Крб., крутоголо́вица *ж.* Хр. Jynx torquilla L. вертишейка, вертиголовка.

[кубарочка] куба́рочка *ж.* ЧВ. Galerida cristata L. жаворонок хохлатый.

[кугут] кугу́т *м.* Мс. Збр. Gallus domesticus петух.

[кукушка] куку́шка *ж.* Крб. Кр. Cuculus canorus L. кукушка.

[кулик] ку́лык *м.* Лк. Бл. Крб. Нр. ВЧ. О. С. Ж. З. ЧВ. Бх. Ск. П. Гд. К. ВД. Мс. Чк. Оч. Сл. ВГ. Кв. Зч. Ц. Ю. Брз. У. Сб. Дв. Ст. Пс. Дз. Лщ. Блк. Чрв. Р. Вс. Мр. Пп. Брд., Мш. Шп. Грн. Оз., кулы́к *м.* Ср. Вх. Мн. Бк. Сш. К. ВД. Дц. Чуд. Сп. Оз., кули́к *м.* Бл. Зм. Бр., ку́лик *м.* Хр. Олп.

Тх. Мж. А. Л. Чр. Хл. Влд. Пр. Кс. 1. Limicolae кулики *вд.*; 2. Recurvirostra avocetta L. шилоклювка Тх. Мж. А. Л. Чр. Хл. О. С. ММ. Н. Ср. Гд. ВГ. Вх. Мн. Бх. Ст. К. ВД. Чк. Оч. Сл. Збр. Зч. Ц. Ю. Кр. Б. У. Сб. Двн. Пс. Дз. Дц. Блк. Чуд. Чрв. Мр. Пп. Брд. Мш. Шп.; 3. Tringa hypoleucos L. перевозчик К.; 4. Himantopus himantopus L. ходулочник Л. Нр. ВЧ. ЧВ. В. К. ВД. Вг. Кв. Зч. Ст. Вс. Мр. Мш. Грн. Оз.; 5. Limosa limosa L. веретенник большой В.; 6. Numenius arquata L. кроншнеп большой *вд.*; 7. Gallinago gallinago L. бекас Влд. Пр. Кс.; 8. Capella media Lath. (Gallinago major L.) дупель Олп. Влд. Пр. Кс.; 9. Tringa stagnatilis Bechst. поручейник Хр. Олп. Тх. Мж. А. Л. Чр. Хл. Оз.

[кулик болотянка] ку́лык було́т'анка *м.* Ст. 1. Scolopax rusticola L. вальдшнеп; 2. Capella бекас; 3. Lymnocryptes gallinula L. гаршнеп.

[кулик долгоногий] довгоно́гыj ку́лык Оч., дôвгôно́ги ку́лик Тх. А. Л. Чр. Хл. Himantopus himantopus L. ходулочник.

[кулик лесной] лисовы́j ку́лык *м.* Бх. ВГ. Чуд., лêсовы́j ку́лик *м.* Ср. Кр., лêсôви́ ку́лик *м.* А. Scolopax rusticola L. вальдшнеп.

[кулик малый] малы́j ку́лык ВЧ. Сш. Оз., малы́j кулы́к К., малы́ ку́лик Л. 1. Crocethia alba Pall. песчанка; 2. Calidris minuta Leisl. песочник малый.

[куреник] курэ́ныk *м.* П. Зг. Troglodytes troglodytes L. крапивник.

[курица, курочка] ку́рица *ж.* Мж. Л. Влд. Пр. Кс. Мл. Двн. Кв., ку́рочка *ж.* Зм. А. Л. Чр. Хл. ВЧ. Влд. Пр. Кс. О. С. М. Ж. З. ММ. Бх. Н. Ск. Ср. Гд. Вп. Сш. К. ВД. Мс. Чк. Оч. Сл. Кв. Зч. Ц. Ю. Кр. Б. У. Сб. Двн. Ст. Дз. Вр. Блк. Дц. Чрв. Р. Вс. Мр. Пп. Мш. Рв. Шп. Грн., ку́рочка *ж.* П. Вх. Сч. ВГ. Лщ. Вс. Мр. Бч. Рв., ку́рôчка *ж.* Тх. Мж. А. Л. Хл. Влд. Пр. Кс., ку́ручка *ж.* Збр., ку́рачка *ж.* Оз. 1. Gallus domesticus L. курица *вд.*; 2. Perdix perdix куропатка серая Зм.; 3. Grallimia chloropus L. курочка водяная Влд. Пр. Кс. П. Сч. Лщ. Вс. Мр. Рв.; 4. Fulica atra L. лысуха Ц. Лщ. Блк. Пп. Мш.; 5. Porzana parva L. курочка малая Влд. Пр. Кс. ВЧ. Сл. Дз. Двн. Рв. Оз.; 6. Porzana porzana L. курочка болотная Влд. Пр. Кс. ВЧ. Мс. Лщ. Вс. Мр. Грн.

[курник] курны́k *м.*, курjáк *м.* Мс. Accipiter gentilis L. ястреб тетеревятник.

[куродав] куродáв *м.* Хр. Accipiter gentilis L. ястреб тетеревятник.

[куроед] курojи́д *м.* Кв. Accipiter gentilis L. ястреб тетеревятник.

[куропатка] куропáтка *ж.* Бл. Зм. Бр. Крб. Бж. Сш. Тх. А. Хл. Нр. ВЧ. С. М. Ж. З. ЧВ. Д. ММ. Дд. Бх. Н. Ср. Вх. Вп. Зг. Мл. Бк. Сш. Сч. К. Чк. Сл. ВГ. Кв. Ц. Кр. Сб. Ст. Пс.

И. Лщ. Дц. Чуд. Вс. Грн., курôпáтка *ж.* Мж. Л. Чр. Влд. Пр. Кс., кури́пка *ж.* О. Бх. Гд. Зг. ММ. ВД. Оч. Зч. Ю. Б. У. Двн. Вр. Блк. Чрв. Р. Пп. Брд. Оз., кры́пка *ж.* Збр. Брз. Рв., коропáтка *ж.* Хр. Ск. П., карапáтка *ж.* карапáтва *ж.* Ол., курупáтка *ж.* Св. Мс., куропáта *ж.* П. Perdix perdix L. куропатка серая.

[курочка болотная] болóт'ана кýрочка О. П. Пп., болóтн'а кýрочка Сч., болóтн'а кýрка Ст., бôлóтна кýрôчка Л. Porzana parva Scop. курочка малая болотная.

[курочка водяная] вод'анá кýрочка Крб. Хр. Нр. ВЧ. Ж. З. ЧВ. Д. Ск. П. Гд. Зг. Мл. Ст. Сч. Сл. ВГ. Зч. Брз. Ст. Чрв. Пп. Брд., вôд'анá кýрôчка Тх. Мж. А. Л. Чр. Хл. Нр. Ж. З. 1. Gallinula chloropus L. камышница зеленоногая, курочка водяная; 2. Porzana porzana L. курочка болотная Л. Нр. Ж. З. ЧВ. Д. Сч. Ст. Сл. Сш.

[курочка дикая] ды́ка кýрочка (кýрка) Крб. ММ. Ср. Бк. Оч. Кв. Збр. Кр. Дц. Блк. Чуд. Брд. Шп., ды́ка кýрычка ВГ., ди́ка кýрôчка (кýрка) Тх. Мж. А. Л. Чр. Кл. Влд. Пр. Кс. 1. Fulica atra L. лысуха Крб. ММ. Ср. Бк. Оч. Кв. Збр. Кр. Дц. Блк. Чуд. Брд. Шп. ВГ. Тх. Мж. А. Л. Чр. Хл. Влд. Пр. Кс.; 2. Tetrastes bonasia L. рябчик Тх. Кв.; 3. Coturnix coturnix L. перепелка Зм.; 4. Porzana porzana L. погоныш обыкновенный Крб.

[кусняк] кус'н'áк *м.* Мс. Coccothraustes coccothraustes L. дубонос.

[ласточка] лáстивка *ж.* ВЧ. О. Гд. Вх. Мл. Мн. Бк. Сш. К. ВД. Чк. Оч. Сл. Чрн. ВГ. Кв. Зч. Ц. Ю. Кр. Б. У. Сб. Двн. Ст. Пс. Дз. И. Вр. Дц. Блк. Чуд. Чрв. Р. Мр. Пп. Брд. Мш. Шп. Рв., лáстывка *ж.* Збр., лáстовка *ж.* Лк. Бл. Зм. ММ. П. Ср., лáстôвка *ж.* Бж. Хр. Рб. Тх. Мж. А. Л. Чр. Хл. Влд. Пр. Кс. С. М. Ж. З. Н., лáстувка *ж.* Ол. Св. Бр. Брз., лáставка *ж.* Оз., лáсточка *ж.* Крб., лáстучка *ж.* Мс. 1. Hirundo rustica L. ласточка деревенская *вд.*; 2. Delichon urbica L. ласточка городская Крб. Бж. Рб. Ол. Лк. Св. Бл. Зм. Бр. Тх. Мж. А. Л. Чр. Хл. Влд. Пр. Кс. ВЧ. О. С. М. Ж. З. ММ. Дд. В. Бх. Н. СГ. П. Ср. Вх. Вп. Зг. Мл. Мн. Бк. Ст. Сч. К. ВД. Мс. Чк. Оч. Чрн. ВГ. Кв. Збр. Зч. Ц. Ю. Брз. Кр. Б. У. Сб. Двн. Ст. Пс. Дз. И. Вр. Лщ. Дц. Блк. Чуд. Р. Вс. Чрв. Мр. Брд. Мш. Рв. Шп. Оз.; 3. Riparia riparia L. ласточка береговая Крб. Сш. К. Блк.

[ласточка городская] лáстовка город'кá Ск. Delichon urbica L. ласточка городская.

[ласточка местская] лáстивка мис'кá Сл. Пп. Delichon urbica L. ласточка городская.

[ласточка хатная] лáстовка хáтн'aja Нр. Кл. ЧВ. Д. Delichon urbica L. ласточка городская.

[ласточка черная] ла́стовка чо́рна Сл. Apus apus L. (Cypselus apus L.) стриж.

[лебедь] лэ́бид' *м.* Гд. Мл. Мн. Сч. Ю. Ц. Брз. Б. Сб. Двн. Ст. Пс. Дз. И. Вр. Дц. Блк. Чуд. Чрв. Р. Мр. Пп. Брд. Мш. Шп. Оз., лэ́быд' *м.* Бк. Сш., лэ́бэд' *м.* Крб. О. Ж. З. Дд. В. Бх. Н. Ск. Вх. Зг. ВД. Мс. Чк. Сл. ВГ. Кв. Збр. Зч. Кр. Д. У. Лщ. Чрн. Вс. Рв. Оз., лэ́бэ̂д' *м.* Бж. Хр. Олп. Рб. М. Нр. ВЧ. С. Д. ММ. П. Ср. Оч., ле́бэ̂д' *м.* Тх. А. Л. Чр. Хл. Влд. Пр. Кс. М., ле́бад' *м.* Мж. Cygnus cygnus L. лебедь кликун.

[лебедянка] лэбэд'а́нка *ж.* Оч. Ст., лобод'а́нка *ж.* Нр. Кл. Ж. З. Зг. Мн. ВГ. Б. Сб. Дц. Чуд. Грн., лобод'а́ныk *м.* Мс. Acanthis flammea L. (Carduelis flammea L.) чечетка.

[лежень] лэ́жэн' *м.* Дд. Sitta europea L. поползень обыкновенный.

[лелека] лэлэ́ка *м.* ВЧ. Ск. Зг. Мс. Оч. Кр. Вр. Лщ. Мр. Шп. Ciconia ciconia L. аист белый.

[леляк] лел'а́к *м.* Бл. Зм. Бр., лêл'а́к *м.* Олп. Л., лил'а́к *м.* Крб. К. Caprimulgus europeus L. козодой.

[ленивец] лины́вэц' м. Брз. Caprimulgus europeus L. козодой.

[лепар] ле́пар *м.* Л. 1. Turdus ericetorum L. дрозд певчий; 2. Turdus merula L. дрозд черный.

[лещиновка] лищы́нывка *ж.* Грн. Erithacus rubecula L. малиновка.

[лунь, болотный лунь] боло́тныj лун' Бл. Крб. К. Ст. Circus aeruginosus L. лунь камышевый, болотный.

[лыска] лы́ска *ж.* Ср. Мл. Мн. Блк. Влд. Пр. Кс. Сш. Брз. Ст. И. Вс. Оз., лы́сочка *ж.* У., лысы́чка *ж.* Крб., лы́суха *ж.* Гд., лысу́ха Крб. 1. Fulica atra L. лысуха Крб. Влд. Пр. Кс. Сш. Гд. Брз. Ст. И. Вс. Оз.; 2. Motacilla alba L. трясогузка белая Ср. Мл. Мн. Блк.

[мазурок] мазу́рок *м.* Хр. Passer montanus L. воробей полевой.

[малиновка] малы́нивка *ж.* Гд. Вп. Зг. Мл. Мн. Сш. Сч. К. Чк. Чрн. Кр. Б. Ст. Дз. Дц. Чуд., малы́новка *ж.* Крб. Нр. Кл. Д., малы́нывка *ж.* Рв., малы́навка *ж.* Оз., мали́новка *ж.* Грн., мали́нôвка *ж.* Влд. Пр. Кс. Erithacus rubecula L. малиновка, зарянка.

[марцовка] марцо́вка *ж.* Бж. Рб. Anas platyrhyncha L. кряква.

[медник] мэдны́к *м.*, мэдны́ц'а *ж.* Мс. Certhia familiaris L. пищуха.

[мисюрка] мис'у́рка *ж.* Нр. Galerida cristata L. жаворонок хохлатый.

[мухоловка] мухоло́вка *ж.* Нр. Кл. О. Ср. Гд. Вх. Вп. Мл. Мн. Бк. К. Мс. Оч. Сл. ВГ. Збр. Зч. Ц. Ю. Кр. Б. У. Двн. Дз. Дц. Блк. Чуд. Чрв. Р. Вс. Мр. Пп. Мш. Шп. Грн., мухôло́вка *ж.* Тх. А. Л. Хл. Влд. Пр. Кс. М., мухало́вка *ж.* Оз., мухуло́вка *ж.* Ст., мухоло́в *м.* М. 1. Muscicapa albicollis Temm.

мухоловка-белошейка; 2. Muscicapa hypoleuca Pall. (Muscicapa atricapilla L.) мухоловка пестрая; 3. Muscicapa parva Bechst. мухоловка малая; 4. Muscicapa striata Pall. мухоловка серая.

[мышеед] мишôйе́д *м.* Хр. П., мышойи́д *м.* Гд. ВГ. Buteo lagopus Brünn. канюк мохноногий.

[мышелов] мышоло́в *м.* Тх. Збр. Зч. Рв., мыша́лов *м.* Олп. Buteo lagopus Brünn. канюк мохноногий.

[мышевка] мыши́вка *ж.* Вр. Acrocephalus arundinaceus L. камышевка дроздовидная.

[ночница] ночны́ц'а *ж.* Крб. Certhia familiaris L. пищуха.

[нырок] норэ́ц' *м.* Крб. Хр. Олп. Бж. О. С. Н. Ср. Вх. Зг. Мл. Мн. Бк. Сч. Оч. ВГ. Збр. Зч. Ц. Кр. Ст. Пс. Дз. И. Чуд. Мр. Пп. Брд., норэ́ц *м.* Ж. З. В. Бх. Дд., но́рэц' *м.* ММ. П. Бх., нôрэ́ц *м.* Тх. Мж. А. Л. Чр. Хл. Влд. Пр. Кс. М., нарэ́ц *м.* Оз., нирэ́ц' *м.* Лщ., нурэ́ц' *м.* Бр. Гд. Ст., но́рчык *м.* Оз., нôрчык *м.* М. Хр. В. Бх. П., нôрча́к *м.* Чр., нэрэ́ц *м.* Зм., ны́рка *ж.* Хл. ВЧ. М. Ср. Сш. Кр. Зр. Дц., норча́к *м.* К., нурча́к *м.* Лк. Мс. Брз. ныро́к *м.* Мж. Вх. Бк. Оч. ВГ. Р. Брд., норо́к *м.* С. Ст., нору́шка *ж.* Збр., нôра́нка *ж.* Л. 1. нырковые утки Лк. Зм. Бр. Тх. Мж. А. Л. Чр. Хл. Влд. Пр. Кс. Нр. Кл. Вч. О. С. М. Дд. В. Бх. Ср. Гд. Вх. Бк. Сш. Оч. ВГ. Збр. Зч. Ц. Брз. Кр. Ст. Дц. Р. Брд. Оз.; 2. Colymbus cristatus L. (Podiceps cristatus L.) поганка большая, чемга, *и* 3. Colymbus griseigena Bodd. (Podiceps griseigena Bodd.) поганка серощекая, *и* 4. Colymbus nigricollis Brhm. (Podiceps nigricollis Brhm.) поганка черношейная, *и* 5. Colymbus ruficollis Pall. (Podiceps ruficollis Pall.) поганка малая Бл. Крб. Бж. Хр. Олп. Рб. Тх. Мж. А. Л. Чр. Хл. Влд. Пр. Кс. ВЧ. С. М. Ж. З. ММ. В. Бх. Н. П. Ср. Вх. Мн. Бк. Зг. К. Оч. ВГ. Збр. Кр. Ст. Пс. Дз. И. Лщ. Чуд. Мр. Пп. Брд. Оз. — *значения 2, 3, 4 и 5*; 6. Riparia riparia L. ласточка береговая Хр. Л. С. Гд. Бк. Сч. Мс. Збр. Зч. Ст.

[нырок ушанка] норэ́ц вуша́нка *м.* Ст. Colymbus cristatus L. (Podiceps cristatus L.) поганка большая, чемга.

[овсянка] вивс'а́нка *ж.* О. Ср. Мл. Мн. Сш. ВД. Оч. Сл. Ц. Ю. Кр. Б. Сб. Дз. И. Вр. Блк. Чрв. Брд. Мш. Шп., овс'а́нка *ж.* О. С. Д. ММ. В. Бх. П. Гд. Вх. Зг. Бк. Чк. ВГ. Кв. Збр. Зч. У. Двн. Пс. Чуд. Р. Мр. Рв. Шп., ôвс'а́нка *ж.* Хр. А. Хл. Влд. Пр. Кс. Нр. Кл. М., ôвс'а́ник *м.* Тх., авс'а́нка *ж.* Оз., вовс'а́нка *ж.* ЧВ., гувс'а́нка *ж.* Ст. 1. Emberiza hortulana L. овсянка садовая; 2. Emberiza citrinella L. овсянка желтогрудая.

[овчарик] вивча́рык *м.* Рв. Hippolais icterina Vieill. пеночка-пересмешка.

[одуд] *см.* удод.

[олеваха] *см.* волеваха.

[ольшанка] ол'ша́нка *ж.* О. Бх. Ск. ВД. Сл. Зч. Ю. У. Сб. Двн. Пс. И. Мш. Шп., вил'ша́нка *ж.* Оч. Брз. Вр. Лщ. Чрв. Вс., ви́л'шанка *ж.* Ст. Erithacus rubecula L. малиновка, зарянка.

[омелюх] омэл'у́х *м.* Зч., омэл'у́ха *ж.* Вр. Bombycilla garrulus L. свиристель.

[орябка] о́рапка *ж.* Тх. Л. Tetrastes bonasia L. рябчик.

[орёл] орэ́л *м.* Крб. Нр. Кл. ВЧ. О. С. Ж. З. ЧВ. Д. ММ. Дд. В. Бх. Н. Ск. СГ. П. Ср. Гд. Вх. Вп. Зг. Мл. Мн. Бк. Сш. Сч. К. ВД. Мс. Чк. Оч. Сл. Чрн. ВГ. Кв. Збр. Зч. Ц. Ю. Брз. Кр. Б. У. Сб. Двн. Ст. Пс. Дз. И. Вр. Лщ. Дц. Блк. Чуд. Чрв. Р. Вс. Мр. Пп. Брд. Мш. Рв. Шп. Грн. Оз., оро́л *м.* Бж. Хр. Рб., ор'о́л *м.* Бл. Зм., воро́л *м.* Св., горэ́л *м.* Ст., арэ́л *м.* Оз., ôрэл *м.* Тх. Мж. А. Л. Чр. Хл. Влд. Пр. Кс. М. Aquila орел.

[орлица] *см.* горлица.

[очеретянка] очэрэт'а́нка *ж.* ВЧ. О. С. Ж. З. ММ. Н. Ср. Гд. Мл. Мн. Бк. Сч. Чк. Кв. Збр. Зч. Ц. Кр. У. Сб. Дз. Вр. Блк. Чрв. Р. Пп. Рв. Шп., очэрэ́т'анка *ж.* Вх. Сш. ВД. Сл. ВГ. Лщ. Вс., очэ^{ы}рэ^{ы}т'а́нка *ж.* Пс. И. Дц. Чуд., ôчэ̂рэ́т'анка *ж.* Л., ôчэ̂рэ̂т'а́нка *ж.* Тх. Мж. А. Влд. Пр. Кс., очэ^{ы}рэ^{ы}тны́ц'а *ж.* Мс., учэ^{ы}рэ^{ы}т'а́нка *ж.* Ст., ачэрэт'а́нка *ж.* Оз., гочырыт'а́нка *ж.* Ст., чэрэ́т'анка *ж.* Св. Крб. Бж. Хр. Олп. Рб. 1. Acrocephalus arundinaceus L. камышевка дроздовидная; 2. Acrocephalus palustris Bechst. камышевка болотная; 3. Acrocephalus scirpaceus Herm. (Acrocephalus strepetus Vieill) камышевка тростниковая — *значения 1, 2, 3 вд. кроме Мс.*; 4. Ardea purpurea L. цапля рыжая Мс.

[пантарка] панта́рка *ж.* П. Сш. Numida meleagris L. цесарка.

[пастух] пасту́х *м.* Мс., пастушо́к *м.* Л. С. П. Мл. Мн. ВД. Мс. Кв. Збр. Ст. Вр. Р., пасту́шка *ж.* Оч. Дц. Чуд. 1. Motacilla alba L. трясогузка белая Л. С. П. Мл. Мн. ВД. Мс. Оч. Кв. Збр. Вр. Дц. Чуд. Р.; 2. Rallus aquaticus L. пастушок Ст.

[певень] пи́вэн' *м.* Св. О. Гд. Вх. Сч. Мн. ВД. Чк. Оч. Чрн. Збр. Зч. Ц. Ю. Кр. У. Сб. Двн. Пс. Дз. И. Дц. Блк. Чуд. Чрв. Мр. Р. Пп. Брд. Мш. Рв., пи́вэ̂^{и}н' *м.* ВГ. Б. Дз. Вр., пи́вын' *м.* Ст., пы^{ё}вэн' *м.* ВЧ., пjё̂вэн' *м.* Нр. С. ЧВ. ММ. Дд. Бх. Н. Ск. Ср. Зг., пjи́вэн' *м.* Вп. Мл. Бк. Сл. Кв., пэ̂вэ̂н' *м.* Крб. Бж. Хр. Олп. Рб. Тх. Мж. А. Л. Чр. Влд. М. Gallus domesticus петух.

[пекач] пэ́кач *м.* Крб. Бж. Хр. Рб., пэ́кул' *м.* Олп., пэ́кур *м.* Бл., пэ́кус *м.* Лк. 1. Rallus aquaticus L. пастушок; 2. Gallinago gallinago L. бекас.

[перепелка] пэрэпи́лка *ж.* О. Зг. Мл. Мн. Бк. Чк. Оч. Сл. Кв. Ц. Брз. Кр. У. Сб. Ст. Дз. Вр. Дц. Пп. Шп. Грн., пэрэ^{ы}пи́лка *ж.* Вх. ВГ. Б. И. Брд. Мш., пырыпи́лка *ж.* Мс., пэ^{ы}рэ^{ы}пи́лочка *ж.* Чуд., пэ̂рэ̂пе̂́лка *ж.* Ж. З., пэ̂рэ̂пjё̂лка *ж.* Нр. М. Д. ЧВ., пэрэпjо́лка *ж.* Крб. С. ММ. П. Ср., пэ̂рэ̂пjо́лка *ж.* Олп. Тх. Хл., пэрэпэлы́ц'а *ж.* ВЧ. Бх. Гд. Мл. Сш. Сч. К. ВД. Зч.

Ю. Двн. Пс. Дз. Лщ. Блк. Чрв. Р. Вс. Оз., пэрэпэлы́ца *ж.* Влд. Пр. Кс. Нр. Кл. Дд. В. Ск., пэ̂рэ̂пэ̂ли́ца *ж.* Бж. Рб. А. Л., парапали́ца *ж.* Тх. Мж., пэ́рэпэл *м.* Оч. Зр. Coturnix coturnix L. перепелка.

[перепелятник] пэрэпэл'а́тнык *м.* Ст. Accipiter nisus L. ястреб перепелятник.

[петух] питу́х *м.* Оч. Gallus domesticus петух.

[печкур] пичку́р *м.* Вс. Грн., пэчку́р *м.* Бж. Хр. Олп. Рб. 1. Riparia riparia L. ласточка береговая Бж. Хр. Олп. Рб. Вс.; 2. Delichon urbica L. ласточка городская Грн.

[пикун] пи́кун *м.* Бж. Рб. Apus apus L. (Cypselus apus L.) стриж черный.

[пирныкоза] пирны́коза *ж.* Зч. Дц., впирны́коза *ж.* Вр. 1. Colymbus cristatus L. (Podiceps cristatus L.) поганка большая, чемга; 2. Colymbus griseigena Bodd. (Podiceps griseigena Bodd.) поганка серощекая; 3. Colymbus nigricollis Brhm. (Podiceps nigricollis Brhm.) поганка черношейная; 4. Colymbus ruficollis Pall. (Podiceps ruficollis Pall.) поганка малая.

[пищуха] пыщу́ха *ж.* Вр. вероятно, Certhia familiaris L. пищуха.

[плиска] плы́ска *ж.*, плы́сочка *ж.* Ол. Св. Крб. Нр. Кл. Ж. З. Ск. Зг. Сч. К. Чк. Кв. Зч. Ц. Ю. Брз. У. Сб. Двн. Ст. Дз. И. Лщ. Грн. Оз., плы́с'ка *ж.* Дд., пли́ска *ж.* Бл. Бж. Хр. Олп. Рб., плы́савка *ж.* Н. ВГ., пли́ставка *ж.* М. Motacilla alba L. трясогузка белая.

[плиска желтая] пли́ска жо́вта Хр. Motacilla flava L. трясогузка желтогрудая.

[подгаравка] путгара́вка *ж.* Лк. Fulica atra L. лысуха.

[подкидыха] питкы́дыха *ж.*, питкуды́ха *ж.* Мс. Cuculus canorus L. кукушка.

[подпадёмка] питпад'о́м *м.* Сл., питпад'о́мка *ж.* Хр. путпад'о́мка *ж.* Зм., путпад'а́нка *ж.* Бж. Coturnix coturnix L. перепелка.

[подшопник] путшо̂́пник *м.* Олп. Troglodytes troglodytes L. крапивник.

[ползунок] повзуно́к *м.* Гд. Зч. Дз. Вр. Блк. Мш., павзуно́к *м.* Оз., повзу́чка *ж.* К., по́взык *м.* Крб. С. Вх. Чк. Оч. Брз. Вр. Sitta europea L. поползень обыкновенный.

[попугай] попуга́j *м.* Ол. Лк. Св. Бл. Зм. Бр. Нр. Кл. ВЧ. О. С. Ж. З. ЧВ. Д. ММ. Дд. В. Бх. Н. Ск. К. ВД. Чк. Оч. Сл. Чрн. ВГ. Кв. Збр. Зч. Ц. Ю. Кр. Б. У. Сб. Двн. Пс. Дз. И. Вр. Лщ. Дц. Блк. Чуд. Чрв. Р. Вс. Мр. Пп. Брд. Мш. Рв. Шп. Грн., по̂пуга́j *м* Тх. Мж. А. Л. Чр. Влд. Пр. Кс. М., папуга́j *м.* Оз., пупуга́j *м.* Мс. Брз. Ст. 1. Psittacus попугай *вд.*; 2. Bubo bubo L. филин Бл. Нр. Кл. Мс.

[посвитстёлка] посвис'т'о̂́лка *ж.* Олп. Coturnix coturnix L. перепелка.

[посметюха] посми́т'уха *ж.* О. С. Н. Гд. Ср. Вх. Зг. Мл. Бк. Сш. Сч. К. ВД. Чк. Оч. Сл. ВГ. Кв. Збр. Зч. Ц. Ю. Брз. Кр. Б. У. Сб. Пс. Дз. И. Вр. Лщ. Дц. Блк. Чуд. Чрв. Р. Вс. Пп. Брд. Мш. Рв. Шп., пусми́т'уха *ж.* Мс., посми́тн'уха *ж.* Ст., посмит'у́ха *ж.* Чрн. Мр., пôс'мэ̂т'уха *ж.* Чр. Хл. Влд. Пр. Кс. Ж. З. Д. В. П. ВЧ., пос'мэ̂туха *ж.* Нр. Кл. ММ., пос'мэ̂т'уха *ж.* Двн., посми́т'ух *м.* Мл., пôс'мэ̂т'ух *м.* Мж., пôс'мэ̂тник *м.* Тх., посмэ̂тнык *м.* Ск., посме́т'уха *ж.* Бл., посме́т'ух *м.* Ол. Лк., посмэ̂тныха *ж.* Бх., пасме́тушка *ж.* Оз. Galerida cristata L. жаворонок хохлатый.

[призимнюха] прызы́мн'уха *ж.* Грн. Parus coeruleus L. лазоревка.

[просяник] прос'а́ник *м.* Бл. Бр. Олп. Тх., прос'а́нка *ж.* О. Мл. Мн. Мс. Сл. Кв. Ц. Пп. Брд. Мш., просоjе̂д *м.* Бр., прос'ан'у́к *м.* Зм., прос'ани́ца *ж.* Зм. 1. Passer domesticus L. воробей домовой *и 2.* Passer montanus L. воробей полевой Бл. Бр. Олп. Зм. Тх.; 3. Emberiza calandra L. овсянка просянка О. Мл. Мн. Мс. Сл. Кв. Ц. Пп. Брд. Мш.

[пугай] пуга́j *м.* М. 1. Ixobrycnus minutus L. выпь малая; 2. Botaurus stellaris L. выпь большая.

[пугач] пу́гач *м.* Лк. Бл. Зм. Бр. Крб. Чр. Влд. Пр. Кс. Нр. Кл. ВЧ. О. С. Ж. З. ЧВ. Д. Дд. Бх. Н. Ск. П. Вх. Вп. Зг. Бк. Сш. Сч. Чк. Оч. Сл. ВГ. Кв. Збр. Зч. Ц. Брз. Кр. Б. У. Сб. Двн. Ст. Пс. Дз. И. Вр. Дц. Чуд. Мш. Рв. Пп. Чрв. Р. Вс. Шп. Грн. Оз., пуга́ч *м.* Бж. Хр. Олп. Рб. Мл. Мн. Bubo bubo L. филин.

[пустельга] пу́стол'га́ *ж.* Зм. Falco tinnunculus L. пустельга обыкновенная.

[пчелоедка] пчолоjи́тка *ж.* Брз., бджолоjи́тка *ж.* Ст. Merops apiaster L. щурка золотистая.

[пшенянка] пшон'а́нка *м.* Мс. Emberiza calandra L. овсянка просянка.

[рекша] рэ́кша *ж.* Бх. Грн. Coracias garrulus L. сизоворонка.

[ремез] рэ́мэз *м.* Зм. ВЧ. С. ММ. Ж. З. Н. П. Сш. Збр. Зч. Брз. Кр. Шп. Оз., ре́мэз *м.* Бл., рэ́мэ̂з *м.* Мж. Л. М., рэ́мэ^ы^с *м.* Вх., рэ́мус *м.* Сб., рэмэзо́к *м.* Хр., рэ́мэз' *ж.* Крб. Remiz pendulinus L. ремез.

[рыбоедка] рыбоjи́тка *ж.* ВГ. Alcedo atthis L. зимородок.

[рыболов] рыболо́в *м.* Св. Лк. Бр. ММ. Вх. Мл. Чк. Зч. Ц. Дз. П., риболо́в *м.* Тх. Бх. Дд. Ск. Зг., рыбуло́в *м.* Збр., рибô-ло́вчик *м.* Л. Ж. З. П., рыболо́вныk *м.* В., рыболо́вка *ж.* Дц. Брд. Чуд., риба́к *м.* П., рыба́к *м.* Брз. К., рыбачо́к *м.* Дд. Ст. Лщ., рыба́л'чык *м.* Рв., рыба́лочка *м.* Гд. 1. Alcedo atthis L. зимородок Св. Лк. Бр. Тх. Л. ММ. Дд. В. Бх. П. Гд. Вх. Зг. Мл. Ск. К. Чк. Збр. Зч. Ц. Брз. Ст. Лщ. Дз. Чуд. Рв. Пп. Брд.; 2. Sterna hirundo L. крачка речная Ж. З.; 3. Sterna albifrons Pall. крачка малая Ж. З.

[рябчик] ра́пчик *м.* Мж. А. Нр. М. Ж. З. Д. ММ. Дд. В. Бх. Ск. П., ра́пчык *м.* Ср. Мс. Збр. Брз. Лщ. Пп. Рв., р'а́пчик *м.* Бл. Зм. Бр. Хл. ВЧ. О. С. Гд. Сш. Мл. Мн. Бк. Сл. Чк. Оч. Чрн. Зч. Ц. Ю. Б. У. Двн. Пс. Дз. И. Дц. Блк. Чуд. Чрв. Мр. Брд. Мш. Шп. Оз., рапчу́н *м.* ЧВ. Tetrastes bonasia L. рябчик.

[свищ] свыщ *м.* Двн., свищ *м.* Чр. Anas penelope L. свиязь.

[селезень] сэ́лэзэн' *м.* Крб. ВЧ. О. ЧВ. ММ. Н. Ср. Вх. Оч. Кв. Б. И. Чуд. Пп. Брд., сэ́лэ^{и}зэн' *м.* Дц. Шп.. се́лезен' *м.* Бл., се́лêзêн' *м.* Тх. Хл. Влд. Пр. Кс., сêлêз'о́н *м.* Бж. Хр. Олп. Рб. селезень.

[селюх] сэл'у́х *м.* Св. селезень.

[сиворакша] сывора́кша *ж.* Ср. Чк. Зч. Сб., сивора́кша *ж.* Крб. Брз., сыводра́ка *ж.* Нр. Кл. Сл. Ж. З. Бх. Н. Ск. П. Зг. Бк. Сч. К. Кв. Збр., сиводра́ка *ж.* Бр., сивôдра́ка *ж.* Тх. Мж. А. Л. Чр. Хл. Влд. Пр. Кс. П. М., сывондра́ка *ж.* ЧВ. ММ. Дд., сывора́ка *ж.* Сш., сивокра́ка *ж.* Бл. Зм., сын'окра́к *м.* Ст., сивôдра *ж.* Тх. Мж. А. Л. Чр. Хл. Влд. Пр. Кс. П., сêмôндра́ка *ж.* Д., шывора́кша *ж.* ВГ. Ю. Брз., шувэрэ́кша *ж.* Оч. Coracias garrulus L. сизоворонка.

[синица] сыны́ц'а, сыны́чка *ж.* Ол. Лк. Св. С. ММ. В. Бх. Н. СГ. П. Ср. Гд. Вх. Вп. Зг. Мл. Мн. Бк. Сш. Сч. К. ВД. Мс. Чк. Оч. Сл. Чрн. ВГ. Кв. Збр. Зч. Ц. Ю. Брз. Б. У. Сб. Двн. Ст. Пс. Дз. И. Вр. Лщ. Дц. Блк. Чуд. Чрв. Р. Вс. Мр. Пп. Бч. Мш. Рв. Шп. Грн. Оз., сыни́ца, сыни́цка *ж.* Влд. Пр. Кс., сыны́ца, сыны́чка *ж.* Нр. Кл. Ж. З. Чв. Д. Дд. Ск., сини́ца, сини́цка *ж.* Бл. Зм. Бр. Крб. Хр. Олп. Тх. Мж. А. Л. Чр. Хл. М. 1. Parus major L. синица большая *вд.*, *исключая Хр. Олп.*; 2. Parus palustris L. гаичка серая болотная *вд.*; 3. Parus ater L. синица московка *вд.*; 4. Aegithalos caudatus L. длиннохвостая синица *вд.*; 5. Parus coeruleus L. лазоревка *вд.*, *исключая Грн.*; 6. Parus cristatus L. синица хохлатая Ол. Лк. Св. Бл. Зм. Бр. Мж. Л. Чр. Хл. Влд. Пр. Кс. Нр. Кл. ВЧ. О. С. Ж. З. ЧВ. Д. ММ. Дд. В. Бх. Н. Ск. СГ. П. Ср. Гд. Вх. Вп. Зг. Мл. Мн. Бк. Сч. К. ВД. Мс. Чк. Сл. Чрн. ВГ. Збр. Зч. Ц. Ю. Брз. Б. У. Сб. Двн. Ст. Пс. Дз. И. Вр. Лщ. Блк. Чрв. Р. Вс. Мр. Мш. Рв. Грн.

[синица великая] сыны́ц'а вэлы́ка О. Чрв. Пп. Мш. Parus major L. синица большая.

[синица чубатая] сыны́ц'а чуба́та Сш. Оч. Кв. Кр. Дц. Чуд. Пп. Бч. Шп. Оз., сини́ца чуба́та Тх. А. М. Parus cristatus L. синица хохлатая.

[синюха] син'уха́ *м.* Хр. Олп., сын'уга́ *ж.* Крб. Coracias garrulus L. сизоворонка.

[синявка] сы́н'авка *ж.* Бл. Alcedo atthis L. зимородок.

[ситка] си́тка, си́точка *ж.* Зм. Бр. Бк., сы́тка *ж.* Нр. Кл. Сл. ЧВ., осы́тка *ж.* П., се́тка, се́то̂чка *ж.* Л. Чрв. Влд. Пр. Кс. 1. Motacilla alba L. трясогузка белая *вд.*; 2. Motacilla flava L. трясогузка желтогрудая Л. Чр.

[скворец] скоро́ц *м.* Хр. Sturnus vulgaris L. скворец обыкновенный.

[скиглица] скы́глыц'а *ж.* Оч. 1. Larus minutus Pall. чайка малая; 2. Larus ridibundus L. чайка обыкновенная.

[скопа] скаба́ *ж.* Бл. Pandion haliaëtos L. скопа.

[сломка] сло́мка *ж.* Бл. Scolopax rusticola L. вальдшнеп.

[слуква] слуква́ *ж.* П., слука́ *ж.* Зм. Бр. Бл. Олп. Л., слухва́ *ж.* Грн. Scolopax rusticola L. вальдшнеп.

[смердюха] смэрд'уха́ *ж.* П. Брз. Upupa epops L. удод.

[сметюх] с'мэ̂т'у́х *м.* Л. Чр. ЧВ. Ск., с'мэ̂т'у́к *м.*, с'мэ̂т'у́шка *ж.* Хр. А., с'мэ̂т'ушо́к *м.* Влд. Пр. Кс. Galerida cristata L. жаворонок хохлатый.

[смовж] смовж *ж.* Л. П. Sitta europea L. поползень обыкновенный.

[смолдик] смо́лдык *м.* К. Coccothraustes coccothraustes L. дубонос.

[снегирь] снигу́р *м.* ВЧ. С. Н. Гд. Вх. Вп. Зг. Мл. Мн. Бк. Сч. К. Вд. Мс. Чк. Оч. Сл. Чрн. ВГ. Кв. Збр. Зч. Ц. Ю. Брз. Кр. Б. У. Сб. Двн. Пс. Дз. И. Вр. Лщ. Дц. Блк. Чуд. Р. Пп. Мш. Рв. Шп. Грн. Оз., снêгу́р *м.* Хр. Тх. Мж. А. Л. Чр. Влд. Пр. Кс. Нр. Кл. М. Ж. З. ЧВ. Д. ММ. П. Ср. Ск., снêгу́рка *ж.* Бж. Хр. Олп. Рб., снигу́рка *ж.* Ст., с'н'агу́р *м.* Бл., с'н'агу́рчик *м.* Зм., синигу́р *м.* Оп. 1. Pyrrhula pyrrhula L. снегирь *вд.*; 2. Parus major L. синица большая Хр. Олп.

[сова] сова́ *ж.* Лк. Бл. Зм. Бр. Крб. О. С. ММ. Н. П. Ср. Вх. Мл. Мн. Бк. ВД. Чк. Сл. Кв. Зч. Ц. Ю. Кр. Б. Сб. Двн. Пс. Дз. И. Дц. Чуд. Чрв. Р. Пп. Брд. Мш. Шп. Грн., со̂ва́ *ж.* Бж. Хр. Олп. Рб. Тх. Мж. А. Л. Чр. Хл. Влд. Пр. Кс. М., сава́ *ж.* Оз., сува́ *ж.* Св. Гд. Мс. Брз. У. Ст. Дз. Вр. 1. Strix aluco L. неясыть серая *вд.*; 2. Tyto tyto Scop. сипуха *вд.*; 3. Asio otus L. сова ушастая *вд.*; 4. Asio flammeus Pontop. сова большая *вд.*; 5. Athene noctua Scop. сыч домовой Тх. Л. Грн.; 6. Bubo bubo L. филин Л. Грн.

[сова великая] со̂ва́ вали́ка Олп. Strix aluco L. неясыть серая.

[сова малая] со̂ва́ мала́ Олп. Athene noctua Scop. сыч домовой.

[сова ушастая] вуша́та со̂ва́ Л. П. Asio otus L. сова ушастая.

[сокол] со́кол *м.* Крб. Хр. С. Ж. З. ММ. П. Ср. Бх. Оч. Кв. Збр. Зч. Ц. Двн. Шп., со́ко̂л *м.* Бж. Олп. Рб. Тж. Мж. А. Л. Чр. Хл. Влд. Пр. Кс. П., со̂ко́л *м.* Л., со́кил *м.* Гд. Вх. ВД.

ВГ. Ю. Брз. Кр. Б. Сб. Ст. Пс. Дз. И. Вр. Дц. Чуд. Чрв. Р. Брд. Мш. Шп. Falco peregrinus Tunst. сокол сапсан.

[соловей] соловэ́j *м.* Ол. Лк. Св. Бл. Зм. Бр. Крб. ВЧ. О. С. Ж. З. ММ. Н. Ск. СГ. П. Ср. Гд. Вх. Вп. Зг. Мл. Мн. Бк. Сш. К. Вд. Чк. Оч. Сл. Чрн. ВГ. Кв. Зч. Ц. Ю. Кр. Б. У. Сб. Двн. Пс. Дз. И. Вр. Лщ. Дц. Блк. Чуд. Вс. Мр. Пп. Брд. Мш. Рв. Шп. Грн., сôлôвэ́j *м.* Бж. Хр. Олп. Рб. Тх. Мж. А. Л. Чр. Хл. Влд. Пр. Кс. М., суловэ́j *м.* Р., сулувэ́j *м.* Мн. Збр. Брз. Ст., салавэ́j *м.* Оз. Luscinia luscinia L. соловей восточный.

[сорока] сорóка *ж.* Ол. Лк. Св. Бл. Зм. Бр. Крб. Нр. Кл. ВЧ. О. С. Ж. З. ЧВ. Д. ММ. Дд. В. Бх. Н. Ск. СГ. П. Ср. Гд. Вх. Вп. Зг. Мл. Мн. Бк. Сш. Сч. К. ВД. Чк. Оч. Сл. Чрн. ВГ. Кв. Збр. Зч. Ц. Ю. Кр. Б. У. Сб. Двн. Пс. Дз. И. Лщ. Вр. Дц. Блк. Чуд. Р. Вс. Мр. Пп. Брд. Мш. Рв. Шп. Грн. Оз., сôрóка *ж.* Бж. Хр. Олп. Ро. Тх. Мж. А. Л. Чр. Хл. Влд. Пр. Кс. М., соᵘрóка *ж.* Дз., сурóка *ж.* Мс. Брз. Ст. Pica pica L. сорока.

[сорокопуд] сорокопýд *м.* Крб. Нр. Кл. ВЧ. О. С. Ж. З. ЧВ. ММ. Дд. В. Бх. Н. Ск. СГ. Ср. Гд. Вх. Вп. Зг. Мл. Мн. Бк. Ст. Сч. ВД. Чк. Оч. Сл. ВГ. Кв. Збр. Зч. Брз. Кр. У. Сб. Двн. Ст. Вр. Лщ. Дц. Блк. Чуд. Чрв. Р. Вс. Мр. Пп. Брд. Мш. Шп., сôрôкôпýд *м.* Тх. Мж. А. Л. Чр. Хл. Влд. Пр. Кс. М., сорокапýд *м.* Б. Дз., саракапýд *м.* Оз., сурукупýт *м.* Мс. 1. Lanius collurio L. сорокопут жулан; 2. Lanius exubitor L. сорокопут серый; 3. Lanius minor L. сорокопут чернолобый.

[сойка] сójа *ж.* Ол. Зм. Кр. Бж. Хр. Рб. Тх. Мж. А. Л. Чр. Влд. Пр. Кс. С. Дд. Бх. Зг. Бк. Мс. Дд., сójка *ж.* Лк. Св. Бл. Нр. Кл. ВЧ. О. М. Ж. З. ЧВ. Д. ММ. В. Н. СГ. Гд. Вх. Вп. Мл. Мн. Сш. Сч. К. ВД. Чк. Оч. Сл. Чрн. ВГ. Кв. Збр. Зч. Ц. Ю. Брз. Кр. Б. У. Сб. Двн. Ст. Пс. Дз. И. Вр. Дщ. Блк. Чуд. Чрв. Р. Вс. Мр. Пп. Брд. Мш. Рв. Шп. Грн., сôjка *ж.* Олп., суы́ка *ж.* Оз. Garrulus glandarius L. сойка.

[стервятник] стервjáтник *м.* Хр. Accipiter gentilis L. ястреб тетеревятник.

[стернадка] штэринáтка *ж.* Тх. Л. Emberiza овсянка.

[стриж] стрыж *м.* Крб. Нр. ВЧ. О. С. Ж. З. Д. ММ. Н. Гд. Мл. Мн. Сш. К. ВД. Мс. Сл. ВГ. Збр. Зч. Ц. Ю. Кр. Б. У. Двн. Пс. Дз. И. Лщ. Дц. Блк. Чуд. Чрв. Вс. Пп. Брд. Мш. Рв. Шп. Грн. Оз., стриж *м.* Тх. Мж. Л. А. Чр. Хл. Влд. Пр. Кс. М. 1. Apus apus L. стриж Крб. Тх. Мж. А. Л. Хл. Влд. Пр. Кс. ВЧ. М. Ж. З. О. С. ММ. Н. Гд. Мл. Мн. Сш. Мс. К. ВД. Сл. ВГ. Збр. Зч. Ц. Ю. Кр. Б. У. Двн. Пс. Дз. И. Лщ. Дц. Чуд. Чрв. Вс. Пп. Брд. Мш. Рв. Шп. Грн.; 2. Caprimulgus europeus L. козодой Нр. Ж. З. Д. Лщ. Дц. Блк. Чуд. Вс. Пп. Рв. Шп.; 3. Riparia riparia L. ласточка береговая Нр. Д.

[сыч] сыч *м.* Мж. А. Л. Чр. Хл. Влд. Пр. Кс. Нр. Кл. ВЧ. О. М. Ж. З. ЧВ. Д. ММ. Дд. Бх. Н. Ск. Вп. Зг. Мл. Мн. Бк. Сш. Сч. К. ВД. Чк. Оч. Сл. Зч. Ц. Ю. Брз. Б. У. Двн. Ст. Дз. Лщ. Чрв. Вс. Пп. Брд. Рв. Мш. Шп. Оз., сы́чык *м.* Крб. Бж. Гд. Мс. Athene noctua Scop. сыч домовой.

[сычка белая] сы́чка бэ̂ла Л. Motacilla alba L. трясогузка белая.

[сычка жёлтая] сы́чка жо́вта Л. Motacilla flava L. трясогузка желтогрудая.

[тёпка] т'о́пка. т'о́пучка *ж.* Св. Motacilla flava L. трясогузка желтогрудая.

[тетеря] тэтэ́ра *ж.* ВЧ. О. П. Ср. Мн. ВД. Ц. Ю. К. Пс., тэтэ́р'а *ж.* Бк. У. Вр. Мш., тêте́ра *ж.* Бж. Рб. Л. Чр., тытэ́ра *ж.* И., тэ́тэрив *м.* Гд. Мл. Мс. Сл. Б. Пп. Рв., тэ́тэрыв *м.* Вх., тэтэру́к *м.* Ол. Крб. Нр. С. Ж. З. ЧВ. Д. ММ. Дд. Н. Ск. СГ. П. Вп. Сш. Сч. Чк. Чрн. Збр. Зч. Брз. Сб. Лщ. Вс. Мр. Грн. Оз., тэтэр'у́к *м.* Ол. Лк. М., тэ^{я}тэ^{п}ру́к *м.* К., тэ́тэр *м.* Дз. Чуд., тете́рка *ж.* Зм., тетеру́к *м.* Бр., те́терив *м.* Ст., тêтêру́к *м.* Олп. Тх. Мж. А. Л. Чр. Хл. М., тытыру́к *м.* Мс., титеру́к *м.* Х. 1. Lyrurus tetrix L. тетерев Ол. Крб. Лк. Зм. Бр. Бж. Олп. Рб. Тх. Мж. А. Л. Чр. Хл. ВЧ. О. М. Нр. С. Ж. З. ЧВ. Д. ММ. Дд. Н. Ск. СГ. П. Ср. Гд. Вх. Вп. Мл. ВД. Мн. Сш. Сч. К. Мс. Чк. Сл. Чрн. Збр. Зч. Ц. Ю. Брз. К. Б. У. Сб. Ст. Пс. Дз. И. Вр. Лщ. Дц. Чуд. Вс. Мр. Пп. Мш. Рв. Грн. Оз.; 2. Tetrao urogallus L. глухарь Тх. Чр. М. П. Вп. Бк. Мс. Грн.

[травянка] травја́нка *ж.* Зм. Гд. Мл. Мн. ВД. Сл. Зч. Ц. Ю. Сб. Пс. Дз. И. Дц. Чуд. Мш. 1. Saxicola rubetra L. чеканчик луговой Гд. Мл. Мн. ВД. Сл. Зч. Ц. Ю. Сб. Пс. Дз. И. Дц. Чуд. Мш.; 2. Anas crecca L. чирок-свистунок Зм.

[трапатюха] трапат'у́ха *ж.* Бл. Alauda arvensis L. жаворонок полевой.

[трумкач] трумка́ч *м.* Бх. Corvus corax L. ворон.

[трясогузка] тр'асогу́ска *ж.* Крб. Гд. Сл. Дз. Вс., трасогу́ска *ж.* Б., трэсôгу́ска *ж.* Влд. Пр. Кс., тр'асогу́з *м.* М. Бх., трасу́ха *ж.* Крб. 1. Motacilla alba L. трясогузка белая; 2. Motacilla flava L. трясогузка желтогрудая.

[туркалка] ту́ркавка *ж.* Бл. ЧВ. Бх. Зг., ту́ркалка *ж.* С. М. Брз., туру́калка *ж.* Олп., турко́тка *ж.* Брз. Streptopelia turtur L. горлица.

[удод] о́дуд *м.* Влд. Пр. Кс. Нр. ВЧ. С. Д. Н. Гд. Зг. Бк. Вп. К. Сч. ВД. Чк. Оч. Сл. ВГ. Збр. Ц. Ю. Брз. Б. У. Сб. Двн. Пс. Дз. И. Вр. Лщ. Дц. Блк. Чуд. Чрв. Р. Вс. Пп. Мш. Грн. Оз., о́дут *м.* Ср. Вх. Кр. Дз. Рв., ôдо́д *м.* О. Ск. Мл. Мн., о́дыд *м.* Ж. З. Мс., удо́д *м.* Зч., удо́д *м.* Крб. Олп. А. Л. Чр. ММ. П., вдо́д *м.* Тх. Мж. Хл. М., овдо́т *м.* Бл.,

овдо́т *м.* Бж. Хр. Рб., овду́т *м.* Зм., во́вдот *м.* Бр., во̂ду́д *м.* ЧВ., уду́д *м.* Лк. Upupa epops L. удод.

[утка] ву́тва *ж.* Св. Хр. Олп., у́тва *ж.* Оз. Anas acuta L. утка.

[утка дикая] ву́тва ди́каја Олп. Anas platarhyncha L. кряква.

[утка чёрная] ву́тва чо́рна Олп. Spatula clypeata L. широконоска.

[филин] хви́лин *м.* Хр. О. ЧВ. Bubo bubo L. филин.

[хазарка] хаза́рка *ж.* Оч. Gavia arctica L. (Colymbus arcticus L.) гагара чернозобая.

[хвитькалка] хвыт'калка *ж.* Оз. Coturnix coturnix L. перепелка.

[хвищик] хвищик *м.* Oenanthe oenanthe L. каменка обыкновенная.

[цапля] ча́пл'а *ж.* Лк. Св. Бр. Бж. Хр. Олп. Рб. Тх. Мж. А. Л. Чр. Хл. ВЧ. О. С. М. Ж. З. ЧВ. Д. ММ. В. Бх. Н. Ск. П. Ср. Гд. Зг. Вх. Мл. Мн. Сч. Бк. Сш. К. ВД. Мс. Чк. Оч. Сл. ВГ. Кв. Збр. Зч. Ю. Брз. Кр. Б. У. Сб. Двн. Пс. Дз. И. Вр. Лщ. Дц. Чрв. Чуд. Р. Вс. Мр. Пп. Брд. Мш. Рв. Шп. Грн. Оз., ца́пл'а *ж.* Ол. Зм. Крб. Нр. Кл. Бх. Ср. Мл. Мн. Оч. Кр. Ц. Ст. Дз. Брд. 1. Egretta alba L. большая белая цапля *и* 2. Egretta garzetta L. малая белая цапля Бж. Хр. Олп. Рб. Тх. А. Л. Мж. Чр. Хл. Влд. Пр. Кс. О. С. М. Ж. З. ММ. Бх. Ск. Ср. Гд. Вх. Мл. Мн. Бк. Сш. Оч. Сл. ВГ. Кв. Збр. Зч. Чк. Кр. Б. У. Сб. Двн. Пс. И. Лщ. Дц. Р. Вс. Пп. Брд. Мш. Шп. Грн.; 3. Ardea purpurea L. цапля рыжая Ол. Лк. Св. Зм. Бр. Тх. А. Л. Чр. Хл. М. Ж. З. ЧВ. Д. Нр. Кл. ВЧ. О. В. Бх. Н. Ск. СГ. Ср. П. Гд. Вх. Зг. Мл. Мн. Бк. Сш. К. ВД. Мс. Сл. Кв. Зч. Ц. Ю. Брз. Кр. Б. У. Сб. Двн. Ст. Дз. Вр. Лщ. Чрв. Чуд. Р. Вс. Брд. Мр. Пп. Мш. Рв. Шп. Грн. Оз.

[цапля белая] би́ла ча́пл'а Дз. Чуд. Чрв. 1. Egretta alba L. большая белая цапля; 2. Egretta garzetta L. малая белая цапля.

[цвиркун] цвирку́н *м.* Бк. Сч. Збр. Кр. Дц. Чуд. Брд., чвирку́н *м.* Ср. 1. Passer montanus L. воробей полевой; 2. Passer domesticus L. воробей домовой.

[цесарка] цэса́рка *ж.* Х., цаца́рка *ж.* Бж. Рб. Numida meleagris L. цесарка.

[чайка] ча́јка *ж. вд.* 1. Lariformes чайки *вд.*; 2. Larus minutus Pall. чайка малая Крб. Бж. Хр. Рб. Тх. Мж. А. Л. Чр. Хл. Влд. Пр. Кс. О. М. Ж. З. ММ. Бх. Н. Ср. Гд. Вх. Мл. Мн. Бк. К. ВД. Чк. Сл. ВГ. Кв. Зч. Ц. Ю. Кр. Б. У. Сб.

Двн. Ст. Дз. Вр. Дц. Чуд. Чрв. Р. Пп. Брд. Мш. Рв. Шп. Оз.; 3. Larus ridibundus L. чайка обыкновенная Зм. Бж. Крб. Хр. Рб. Тх. Мж. А. Л. Чр. Хл. Влд. Пр. Кс. О. М. Ж. З. Ск. Бх. П. Ср. Вх. Вп. Мл. Мн. Бк. Сч. К. ВД. Чк. Оч. Сл. Чрн. ВГ. Збр. Зч. Ц. Ю. Кр. У. Двн. Ст. Пс. Дз. И. Вр. Дц. Блк. Чуд. Чрв. Р. Мр. Пп. Брд. Мш. Рв. Шп.; 4. Vanellus vanellus L. чибис Крб. Олп. О. ММ. М. Ср. Гд. Вх. Мл. Мн. Бк. Сч. К. ВД. Чк. Сл. ВГ. Збр. Зч. Ц. Ю. Брз. Кр. У. Сб. Ст. Двн. Пс. Дз. И. Вр. Дц. Блк. Чуд. Чрв. Р. Пп. Брд. Мш. Шп. Грн.; 5. Larus fuscus L. клуша Оз.

[чайка великая] ча́jка вэлы́ка Ст. Larus ridibundus L. чайка обыкновенная.

[чайка водяная] ча́jка вод'ана́ Чк. Пп. 1. Larus ridibundus L. чайка обыкновенная; 2. Larus minutus Pall. чайка малая.

[чайка малая] ча́jка мала́ Ст. Larus minutus Pall. чайка малая.

[чайка полевая] ча́jка пол'ова́ Чк. Пп. Vanellus vanellus L. чибис.

[чапля] *см.* цапля.

[чекалка] чэ́калка *ж.* Чр. Зг., чэ́кавка *ж.* ЧВ., чо́калка *ж.* Л., чы́калка *ж.* К. 1. Coccothraustes coccothraustes L. дубонос Зг.; 2. Oenanthe oenanthe L. чеккан каменка Л. Чр. К. ЧВ.

[чекан] чэ́кан *м.* Крб. 1. Lanius collurio L. сорокопут жулан; 2. Lanius exubitor L. сорокопут серый; 3. Lanius minor L. сорокопут чернолобый.

[червоногрудка] чэрвоногру́тка *ж.* Мр. Pyrrhula pyrrhula L. снегирь.

[червончик] чирво́нчик *м.* Нр. Кл. Acanthis cannabina L. (Carduelis cannabina L.) коноплянка.

[чернобусел] чорнобу́с'о̂л *м.* Бж. Рб. Ciconia nigra L. аист черный.

[черногуз] чорногу́з *м.* Кл. П. Вп. Мл. Чк. Брз. Вр. 1. Ciconia ciconia L. аист белый Кл. П. Вп. Чк.; 2. Ciconia nigra L. аист черный Мл. Бз. Вр.

[чернодуб] чорнодýб *м.* Сш. Turdus merula L. дрозд черный.

[чернокос] чорноко́с *м.* П., чорноки́с *м.* Грн. Turdus merula L. дрозд черный.

[черня] чэ́рн'а *ж.* Бл. Крб. Aythia (Nyroca) чернеть.

[чечётка] чычи́тка *ж.* О. Чк. Сл. Зч. У. Двн. Чуд. Шп., чычо́тка *ж.* Брд., чичо́тка *ж.* Нр. Кл., чэчо́тка *ж.* Н. Сл. С., чэчи́тка *ж.* Ю. Чрв. 1. Acanthis flammea L. (Carduelis flammea L.) чечетка О. Сл. Двн.; 2. Oenanthe oenanthe L. чеккан каменка Нр. Кл. С. Н. Чк. Зч. Ю. У. Чуд. Чрв. Шп.

[чибис] чы́быс *м.* Ст. Vanellus vanellus L. чибис.

[чижик] чыж, чы́жык *м.* Ол. Лк. Св. Бл. Зм. Бр. Крб. Бж. Хр. Олп. Рб. О. Ж. З. ЧВ. Д. ММ. Дд. В. Бх. Н. Ск. СГ. П. Ср. Гд. Вх. Вп. Зг. Мл. Мн. Бк. Сш. Сч. К. ВД. Мс. Чк. Оч.

Чрн. Сл. ВГ. Кв. Збр. Зч. Ц. Ю. Брз. Кр. Б. У. Сб. Двн. Ст. Пс. Дз. И. Вр. Лщ. Дц. Блк. Чуд. Чрв. Р. Вс. Мр. Пп. Брд. Мш. Рв. Шп. Грн. Оз., чиж, чи́жик *м.* Тх. Мж. А. Л. Чр. Хл. Влд. Пр. Кс. Нр. Кл. ВЧ. С. М., шчы́жык *м.* Бж. Рб. 1. Carduelis spinus L. чиж *вд.*; 2. Carduelis carduelis L. щегол Бж. Рб.

[чирка] чы́рка *ж.* Лк. Бл. Крб. Н. Гд. Мл. Сш. К. Мс. ВД. Оч. Кв. Збр. Зч. Ц. Брз. Б. У. Сб. Двн. Ст. Дз. Вр. Дц. Блк., чи́рка *ж.* Тх. Мж. А. Л. Чр. Влд. Пр. Кс. М. Ж. З., чира́нка *ж.* ВЧ. Л. Сл., чыро́нка *ж.* ВГ., чыр *м.* Чуд., чы́рык *м.* Вх., чируч́ок *м.* Лк. Ск. Зг., чиро́ц *м.* (самец) Олп., чири́ца *ж.* Зм. Бр. Олп. Бж. Хр. Рб., чира́к *м.* Бх. Ск. Зг., чи́рик *м.* Бх., чиро́к *м.* Ст., чыры́чка *ж.* Крб. Оз., чири́чка *ж.* Дд. 1. Anas crecca L. чирок-свистунок; 2. Anas querquedula L. чирок-трескунок.

[чокал великий] чо́кал вэ̂ли́ки Л. Coccothraustes coccothraustes L. дубонос.

[чубарик] чуба́рик *м.* Ж. З., чуба́рка *ж.* Брз., чуба́рочка *ж.* Дд., чубка́рик *м.* Кк. Galerida cristata L. жаворонок хохлатый.

[швачка] шва́чка *ж.* Нр. Acrocephalus arundinaceus L. камышевка дроздовидная.

[шиворакша] *см.* сиворакша.

[шилохвость] шило̂хво́ст *м.* Крб., шылохво́стка *ж.* Зч. Ст., шылохви́стка *ж.* Ст. Anas acuta L. шилохвость.

[широконос] широконо́с *м.* Бх., широконо́ска *ж.* Крб., шыроконы́с *м.* О. Сб. Anas clypeata L. (Spatula clapeata L.) широконоска.

[шишкарь] шышка́р *м.* О. С. Ср. Гд. Вх. Вп. Зг. Мл. Мн. Бк. Сш. Сч. К. ВД. Чк. Оч. Сл. ВГ. Кв. Збр. Зч. Ц. Ю. Кр. Б. У. Сб. Двн. Ст. Пс. Дз. Вр. Лщ. Дц. Блк. Чуд. Чрв. Р. Вс. Пп. Брд. Мш. Рв. Шп. Грн., шишка́р *м.* Хл. Нр. Кл. М. ЧВ. Д. ММ. Дд. В. Бх. Ск., шушка́р *м.* Мс. Loxia curvirostra L. клест еловик.

[шпак] шпак *м. вд.* Sturnus vulgaris L. скворец обыкновенный.

[штернадка] *см.* стернадка.

[шуляк] шу́л'ак *м.* Крб. Бж. Рб. Нр. О. Бх. Н. П. Ср. Гд. Мн. Сч. К. ВД. Оч. Сл. ВГ. Кв. Зч. Ю. Брз. Б. У. Сб. Двн. Ст. Пс. Дз. И. Лщ. Дц. Чуд. Чрв. Р. Вс. П. Брд. Мш. Рв. Шп., шул'а́к *м.* Бр. К. Вр. Грн., шу́лик *м.* Влд. Пр. Кс. Бх. Ск. П. Сш., шу́лика *м.* Вр., шули́ка *м.* ЧВ. Вх. Сш. Чк., шул'а́ка *м.* Лк. Збр., шуле́ка *м.* Св., шуле́к *м.* Ол. 1. Circus aeruginosus L. лунь камышевый, болотный; 2. Accipiter gentilis L. ястреб тетеревятник Ол. Лк. Св. Бр. Крб. Бж. Рб. Влд. Пр. Кс. О. ЧВ. Бх. Н. Ск. П. Ср. Сш. Гд. Вх. Сч. К. ВД. Чк. Оч. Сл. ВГ. Кв. Збр. Зч. Ю. Брз. Б. У. Сб. Двн. Ст. Пс.

Дз. И. Вр. Дц. Чуд. Чрв. Р. Вс. Пп. Бч. Мш. Шп. Грн.; 3. Accipiter nisus L. ястреб перепелятник Нр. Бх. П. Ср. Мн. Сш. К. Сл. Кв. Вр. Лщ. Дц. Чуд. Р. Рв. Шп.; 4. Buteo lagopus Brünn. канюк мохноногий К. Дц. Шп.

[щегол] щы́глык *м.* О. С. ММ. Н. Ср. Гд. Вх. Мн. Бк. К. Чк. Оч. ВГ. Кв. Збр. Ц. Ю. Брз. Кр. Б. У. Сб. Двн. Ст. Вр. Чуд. Чрв. Р. Мр. Пп. Брд. Мш. Шп., щи́глык *м.* Нр. Кл. Бх. Зг. Сч. Мс. Сл. Лщ. Вс. Рв. Грн., щи́глик *м.* Тх. Мж. А. Л. Чр. Хл. Влд. Пр. Кс. М., що́глык *м.* ВЧ. Ж. З. Сш. Дз. Дц., що́глык *м.* ЧВ., щы́гол' *м.* Мл. Сл. Зч., щиго́л *м.* Бл., що̂го́л *м.* Олп., щэго́л *м.* Крб., щи́гэл *м.* Хр., щи́длык *м.* Крб. Carduelis carduelis L. щегол.

[щурик] щу́рык *м.* Бл. Оч. Б. Брд., щуро́к *м.* Оз., щур *м.* Лщ. 1. Riparia riparia L. ласточка береговая Бл. Оч. Б. Лщ.; 2. Delichon urbica L. ласточка городская Брд. Оз.

[юрчик] júрчик *м.* Бл. значение неясно, вероятно, Passer montanus L. воробей полевой.

[янчик] já́нчык *м.* Зч. Вр., jанчучо́к *м.* ВГ. 1. Motacilla flava L. трясогузка желтогрудая Зч. Вр.; 2. Troglodytes troglodytes L. крапивник ВГ.

[ястреб] já́стрэб *м.* Ол. Лк. Бр. Хр. П. Вп., já́струб *м.* Нр. О. Ж. З. Гд. Мл. Сч. Мс. Сл. Зч. Ц. Ю. Брз. Б. И. Сб. Двн. Пс. Дз. Чрв. Мш. Вс. Рв. Шп. Грн. Оз., jастрэбэ́ц *м.* Лк. Бж., стрэбо́к *м.* Хр., острэбэ́ц *м.* Олп. 1. Accipiter nisus L. ястреб перепелятник Ол. Лк. Бр. Бж. Хр. Олп. О. Гд. Вп. Мл. Сч. Мс. Сл. Ц. Ю. Брз. Б. Сб. Двн. И. Дз. Чрв. Мш. Вс. Шп. Оз.; 2. Accipiter gentilis L. ястреб тетеревятник; 3. Circus aeruginosus L. лунь камышевый, болотный Нр. Ж. З. Зч. Двн. Пс. И. Шп. Рв.; 4. Buteo lagopus Brünn. канюк мохноногий П. Грн.

[ятел] *см.* дятел.

УКАЗАТЕЛЬ ЛАТИНСКИХ НАЗВАНИЙ

Acanthis *см.* Carduelis

Accipiter gentilis L. — коршун, коршун великий, коршун куриный, курник, куродав, куроед, стервятник, шуляк, ястреб

Accipiter nisus L. — воробятник, голубятник, коршун, коршун малый, перепелятник, шуляк, ястреб

Acrocephalus arundinaceus L. — камышёвка, мышёвка, очеретянка, швачка

Acrocephalus palustris Bechst. — очеретянка

Acrocephalus scirpaceus Herm. — очеретянка

Acrocephalus strepetus Vieill. *см.* Acrocephalus scirpaceus Herm.

Aegithalos caudatus L. — синица.

Aquila — орел

Aquila chrysaëtus L. — беркут

Alauda arvensis L. — гайворон, жаворонок, трапатюха

Alcedo atthis L. — рыболов, синявка
Anas acuta L. — качка, качка дикая, утка, шилохвость
Anas clypeata L. *см.* Spatula clypeata L.
Anas cresca L. — качка, качка дикая, травянка, чирка
Anas querquedula L. — качка, качка дикая, чирка
Anas penelope L. — качка, качка дикая, свищ
Anas platyrhyncha L. — крижень, марцовка, утка дикая
Anser anser L. — гуска дикая, гуска серая
Anser anser domest. — галаган, гегало, гелготень, геня, гергола, гусак, гуска
Anser fabalis Lath. — гуска дикая
Apus apus L. — ласточка чёрная, стриж
Ardea purpurea L. — волеваха, очеретница, цапля
Asio flammeus Pontop. — сова
Asio otus L. — сова, сова ушастая
Athene noctua Scop. — домовой, сова, сова малая, сыч
Aythia — черня
Aythia ferina L. — качка, качка дикая
Aythia fuligula L. — качка, качка дикая, качка чернушка
Aythia marila L. — качка, качка дикая
Aythia nyroca Güld. — качка, качка дикая
Bombycilla garrulus L. — верестелка, омелюх
Botaurus srellaris L. — бекас, бугай, гибач, пугай
Bubo bubo L. — попугай, пугач, сова, филин
Bucephala clangula L. — гоголь
Buteo lagopus Brünn. — коршун, мышеед, мышелов, шуляк, ястреб
Calidris minuta Leisl. — кулик малый
Capella — кулик болотянка
Capella gallinago L. — долгоносок
Capella media Lath. — дупель, кулик
Caprimulgus europeus L. — дремлюга, козодой, комахоед, леляк, ленивец, стриж
Carduelis cannabina L. — коноплянка, червончик
Carduelis flammea L. — лебедянка, чечётка
Carduelis spinus L. — чижик, щегол
Certhia familiaris L. — медник, пищуха
Charadrius hiaticula L. — кравец
Chlidonias leucoptera Temm. — чайка
Ciconia ciconia L. — боцюн, бусел, бусел свойский, бухал, гайстр, иван, лелека, черногуз
Ciconia nigra L. — боровик, бусел, бусел дикий, бусел лесной, бусел чёрный, чернобусел, черногуз
Circaëtus ferox Gm. — змеевик, змееяд, коршун
Circus aeruginosus L. — коршун, лунь, шуляк, ястреб
Coccothraustes coccothraustes L. — вишняк, горбонос, дубонос, костогрыз, кусняк, смолдик, чекалка, чокал великий
Colymbus arcticus L. *см.* Gavia arctica L.
Colymbus cristatus L. — нырок, нырок ушанка, пирныкоза
Colymbus griseigena Bodd. — нырок, пирныкоза
Colymbus nigricollis Brhm. — нырок, пирныкоза
Colymbus ruficollis Pall. — нырок, пирныкоза
Coracias garrulus L. — рекша, сиворакша, синюха
Corvus corax L. — ворон, крук, крумкач, трумкач
Corvus corone L. — ворона, гава
Corvus flugilegus L. — ворона черная, грак, крук малый
Corvus monedula L. — галка
Coturnix coturnix L. — курочка дикая, перепёлка, подпадёмка, посвистёлка, хвитькалка
Crex crex L. — деркач, драч, карастилка
Crocethia alba Pall. — кулик малый
Cuculus canorus L. — зозуля, кукушка, подкидыха
Cygnus cygnus L. — лебедь
Cypselus apus L. *см.* Apus apus L.
Delichon urbica L. — ласточка, ласточка городская, ласточка местская, ласточка хатная, печкур, щурик

Dendrocopus major L. — дятел, дятел великий
Dryobates medius L. дятел
Dryobates minor L. — дятел, дятел малый
Dryobates leucotos Bechst. — дятел
Dryocopus martius L. — дятел, дятел черный, желна, желна чёрная
Egretta alba L. — цапля, цапля белая
Egretta garzetta L. — цапля, цапля белая
Emberiza — просянка, пшенянка, стернадка
Emberiza calandra L. — просянка, пшенянка
Emberiza citrinella L. — желтобрюшка, овсянка
Emberiza hortulana L. — овсянка
Erithacus rubecula L. — лещиновка, малиновка, ольшанка
Falco peregrinus Tunst. — сокол
Falco tinnunculus L. — пустельга
Falco vespertinus L. — кобчик
Fringilla coelebs L. — берестянка, зяблик
Fulica atra L. — курка, курочка, лыска, подгаравка
Galerida cristata L. — городок, жаворонок, землянка, кубарочка, мисюрка, посметюха, сметюх, чубарик
Gallinago gallinago L. — баранчик, бекас, кулик, пекач
Gallinago major L. *см.* Capella media Lath.
Gallinula chloropus L. — курочка водяная
Gallus domesticus — галаган, кугут, курка, певень, петух
Garrulus glandarius L. — сойка
Gavia arctica L. — гагара, казарка, качка, хазарка
Glareola nordmanni Nord. — кирзик
Golumbia livia rustica Bogd. — воркун, голубь, дутыш
Golumbia oenas L. — голубь сивый
Grallimia chloropus L. — курка
Grus grus L. — бусел, веселец
Himantopus himantopus L. — босяк, кулик, кулик долгоногий
Hirundo rustica L. — ласточка
Hippolais icterina Vieill. — березянка, берестянка, овчарик
Ixobrychus minutus L. — бекас, бугай, волк лозяной, ибут, пугай
Jynx torquilla L. — вертиголов, крутоголов
Lanius collurio L. — сорокопуд, чекан
Lanius exubitor L. — сорокопуд, чекан
Lanius minor Gm. — сорокопуд, чекан
Larus fuscus L. — чайка
Larus minutus Pall — скиглица, чайка, чайка водяная, чайка малая
Larus ridibundus L. — скиглица, чайка, чайка великая, чайка водяная
Limicolae — кулик
Limosa limosa L. — босяк, грицик, кулик
Loxia curvirostra L. — шишкар
Luscinia luscinia L. — соловей
Lymnocryptes gallinula L. — гаршнеп, долгоносок, кулик болотянка
Lyrurus tetrix L. — косяк, тетеря
Megalornis grus L. — василец, веселец, журавль
Megalornis gallopavo L. гусарка
Meleagris meleagris L. — индык
Mergus albellus L. — качка
Mergus merganser L. — качка
Mergus serrator L. — качка
Merops apiaster L. — желна, желна желтая, пчелоедка
Motacilla alba L. — вертихвостка, коровник, лыска, пастух, плиска, ситка, сычка белая, трясогузка
Motacilla flava L. — вертихвостка, волосянка, желтобрюшка, землянка, каретка, коровник, плиска желтая, ситка, сычка желтая, тёпка, трясогузка, янчик
Muscicapa albicollis Temm. — мухоловка
Muscicapa atricapilla L. *см.* — Muscicapa hypoleuca Pall.
Muscicapa hypoleuca Pall. — мухоловка
Muscicapa parva Bechst. — мухоловка
Muscicapa striata Pall. — мухоловка
Numenius arquata L. — босяк, кулик
Numida meleagris L. — пантарка, цесарка
Nyroca fuligula L. *см.* Aythia fuligula L.
Oenanthe oenanthe L. — джакалка, ёвчик, хвищик, чекалка, чечётка
Oriolus oriolus L. — иволга
Oriolus galbula L. *см.* — Oriolus oriolus L.

Pandion haliaëtos L. — скаба
Parus ater L. — зимуха, синица
Parus coeruleus L. — призимнюха, синица
Parus cristatus L. — синица, синица чубатая
Parus major L. — синица, синица великая, снегур
Parus palustris L. — синица
Passer domesticus L. — воробей, воробей хатный, живкун, живогляд, жид, коноплянка, просяник, цвиркун
Passer montanus L. — воробей, воробей полевой, живкун, живогляд, коноплянник, мазурок, просяник, цвиркун, юрчик
Perdix perdix L. — курка, куропатка
Phoenicurus ochruros Gm. — горихвостка
Phoenicurus phoenicurus L. — горихвостка
Pica pica L. — сорока
Picus canus L. — дятел, желна, желна желтая, желна зеленая, желна сивая
Picus viridis L, — дятел, желна, желна жёлтая, желна зелёная, желна сивая
Podiceps cristatus L. *см.* Colymbus cristatus L.
Podiceps griseigena Bodd. *см.* Colymbus griseigena Bodd.
Podiceps nigricollis Brhm. *см.* Colymbus nigricollis Brhm.
Podiceps ruficollis Pall. *см.* Colymbus ruficollis Pall.
Porzana parva Scop. — болотянка, курочка
Porzana porzana L. — крупосей, курочка, курочка болотная, курочка водяная, курочка дикая
Psittacus — попугай
Pyrrhula pyrrhula L. — снегур, червоногрудка
Rallus aquaticus L. — пастух, пекач
Recurvirostra avosetta L. — кулик
Regulus regulus L. — королёк
Remiz pendulinus L. — ремез, кирдуплик
Riparia riparia L. — берегулька, землянка, ласточка, нырок, печкур, стриж, щурик
Saxicola rubetra L. — травянка
Scolopax rusticola L. — вальдшнеп, кулик болотянка, кулик лесовой, сломка, слуква
Serinus canaria L. — канарейка
Sitta europea L. — лежень, ползунок, смовж
Spatula clypeata L. — качка, качка дикая, утка черная, широконос
Sterna крачка
Sterna albifrons Pall. — рыболов
Sterna hirundo L. — рыболов
Streptopelia turtur L. — голубь дикий, голубь лесной, голубь лозовой, горлица, туркалка
Strix aluco L. — сова, сова великая
Sturnus vulgaris L. — скворец, шпак
Sylvia крапивянка
Tetrao urogallus L. — глухарь, тетеря
Tetrastes bonasia L. — курочка дикая, орабка, рябчик
Tringa erithropus Pall — коловодник
Tringa hypoleucos L. — коловодник, кулик
Tringa stagnatilis Bechst. — водянка, коловодник, кулик
Troglodytes troglodytes L. — будочник, воловье очко, крапивянка, крупник, куреник, подшопник, янчик
Turdus ericetorum Turt. — дрозд, дрозд дубровный, дрозд рябой, лепар
Turdus merula L. — дрозд, дрозд черный, косик, лепар, чернодуб, чернокос
Turdus musicus L. — дрозд
Turdus pilaris L. — дрозд
Turdus viscivorus L. — дрозд, дрозд долгохвостый
Tyto alba Scop. — сова
Upupa epops L. — вутва, вутлавка, зозуля жидовская, зозуля московская, смердюха, удод
Vanellus vanellus L. — вещун, книга, чайка, чайка полевая, чибис

СПИСОК СОКРАЩЕНИЙ

1. ИСТОЧНИКИ

Бельк. — J. К. Бялькевіч. Дыялекталагічны слоўнік усходняй часткі Беларускай ССР (рукопись хранится в секторе лексикологии и лексикографии Института языкознания им. Якуба Коласа АН БССР).

Карл. — J. Karłowicz. Słownik gwar polskich. Kraków, 1900—1911.

Леб. — Н. И. Лебедева. Жилище и хозяйственные постройки Белорусской ССР. «Труды Государственного центрального музея народоведения», вып. 1. М., 1929.

Лыс. — П. С. Лысенко. Словнік діалектної лексики Середнього и Східного Полісся. Київ, 1961.

Лыс. II — П. С. Лысенко. Материалы для словаря диалектной лексики северной Житомирщины. «Славянская лексикография и лексикология». М., 1966.

Мак. — S. Makowiecki. Słownik botaniczny łatinsko-małoruski. Kraków, 1936.

Мош. — Moszyński K. Polesie wschodnie. Warszawa, 1928.

Нос. — И. И. Носович. Словарь белорусского наречия. СПб., 1870.

Петк. — Cz. Pietkiewicz. Polesie rzeczyckie. Kraków, 1928.

Сержп. — А. Сержпутовский. Земледельческие орудия белорусского Полесья. «Материалы по этнографии России», т. 1, СПб., 1910.

Стеш. — Т. Ф. Сцяшковіч. Гаворкі Ваўкавыскага раёна Гродненскай вобласці Беларускай ССР. Гродна, 1959.

Стец. — П. У. Стэцко. Прадметна-бытавая лексіка зельвенскіх гаворак. Дысертацыя на атрыманне вучонай ступені кандыдата філалагічных навук. Мінск, 1962.

Тарн. — J. Tarnacki Studia porównawcze nad geografią wyrazów. (Polesie—Mazowsze). Warszawa, 1939.

Шат. — М. В. Шатэрнік. Краёвы слоўнік Червеншчыны. Мэнск, 1929.

Эр. — М. Эремич. Очерки белорусского Полесья. «Вестник Западной России», кн. 9, Вильна, 1867.

2. НАЗВАНИЯ НАСЕЛЕННЫХ ПУНКТОВ

Ан. — Антонов
Бб. — Бибики
Бд. — Буда
Бл. — Боложевичи
Бр. — Боровое
Бч. — Боричевичи
Вл. — Велье
ВЛ. — Великий лес
Влц. — Власовцы
Вт. — Велута
Гл. — Голубица
Гр. — Городная
Грц. — Городец
Гц. — Головчицы
Гш. — Грушевка
Дв. — Довляды
Дк. — Дяковичи
Дн. — Дерновичи
Др. — Дорошевичи
Дрв. — Деревная
Зб. — Заболотье
Зд. — Здитово
Зл. — Злодин
Зм. — Замошье
Зр. — Заречка
Зс. — Зосинцы
Кк. — Конковичи
Ккр. — Кокорица
Кн. — Конотоп
Кр. — Кортелысы

Крб. — Коробье
Кч. — Кочище
Кш. — Кошара
Лк. — Луково
Лн. — Ланская
Лп. — Лопатин
Лх. — Ляховичи
Мк. — Мокраны
Нв. — Новолесье
Од. — Одрижин
Ол. — Олтуш
Олп. — Ольпень
Ом. — Ольманы
Ор. — Орехово
Пх. — Пуховичи
Рб. — Рубель
Рд. — Радеж
Св. — Сварынь
Сд. — Свидное
Сп. — Спорово
Хв. — Хвойка
Хр. — Хоромск
Ш. — Шестовичи

3. ГРАММАТИЧЕСКИЕ И СТИЛИСТИЧЕСКИЕ ПОМЕТЫ

безл. — безличное
бот. — ботанический термин
вд. — везде, во всех пунктах
возвр. — возвратная форма глагола
гл. — глагол
детск. — детское слово, выражение
ед. — единственное число
един. — единичное
ж. — женский род
им. — именительный падеж
косв. — косвенный падеж
ласк. — ласкательное
м. — мужской род
мн. — множественное число
междом. — междометие
нов. — новое
нареч. — наречие
несов. — несовершенный вид глагола
обряд. — обрядовое
перен. — переносное значение
пренебр. — пренебрежительное
прил. — прилагательное
прич. — причастие
прям. — прямое
редк. — редкое
религ. — религиозное
ритуальн. — ритуальное
род. — родительный падеж
с. — средний род
собир. — собирательное
сов. — совершенный вид глагола
ср. ст. — сравнительная степень
сущ. — существительное
ув. — увеличительное
ув.-презр. — увеличительно-презрительное
ум. — уменьшительное
усил. — усилительное
устар. — устаревшее
фам. — фамильярное
част. — частица
шутл. — шутливое

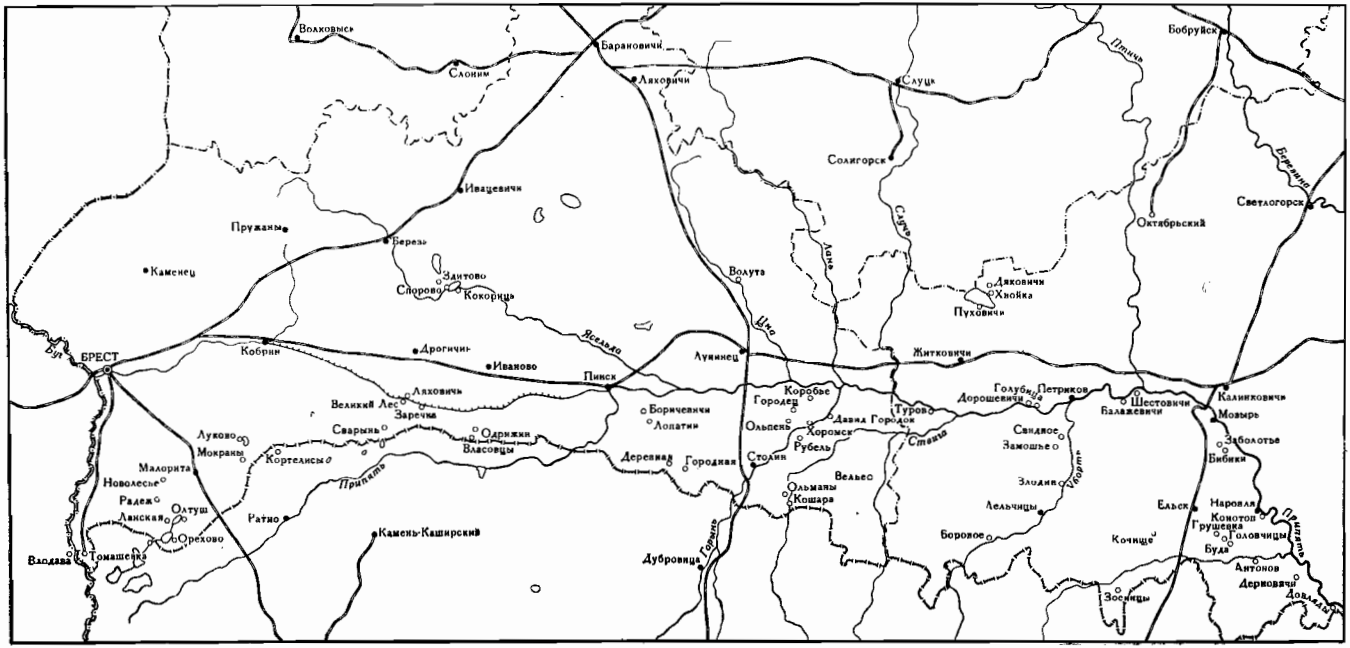

Карта 1. Обследованные населенные пункты на территории БССР

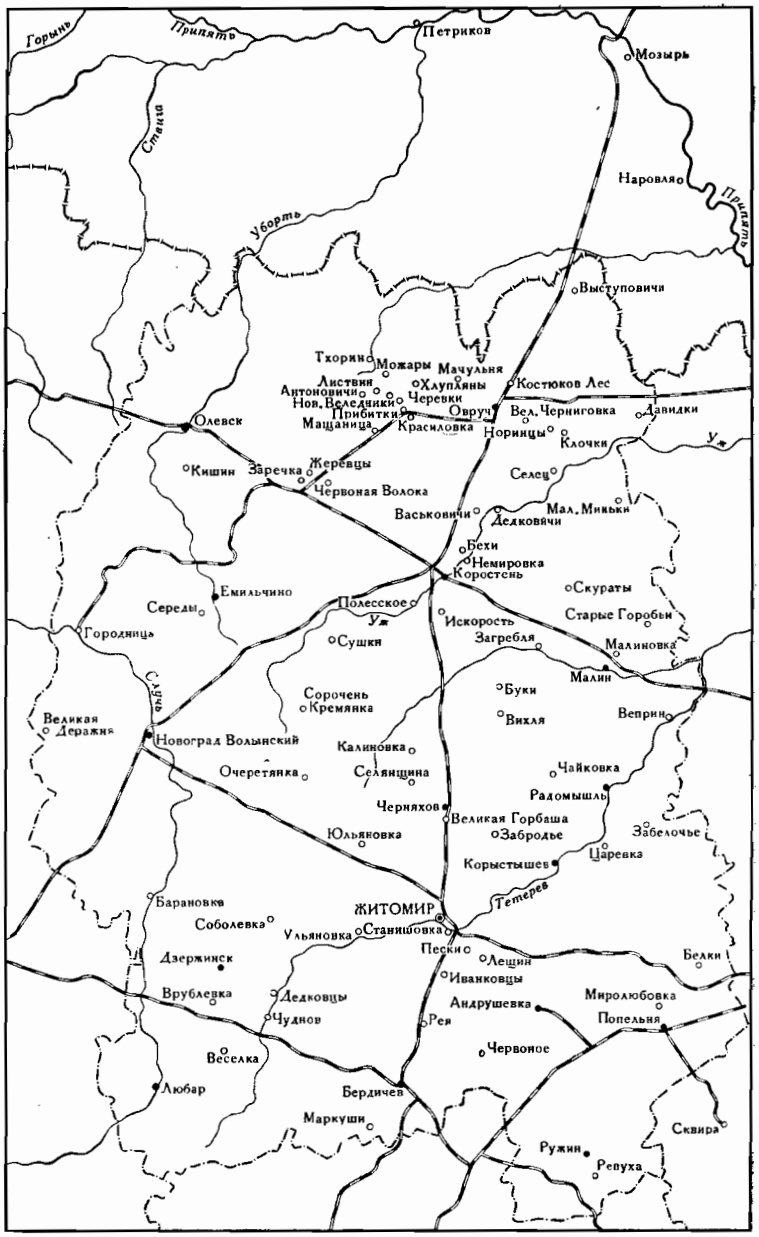

Карта 2. Обследованные населенные пункты на территории Житомирской обл. (УССР)

СОДЕРЖАНИЕ

Н. И. Толстой
ОБ ИЗУЧЕНИИ ПОЛЕССКОЙ ЛЕКСИКИ (ПРЕДИСЛОВИЕ РЕДАКТОРА) 3
Ф. Д. Климчук.
СПЕЦИФИЧЕСКАЯ ЛЕКСИКА ДРОГИЧИНСКОГО ПОЛЕСЬЯ 20
Н. В. Никончук.
ИЗ ЛЕКСИКИ ПОЛЕССКОГО СЕЛА ЛИСТВИН 79
Л. Т. Выгонная.
ПОЛЕССКАЯ ЗЕМЛЕДЕЛЬЧЕСКАЯ ТЕРМИНОЛОГИЯ 93
Н. Д. Корень, М. С. Шушкевич.
ПОЛЕССКАЯ СТРОИТЕЛЬНАЯ ТЕРМИНОЛОГИЯ (ХАТА И ХОЗЯЙСТВЕННЫЕ ПОСТРОЙКИ) 131
Л. И. Масленникова.
ИЗ ПОЛЕССКОЙ ТЕРМИНОЛОГИИ ТРАНСПОРТА 161
Н. Г. Владимирская.
ПОЛЕССКАЯ ТЕРМИНОЛОГИЯ ТКАЧЕСТВА 193
А. С. Соколовская.
ПОЛЕССКИЕ НАЗВАНИЯ ОДЕЖДЫ И ОБУВИ 281
В. В. Анохина, Н. В. Никончук.
ПОЛЕССКАЯ ТЕРМИНОЛОГИЯ ПЧЕЛОВОДСТВА 320
Г. Ф. Вешторт.
НАЗВАНИЯ ПИЩИ В ГОВОРАХ ПОЛЕСЬЯ 366
Д. А. Бейлина.
МАТЕРИАЛЫ ДЛЯ ПОЛЕССКОГО БОТАНИЧЕСКОГО СЛОВАРЯ 415
Н. В. Никончук.
ПОЛЕССКИЕ НАЗВАНИЯ ПТИЦ 439
СПИСОК СОКРАЩЕНИЙ 472

Лексика Полесья

Утверждено к печати Институтом славяноведения Академии наук СССР

Редактор издательства *Н. Н. Барская*. Художник *Н. П. Фролов*
Технический редактор *Ф. М. Хенох*

Сдано в набор 13/V 1967 г. Подписано к печати 13/V 1968 г. Формат 60×90¹/₁₆. Бумага № 2. Печ. л. 29.75. Уч.-изд. л. 31,5. Тираж 1700. Т-07540. Тип. зак. 390. *Цена 2 р.*

Издательство «Наука». Москва, К-62, Подсосенский пер., 21

1-я типография издательства «Наука». Ленинград, В-34, 9 линия, д. 12

2 руб.

ИЗДАТЕЛЬСТВО «НАУКА»

Лексика Полесья